Inhaltsverzeichnis

Die arabischen Ziffern sind die Nummern der Bildtafeln

Atom, Weltall, Erde

Atom I 1
Atom II 2
Astronomie I 3
Astronomie II 4
Astronomie III 5
Mondlandung 6
Die Atmosphäre 7
Meteorologie I (Wetterkunde) 8
Meteorologie II (Wetterkunde) und Klimakunde 9
Meteorologische Instrumente 10
Allgemeine Geographie I 11
Allgemeine Geographie II 12
Allgemeine Geographie III 13
Landkarte I 14
Landkarte II 15

Mensch und soziale Umwelt

Mensch I 16
Mensch II 17
Mensch III 18
Mensch IV 19
Mensch V 20
Erste Hilfe (Unfallhilfe) 21
Arzt I 22
Arzt II 23
Zahnarzt 24
Krankenhaus I 25
Krankenhaus II 26
Krankenhaus III 27
Säuglingspflege und Babyausstattung 28
Kinderkleidung 29
Damenkleidung I (Winterkleidung) 30
Damenkleidung II (Sommerkleidung) 31
Wäsche, Nachtkleidung 32
Herrenkleidung (Männerkleidung) 33
Haar- und Barttrachten 34
Kopfbedeckungen 35
Schmuck 36
Haus und Haustypen 37
Dach und Heizkeller 38
Küche 39
Küchengeräte 40
Diele 41
Wohnzimmer 42
Schlafzimmer 43
Eßzimmer 44
Tafelzubehör 45
Apartment 46
Kinderzimmer 47
Kindergarten (Kindertagesstätte) 48
Bad und Toilette 49
Haushaltsgeräte 50

Natur als Umwelt, Land- und Forstwirtschaft

Ziergarten 51
Nutzgarten 52
Zimmerpflanzen 53
Pflanzenvermehrung 54
Gärtnerei (Gartenbaubetrieb) 55
Gartengeräte 56
Gemüsepflanzen 57
Beeren- und Kernobst 58
Steinobst und Nüsse 59
Gartenblumen 60
Unkräuter 61
Bauernhof 62
Landwirtschaft 63
Landwirtschaftliche Maschinen (Landmaschinen) I 64
Landwirtschaftliche Maschinen (Landmaschinen) II 65
Landwirtschaftliche Geräte 66
Beregnung 67
Feldfrüchte 68
Futterpflanzen 69
Hunderassen 70
Pferd I 71
Pferd II 72
Haustiere 73
Geflügelhaltung, Eierproduktion 74
Viehhaltung 75
Molkerei 76
Bienen und Bienenzucht 77
Weinbau 78
Weinkeller 79
Garten- und Ackerschädlinge 80
Hausungeziefer, Vorratsschädlinge und Schmarotzer 81
Fortschädlinge 82
Schädlingsbekämpfung 83
Forstwirtschaft I 84
Forstwirtschaft II 85
Jagd 86
Jagdwaffen, Jagdgeräte 87
Wild 88
Fischzucht und Angelsport 89
Seefischerei 90

Handwerk und Industrie

Mühlen 91
Mälzerei und Brauerei I 92
Brauerei II 93
Schlachthof 94
Schlachttierteile 95
Fleischerei 96
Bäckerei 97
Lebensmittelgeschäft 98
Supermarkt 99
Schuhmacher 100
Schuhe 101
Handarbeiten 102
Damenschneider 103
Herrenschneider 104
Damenfriseur 105
Herrenfriseur 106
Tabakwaren und Rauchutensilien 107
Gold- und Silberschmied 108
Uhrmacher 109
Uhren 110
Optiker 111
Optische Geräte I 112
Optische Geräte II 113
Fotografie I 114
Fotografie II 115
Fotografie III 116
Schmalfilm 117
Bauplatz I 118
Bauplatz II 119
Zimmerer (Zimmermann) 120
Dach, Holzverbände 121
Dach und Dachdecker 122
Fußboden, Decke, Treppenbau 123
Glaser 124
Klempner 125
Installateur 126
Elektroinstallateur 127
Tapezierer 128
Maler und Lackierer 129
Böttcher und Behälterbauer 130
Kürschner 131
Tischler I 132
Tischler II 133
Heimwerker 134
Drechsler (Elfenbeinschnitzer) 135
Korbmacher (Korbflechter) 136
Schmied I 137
Schmied II (Landfahrzeugtechnik) 138
Freiform- und Gesenkschmiede (Warmmassivumformung) 139
Schlosser 140
Autogenschweißer 141
Elektroschweißer 142
Profile, Schrauben und Maschinenteile 143
Steinkohlenbergwerk 144
Erdöl 145
Offshore-Bohrung 146
Eisenhüttenwerk 147
Eisengießerei und Walzwerk 148
Werkzeugmaschinen I 149
Werkzeugmaschinen II 150
Konstruktionsbüro (Zeichnerbüro) 151
Kraftwerk I 152
Kraftwerk II 153
Kernenergie 154
Neuzeitliche Energiequellen 155
Kokerei 156
Sägewerk 157
Steinbruch 158
Ziegelei (Ziegelwerk) 159
Zementwerk (Zementfabrik) 160
Porzellanherstellung 161
Glasherstellung 162
Baumwollspinnerei I 163
Baumwollspinnerei II 164
Weberei I 165
Weberei II 166
Wirkerei, Strickerei 167
Ausrüstung von Textilien 168
Chemiefasern I 169
Chemiefasern II 170
Textile Bindungen 171
Papierherstellung I 172
Papierherstellung II 173

Graphisches Gewerbe

Setzerei I 174
Setzerei II 175
Setzerei III (Lichtsatz) 176
Fotoreproduktion 177
Galvanoplastik und Klischeeherstellung 178
Offsetkopie 179
Offsetdruck 180
Buchdruck 181
Tiefdruck 182
Buchbinderei I 183
Buchbinderei II 184
Buchbinderei III 185

Verkehrs- und Nachrichtenwesen, Informationstechnik

Pferdewagen 186
Fahrrad 187
Zweiräder 188
Motorrad (Kraftrad) 189
Verbrennungsmotoren 190
Automobil I 191
Automobil II 192
Automobil III 193
Lastkraftwagen, Omnibusse 194
Kfz-Werkstatt 195
Tankstelle 196

Straßenbahn, elektrische Überlandbahn 197
Straßenquerschnitt 198
Müllbeseitigung, Straßenreinigung 199
Straßenbau I 200
Straßenbau II 201
Eisenbahnstrecke I 202
Eisenbahnstrecke II (Signalanlagen) 203
Bahnhofshalle 204
Bahnsteig 205
Güterbahnhof 206
Eisenbahnfahrzeuge (Schienenfahrzeuge) I 207
Eisenbahnfahrzeuge (Schienenfahrzeuge) II 208
Eisenbahnfahrzeuge (Schienenfahrzeuge) III 209
Eisenbahnfahrzeuge (Schienenfahrzeuge) IV 210
Eisenbahnfahrzeuge (Schienenfahrzeuge) V 211
Eisenbahnfahrzeuge (Schienenfahrzeuge) VI 212
Eisenbahnfahrzeuge (Schienenfahrzeuge) VII 213
Bergbahnen 214
Brücken 215
Fluß und Flußbau 216
Wasserbau 217
Historische Schiffstypen 218
Segelschiff I 219
Segelschiff II 220
Schiffstypen 221
Schiffbau 222
Motorschiff 223
Navigation 224
Hafen I 225
Hafen II 226
Bergen und Schleppen 227
Rettungswesen 228
Flugzeuge I 229
Flugzeuge II 230
Flugzeuge III 231
Flugzeuge IV 232
Flughafen 233
Raumfahrt I 234
Raumfahrt II 235
Post I 236
Post II (Telefon und Telegrafie) 237
Rundfunk (Hör- und Fernsehfunk) I 238
Rundfunk (Hör- und Fernsehfunk) II 239
Rundfunk III (Fernsehtechnik) 240
Unterhaltungselektronik 241
Unterrichts- und Informationstechnik 242
Audiovision (AV) 243
Rechenzentrum 244

Büro, Bank, Börse

Büro I 245
Büro II 246
Büro III 247
Büro IV 248
Büro V 249
Bank 250
Börse 251

Öffentlichkeit und Gemeinwesen

Geld (Münzen und Scheine) 252
Fahnen und Flaggen 253
Heraldik, Kronen 254
Bundeswehr I (Heer) 255
Bundeswehr II (Luftwaffe I) 256
Bundeswehr III (Luftwaffe II) 257
Kriegsschiffe I (Bundesmarine) 258
Kriegsschiffe II (moderne Kampfschiffe) 259
Schule I (Grund- und Hauptschule) 260
Schule II (Höhere Schule) 261
Universität 262
Wahl 263
Polizei 264
Gaststätten I 265
Gaststätten II 266
Hotel 267
Stadt (Innenstadt) 268
Wasserversorgung 269
Feuerwehr 270
Kaufhaus (Warenhaus) 271
Park 272

Freizeit, Spiel, Sport

Kinderspielplatz 273
Kurbad 274
Roulett 275
Brett- und Gesellschaftsspiele 276
Billard 277
Camping 278
Surfing, Tauchen 279
Bäder I (Strandbad) 280
Bäder II (Freizeitzentrum) 281
Schwimmsport 282
Rudern und Paddeln 283
Segeln I 284
Segeln II 285
Motorboote, Wasserski 286
Segelflug 287
Flugsport 288
Pferdesport 289
Rad- und Motorsport 290
Ballspiele I (Fußball) 291
Ballspiele II 292
Ballspiele III 293
Fechten 294
Freiübungen 295
Gerätturnen I 296
Gerätturnen II (Turnen der Frauen) 297
Leichtathletik 298
Schwerathletik 299
Bergsport 300
Wintersport I (Skisport) 301
Wintersport II 302
Wintersport III 303
Winterlandschaft 304
Verschiedene Sportarten 305

Unterhaltung, Show, Kultur und Kunst

Karneval (Fasching, Fastnacht) 306
Zirkus 307
Rummelplatz 308
Flohmarkt 309
Film I 310
Film II 311
Film III 312
Film IV 313
Ballett 314
Theater I 315
Theater II 316
Diskothek 317
Nachtlokal 318
Stierkampf, Rodeo 319
Musiknotation I 320
Musiknotation II 321
Musikinstrumente I 322
Musikinstrumente II 323
Musikinstrumente III 324
Musikinstrumente IV 325
Musikinstrumente V 326
Fabelwesen 327
Vorgeschichte 328
Ritterwesen (Rittertum) 329
Kirche I 330
Kirche II 331
Kirche III 332
Kunst I 333
Kunst II 334
Kunst III 335
Kunst IV 336
Kunst V 337
Mal- und Zeichenatelier 338
Bildhaueratelier 339
Graphische Kunst 340
Schrift I 341
Schrift II 342
Farbe 343
Mathematik I 344
Mathematik II 345
Mathematik III (Geometrie I) 346
Mathematik IV (Geometrie II) 347
Mathematik V (Mengenlehre) 348
Chemielabor (chemisches Laboratorium) I 349
Chemielabor (chemisches Laboratorium) II 350
Kristalle, Kristallkunde 351
Völkerkunde I 352
Völkerkunde II 353
Völkerkunde III 354
Kostüme, Kleidermoden 355

Tiere und Pflanzen

Zoo (Zoologischer Garten) 356
Wirbellose Tiere 357
Gliedertiere 358
Vögel I 359
Vögel II (einheimische Vögel) 360
Vögel III (Sperlingsvögel) 361
Vögel IV (Greifvögel) 362
Vögel V (exotische Vögel) 363
Fische, Lurche 364
Schmetterlinge 365
Säugetiere I 366
Säugetiere II 367
Säugetiere III 368
Tiefseefauna 369
Allgemeine Botanik 370
Laubhölzer 371
Nadelhölzer 372
Ziersträucher und Zierbäume I 373
Ziersträucher und Zierbäume II 374
Wiesenblumen und Blumen am Wegrand I 375
Wiesenblumen und Blumen am Wegrand II 376
Wald-, Moor- und Heidepflanzen 377
Alpen-, Wasser- und Sumpfpflanzen 378
Giftpflanzen 379
Heilpflanzen 380
Speisepilze 381
Tropische Genußmittel- und Gewürzpflanzen 382
Industriepflanzen 383
Südfrüchte 384
Zur Einrichtung des Buches Seite 672
Register Seite 673

1–8 Atommodelle *n*
1 das Atommodell des Wasserstoffs *m* (H):
2 der Atomkern, ein Proton *n*
3 das Elektron
4 der Elektronenspin
5 das Atommodell des Heliums *n* (He):
6 die Elektronenschale
7 das Pauli-Prinzip
8 die abgeschlossene Elektronenschale des Na-Atoms *n* (Natriumatoms)
9–14 Molekülstrukturen *f* (Gitterstrukturen)
9 der Kochsalzkristall
10 das Chlorion
11 das Natriumion
12 der Cristobalitkristall
13 das Sauerstoffatom
14 das Siliciumatom
15 die „Energietreppe" (mögliche Quantensprünge *m*) des Wasserstoffatoms *n*
16 der Atomkern (das Proton)
17 das Elektron
18 das Energieniveau des Grundzustands *m*
19 der angeregte Zustand
20–25 die Quantensprünge *m*
20 die Lyman-Serie
21 die Balmer-Serie
22 die Paschen-Serie
23 die Brackett-Serie
24 die Pfund-Serie
25 das freie Elektron
26 das Bohr-Sommerfeldsche Atommodell des H-Atoms *n*
27 die Elektronenbahnen *f* des Elektrons *n*
28 der spontane Zerfall eines radioaktiven Materials *n*
29 der Atomkern
30 *u.* **31** das Alphateilchen (α, die Alphastrahlung, der Heliumatomkern)
30 das Neutron
31 das Proton
32 das Betateilchen(β, die Betastrahlung, das Elektron)
33 die Gammastrahlung (γ, eine harte Röntgenstrahlung)
34 die Kernspaltung:
35 der schwere Atomkern
36 der Neutronenbeschuß
37 *u.* **38** die Kernbruchstücke *n*
39 das freigesetzte Neutron
40 die Gammastrahlung (γ)
41 die Kettenreaktion
42 das kernspaltende Neutron
43 der Kern vor der Spaltung
44 das Kernbruchstück
45 das freigesetzte Neutron
46 die wiederholte Kernspaltung
47 das Kernbruchstück
48 die kontrollierte Kettenreaktion in einem Atomreaktor *m*
49 der Atomkern eines spaltbaren Elements *n*
50 der Beschuß durch ein Neutron *n*
51 das Kernbruchstück (der neue Atomkern)
52 das freiwerdende Neutron
53 die absorbierten Neutronen *n*
54 der Moderator, eine Bremsschicht aus Graphit *m*
55 die Wärmeableitung (Energiegewinnung)
56 die Röntgenstrahlung
57 der Beton- und Bleischutzmantel
58 die Blasenkammer zur Sichtbarmachung der Bahnspuren *f* energiereicher ionisierender Teilchen *n*
59 die Lichtquelle
60 die Kamera
61 das Expansionsgefäß
62 der Lichtstrahlengang
63 der Magnet
64 der Strahlungseintritt
65 der Spiegel
66 die Kammer

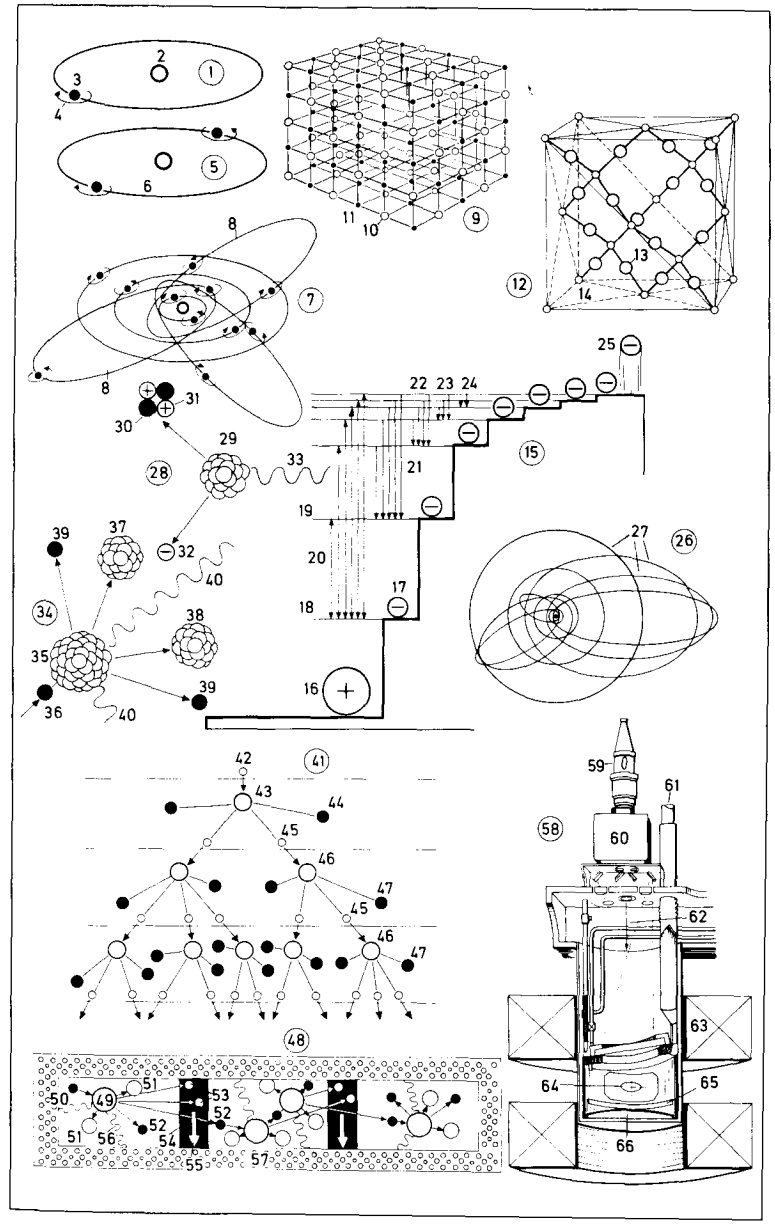

1–23 Strahlungsmeßgeräte *n*
1 das Strahlenschutzmeßgerät
2 die Ionisationskammer
3 die Innenelektrode
4 der Meßbereichswähler
5 das Instrumentengehäuse
6 das Ableseinstrument
7 die Nullpunkteinstellung
8–23 Dosimeter *n*
8 das Filmdosimeter
9 der (das) Filter
10 der Film
11 das Fingerring-Filmdosimeter
12 der (das) Filter
13 der Film
14 der Deckel mit Filter *m od. n*
15 das Taschendosimeter
16 die Schauöffnung
17 die Ionisationskammer
18 die Taschenklemme
19 das Zählrohrgerät (der Geigerzähler)
20 die Zählrohrfassung
21 das Zählrohr
22 das Instrumentengehäuse
23 der Meßbereichswähler
24 die Wilsonsche Nebelkammer
25 der Kompressionsboden
26 die Nebelkammeraufnahme
27 der Nebelstreifen einer Alphapartikel
28 die Kobaltbestrahlungsapparatur (*ugs.* Kobaltbombe)
29 das Säulenstativ
30 die Halteseile *n*
31 der Strahlenschutzkopf
32 der Abdeckschieber
33 die Lamellenblende
34 das Lichtvisier
35 die Pendelvorrichtung
36 der Bestrahlungstisch
37 die Laufschiene
38 der Kugelmanipulator (Manipulator)
39 der Handgriff
40 der Sicherungsflügel (Feststellhebel)
41 das Handgelenk
42 die Führungsstange
43 die Klemmvorrichtung
44 die Greifzange
45 das Schlitzbrett
46 die Bestrahlungsschutzwand, eine Bleisiegelwand [im Schnitt]
47 der Greifarm eines Parallelmanipulators *m* (Master-Slave-Manipulators)
48 der Staubschutz
49 das Zyklotron
50 die Gefahrenzone
51 der Magnet
52 die Pumpen *f* zur Entleerung der Vakuumkammer

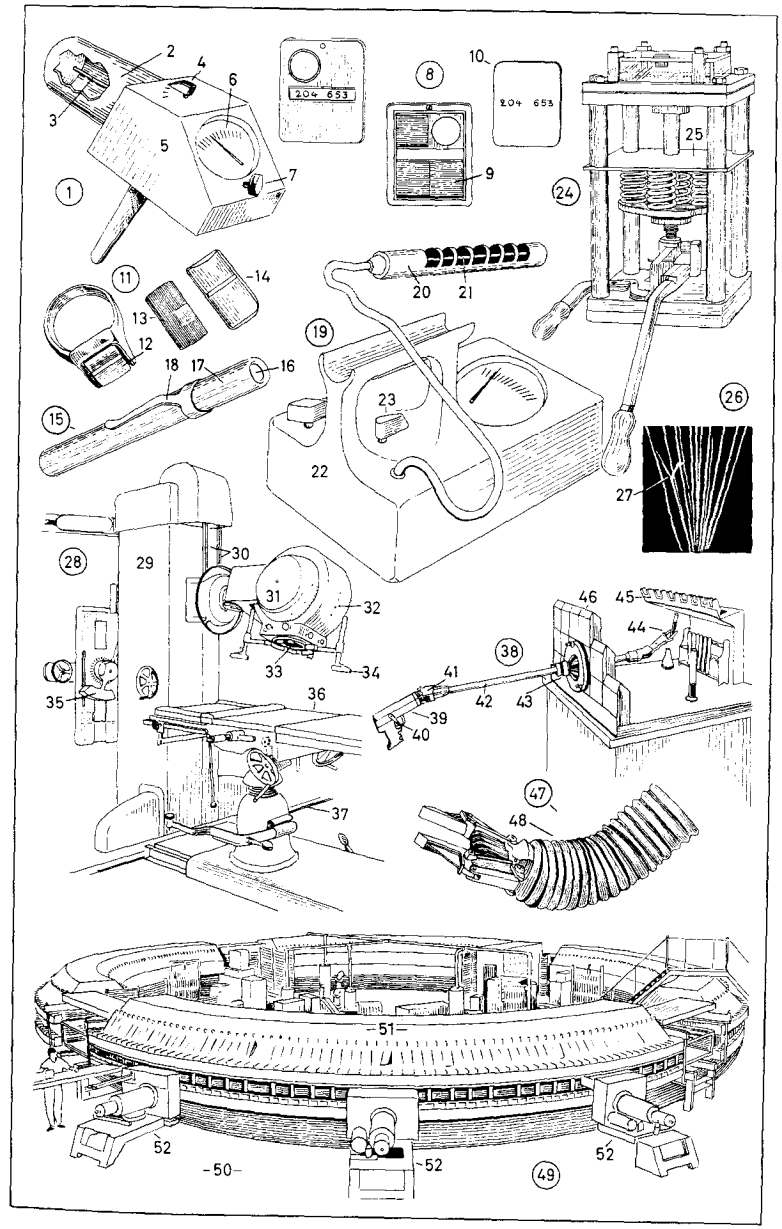

1–35 Sternkarte *f* des nördlichen Fixsternhimmels *m* (der nördlichen Hemisphäre), eine Himmelskarte
1–8 Einteilung des Himmelsgewölbes *n*
1 der Himmelspol mit dem Polarstern *m* (Nordstern)
2 die Ekliptik (scheinbare Jahresbahn der Sonne)
3 der Himmelsäquator
4 der Wendekreis des Krebses *m*
5 der Grenzkreis der Zirkumpolarsterne *m*
6 *u.* **7** die Äquinoktialpunkte *m* (die Tagundnachtgleiche, das Äquinoktium)
6 der Frühlingspunkt (Widderpunkt, Frühlingsanfang)
7 der Herbstpunkt (Herbstanfang)
8 der Sommersonnenwendepunkt (Sommersolstitialpunkt, das Solstitium, die Sonnenwende)
9–48 Sternbilder *n* (*Vereinigung von* Fixsternen *m*, Gestirnen *n zu Bildern*) **u. Sternnamen** *m*
9 Adler *m* (Aquila) mit Hauptstern *m* Altair *m* (Atair)
10 Pegasus *m*
11 Walfisch *m* (Cetus) mit Mira *f*, einem veränderlichen Stern *m*
12 Fluß *m* Eridanus
13 Orion *m* mit Rigel *m*, Beteigeuze u. Bellatrix *f*
14 der Große Hund (Canis Major) mit Sirius *m*, *einem Stern 1. Größe*
15 der Kleine Hund (Canis Minor) mit Prokyon *m*
16 Wasserschlange *f* (Hydra)
17 Löwe *m* (Leo) mit Regulus *m*
18 Jungfrau *f* (Virgo) mit Spika *f*
19 Waage *f* (Libra)
20 Schlange *f* (Serpens)
21 Herkules *m* (Hercules)
22 Leier *f* (Lyra) mit Wega *f*
23 Schwan *m* (Cygnus) mit Deneb *m*
24 Andromeda *f*
25 Stier *m* (Taurus) mit Aldebaran *m*
26 die Plejaden *f* (das Siebengestirn), ein offener Sternhaufen
27 Fuhrmann *m* (Auriga) mit Kapella *f* (Capella)
28 Zwillinge *m* (Gemini) mit Kastor *m* (Castor) u. Pollux *m*
29 der Große Wagen (Große Bär, Ursa Major *f*) mit Doppelstern *m* Mizar u. Alkor *m*
30 Bootes *m* (Ochsentreiber) mit Arktur *m* (Arcturus)
31 Nördliche Krone *f* (Corona Borealis)
32 Drache *m* (Draco)
33 Kassiopeia *f* (Cassiopeia)
34 der Kleine Wagen (Kleine Bär, Ursa Minor *f*) mit dem Polarstern *m*
35 die Milchstraße (Galaxis)
36–48 der südliche Sternhimmel
36 Steinbock *m* (Capricornus)
37 Schütze *m* (Sagittarius)
38 Skorpion *m* (Scorpius)
39 Kentaur *m* (Centaurus)
40 Südliches Dreieck *n* (Triangulum Australe)
41 Pfau *m* (Pavo)
42 Kranich *m* (Grus)
43 Oktant *m* (Octans)
44 Kreuz *n* des Südens, Südliches Kreuz (Crux *f*)
45 Schiff *n* (Argo *f*)
46 Kiel *m* des Schiffes *n* (Carina *f*)
47 Maler *m* (Pictor, Staffelei *f*, Machina Pictoris)
48 Netz *n* (Reticulum)

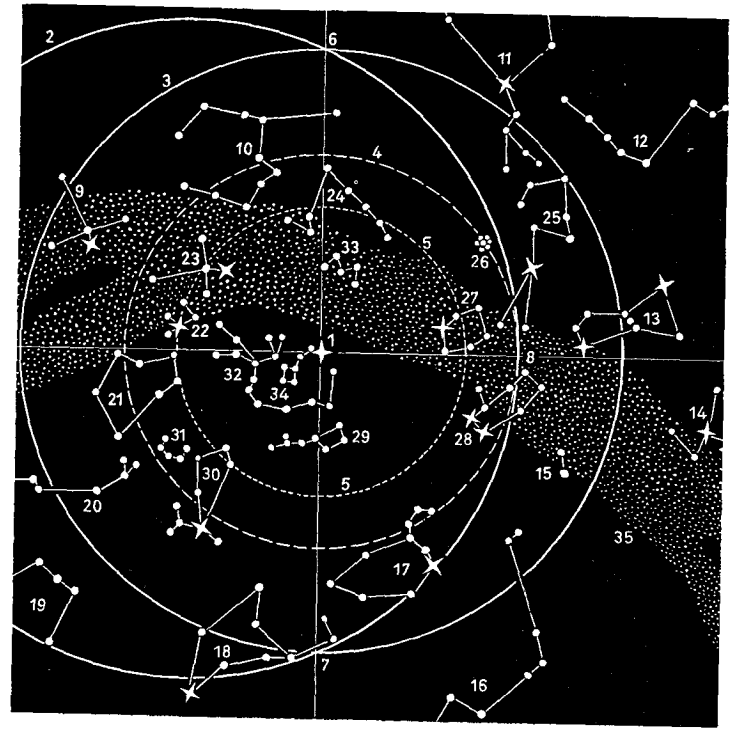

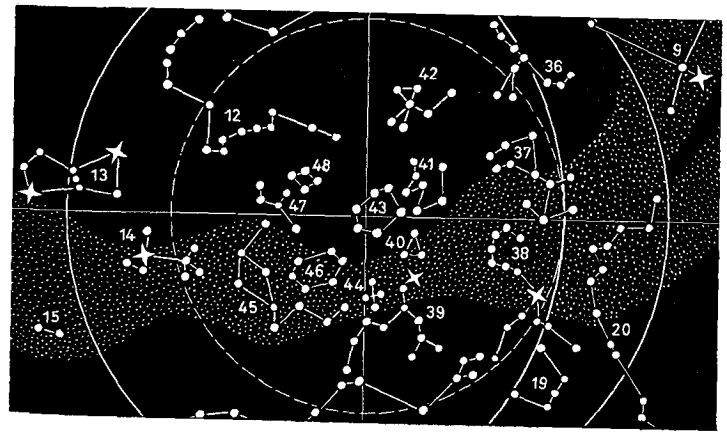

1–9 der Mond
1 die Mondbahn (der Mondumlauf um die Erde)
2–7 die Mondphasen *f* (der Mondwechsel)
2 der Neumond
3 die Mondsichel (der zunehmende Mond)
4 der Halbmond (das erste Mondviertel)
5 der Vollmond
6 der Halbmond (das letzte Mondviertel)
7 die Mondsichel (der abnehmende Mond)
8 die Erde (Erdkugel)
9 die Richtung der Sonnenstrahlen *m*
10–21 die scheinbare Sonnenbahn zu Beginn *m* der Jahreszeiten *f*
10 die Himmelsachse
11 der Zenit
12 die Horizontalebene
13 der Nadir
14 der Ostpunkt
15 der Westpunkt
16 der Nordpunkt
17 der Südpunkt
18 die scheinbare Sonnenbahn am 21. Dezember *m*
19 die scheinbare Sonnenbahn 21. März *m* u. 23. September *m*
20 die scheinbare Sonnenbahn am 21. Juni *m*
21 die Dämmerungsgrenze
22–28 die Drehbewegungen *f* der Erdachse
22 die Achse der Ekliptik
23 die Himmelssphäre
24 die Bahn des Himmelspols *m* (Präzession *f* und Nutation *f*)
25 die instantane Rotationsachse
26 der Himmelspol
27 die mittlere Rotationsachse
28 die Polhodie
29–35 Sonnen- und Mondfinsternis [nicht maßstäblich]
29 die Sonne
30 die Erde
31 der Mond
32 die Sonnenfinsternis
33 die Totalitätszone
34 *u.* **35** die Mondfinsternis
34 der Halbschatten
35 der Kernschatten
36–41 die Sonne
36 die Sonnenscheibe
37 Sonnenflecken *m*
38 Wirbel *m* in der Umgebung von Sonnenflecken *m*
39 die Korona (Corona), der bei totaler Sonnenfinsternis oder mit Spezialinstrumenten *n* beobachtbare Sonnenrand
40 Protuberanzen *f*
41 der Mondrand bei totaler Sonnenfinsternis
42–52 die Planeten *m* (das Planetensystem, Sonnensystem) [nicht maßstäblich] und die Planetenzeichen *n* (Planetensymbole)
42 die Sonne
43 der Merkur
44 die Venus
45 die Erde mit dem Erdmond *m*, ein Satellit *m* (Trabant)
46 der Mars mit zwei Monden *m*
47 die Planetoiden *m* (Asteroiden)
48 der Jupiter mit 14 Monden *m*
49 der Saturn mit 9 Monden *m*
50 der Uranus mit fünf Monden *m*
51 der Neptun mit zwei Monden *m*
52 der Pluto
53–64 die Tierkreiszeichen *n* (Zodiakussymbole)
53 Widder *m* (Aries)
54 Stier *m* (Taurus)
55 Zwillinge *m* (Gemini)
56 Krebs *m* (Cancer)
57 Löwe *m* (Leo)
58 Jungfrau *f* (Virgo)
59 Waage *f* (Libra)
60 Skorpion *m* (Scorpius)
61 Schütze *m* (Sagittarius)
62 Steinbock *m* (Capricornus)
63 Wassermann *m* (Aquarius)
64 Fische *m* (Pisces)

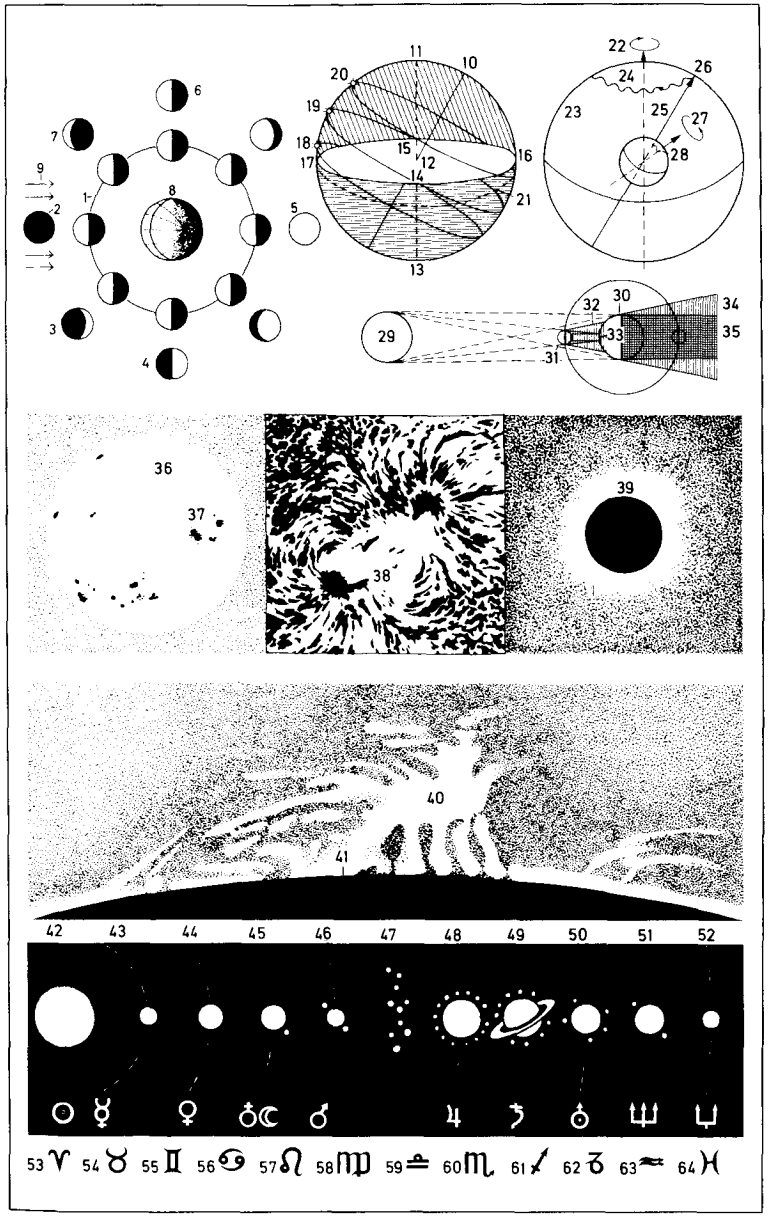

1–16 das Europäische Südobservatorium (ESO) auf dem *La Silla* in *Chile*, eine Sternwarte (Observatorium *n*) [Schnitt]
1 der Hauptspiegel von 3,6 m Durchmesser *m*
2 die Primärfokuskabine mit der Halterung für die Sekundärspiegel *m*
3 der Planspiegel für den Coudé-Strahlengang
4 die Cassegrain-Kabine
5 der Gitterspektograph
6 die spektrographische Kamera
7 der Stundenachsenantrieb
8 die Stundenachse
9 das Hufeisen der Montierung
10 die hydraulische Lagerung
11 Primär- und Sekundärfokuseinrichtungen *f*
12 das Kuppeldach (die Drehkuppel)
13 der Spalt (Beobachtungsspalt)
14 das vertikal bewegliche Spaltsegment
15 der Windschirm
16 der Siderostat
17–29 das Planetarium *Stuttgart* [Schnitt]
17 der Verwaltungs-, Werkstatt- und Magazinbereich
18 die Stahlspinne
19 die glasvertafelte Pyramide
20 die drehbare Bogenleiter
21 die Projektionskuppel
22 die Lichtblende
23 der Planetariumsprojektor
24 der Versenkschacht
25 das Foyer
26 der Filmvorführraum
27 die Filmvorführkabine
28 der Gründungspfahl
29–33 das Sonnenobservatorium *Kitt Peak* bei *Tucson, Ariz.* [Schnitt]
29 der Sonnenspiegel (Heliostat)
30 der teilweise unterirdische Beobachtungsschacht
31 der wassergekühlte Windschutzschild
32 der Konkavspiegel
33 der Beobachtungs- und Spektographenraum

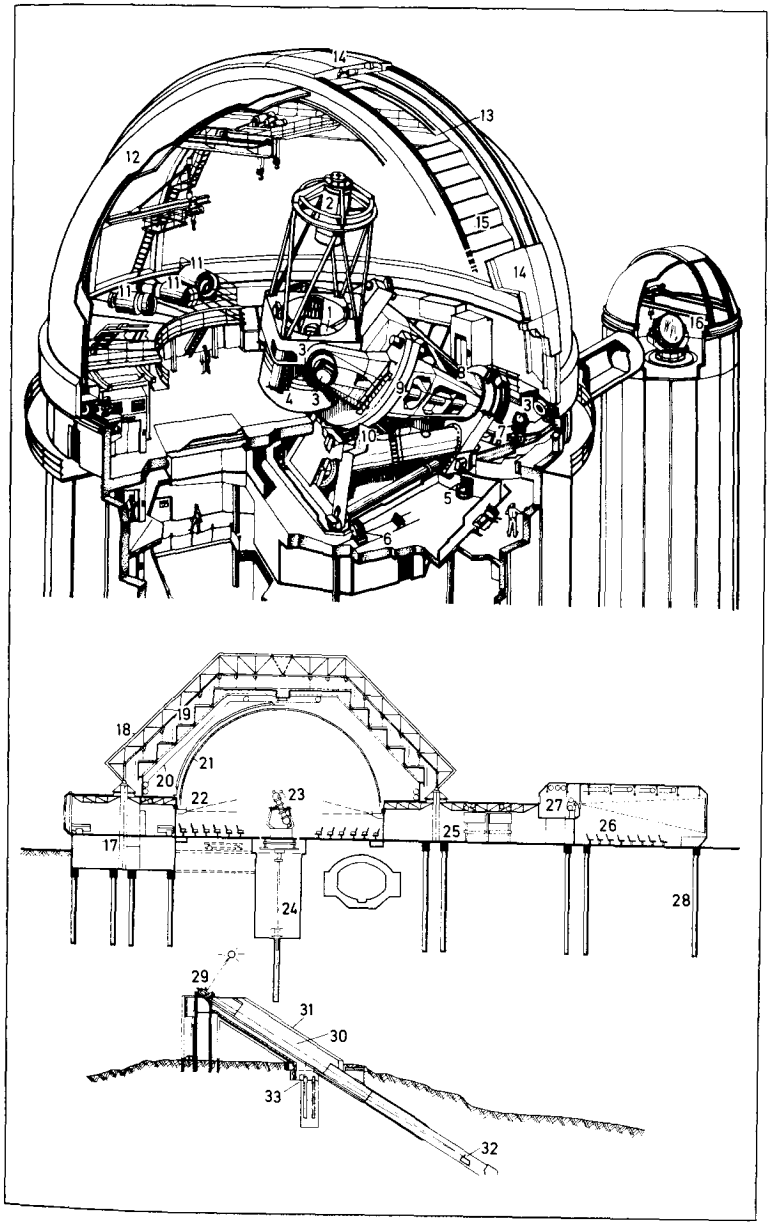

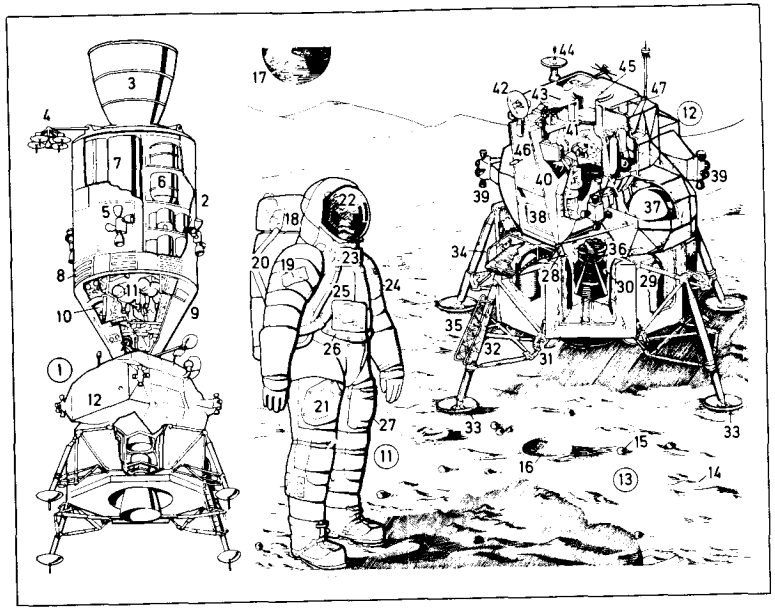

1 die Apollo-Raumeinheit
2 die Betriebseinheit (das Service Module, SM)
3 die Düse des Hauptraketentriebwerks *n*
4 die Richtantenne
5 der Steuerraketensatz
6 die Sauerstoff- und Wasserstofftanks *m* für die Bordenergieanlage
7 der Treibstofftank
8 die Radiatoren *m* der Bordenergieanlage
9 die Kommandoeinheit (Apollo-Raumkapsel)
10 die Einstiegluke der Raumkapsel
11 der Astronaut
12 die Mondlandeeinheit (das Lunar Module, LM)
13 die Mondoberfläche, eine Stauboberfläche
14 der Mondstaub
15 der Gesteinsbrocken
16 der Meteoritenkrater
17 die Erde
18–27 der Raumanzug
18 das Sauerstoffnotgerät
19 die Sonnenbrillentasche [mit Sonnenbrille *f* für den Bordgebrauch]
20 das Lebenserhaltungsgerät, ein Tornistergerät *n*
21 die Zugangsklappe
22 der Raumanzughelm mit Lichtschutzblenden *f*
23 der Kontrollkasten des Tornistergeräts *n*
24 die Tasche für die Stablampe
25 die Zugangsklappe für das Spülventil
26 Schlauch- und Kabelanschlüsse *m* für Radio *n*, Ventilierung *f* und Wasserkühlung *f*
27 die Tasche für Schreibutensilien *n*, Werkzeug u. ä.
28–36 die Abstiegsstufe
28 der Verbindungsbeschlag
29 der Treibstofftank
30 das Triebwerk
31 die Landegestell-Spreizmechanik
32 das Hauptfederbein
33 der Landeteller
34 die Ein- und Ausstiegsplattform
35 die Zugangsleiter
36 das Triebwerkskardan
37–47 die Aufstiegsstufe
37 der Treibstofftank
38 die Ein- und Ausstiegsluke
39 die Lageregelungstriebwerke *n*
40 das Fenster
41 der Besatzungsraum
42 die Rendezvous-Radarantenne
43 der Trägheitsmeßwertgeber
44 die Richtantenne für die Bodenstelle
45 die obere Luke
46 die Anflugantenne
47 der Dockingeinschnitt

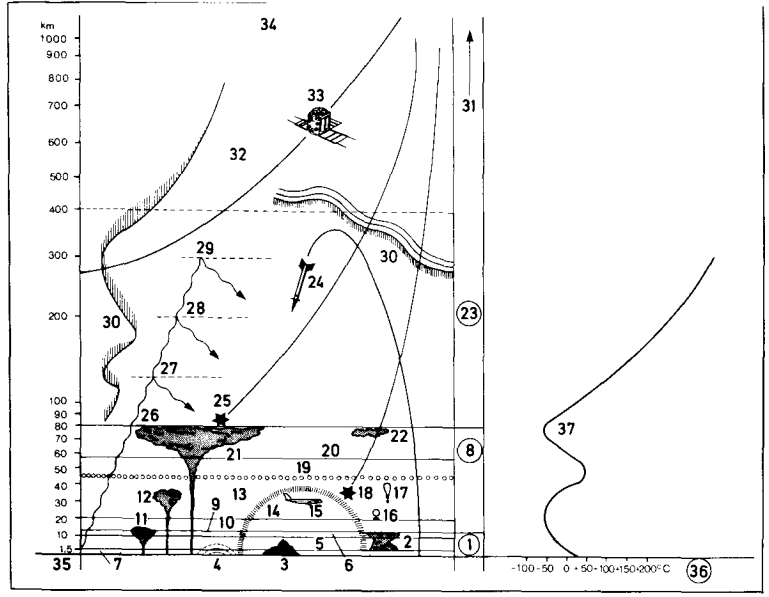

1 die Troposphäre
2 Gewitterwolken *f*
3 der höchste Berg *Mount Everest* [8 882 m]
4 der Regenbogen
5 die Starkwindschicht
6 die Nullschicht (Umkehr *f* der senkrechten Luftbewegungen *f*)
7 die Grundschicht
8 die Stratosphäre
9 die Tropopause
10 die Trennschicht (Schicht schwächerer Luftbewegungen *f*)
11 die Atombombenexplosion
12 die Wasserstoffbombenexplosion
13 die Ozonschicht
14 die Schallwellenausbreitung
15 das Stratosphärenflugzeug
16 der bemannte Ballon
17 der Meßballon
18 der Meteor
19 die Obergrenze der Ozonschicht
20 die Nullschicht
21 der Krakatau-Ausbruch
22 leuchtende Nachtwolken *f*
23 die Ionosphäre
24 der Forschungsraketenbereich
25 die Sternschnuppe
26 die Kurzwelle (Hochfrequenz)
27 die E-Schicht
28 die F_1-Schicht
29 die F_2-Schicht
30 das Polarlicht
31 die Exosphäre
32 die Atomschicht
33 der Meßsatellitenbereich
34 der Übergang zum Weltraum *m*
35 die Höhenskala
36 die Temperaturskala
37 die Temperaturlinie

1–19 Wolken *f* **und Witterung** *f* (Wetter *n*)

1–4 die Wolken einheitlicher Luftmassen *f*

1 der Kumulus (Cumulus, Cumulus humilis), eine Quellwolke (flache Haufenwolke, Schönwetterwolke)

2 der Cumulus congestus, eine stärker quellende Haufenwolke

3 der Stratokumulus (Stratocumulus), eine tiefe, gegliederte Schichtwolke

4 der Stratus (Hochnebel), eine tiefe, gleichförmige Schichtwolke

5–12 die Wolken *f* **an Warmfronten** *f*

5 die Warmfront

6 der Zirrus (Cirrus), eine hohe bis sehr hohe Eisnadelwolke, dünn, mit sehr mannigfaltigen Formen *f*

7 der Zirrostratus (Cirrostratus), eine Eisnadelschleierwolke

8 der Altostratus, eine mittelhohe Schichtwolke

9 der Altostratus praecipitans, eine Schichtwolke mit Niederschlag *m* (Fallstreifen) in der Höhe

10 der Nimbostratus, eine Regenwolke, vertikal sehr mächtige Schichtwolke, aus der Niederschlag *m* (Regen oder Schnee) fällt

11 der Fraktostratus (Fractostratus), ein Wolkenfetzen *m* unterhalb des Nimbostratus *m*

12 der Fraktokumulus (Fractocumulus), ein Wolkenfetzen *m* wie 11, jedoch mit quelligen Formen *f*

13–17 die Wolken *f* **an Kaltfronten** *f*

13 die Kaltfront

14 der Zirrokumulus (Cirrocumulus), eine feine Schäfchenwolke

15 der Altokumulus (Altocumulus), eine grobe Schäfchenwolke

16 der Altocumulus castellanus und der Altocumulus floccus, Unterformen zu 15

17 der Kumulonimbus (Cumulonimbus), eine vertikal sehr mächtige Quellwolke, bei Wärmegewittern *n* unter 1–4 einzuordnen

18 *u.* **19 die Niederschlagsformen** *f*

18 der Landregen oder der verbreitete Schneefall, ein gleichförmiger Niederschlag *m*

19 der Schauerniederschlag (Schauer), ein ungleichmäßiger (strichweise auftretender) Niederschlag *m*

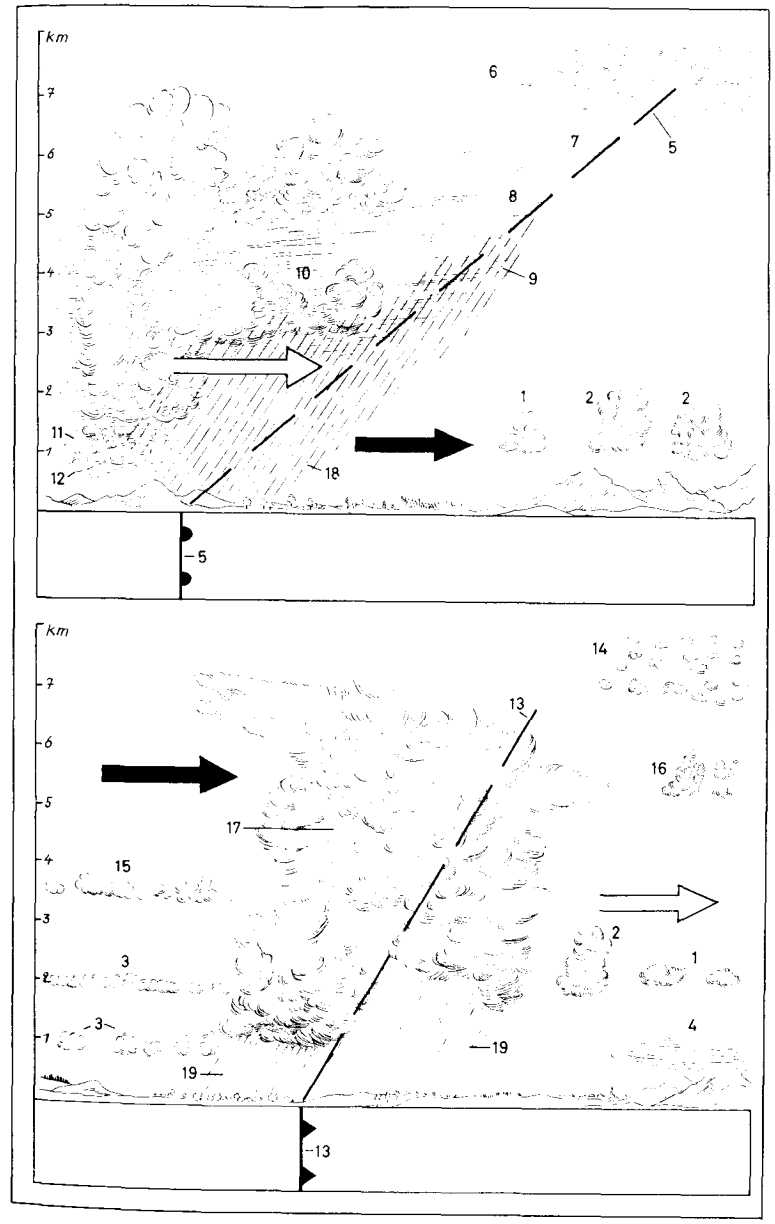

schwarze Pfeile = Kaltluft; weiße Pfeile = Warmluft

1–39 die Wetterkarte

1 die Isobare (Linie gleichen Luftdrucks *m* im Meeresniveau *n*)
2 die Pliobare (Isobare über 1 000 mbar)
3 die Miobare (Isobare unter 1 000 mbar)
4 die Angabe des Luftdrucks *m* in Millibar *n* (mbar)
5 das Tiefdruckgebiet (Tief, die Zyklone, Depression)
6 das Hochdruckgebiet (Hoch, die Antizyklone)
7 eine Wetterbeobachtungsstelle (meteorolog. Station, Wetterstation) od. ein Wetterbeobachtungsschiff *n*
8 die Temperaturangabe

9–19 die Darstellung des Windes *m*

9 der Windpfeil zur Bez. der Windrichtung
10 die Windfahne zur Bez. der Windstärke
11 die Windstille (Kalme)
12 1–2 Knoten *m* (1 Knoten = 1,852 km/h)
13 3–7 Knoten
14 8–12 Knoten
15 13–17 Knoten
16 18–22 Knoten
17 23–27 Knoten
18 28–32 Knoten
19 58–62 Knoten

20–24 Himmelsbedeckung *f* (Bewölkung)

20 wolkenlos
21 heiter
22 halbbedeckt
23 wolkig
24 bedeckt

25–29 Fronten *f* **u. Luftströmungen** *f*

25 die Okklusion
26 die Warmfront
27 die Kaltfront
28 die warme Luftströmung
29 die kalte Luftströmung

30–39 Wettererscheinungen *f*

30 das Niederschlagsgebiet
31 Nebel *m*
32 Regen *m*
33 Sprühregen *m* (Nieseln *n*)
34 Schneefall *m*
35 Graupeln *n*
36 Hagel *m*
37 Schauer *m*
38 Gewitter *n*
39 Wetterleuchten *n*

40–58 die Klimakarte

40 die Isotherme (Linie gleicher mittlerer Temperatur)
41 die Nullisotherme (Linie durch alle Orte *m* mit 0°C mittlerer Jahrestemperatur)
42 die Isochimene (Linie gleicher mittlerer Wintertemperatur)
43 die Isothere (Linie gleicher Sommertemperatur)
44 die Isohelie (Linie gleicher Sonnenscheindauer)
45 die Isohyete (Linie gleicher Niederschlagssumme)

46–52 die Windsysteme *n*

46 *u.* **47** die Kalmengürtel *m*
46 der äquatoriale Kalmengürtel
47 die subtrop. Stillengürtel *m* (Roßbreiten *f*)
48 der Nordostpassat
49 der Südostpassat
50 die Zonen *f* der veränderl. Westwinde *m*
51 die Zonen *f* der polaren Winde *m*
52 der Sommermonsun

53–58 die Klimate *n* **der Erde**

53 das äquatoriale Klima: der trop. Regengürtel
54 die beiden Trockengürtel *m*: die Wüsten- und Steppenzonen *f*
55 die beiden warm-gemäßigten Regengürtel *m*
56 das boreale Klima (Schnee-Wald-Klima)
57 *u.* **58** die polaren Klimate *n*
57 das Tundrenklima
58 das Klima ewigen Frostes *m*

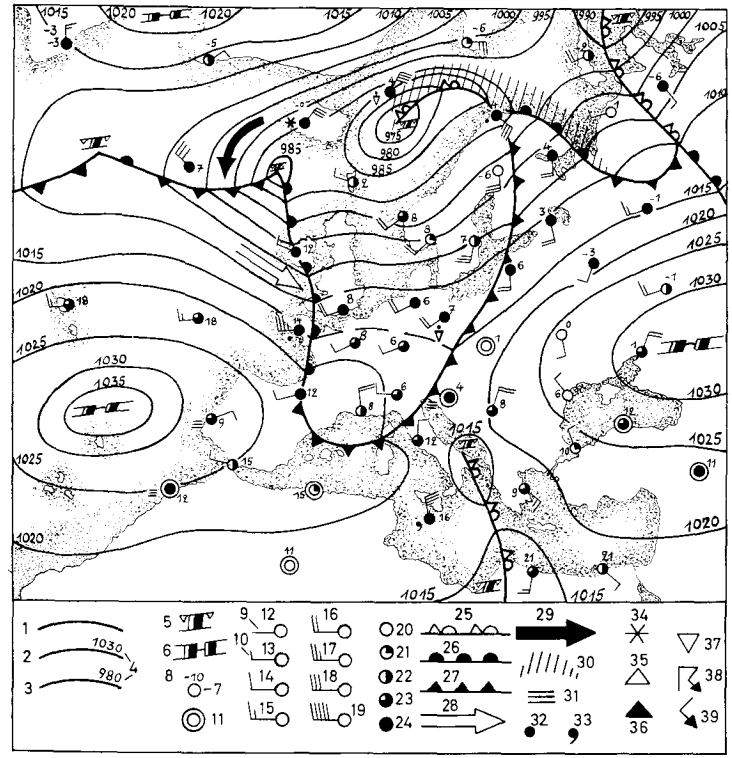

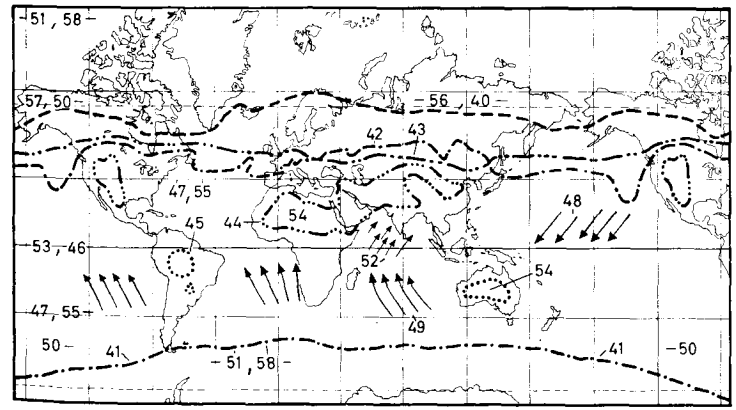

1 das Quecksilberbarometer, ein Heberbarometer *n*, ein Flüssigkeitsbarometer *n*
2 die Quecksilbersäule
3 die Millibarteilung (Millimeterteilung)
4 der Barograph, ein selbstschreibendes Aneroidbarometer
5 die Trommel
6 der Dosensatz
7 der Schreibhebel
8 der Hygrograph
9 das Feuchtigkeitsmeßelement (die Haarharfe)
10 die Standkorrektion
11 die Amplitudeneinstellung
12 der Schreibarm
13 die Schreibfeder
14 die Wechselräder *n* für das Uhrwerk
15 der Ausschalter für den Schreibarm
16 die Trommel
17 die Zeitteilung
18 das Gehäuse
19 der Thermograph
20 die Trommel
21 der Schreibhebel
22 das Meßelement
23 das Silverdisk-Pyrheliometer, ein Instrument *n* zur Messung der Energie der Sonnenstrahlen *m*
24 die Silberscheibe
25 das Thermometer
26 die isolierende Holzverkleidung
27 der Tubus, mit Diaphragma *n*
28 das Windmeßgerät (der Windmesser, das Anemometer)
29 das Gerät zur Anzeige der Windgeschwindigkeit *f*
30 der Schalenstern mit Hohlschalen *f*
31 das Gerät zur Anzeige der Windrichtung *f*
32 die Windfahne
33 das Aspirationspsychrometer
34 das „trockene" Thermometer
35 das „feuchte" Thermometer
36 das Strahlungsschutzrohr
37 das Saugrohr
38 der schreibende Regenmesser
39 das Schutzgehäuse
40 das Auffanggefäß
41 das Regendach
42 die Registriervorrichtung
43 das Heberrohr
44 der Niederschlagsmesser (Regenmesser)
45 das Auffanggefäß
46 der Sammelbehälter
47 das Meßglas
48 das Schneekreuz
49 die Thermometerhütte
50 der Hygrograph
51 der Thermograph
52 das Psychrometer
53 *u.* **54** Extremthermometer *n*
53 das Maximumthermometer
54 das Minimumthermometer
55 das Radiosondengespann
56 der Wasserstoffballon
57 der Fallschirm
58 der Radarreflektor mit Abstandsschnur *f*
59 der Instrumentenkasten mit Radiosonde *f* (ein Kurzwellensender *m*) und Antenne *f*
60 das Transmissometer, ein Sichtweitenmeßgerät *n*
61 das Registriergerät
62 der Sender
63 der Empfänger
64 der Wettersatellit (ITOS-Satellit)
65 Wärmeregulierungsklappen *f*
66 der Solarzellenausleger
67 die Fernsehkamera
68 die Antenne
69 der Sonnensensor
70 die Telemetrieantenne
71 das Radiometer

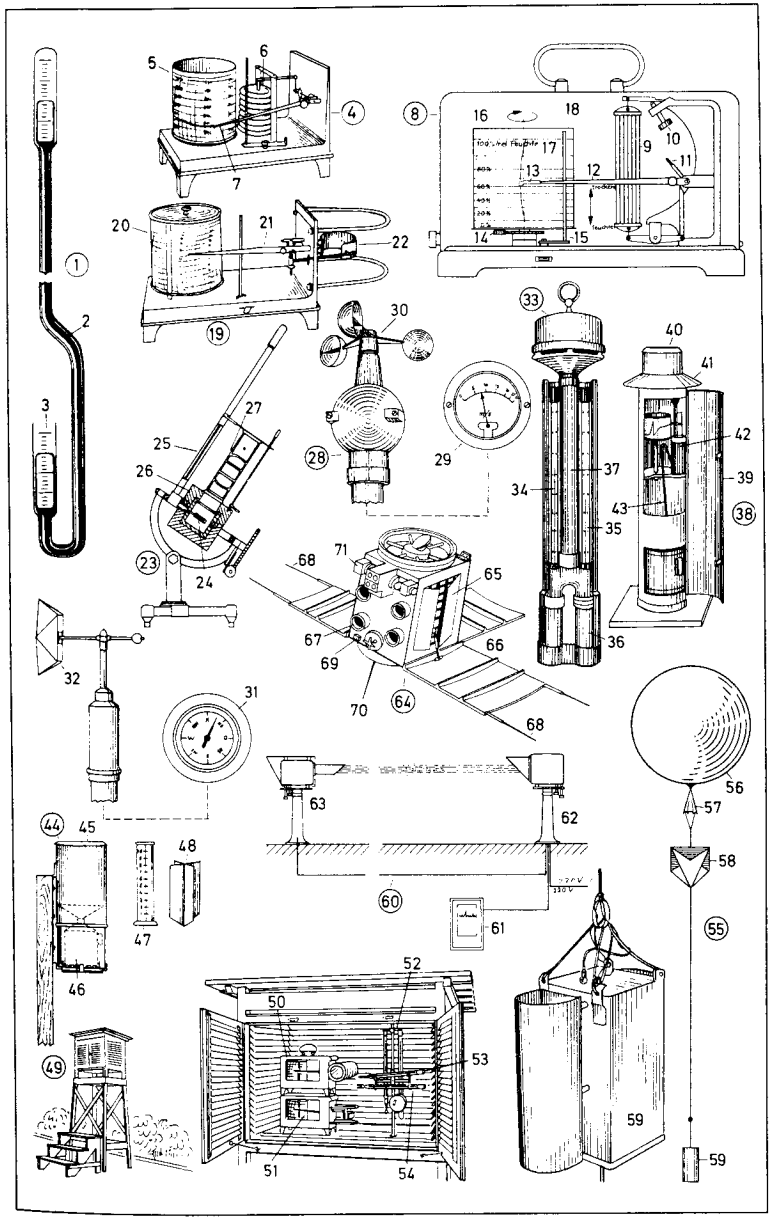

1–5 der Schalenaufbau der Erde
1 die Erdkruste
2 die Fließzone
3 der Mantel
4 die Zwischenschicht
5 der Kern (Erdkern)
6–12 die hypsometr. Kurve der Erdoberfläche
6 die Gipfelung
7 die Kontinentaltafel
8 der Schelf (Kontinentalsockel)
9 der Kontinentalabhang
10 die Tiefseetafel
11 der Meeresspiegel
12 der Tiefseegraben
13–28 der Vulkanismus
13 der Schildvulkan
14 die Lavadecke (der Deckenerguß)
15 der tätige Vulkan, ein Stratovulkan *m* (Schichtvulkan)
16 der Vulkankrater (Krater)
17 der Schlot (Eruptionskanal)
18 der Lavastrom
19 der Tuff (die vulkan. Lockermassen *f*)
20 der Subvulkan
21 der Geysir (Geiser, die Springquelle)
22 die Wasser-und-Dampf-Fontäne
23 die Sinterterrassen *f*
24 der Wallberg
25 das Maar
26 der Tuffwall
27 die Schlotbrekzie
28 der Schlot des erloschenen Vulkans *m*
29–31 der Tiefenmagmatismus
29 der Batholit (das Tiefengestein)
30 der Lakkolith, eine Intrusion
31 der Lagergang, eineErzlagerstätte
32–38 das Erdbeben
(*Arten*: das tekton. Beben, vulkan. Beben, Einsturzbeben)
und die Erdbebenkunde
(Seismologie)
32 das Hypozentrum (der Erdbebenherd)
33 das Epizentrum (der Oberflächenpunkt senkrecht über dem Hypozentrum *n*)
34 die Herdtiefe
35 der Stoßstrahl
36 die Oberflächenwellen *f* (Erdbebenwellen)
37 die Isoseiste (Verbindungslinie *f* der Orte *m* gleicher Bebenstärke *f*)
38 das Epizentralgebiet (makroseism. Schüttergebiet)
39 der Horizontalseismograph
(Seismometer *n*, Erdbebenmesser *m*)
40 der magnetische Dämpfer
41 der Justierknopf für die Eigenperiode des Pendels *n*
42 das Federgelenk für die Pendelaufhängung
43 die Pendelmasse (stationäre Masse)
44 die Induktionsspulen *f* für den Anzeigestrom des Registriergalvanometers *n*
45–54 Erdbebenwirkungen *f* (die Makroseismik)
45 der Wasserfall
46 der Bergrutsch (Erdrutsch, Felssturz)
47 der Schuttstrom (das Ablagerungsgebiet)
48 die Abrißnische
49 der Einsturztrichter
50 die Geländeverschiebung (der Geländeabbruch)
51 der Schlammerguß (Schlammkegel)
52 die Erdspalte (der Bodenriß)
53 die Flutwelle, bei Seebeben *n*
54 der gehobene Strand (die Strandterrasse)

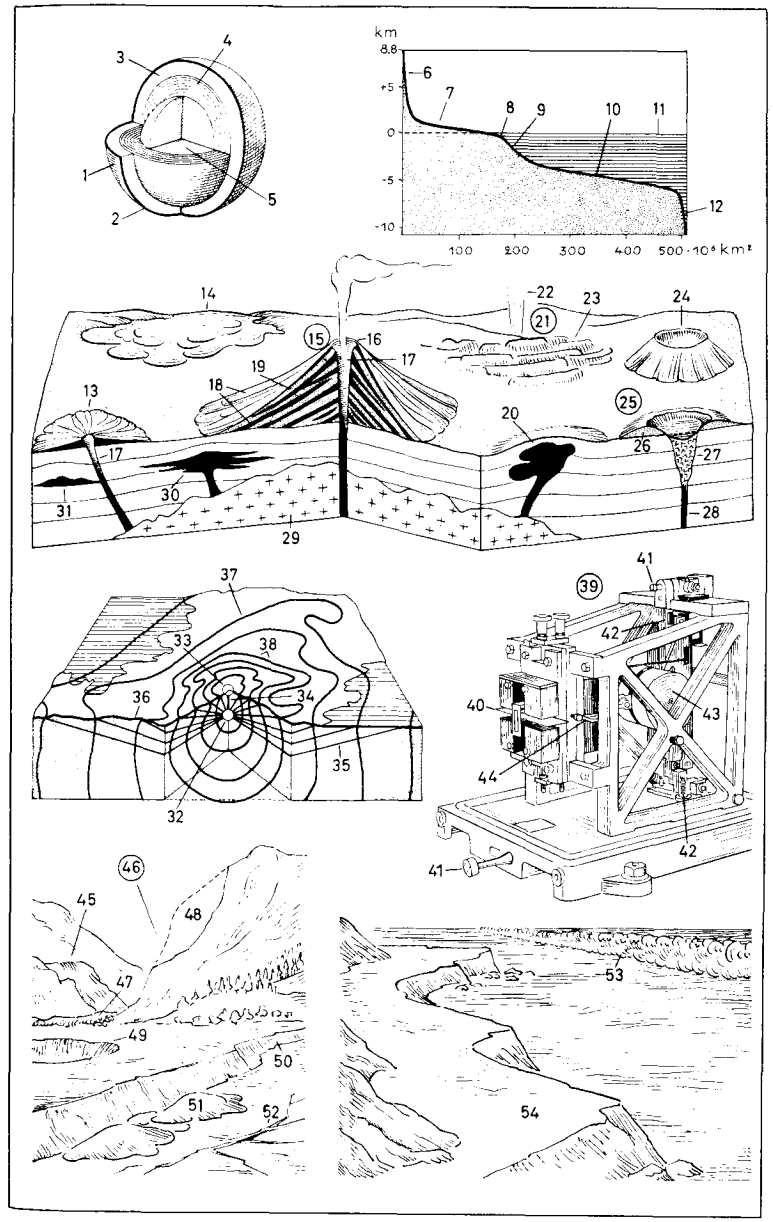

1–33 Geologie
1 die Lagerung der Sedimentgesteine *n*
2 das Streichen
3 das Fallen (die Fallrichtung)
4–20 die Gebirgsbewegungen *f*
4–11 das Bruchschollengebirge
4 die Verwerfung (der Bruch)
5 die Verwerfungslinie
6 die Sprunghöhe
7 die Überschiebung
8–11 zusammengesetzte Störungen *f*
8 der Staffelbruch
9 die Pultscholle
10 der Horst
11 der Grabenbruch
12–20 das Faltengebirge
12 die stehende Falte
13 die schiefe Falte
14 die überkippte Falte
15 die liegende Falte
16 der Sattel (die Antiklinale)
17 die Sattelachse
18 die Mulde (Synklinale)
19 die Muldenachse
20 das Bruchfaltengebirge
21 das gespannte (artesische) **Grundwasser**
22 die wasserführende Schicht
23 das undurchlässige Gestein
24 das Einzugsgebiet
25 die Brunnenröhre
26 das emporquellende Wasser, ein artesischer Brunnen *m*
27 die Erdöllagerstätte an einer Antiklinale
28 die undurchlässige Schicht
29 die poröse Schicht als Speichergestein *n*
30 das Erdgas, eine Gaskappe
31 das Erdöl
32 das Wasser (Randwasser)
33 der Bohrturm
34 das Mittelgebirge
35 die Bergkuppe
36 der Bergrücken (Kamm)
37 der Berghang (Abhang)
38 die Hangquelle
39–47 das Hochgebirge
39 die Bergkette, ein Bergmassiv *n*
40 der Gipfel (Berggipfel, die Bergspitze)
41 die Felsschulter
42 der Bergsattel
43 die Wand (Steilwand)
44 die Hangrinne
45 die Schutthalde (das Felsgeröll)
46 der Saumpfad
47 der Paß (Bergpaß)
48–56 das Gletschereis
48 das Firnfeld (Kar)
49 der Talgletscher
50 die Gletscherspalte
51 das Gletschertor
52 der Gletscherbach
53 die Seitenmoräne (Wallmoräne)
54 die Mittelmoräne
55 die Endmoräne
56 der Gletschertisch

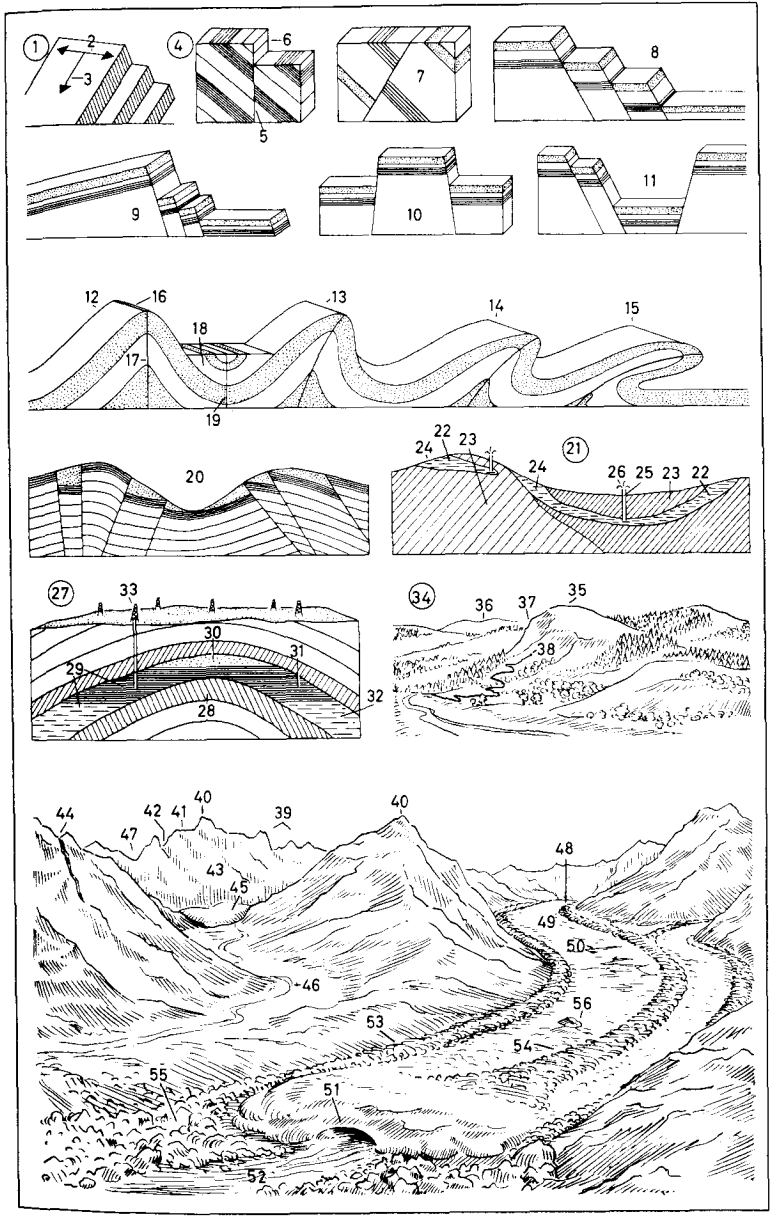

1–13 die Flußlandschaft
1 die Flußmündung, ein Delta *n*
2 der Mündungsarm, ein Flußarm *m*
3 der See
4 das Ufer
5 die Halbinsel
6 die Insel
7 die Bucht
8 der Bach
9 der Schwemmkegel
10 die Verlandungszone
11 der Mäander (die Flußwindung)
12 der Umlaufberg
13 die Wiesenaue
14–24 das Moor
14 das Flachmoor
15 die Muddeschichten *f*
16 das Wasserkissen
17 der Schilf- und Seggentorf
18 der Erlenbruchtorf
19 das Hochmoor
20 die jüngere Moostorfmasse
21 der Grenzhorizont
22 die ältere Moostorfmasse
23 der Moortümpel
24 die Verwässerungszone
25–31 die Steilküste
25 die Klippe
26 das Meer (die See)
27 die Brandung
28 das Kliff (der Steilhang)
29 das Brandungsgeröll (Strandgeröll)
30 die Brandungshohlkehle
31 die Abrasionsplatte (Brandungsplatte)
32 das Atoll (das Lagunenriff, Kranzriff), ein Korallenriff *n*
33 die Lagune
34 der Strandkanal
35–44 die Flachküste (Strandebene, der Strand)
35 der Strandwall (die Flutgrenze)
36 die Uferwellen *f*
37 die Buhne
38 der Buhnenkopf
39 die Wanderdüne, eine Düne
40 die Sicheldüne
41 die Rippelmarken *f*
42 die Kupste
43 der Windflüchter
44 der Strandsee
45 der Cañon
46 das Plateau (die Hochfläche)
47 die Felsterrasse
48 das Schichtgestein
49 die Schichtstufe
50 die Kluft
51 der Cañonfluß
52–56 Talformen *f [Querschnitt]*
52 die Klamm
53 das Kerbtal
54 das offene Kerbtal
55 das Sohlental
56 das Muldental
57–70 die Tallandschaft (das Flußtal)
57 der Prallhang (Steilhang)
58 der Gleithang (Flachhang)
59 der Tafelberg
60 der Höhenzug
61 der Fluß
62 die Flußaue (Talaue)
63 die Felsterrasse
64 die Schotterterrasse
65 die Tallehne
66 die Anhöhe (der Hügel)
67 die Talsohle (der Talgrund)
68 das Flußbett
69 die Ablagerungen *f*
70 die Felssohle
71–83 die Karsterscheinungen *f* im Kalkstein *m*
71 die Doline, ein Einsturztrichter *m*
72 das Polje
73 die Flußversickerung
74 die Karstquelle
75 das Trockental
76 das Höhlensystem
77 der Karstwasserspiegel
78 die undurchlässige Gesteinsschicht
79 die Tropfsteinhöhle (Karsthöhle)
80 *u.* **81** Tropfsteine *m*
80 der Stalaktit
81 der Stalagmit
82 die Sintersäule (Tropfsteinsäule)
83 der Höhlenfluß

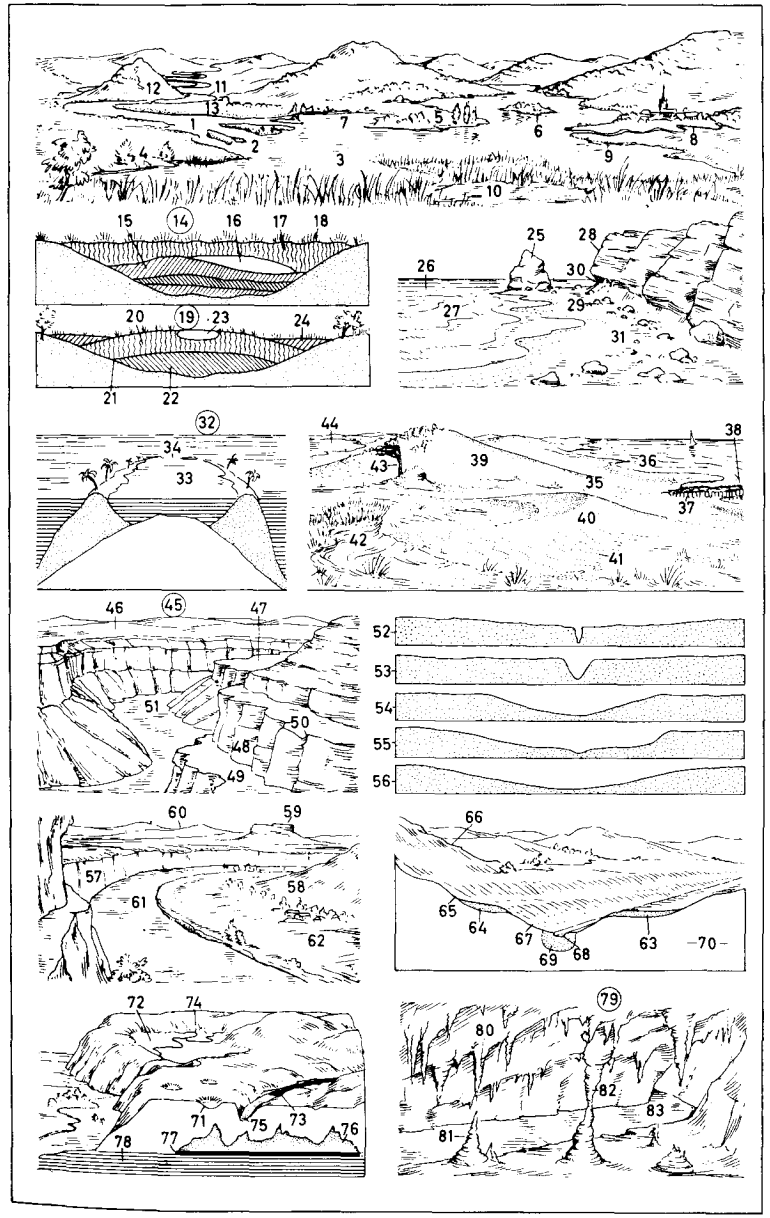

1–7 das Gradnetz der Erde
1 der Äquator
2 ein Breitenkreis *m*
3 der Pol (Nordpol oder Südpol *m*), ein Erdpol *m*
4 der Meridian (Längenhalbkreis)
5 der Nullmeridian
6 die geographische Breite
7 die geographische Länge
8 *u.* **9 Kartennetzentwürfe** *m*
8 die Kegelprojektion
9 die Zylinderprojektion
10–45 die Erdkarte (Weltkarte)
10 die Wendekreise *m*
11 die Polarkreise *m*
12–18 die Erdteile *m* (Kontinente)
12 *u.* **13** Amerika *n*
12 Nordamerika *n*
13 Südamerika *n*
14 Afrika *n*
15 *u.* **16** Eurasien *n*
15 Europa *n*
16 Asien *n*
17 Australien *n*
18 die Antarktis
19–26 das Weltmeer
19 der Große (Stille, Pazif.) Ozean
20 der Atlantische Ozean
21 das Nördl. Eismeer
22 das Südl. Eismeer
23 der Indische Ozean
24 die Straße von Gibraltar, eine Meeresstraße
25 das Mittelmeer (europäische Mittelmeer)
26 die Nordsee, ein Randmeer *n*
27–29 die Legende (Zeichenerklärung)
27 die kalte Meeresströmung
28 die warme Meeresströmung
29 der Maßstab
30–45 die Meeresströmungen *f*
30 der Golfstrom
31 der Kuroschio
32 der Nordäqatorialstrom
33 der Äquatoriale Gegenstrom
34 der Südäquatorialstrom
35 der Brasilstrom
36 der Somalistrom
37 der Agulhasstrom
38 der Ostaustralstrom
39 der Kalifornische Strom
40 der Labradorstrom
41 der Kanarienstrom
42 der Humboldtstrom (Perustrom)
43 der Benguellastrom
44 die Westwinddrift
45 der Westaustralstrom
46–62 die Vermessung (Landesvermessung, Erdmessung, Geodäsie)
46 die Nivellierung (geometrische Höhenmessung)
47 die Meßlatte
48 das Nivellierinstrument, ein Zielfernrohr *n*
49 der trigonometrische Punkt
50 das Standgerüst
51 das Signalgerüst
52–62 der Theodolit, ein Winkelmeßgerät *n*
52 der Mikrometerknopf
53 das Mikroskopokular
54 der Höhenfeintrieb
55 die Höhenklemme
56 der Seitenfeintrieb
57 die Seitenklemme
58 der Einstellknopf für den Beleuchtungsspiegel
59 der Beleuchtungsspiegel
60 das Fernrohr
61 die Querlibelle
62 die Kreisverstellung
63–66 die Luftbildmessung (Bildmessung, Fotogrammetrie, Fototopographie)
63 die Reihenmeßkammer
64 das Stereotop
65 der Storchschnabel (Pantograph)
66 der Stereoplanigraph

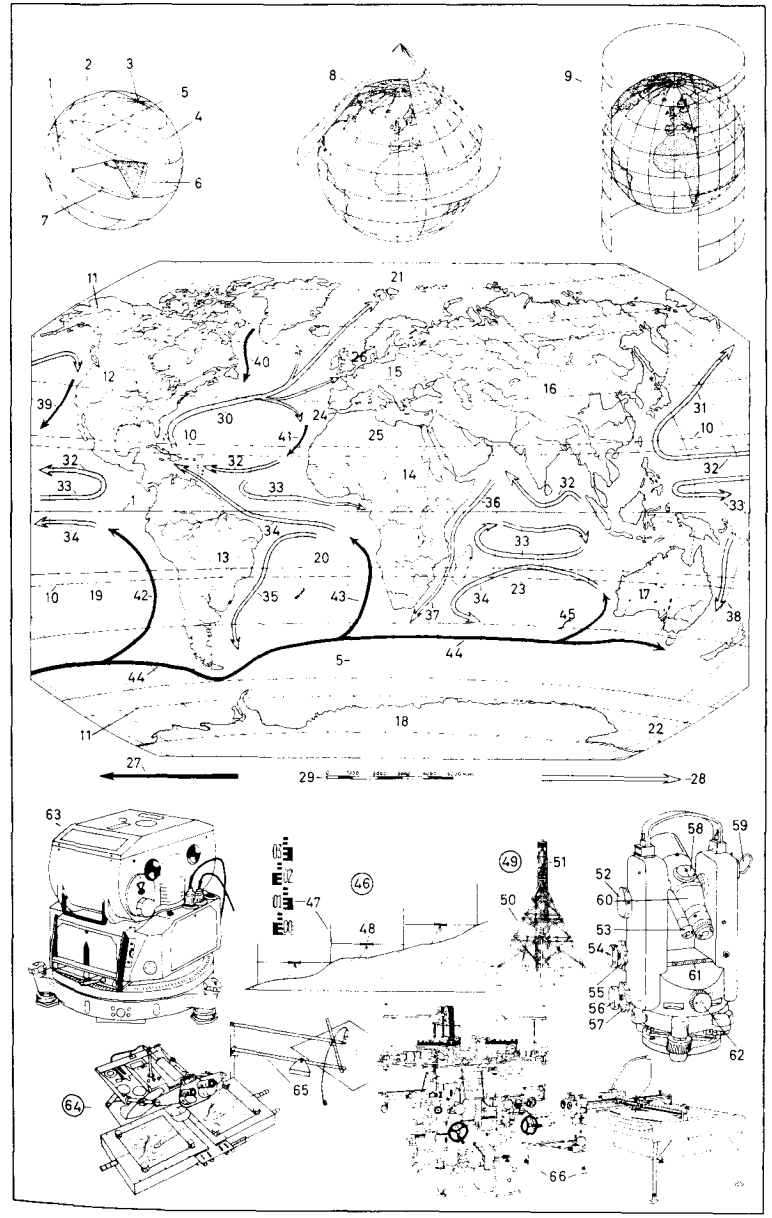

1–114 die Kartenzeichen einer Karte 1:25000

1 der Nadelwald
2 die Lichtung
3 das Forstamt
4 der Laubwald
5 die Heide
6 der Sand
7 der Strandhafer
8 der Leuchtturm
9 die Wattengrenze
10 die Bake
11 die Tiefenlinien *f* (Isobathen)
12 die Eisenbahnfähre (das Trajekt)
13 das Feuerschiff
14 der Mischwald
15 das Buschwerk
16 die Autobahn mit Auffahrt *f*
17 die Bundesstraße (Fernverkehrsstraße)
18 die Wiese
19 die nasse Wiese
20 der Bruch (das Moor)
21 die Hauptstrecke (Hauptlinie, Hauptbahn)
22 die Bahnunterführung
23 die Nebenbahn
24 die Blockstelle
25 die Kleinbahn
26 der Planübergang
27 die Haltestelle
28 die Villenkolonie
29 der Pegel
30 die Straße III. Ordnung
31 die Windmühle
32 das Gradierwerk (die Saline)
33 der Funkturm
34 das Bergwerk
35 das verlassene Bergwerk
36 die Straße II. Ordnung
37 die Fabrik
38 der Schornstein
39 der Drahtzaun
40 die Straßenüberfahrt
41 der Bahnhof
42 die Bahnüberführung
43 der Fußweg
44 der Durchlaß
45 der schiffbare Strom
46 die Schiffbrücke
47 die Wagenfähre
48 die Steinmole
49 das Leuchtfeuer
50 die Steinbrücke
51 die Stadt
52 der Marktplatz
53 die große Kirche mit 2 Türmen *m*
54 das öffentliche Gebäude
55 die Straßenbrücke
56 die eiserne Brücke
57 der Kanal
58 die Kammerschleuse
59 die Landungsbrücke
60 die Personenfähre
61 die Kapelle
62 die Höhenlinien *f* (Isohypsen)
63 das Kloster
64 die weit sichtbare Kirche
65 der Weinberg
66 das Wehr
67 die Seilbahn
68 der Aussichtsturm
69 die Stauschleuse
70 der Tunnel
71 der trigonometr. Punkt
72 die Ruine
73 das Windrad
74 die Festung
75 das Altwasser
76 der Fluß
77 die Wassermühle
78 der Steg
79 der Teich
80 der Bach
81 der Wasserturm
82 die Quelle
83 die Straße I. Ordnung
84 der Hohlweg
85 die Höhle
86 der Kalkofen
87 der Steinbruch
88 die Tongrube
89 die Ziegelei
90 die Wirtschaftsbahn
91 der Landeplatz
92 das Denkmal
93 das Schlachtfeld
94 das Gut, eine Domäne
95 die Mauer
96 das Schloß
97 der Park
98 die Hecke
99 der unterhaltene Fahrweg
100 der Ziehbrunnen
101 der Einzelhof (Weiler, Einödhof)
102 der Feld- und Waldweg
103 die Kreisgrenze

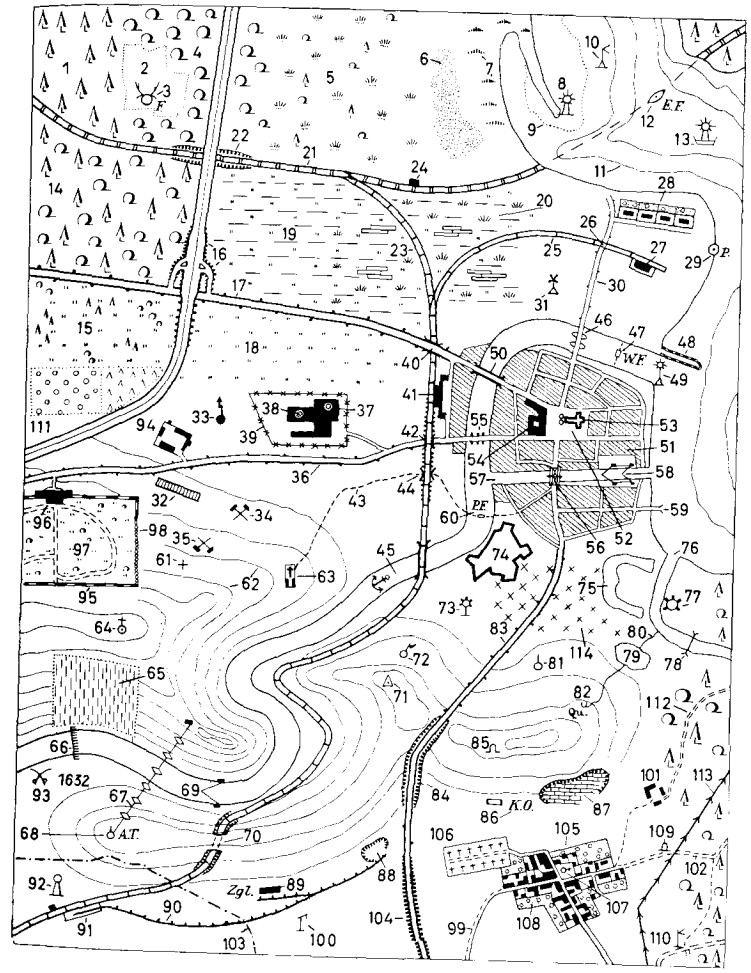

104 der Damm
105 das Dorf
106 der Friedhof
107 die Dorfkirche
108 der Obstgarten
109 der Meilenstein
110 der Wegweiser
111 die Baumschule
112 die Schneise
113 die Starkstromleitung
114 die Hopfenanpflanzung (der Hopfengarten)

1–18 der Kopf (das Haupt)
1 der Scheitel (Wirbel)
2 das Hinterhaupt
3 das Kopfhaar (Haar)
4–17 das Gesicht (Antlitz)
4 *u.* **5** die Stirn
4 der Stirnhöcker
5 der Stirnwulst
6 die Schläfe
7 das Auge
8 das Jochbein (Wangenbein, der Backenknochen)
9 die Wange (Kinnbacke, Backe)
10 die Nase
11 die Nasen-Lippen-Furche
12 das Philtrum (die Oberlippenrinne)
13 der Mund
14 der Mundwinkel
15 das Kinn
16 das Kinngrübchen (Grübchen)
17 die Kinnlade
18 das Ohr
19–21 der Hals
19 die Kehle (Gurgel)
20 *ugs.* die Drosselgrube
21 der Nacken (das Genick)
22–41 der Rumpf
22–25 der Rücken
22 die Schulter
23 das Schulterblatt
24 die Lende
25 das Kreuz
26 die Achsel (Achselhöhle, Achselgrube)
27 die Achselhaare *n*
28–30 die Brust (der Brustkorb)
28 *u.* **29** die Brüste (die Brust, Büste)
28 die Brustwarze
29 der Warzenhof
30 der Busen
31 die Taille
32 die Flanke (Weiche)
33 die Hüfte
34 der Nabel
35–37 der Bauch (das Abdomen)
35 der Oberbauch
36 der Mittelbauch
37 der Unterbauch (Unterleib)
38 die Leistenbeuge (Leiste)
39 die Scham
40 das Gesäß (die Gesäßbacke, *ugs.* Hinterbacke, das Hinterteil)
41 die Afterfurche
42 die Gesäßfalte
43–48 der Arm
43 der Oberarm
44 die Armbeuge
45 der Ellbogen (Ellenbogen)
46 der Unterarm
47 die Hand
48 die Faust
49–54 das Bein
49 der Oberschenkel
50 das Knie
51 die Kniekehle (Kniebeuge)
52 der Unterschenkel
53 die Wade
54 der Fuß

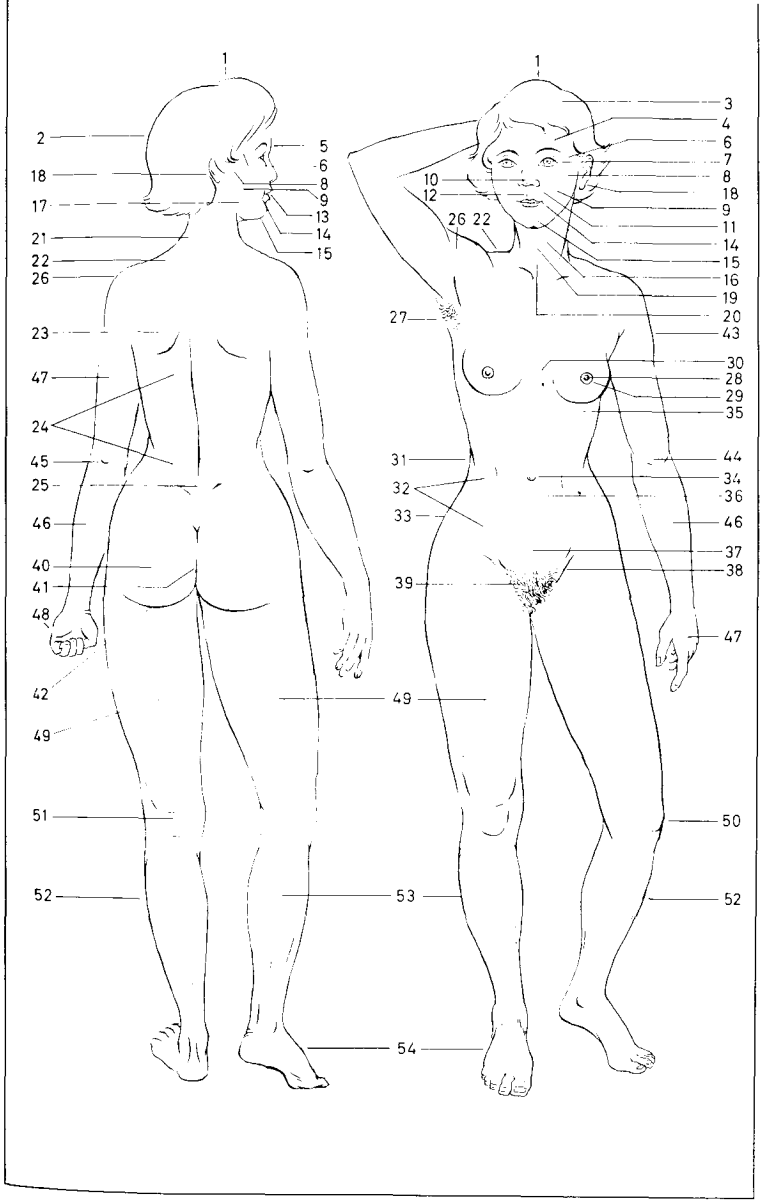

1–29 das Skelett (Knochengerüst, Gerippe, Gebein, die Knochen *m*)
1 der Schädel
2–5 die Wirbelsäule (das Rückgrat)
2 der Halswirbel
3 der Brustwirbel
4 der Lendenwirbel
5 das Steißbein
6 *u.* **7** der Schultergürtel
6 das Schlüsselbein
7 das Schulterblatt
8–11 der Brustkorb
8 das Brustbein
9 die echten Rippen *f* (wahren Rippen)
10 die falschen Rippen *f*
11 der Rippenknorpel
12–14 der Arm
12 das Oberarmbein (der Oberarmknochen)
13 die Speiche
14 die Elle
15–17 die Hand
15 der Handwurzelknochen
16 der Mittelhandknochen
17 der Fingerknochen (das Fingerglied)
18–21 das Becken
18 das Hüftbein
19 das Sitzbein
20 das Schambein
21 das Kreuzbein
22–25 das Bein
22 das Oberschenkelbein
23 die Kniescheibe
24 das Wadenbein
25 das Schienbein
26–29 der Fuß
26 die Fußwurzelknochen *m*
27 das Fersenbein
28 die Vorfußknochen *m*
29 die Zehenknochen *m*
30–41 der Schädel
30 das Stirnbein
31 das linke Scheitelbein
32 das Hinterhauptsbein
33 das Schläfenbein
34 der Gehörgang
35 das Unterkieferbein (der Unterkiefer)
36 das Oberkieferbein (der Oberkiefer)
37 das Jochbein
38 das Keilbein
39 das Siebbein
40 das Tränenbein
41 das Nasenbein

42–55 der Kopf [Schnitt]
42 das Großhirn
43 die Hirnanhangdrüse
44 der Balken
45 das Kleinhirn
46 die Brücke
47 das verlängerte Mark
48 das Rückenmark
49 die Speiseröhre
50 die Luftröhre
51 der Kehldeckel
52 die Zunge
53 die Nasenhöhle
54 die Keilbeinhöhle
55 die Stirnhöhle
56–65 das Gleichgewichts- und Gehörorgan
56–58 das äußere Ohr
56 die Ohrmuschel
57 das Ohrläppchen
58 der Gehörgang
59–61 das Mittelohr
59 das Trommelfell
60 die Paukenhöhle
61 die Gehörknöchelchen *n*: der Hammer, der Amboß, der Steigbügel
62–64 das innere Ohr
62 das Labyrinth
63 die Schnecke
64 der Gehörnerv
65 die Eustachische Röhre

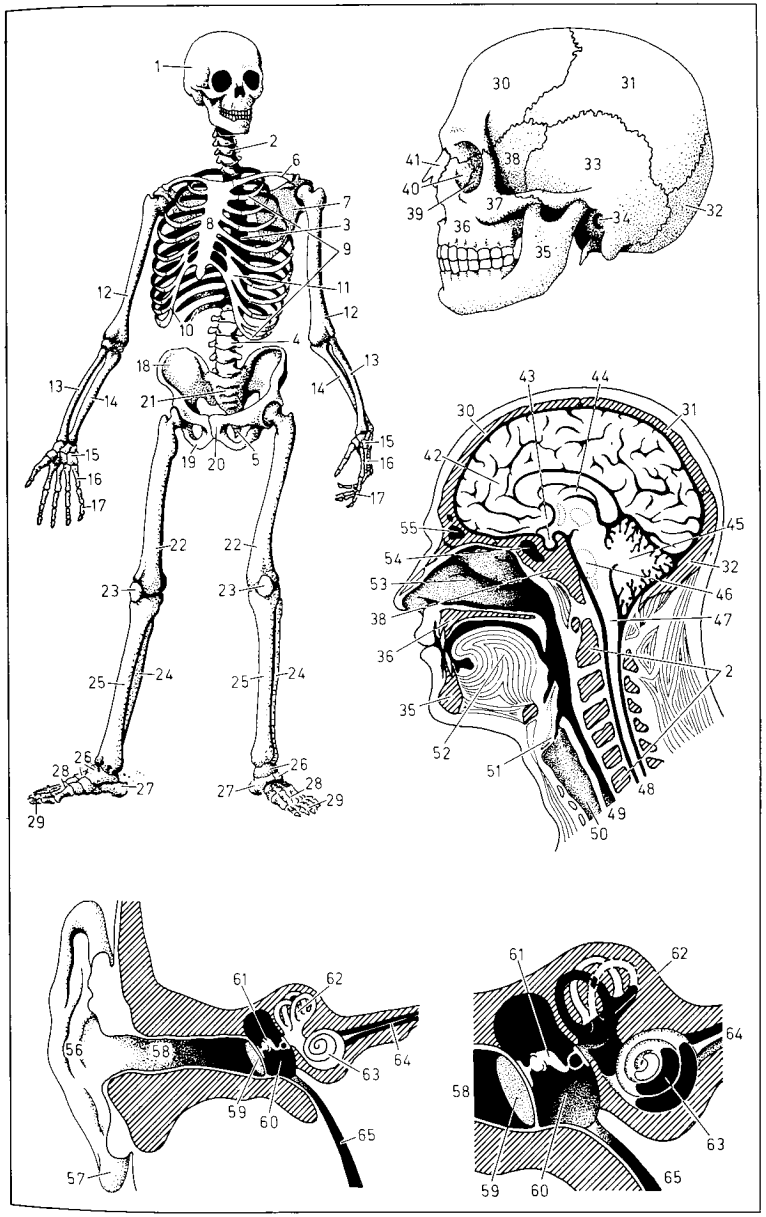

1–21 der Blutkreislauf
1 die Halsschlagader, eine Arterie
2 die Halsblutader, eine Vene
3 die Schläfenschlagader
4 die Schläfenvene
5 die Stirnschlagader
6 die Stirnvene
7 die Schlüsselbeinschlagader
8 die Schlüsselbeinvene
9 die obere Hohlvene
10 der Aortenbogen (die Aorta)
11 die Lungenschlagader [mit venösem Blut *n*]
12 die Lungenvene [mit arteriellem Blut *n*]
13 die Lungen *f*
14 das Herz
15 die untere Hohlvene
16 die Bauchaorta (absteigende Aorta)
17 die Hüftschlagader
18 die Hüftvene
19 die Schenkelschlagader
20 die Schienbeinschlagader
21 die Pulsschlagader
22–33 das Nervensystem
22 das Großhirn
23 das Zwischenhirn
24 das verlängerte Mark
25 das Rückenmark
26 die Brustnerven *m*
27 das Armgeflecht
28 der Speichennerv
29 der Ellennerv
30 der Hüftnerv (Beinnerv, Ischiasnerv) [hinten liegend]
31 der Schenkelnerv
32 der Schienbeinnerv
33 der Wadennerv
34–64 die Muskulatur
34 der Kopfhalter (Nicker)
35 der Schultermuskel (Deltamuskel)
36 der große Brustmuskel
37 der zweiköpfige Armmuskel (Bizeps)
38 der dreiköpfige Armmuskel (Trizeps)
39 der Armspeichenmuskel
40 der Speichenbeuger
41 die kurzen Daumenmuskeln *m*
42 der große Sägemuskel
43 der schräge Bauchmuskel
44 der gerade Bauchmuskel
45 der Schneidermuskel
46 der Unterschenkelstrecker
47 der Schienbeinmuskel
48 die Achillessehne
49 der Abzieher der großen Zehe, ein Fußmuskel *m*
50 die Hinterhauptmuskeln *m*
51 die Nackenmuskeln *m*
52 der Kapuzenmuskel (Kappenmuskel)
53 der Untergrätenmuskel
54 der kleine runde Armmuskel
55 der große rund Armmuskel
56 der lange Speichenstrecker
57 der gemeinsame Fingerstrecker
58 der Ellenbeuger
59 der breite Rückenmuskel
60 der große Gesäßmuskel
61 der zweiköpfige Unterschenkelbeuger
62 der Zwillingswadenmuskel
63 der gemeinsame Zehenstrecker
64 der lange Wadenbeinmuskel

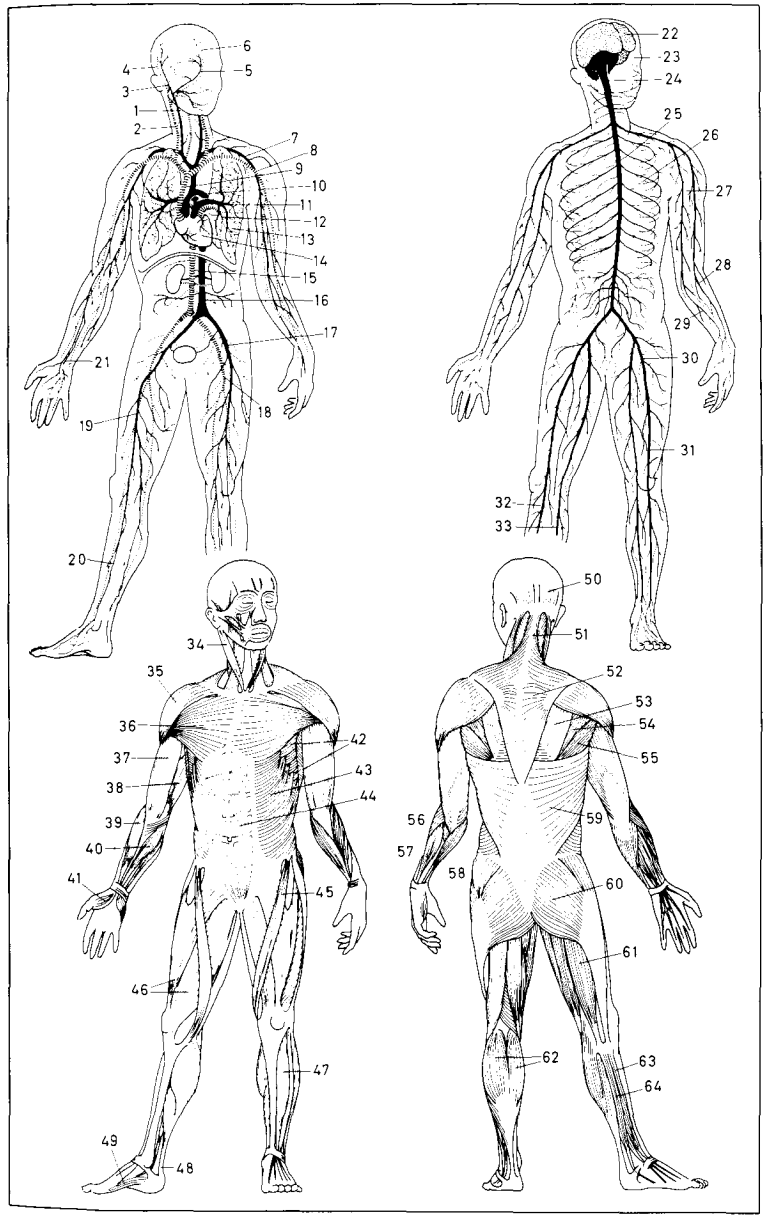

1–13 der Kopf und der Hals
1 der Kopfhalter (Kopfnicker, Nicker)
2 der Hinterhauptmuskel
3 der Schläfenmuskel
4 der Stirnmuskel
5 der Ringmuskel des Auges *n*
6 mimische Gesichtsmuskeln *m*
7 der große Kaumuskel
8 der Ringmuskel des Mundes *m*
9 die Ohrspeicheldrüse
10 der Lymphknoten; *falsch:* die Lymphdrüse
11 die Unterkieferdrüse
12 die Halsmuskeln *m*
13 der Adamsapfel [nur beim Mann]
14–37 der Mund und der Rachen
14 die Oberlippe
15 das Zahnfleisch
16–18 das Gebiß
16 die Schneidezähne *m*
17 der Eckzahn
18 die Backenzähne *m*
19 der Mundwinkel
20 der harte Gaumen
21 der weiche Gaumen (das Gaumensegel)
22 das Zäpfchen
23 die Gaumenmandel (Mandel)
24 die Rachenhöhle (der Rachen)
25 die Zunge
26 die Unterlippe
27 der Oberkiefer
28–37 der Zahn
28 die Wurzelhaut
29 der Zement
30 der Zahnschmelz
31 das Zahnbein
32 das Zahnmark (die Pulpa)
33 die Nerven *m* und Blutgefäße *n*
34 der Schneidezahn
35 der Backenzahn
36 die Wurzel
37 die Krone
38–51 das Auge
38 die Augenbraue
39 das Oberlid
40 das Unterlid
41 die Wimper
42 die Iris (Regenbogenhaut)
43 die Pupille
44 die Augenmuskeln *m*
45 der Augapfel
46 der Glaskörper
47 die Hornhaut
48 die Linse
49 die Netzhaut
50 der blinde Fleck
51 der Sehnerv
52–63 der Fuß
52 die große Zehe (der große Zeh)
53 die zweite Zehe
54 die Mittelzehe
55 die vierte Zehe
56 die kleine Zehe
57 der Zehennagel
58 der Ballen
59 der Wadenbeinknöchel (Knöchel)
60 der Schienbeinknöchel
61 der Fußrücken (Spann, Rist)
62 die Fußsohle
63 die Ferse (Hacke, der Hacken)
64–83 die Hand
64 der Daumen
65 der Zeigefinger
66 der Mittelfinger
67 der Ringfinger
68 der kleine Finger
69 der Speichenrand
70 der Ellenrand
71 der Handteller (die Hohlhand)
72–74 die Handlinien *f*
72 die Lebenslinie
73 die Kopflinie
74 die Herzlinie
75 der Daumenballen
76 das Handgelenk (die Handwurzel)
77 das Fingerglied
78 die Fingerbeere
79 die Fingerspitze
80 der Fingernagel (Nagel)
81 das Möndchen
82 der Knöchel
83 der Handrücken

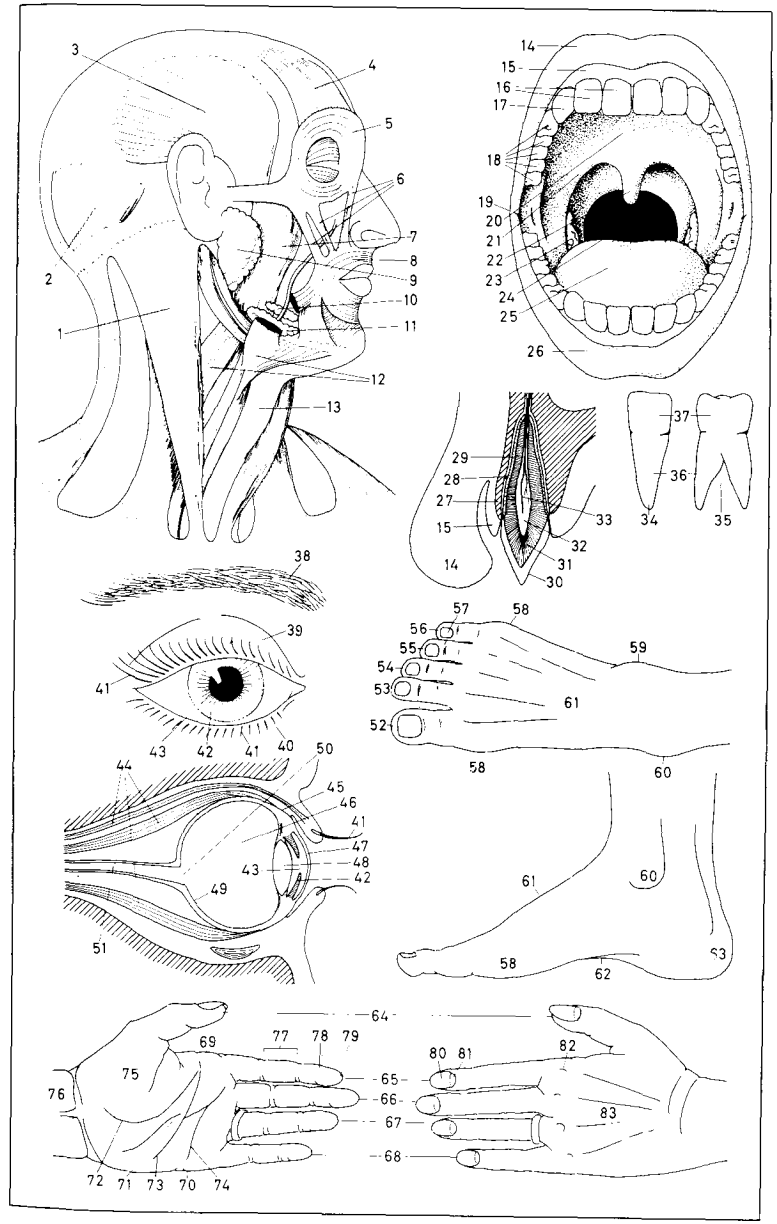

1–13 der Kopf und der Hals
1 der Kopfhalter (Kopfnicker, Nicker)
2 der Hinterhauptmuskel
3 der Schläfenmuskel
4 der Stirnmuskel
5 der Ringmuskel des Auges *n*
6 mimische Gesichtsmuskeln *m*
7 der große Kaumuskel
8 der Ringmuskel des Mundes *m*
9 die Ohrspeicheldrüse
10 der Lymphknoten; *falsch:* die Lymphdrüse
11 die Unterkieferdrüse
12 die Halsmuskeln *m*
13 der Adamsapfel [nur beim Mann]
14–37 der Mund und der Rachen
14 die Oberlippe
15 das Zahnfleisch
16–18 das Gebiß
16 die Schneidezähne *m*
17 der Eckzahn
18 die Backenzähne *m*
19 der Mundwinkel
20 der harte Gaumen
21 der weiche Gaumen (das Gaumensegel)
22 das Zäpfchen
23 die Gaumenmandel (Mandel)
24 die Rachenhöhle (der Rachen)
25 die Zunge
26 die Unterlippe
27 der Oberkiefer
28–37 der Zahn
28 die Wurzelhaut
29 der Zement
30 der Zahnschmelz
31 das Zahnbein
32 das Zahnmark (die Pulpa)
33 die Nerven *m* und Blutgefäße *n*
34 der Schneidezahn
35 der Backenzahn
36 die Wurzel
37 die Krone
38–51 das Auge
38 die Augenbraue
39 das Oberlid
40 das Unterlid
41 die Wimper
42 die Iris (Regenbogenhaut)
43 die Pupille
44 die Augenmuskeln *m*
45 der Augapfel
46 der Glaskörper
47 die Hornhaut
48 die Linse
49 die Netzhaut
50 der blinde Fleck
51 der Sehnerv
52–63 der Fuß
52 die große Zehe (der große Zeh)
53 die zweite Zehe
54 die Mittelzehe
55 die vierte Zehe
56 die kleine Zehe
57 der Zehennagel
58 der Ballen
59 der Wadenbeinknöchel (Knöchel)
60 der Schienbeinknöchel
61 der Fußrücken (Spann, Rist)
62 die Fußsohle
63 die Ferse (Hacke, der Hacken)
64–83 die Hand
64 der Daumen
65 der Zeigefinger
66 der Mittelfinger
67 der Ringfinger
68 der kleine Finger
69 der Speichenrand
70 der Ellenrand
71 der Handteller (die Hohlhand)
72–74 die Handlinien *f*
72 die Lebenslinie
73 die Kopflinie
74 die Herzlinie
75 der Daumenballen
76 das Handgelenk (die Handwurzel)
77 das Fingerglied
78 die Fingerbeere
79 die Fingerspitze
80 der Fingernagel (Nagel)
81 das Möndchen
82 der Knöchel
83 der Handrücken

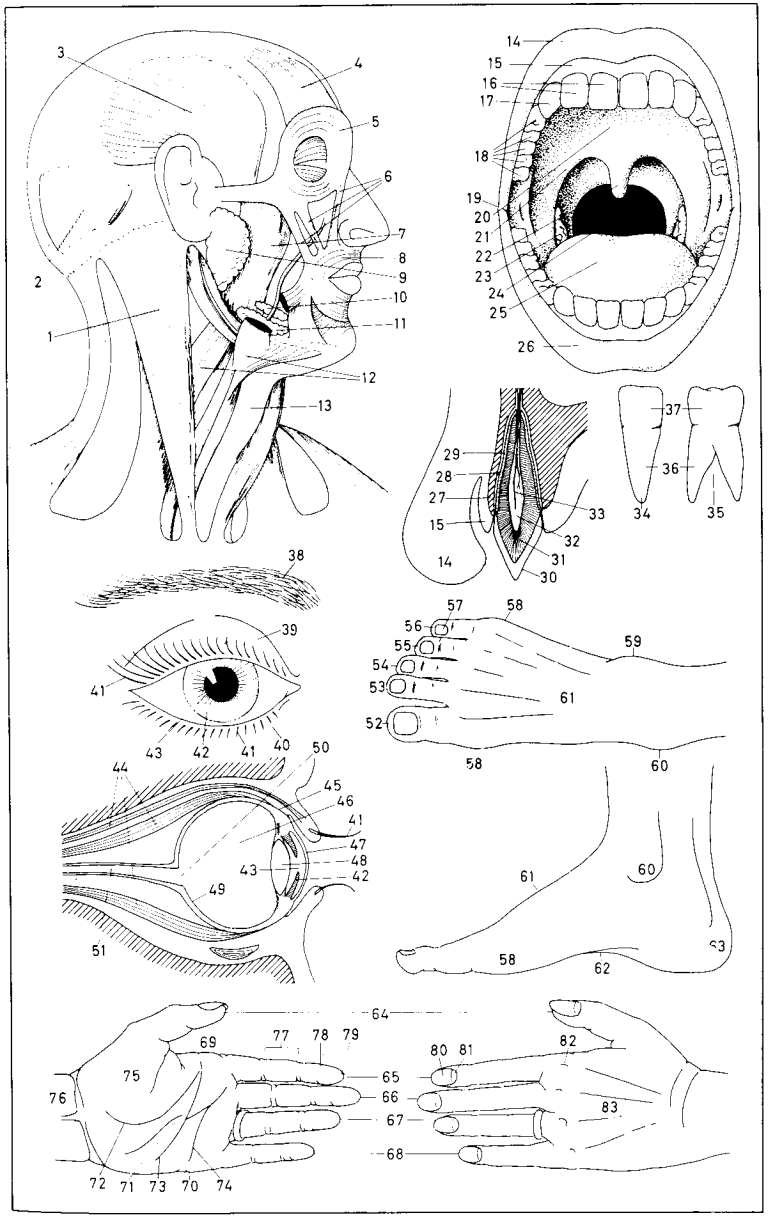

1–57 die inneren Organe *n* [von vorn]
1 die Schilddrüse
2 *u.* **3** der Kehlkopf
2 das Zungenbein
3 der Schildknorpel
4 die Luftröhre
5 der Luftröhrenast (die Bronchie)
6 *u.* **7** die Lunge
6 der rechte Lungenflügel
7 der obere Lungenlappen [Schnitt]
8 das Herz
9 das Zwerchfell
10 die Leber
11 die Gallenblase
12 die Milz
13 der Magen
14–22 der Darm
14–16 der Dünndarm
14 der Zwölffingerdarm
15 der Leerdarm
16 der Krummdarm
17–22 der Dickdarm
17 der Blinddarm
18 der Wurmfortsatz
19 der aufsteigende Grimmdarm
20 der querliegende Grimmdarm
21 der absteigende Grimmdarm
22 der Mastdarm
23 die Speiseröhre
24 *u.* **25** das Herz
24 das Herzohr
25 die vordere Längsfurche
26 das Zwerchfell
27 die Milz
28 die rechte Niere
29 die Nebenniere
30 *u.* **31** die linke Niere [Längsschnitt]
30 der Nierenkelch
31 das Nierenbecken
32 der Harnleiter
33 die Harnblase
34 *u.* **35** die Leber [hochgeklappt]
34 das Lederband
35 der Leberlappen
36 die Gallenblase
37 *u.* **38** der gemeinsame Gallengang
37 der Lebergang
38 der Gallenblasengang
39 die Pfortader
40 die Speiseröhre
41 *u.* **42** der Magen
41 der Magenmund
42 der Pförtner
43 der Zwölffingerdarm
44 die Bauchspeicheldrüse
45–57 das Herz [Längsschnitt]
45 der Vorhof
46 *u.* **47** die Herzklappen *f*
46 die dreizipflige Klappe
47 die Mitralklappe
48 das Segel
49 die Aortenklappe
50 die Pulmonalklappe
51 die Herzkammer
52 die Kammerscheidewand
53 die obere Hohlvene
54 die Aorta
55 die Lungenschlagader
56 die Lungenvene
57 die untere Hohlvene
58 das Bauchfell
59 das Kreuzbein
60 das Steißbein
61 der Mastdarm
62 der After
63 der Schließmuskel
64 der Damm
65 die Schambeinfuge
66–77 die männl. Geschlechtsorgane *n* [Längsschnitt]
66 das männliche Glied
67 der Schwellkörper
68 die Harnröhre
69 die Eichel
70 die Vorhaut
71 der Hodensack
72 der rechte Hoden
73 der Nebenhoden
74 der Samenleiter
75 die Cowper-Drüse
76 die Vorsteherdrüse
77 die Samenblase
78 die Harnblase
79–88 die weibl. Geschlechtsorgane *n* [Längsschnitt]
79 die Gebärmutter
80 die Gebärmutterhöhle
81 der Eileiter
82 die Fimbrien
83 der Eierstock
84 das Follikel mit dem Ei *n*
85 der äußere Muttermund
86 die Scheide
87 die Schamlippe
88 der Kitzler

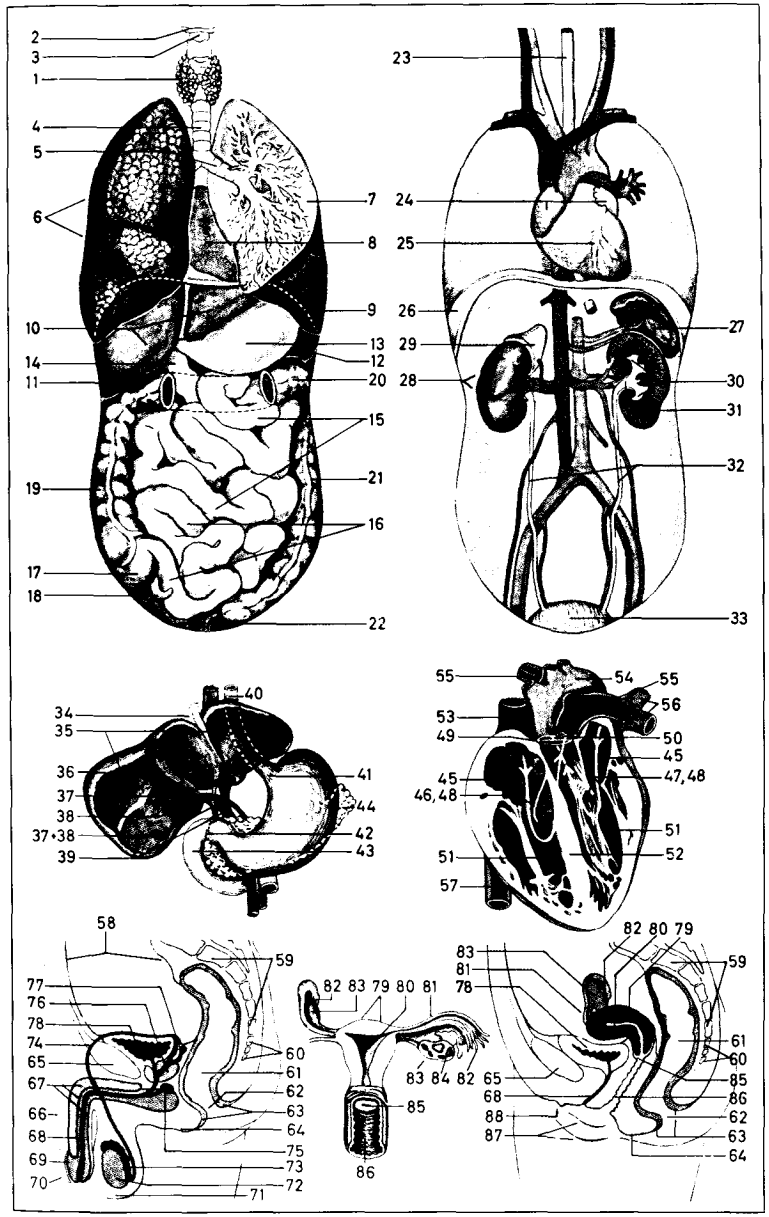

1–13 Notverbände *m*
1 der Armverband
2 das Dreiecktuch als Armtragetuch *n* (Armschlinge *f*)
3 der Kopfverband
4 das Verbandspäckchen
5 der Schnellverband
6 die keimfreie Mullauflage
7 das Heftpflaster
8 die Wunde
9 die Mullbinde
10 der behelfsmäßige Stützverband eines gebrochenen Gliedes *n*
11 das gebrochene Bein
12 die Schiene
13 das Kopfpolster
14–17 Maßnahmen *f* **zur Blutstillung** (die Unterbindung eines Blutgefäßes *n*)
14 die Abdrückstellen *f* der Schlagadern *f*
15 die Notaderpresse am Oberschenkel *m*
16 der Stock als Knebel *m* (Drehgriff)
17 der Druckverband
18–23 die Bergung und Beförderung eines Verletzten *m* (Verunglückten)
18 der Rautek-Griff (zur Bergung eines Verletzten *m* aus einem Unfallfahrzeug *n*)
19 der Helfer
20 der Verletzte (Verunglückte)
21 der Kreuzgriff
22 der Tragegriff
23 die Behelfstrage aus Stöcken *m* und einer Jacke
24–27 die Lagerung Bewußtloser *m* **und die künstliche Atmung** (Wiederbelebung)
24 die stabile Seitenlage (Nato-Lage)
25 der Bewußtlose
26 die Mund-zu-Mund-Beatmung (*Abart:* Mund-zu-Nase-Beatmung)
27 die Elektrolunge, ein Wiederbelebungsapparat *m*, ein Atemgerät *n*
28–33 die Rettung bei Eisunfällen *m*
28 der im Eis *n* Eingebrochene
29 der Retter
30 das Seil
31 der Tisch (o. ä. Hilfsmittel *n*)
32 die Leiter
33 die Selbstrettung
34–38 die Rettung Ertrinkender *m*
34 der Befreiungsgriff bei Umklammerung *f*
35 der Ertrinkende
36 der Rettungsschwimmer
37 der Achselgriff, ein Transportgriff *m*
38 der Hüftgriff

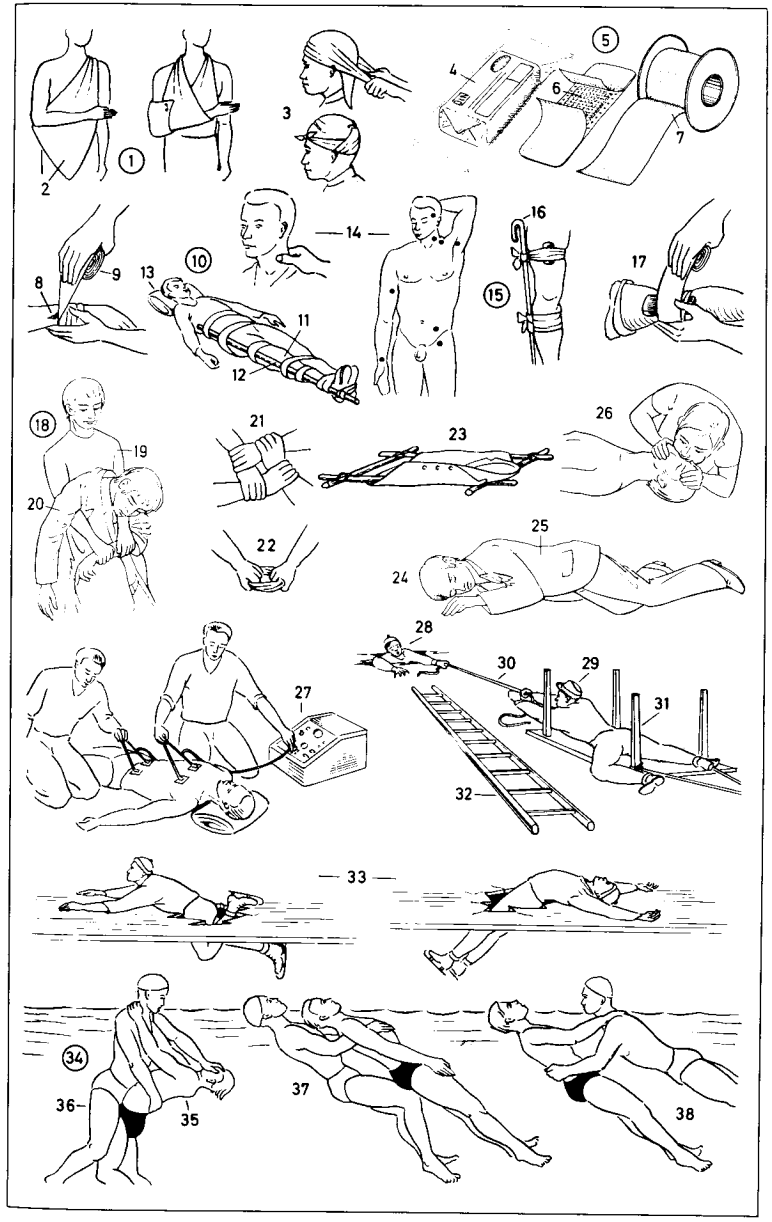

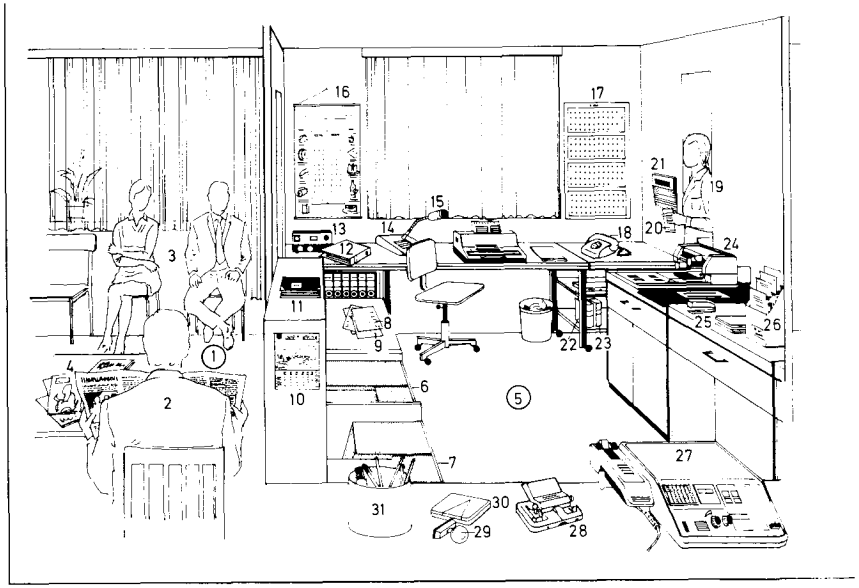

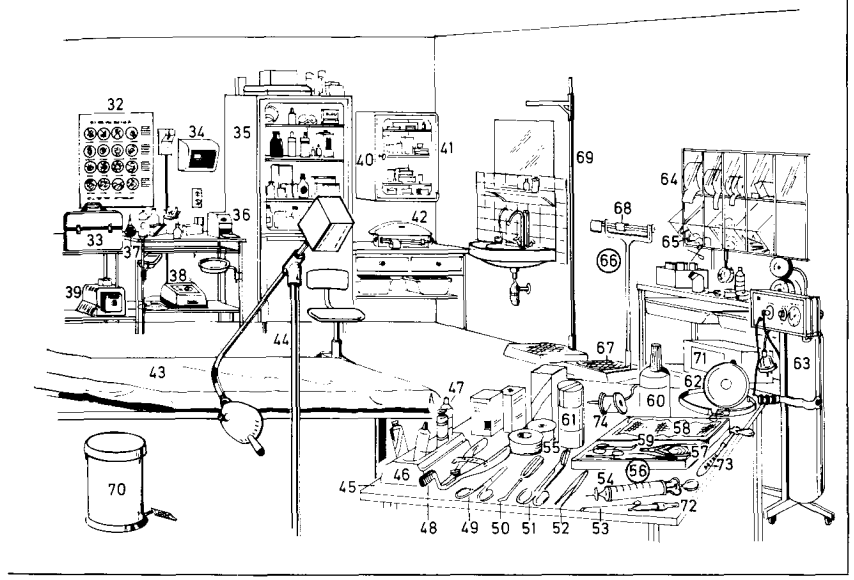

1–74 die Praxis für Allgemeinmedizin *f*
1 der Warteraum (das Wartezimmer)
2 der Patient
3 die (zur Routineuntersuchung oder Rezepterneuerung) vorbestellten Patienten *m*
4 die ausgelegten Zeitschriften *f*
5 die Annahme (Aufnahme, Rezeption)
6 die Patientenkartei
7 die ausgeschiedenen Karteikarten *f*
8 die Patientenkarte (das Krankenblatt)
9 der Krankenschein
10 der Werbekalender
11 das Vorbestellbuch
12 der Schriftverkehrsordner
13 der automatische Telefonanrufbeantworter und -aufzeichner
14 das Funksprechgerät
15 das Mikrophon
16 die Schautafel
17 der Wandkalender
18 das Telefon
19 die Arzthelferin
20 das Rezept
21 der Telefonblock
22 das medizinische Wörterbuch
23 die „Rote Liste" der zugelassenen Arzneimittel *n*
24 der Postfreistempler
25 der Drahthefter
26 die Diabetikerkartei
27 das Diktiergerät
28 der Locher
29 der Arztstempel
30 das Stempelkissen
31 der Schreibstiftebehälter
32–74 der Behandlungsraum
32 die Augenhintergrundstafel
33 die Arzttasche
34 das Raumsprechgerät, ein Gegensprechgerät
35 der Medikamentenschrank
36 der Tupferspender
37 die Luftdusche (der Politzer-Ballon)
38 das Elektrotom
39 der Dampfsterilisator
40 das Wandschränkchen
41 die Ärztemuster *n*
42 die Babywaage
43 die Untersuchungsliege
44 der Beleuchtungsstrahler
45 der Verbandstisch
46 der Tubenständer
47 die Salbentube
48–50 die Behandlungsinstrumente *n* **für die kleine Chirurgie**
48 der Mundsperrer
49 die Kocher-Klemme
50 der scharfe Löffel
51 die gekröpfte Schere
52 die Pinzette
53 die Knopfsonde
54 die Spritze für Spülungen von Ohr *n* oder Blase *f*
55 das Heftpflaster
56 das chirurgische Nahtmaterial
57 die gebogene chirurgische Nadel
58 die sterile Gaze
59 der Nadelhalter
60 die Sprühdose zur Hautdesinfektion
61 der Fadenbehälter
62 der Augenspiegel
63 das Vereisungsgerät für kryochirurgische Eingriffe *m*
64 der Pflaster- und Kleinteilespender
65 die Einmalinjektionsnadeln *f* und -spritzen *f*
66 die Personenwaage, eine Laufgewichtswaage
67 die Wiegeplattform
68 das Laufgewicht
69 der Körpergrößenmesser
70 der Abfalleimer
71 der Heißluftsterilisator
72 die Pipette
73 der Reflexhammer
74 der Ohrenspiegel

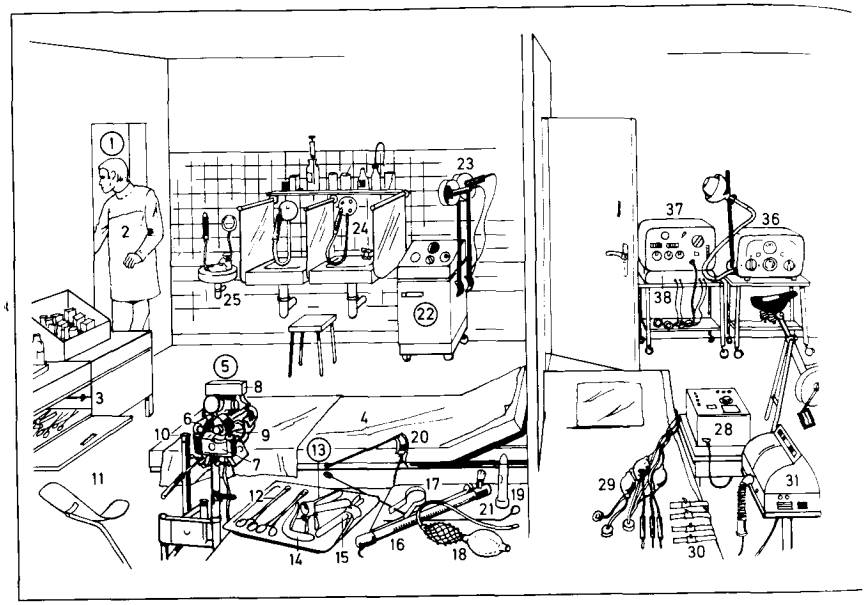

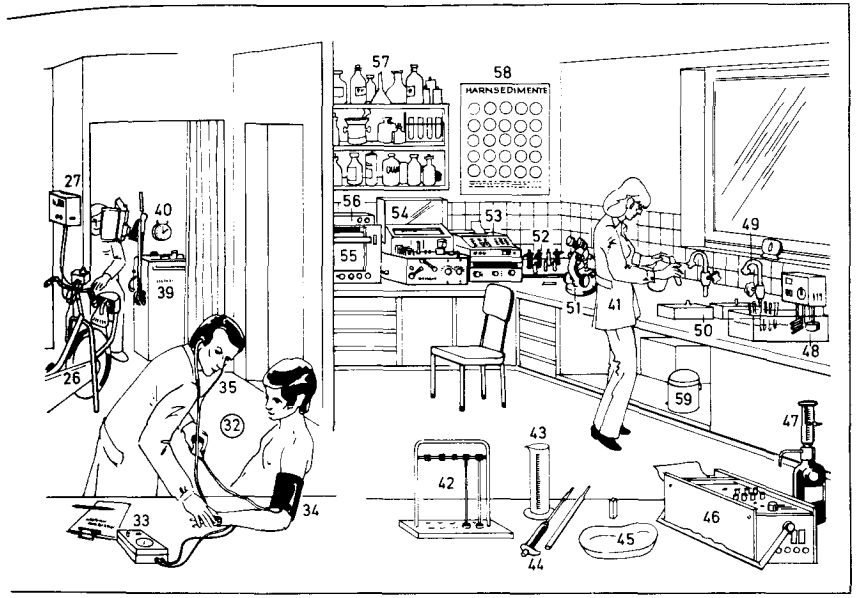

1 das Sprechzimmer (Konsultationszimmer)
2 der Arzt für Allgemeinmedizin *f* (der Allgemeinmediziner; *früh.:* der praktische Arzt)
3–21 gynäkologische und proktologische Untersuchungsinstrumente *n*
3 die Vorwärmung der Instrumente *n* auf Körpertemperatur *f*
4 die Untersuchungsliege
5 das Kolposkop
6 der binokulare Einblick
7 die Kleinbildkamera
8 die Kaltlichtbeleuchtung
9 der Drahtauslöser
10 die Öse für den Beinhalter
11 der Beinhalter (Beinkloben)
12 die Kornzangen *f* (Tupferhalter *m*)
13 das Scheidenspekulum (der Scheidenspiegel)
14 das untere Blatt des Scheidenspiegels *m*
15 die Platinöse (für Abstriche *m*)
16 das Rektoskop
17 die Biopsiezange für das Rektoskop
18 der Luftinsufflator für die Rektoskopie
19 das Proktoskop
20 der Harnröhrenkatheter (Urethroskop)
21 das Führungsgerät für das Proktoskop
22 das Diathermiegerät (Kurzwellengerät. Kurzwellenbestrahlungsgerät)
23 der Radiator
24 die Inhaliereinrichtung
25 das Spülbecken (für Auswurf *m*)
26–31 die Ergometrie
26 das Fahrradergometer
27 der Monitor (die Leuchtbildanzeige des EKG *n* und der Puls- und Atemfrequenz während der Belastung)
28 das EKG-Gerät (der Elektrokardiograph)
29 die Saugelektroden *f*
30 die Anschnallelektroden *f* zur Ableitung von den Gliedmaßen *f*
31 das Spirometer (zur Messung der Atemfunktionen *f*)
32 die Blutdruckmessung
33 der Blutdruckmesser
34 die Luftmanschette
35 das Stethoskop (Hörrohr)
36 das Mikrowellengerät für Bestrahlungen *f*
37 das Faradisiergerät (Anwendung *f* niederfrequenter Ströme *m* mit verschiedenen Impulsformen *f*)
38 das automatische Abstimmungsgerät
39 das Kurzwellengerät mit Monode *f*
40 der Kurzzeitmesser
41–59 das Labor (Laboratorium)
41 die medizinisch-technische Assistentin (MTA)
42 der Kapillarständer für die Blutsenkung
43 der Meßzylinder
44 die automatische Pipette
45 die Nierenschale
46 das tragbare EKG-Gerät für den Notfalleinsatz
47 das automatische Pipettiergerät
48 das thermokonstante Wasserbad
49 der Wasseranschluß mit Wasserstrahlpumpe *f*
50 die Färbeschale (für die Färbung der Blutausstriche *m*, Sedimente *n* und Abstriche *m*)
51 das binokulare Forschungsmikroskop
52 der Pipettenständer für die Photometrie
53 das Rechen- und Auswertegerät für die Photometrie
54 das Photometer
55 der Kompensationsschreiber
56 die Transformationsstufe
57 das Laborgerät
58 die Harnsedimentstafel
59 die Zentrifuge

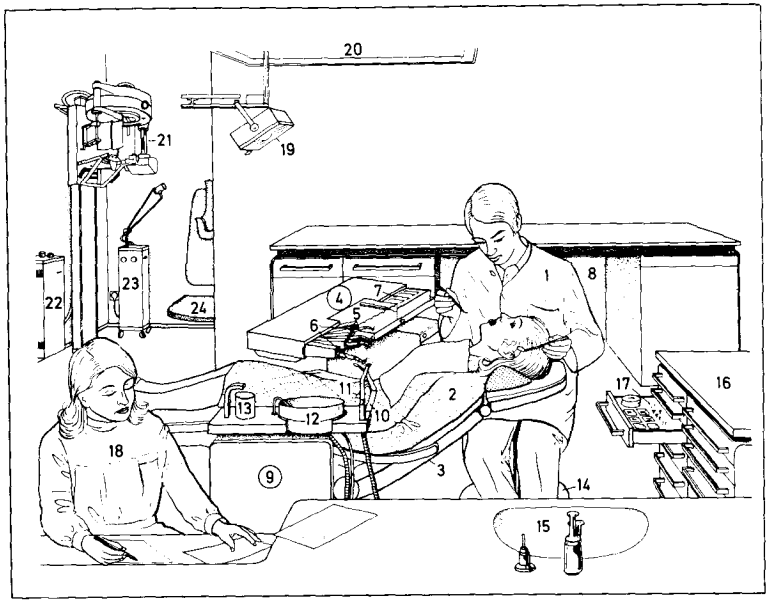

1 der Zahnarzt
2 der Patient
3 der Patientenstuhl (Behandlungsstuhl)
4 das Zahnarztgerät
5 der Behandlungstray
6 die Bohrinstrumente *n* mit verschiedenen Handstücken *n*
7 die Medikamentenkassette
8 die Garage (für das Zahnarztgerät)
9 die Helferineinheit
10 die Mehrfachfunktionsspritze (für kaltes und warmes Wasser, Spray *m* oder Luft *f*)
11 die Absauganlage
12 das Speibecken
13 das Wasserglas mit automatischer Füllung
14 der Arbeitssessel
15 das Waschbecken
16 der Instrumentenschrank
17 das Bohrerfach
18 die Zahnarzthelferin
19 die Behandlungslampe
20 die Deckenleuchte
21 das Röntgengerät für Panoramaaufnahmen *f*
22 der Röntgengenerator
23 das Mikrowellengerät, ein Bestrahlungsgerät *n*
24 der Sitzplatz
25 die Zahnprothese (der Zahnersatz, das künstliche Gebiß)
26 die Brücke (Zahnbrücke)
27 der zurechtgeschliffene Zahnstumpf
28 die Krone (*Arten:* Goldkrone, Jacketkrone)
29 der Porzellanzahn
30 die Füllung (Zahnfüllung, *veralt.:* Plombe)
31 der Stiftzahn (Ringstiftzahn)
32 die Facette
33 der Ring
34 der Stift
35 die Carborundscheibe
36 die Schmirgelscheibe
37 Kavitätenbohrer *m*
38 der Finierer (flammenförmige Bohrer)
39 Spaltbohrer *m* (Fissurenbohrer)

40 der Diamantschleifer
41 der Mundspiegel
42 die Mundleuchte
43 der Thermokauter (Kauter)
44 die Platin-Iridium-Elektrode
45 Zahnreinigungsinstrumente *n*
46 die Sonde
47 die Extraktionszange
48 der Wurzelheber (Stößel)
49 der Knochenmeißel
50 der Spatel
51 das Füllungsmischgerät
52 die Synchronzeitschaltuhr
53 die Injektionsspritze zur Anästhesierung (Nervbetäubung)
54 die Injektionsnadel
55 der Matrizenspanner
56 der Abdrucklöffel
57 die Spiritusflamme

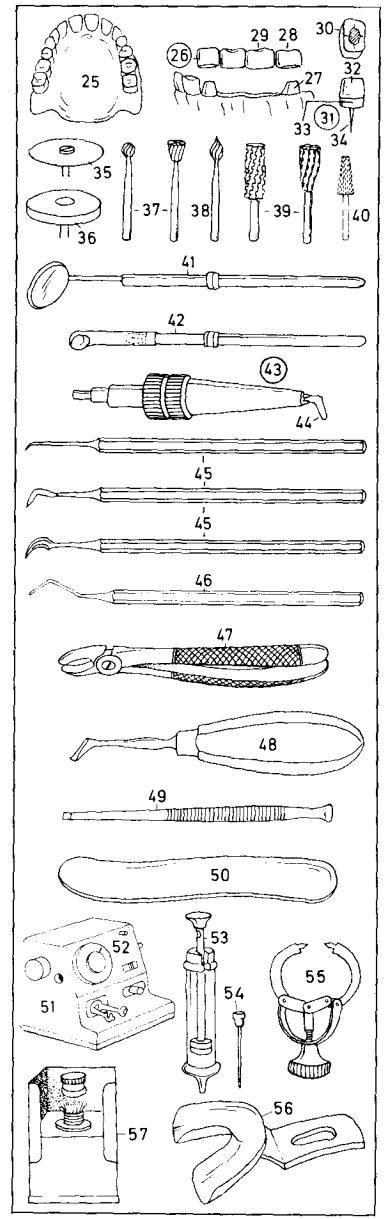

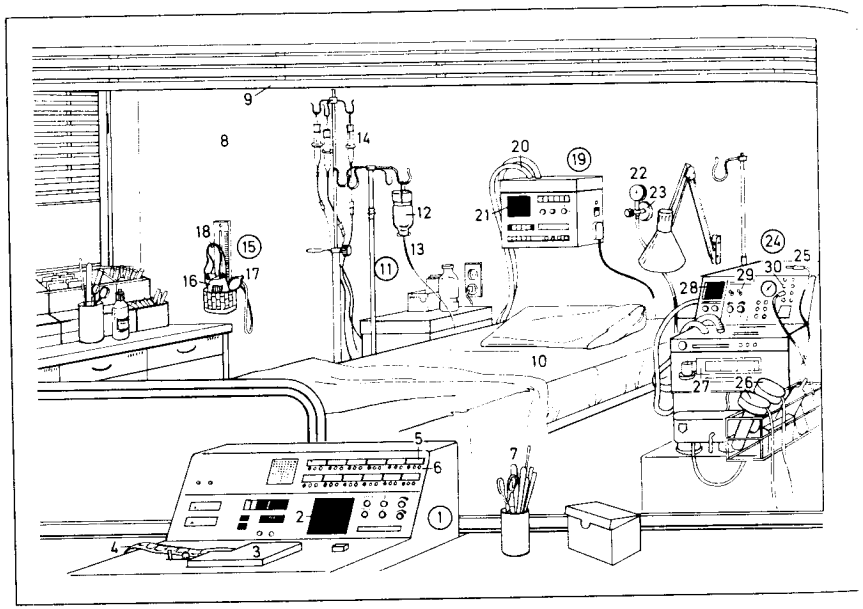

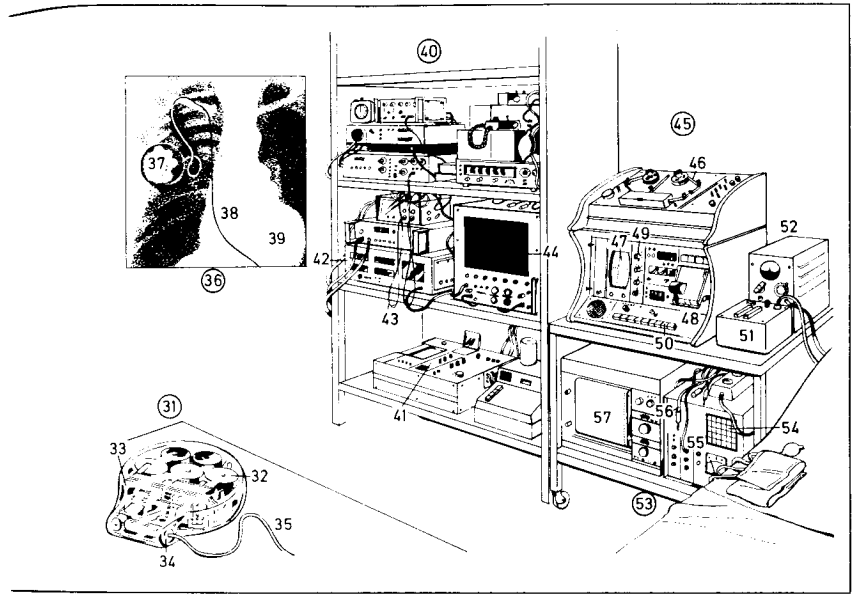

1–30 die Intensivstation
(Intensivpflegestation)
1–9 der Kontrollraum
1 die zentrale Herzüberwachungsanlage zur Kontrolle von Herzrhythmus *m* und Blutdruck *m*
2 der Monitor für die Herzstromkurve
3 das Schreibgerät
4 das Registrierpapier
5 die Patientenkarte
6 die Signallampen *f* (mit Anwahlknöpfen *n* für jeden Patienten *m*)
7 der Spatel
8 das Sichtfenster
9 die Trennjalousie
10 das Patientenbett
11 der Infusionsgeräteständer
12 die Infusionsflasche
13 der Infusionsschlauch für Tropfinfusionen *f*
14 die Infusionseinrichtung für wasserlösliche Medikamente *n*
15 der Blutdruckmesser
16 die Manschette
17 der Aufblasballon
18 das Quecksilbermanometer
19 das Bettmonitorgerät
20 das Verbindungskabel zur zentralen Überwachungsanlage
21 der Monitor für die Herzstromkurve
22 das Manometer für die Sauerstoffzufuhr
23 der Wandanschluß für die Sauerstoffbeatmung
24 die fahrbare Patientenüberwachungseinheit
25 das Elektrodenkabel zum passageren Schrittmacher *m*
26 die Elektroden *f* zur Elektroschockbehandlung
27 die EKG-Registriereinheit
28 der Monitor zur Überwachung der Herzstromkurve
29 die Bedienungsknöpfe *m* für die Einstellung des Monitors *m*
30 die Bedienungsknöpfe *m* für die Schrittmachereinheit

31 der Herzschrittmacher
32 die Quecksilberbatterie
33 der programmierbare Taktgeber
34 der Elektrodenausgang
35 die Elektrode
36 die Herzschrittmacherimplantation
37 der intrakorporale Herzschrittmacher (Schrittmacher)
38 die transvenös geführte Elektrode
39 die Herzsilhouette im Röntgenbild *n*
40 die Anlage zur Schrittmacherkontrolle
41 der EKG-Schreiber
42 der automatische Impulsmesser
43 das Verbindungskabel (EKG-Kabel) zum Patienten *m*
44 der Monitor zur optischen Kontrolle der Schrittmacherimpulse *m*
45 der EKG-Langzeitanalysator
46 das Magnetband zur Aufnahme der EKG-Impulse *m* bei der Analyse
47 der Monitor zur EKG-Kontrolle
48 die automatische EKG-Rhythmusanalyse auf Papier *n*
49 die Einstellung der EKG-Amplitudenhöhe
50 die Programmwahl für die EKG-Analyse
51 das Ladegerät für die Antriebsbatterien *f* des Patientengerätes *n*
52 das Prüfgerät für die Batterien *f*
53 das Druckmeßgerät für den Rechtsherzkatheter
54 der Monitor zur Kurvenkontrolle
55 der Druckanzeiger
56 das Verbindungskabel zum Papierschreiber *m*
57 der Papierschreiber für die Druckkurven *f*

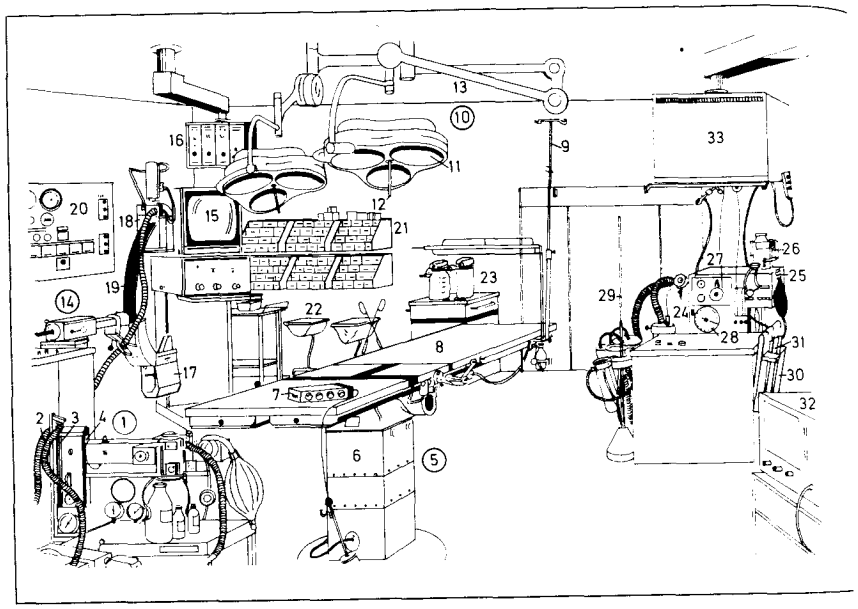

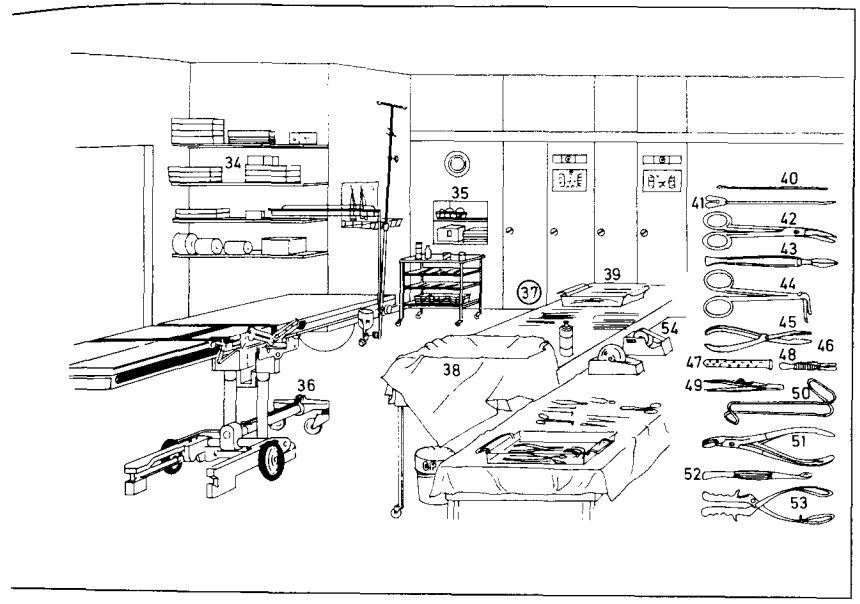

1–54 die chirurgische Abteilung (chirurgische Klinik)
1–33 der Operationssaal (OP-Saal)
1 der Narkose- und Dauerbeatmungsapparat
2 die Inhalationsschläuche *m*
3 der Durchflußmesser für Lachgas *n* (Distickstoffoxid, Stickstoffoxydul)
4 der Durchflußmesser für Sauerstoff *m*
5 der aufgeständerte Operationstisch (OP-Tisch)
6 die Tischsäule
7 das Steuergerät
8 die verstellbare Operationstischfläche
9 der Ständer für Tropfinfusionen *f*
10 die schwenkbare schattenfreie Operationsleuchte (OP-Lampe)
11 das Leuchtelement
12 der Handgriff
13 der Schwenkarm
14 der fahrbare Röntgendurchleuchtungsapparat
15 der Bildwandlermonitor
16 der Monitor [Rückseite]
17 die Röhreneinheit
18 die Bildwandlereinheit
19 der C-Bogen
20 die Schalttafel der Klimaanlage
21 das chirurgische Nahtmaterial
22 der fahrbare Abfallbehälter
23 die Behälter *m* mit unsterilen Kompressen *f*
24 das Narkose- und Dauerbeatmungsgerät
25 der Respirator
26 der Fluothane-(Halothan-)Behälter
27 die Ventilationseinstellung
28 die Registriertafel mit Zeiger *m* für das Atemvolumen
29 das Stativ mit Inhalationsschläuchen *m* und Druckmessern *m*
30 der Katheterbehälter
31 der steril verpackte Katheter
32 der Pulsschreiber (Sphygmograph)
33 der Monitor

34–54 der Vorbereitungs- und Sterilisierraum
34 das Verbandsmaterial
35 der Kleinsterilisator
36 das Operationstischfahrgestell
37 der fahrbare Instrumententisch
38 das sterile Tuch
39 der Instrumentenkorb
40–53 die chirurgischen Instrumente *n*
40 die Knopfsonde
41 die Hohlsonde
42 die gebogene Schere
43 das Skalpell
44 der Ligaturführer
45 die Sequesterzange
46 die Branche
47 das Dränrohr (Dränagerohr)
48 die Aderpresse (Aderklemme)
49 die Arterienpinzette
50 der Wundhaken
51 die Knochenzange
52 der scharfe Löffel (die Kürette) für die Ausschabung (Kürettage)
53 die Geburtszange
54 die Heftpflasterrolle

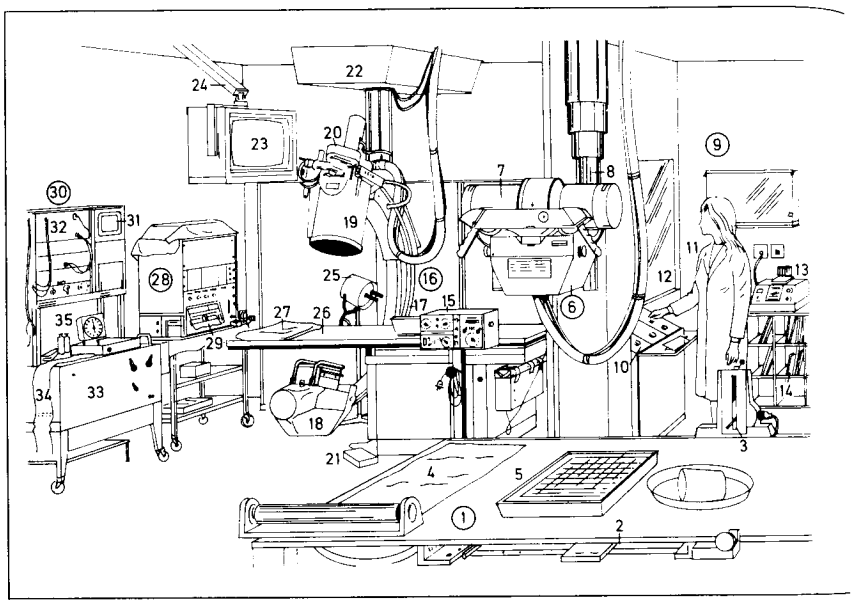

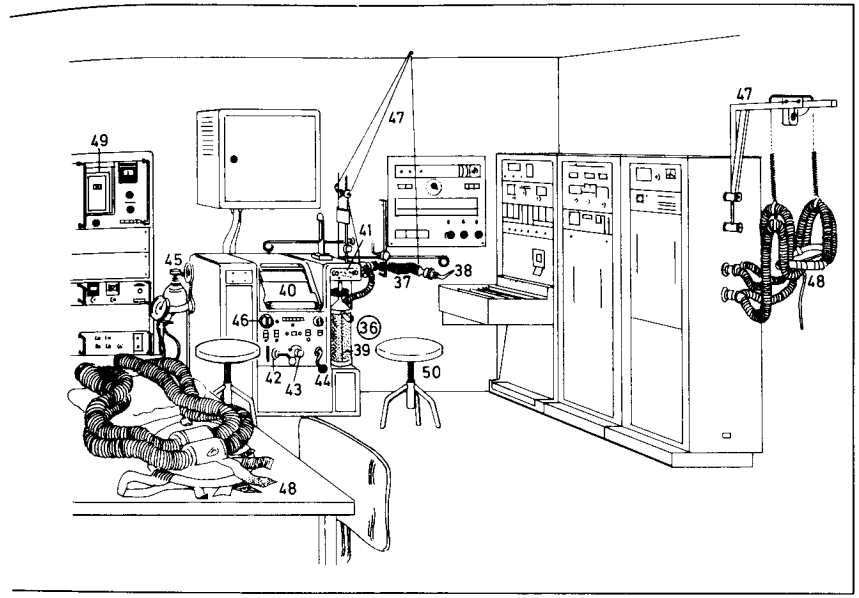

1–35 die Röntgenstation
1 der Röntgenuntersuchungstisch
2 die Röntgenkassettenhalterung
3 die Höheneinstellung für den Zentralstrahl bei Seitaufnahmen *f*
4 die Kompresse bei Nieren- und Gallenaufnahmen *f*
5 die Instrumentenschale
6 die Röntgeneinrichtung zur Aufnahme von Nierenkontrastdarstellungen *f*
7 die Röntgenröhre
8 das ausfahrbare Röntgenstativ
9 die zentrale Röntgenschaltstelle
10 das Schaltpult
11 die Röntgenassistentin
12 das Blickfenster zum Angioraum *m* (Angiographieraum)
13 das Oxymeter
14 die Kassetten *f* für Nierenaufnahmen *f*
15 das Druckspritzengerät für Kontrastmittelinjektionen *f*
16 das Röntgenbildverstärkergerät
17 der C-Bogen
18 der Röntgenkopf mit der Röntgenröhre
19 der Bildwandler mit der Bildwandlerröhre
20 die Filmkamera
21 der Fußschalter
22 die fahrbare Halterung
23 der Monitor
24 der schwenkbare Monitorarm
25 die Operationslampe (OP-Lampe)
26 der angiographische Untersuchungstisch
27 das Kopfkissen
28 der Acht-Kanal-Schreiber
29 das Registrierpapier
30 der Kathetermeßplatz für die Herzkatheterisierung
31 der Sechs-Kanal-Monitor für Druckkurven *f* und EKG *n*
32 die Druckwandlereinschübe *m*
33 die Papierregistriereinheit mit Entwickler *m* für die Fotoregistrierung
34 das Registrierpapier
35 der Kurzzeitmesser

36–50 Spirometrie *f*
36 der Spirograph, für die Lungenfunktionsprüfung
37 der Atemschlauch
38 das Mundstück
39 der Natronkalkabsorber
40 das Registrierpapier
41 die Gasversorgungsregulierung
42 der O_2-Stabilisator
43 die Drosselklappe
44 die Absorberzuschaltung
45 die Sauerstoffflasche
46 die Wasserversorgung
47 die Schlauchhalterung
48 die Gesichtsmaske
49 der Meßplatz für den CO_2-Verbrauch
50 der Patientenhocker

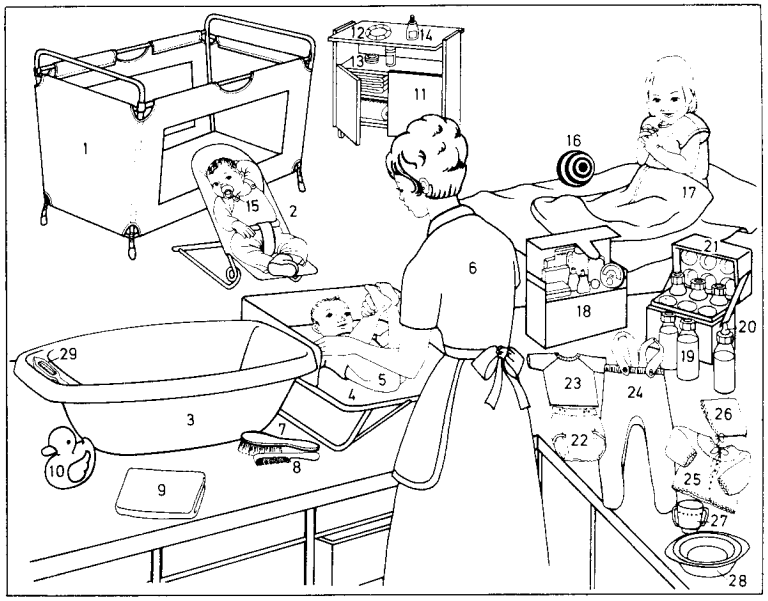

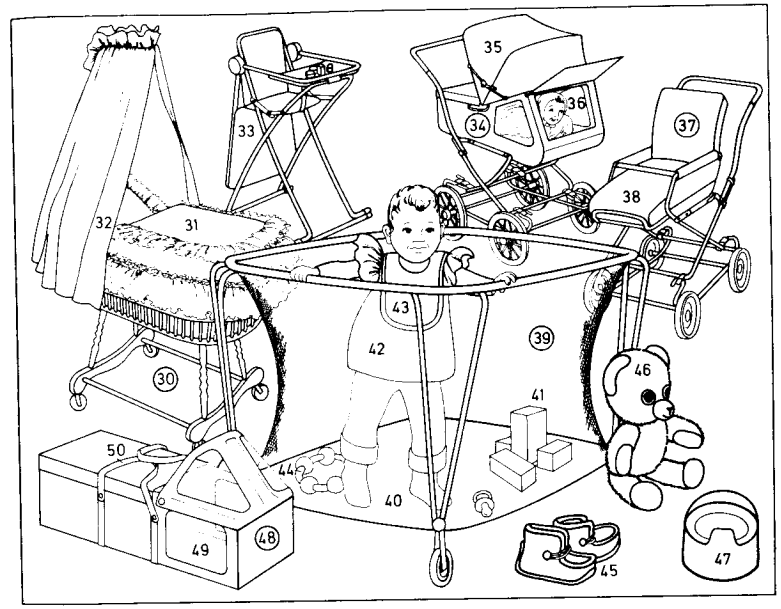

1 das Kinderreisebett
2 die Babywippe
3 die Säuglingsbadewanne
4 der Wickeltischaufsatz
5 der Säugling (das Baby, Wickelkind)
6 die Mutter
7 die Haarbürste
8 der Kamm
9 das Handtuch
10 die Schwimmente
11 die Wickelkommode
12 der Beißring
13 die Cremedose
14 der Puderstreuer
15 der Lutscher (Schnuller)
16 der Ball
17 der Babyschlafsack
18 die Pflegebox (Babybox)
19 die Milchflasche
20 der Sauger
21 die Warmhaltebox (Flaschenbox)
22 die Windelhose für Wegwerfwindeln *f*
23 das Kinderhemdchen
24 die Strampelhose
25 das Babyjäckchen
26 das Häubchen
27 die Kindertasse
28 der Kinderteller, ein Warmhalteteller *m*
29 das Thermometer
30 der Stubenwagen, ein Korbwagen *m*
31 die Stubenwagengarnitur
32 der Baldachin
33 der Kinderstuhl, ein Klappstuhl *m*
34 der Sichtfensterkinderwagen
35 das zurückklappbare Verdeck
36 das Sichtfenster
37 der Sportwagen
38 der Fußsack
39 der Laufstall (das Laufställchen, Ställchen)
40 der Laufstallboden
41 die Bauklötze *m*
42 das Kleinkind
43 das Lätzchen
44 der Rasselring
45 die Babyschuhe
46 der Teddybär
47 das Töpfchen (der Topf)
48 die Babytragetasche
49 das Sichtfenster
50 die Haltegriffe *n*

1–12 die Babykleidung
1 die Ausfahrgarnitur
2 das Mützchen
3 das Ausfahrjäckchen
4 der Pompon (Bommel)
5 die Babyschuhe *m*
6 das Achselhemdchen
7 das Schlupfhemdchen
8 das Flügelhemdchen
9 das Babyjäckchen
10 das Windelhöschen
11 das Strampelhöschen (der Babystrampler)
12 der zweiteilige Babydress
13–30 die Kleinkinderkleidung
13 das Sommerkleidchen, ein Trägerkleidchen *n*
14 der Flügelärmel
15 das gesmokte Oberteil
16 der Sommerhut (Sonnenhut)
17 der einteilige Jerseyanzug
18 der Vorderreißverschluß
19 der Overall
20 die Applikation
21 das Spielhöschen
22 der Spielanzug
23 der Schlaf- und Strampelanzug
24 der Bademantel
25 die Kindershorts *pl*
26 die Hosenträger *m*
27 das Kinder-T-Shirt
28 das Jerseykleidchen (Strickkleidchen)
29 die Stickerei
30 die Kindersöckchen *n*
31–47 die Schulkinderkleidung
31 der Regenmantel (Lodenmantel)
32 die Lederhose (Lederhosen *pl*)
33 der Hirschhornknopf
34 die Lederhosenträger *m*
35 der Hosenlatz
36 das Kinderdirndl
37 die Zierkordel (Zierverschnürung)
38 der Schneeanzug (Steppanzug)
39 die Steppnaht
40 die Latzhose
41 der Latzrock
42 die Strumpfhose
43 der Nickipulli (Nicki)
44 das Teddyjäckchen
45 die Gamaschenhose
46 der Mädchenrock
47 der Kinderpulli

48–68 die Teenagerkleidung
48 die Mädchenüberziehbluse
49 die Mädchenhose
50 das Mädchenkostüm
51 die Kostümjacke
52 der Kostümrock
53 die Kniestrümpfe *m*
54 der Mädchenmantel
55 der Mantelgürtel
56 die Mädchentasche
57 die Wollmütze
58 die Mädchenbluse
59 der Hosenrock
60 die Knabenhose
61 das Knabenhemd
62 der Anorak
63 die angeschnittenen Taschen *f*
64 das Kapuzenband
65 der Strickbund
66 der Wetterparka
67 der Durchziehgürtel
68 die aufgesetzten Taschen *f*



1 das Nerzjäckchen
2 der Rollkragenpullover
3 der halsferne Rollkragen
4 der Überziehpullover
5 der Umschlagkragen
6 der Umschlagärmel
7 der Rolli (Unterziehrolli)
8 der Kleiderrock
9 die Reversbluse
10 das Hemdblusenkleid, ein durchgeknöpftes Kleid
11 der Kleidergürtel
12 das Winterkleid
13 die (der) Paspel
14 die Manschette
15 der lange Ärmel
16 die Steppweste (wattierte Steppweste)
17 die Steppnaht
18 der Lederbesatz
19 die lange Winterhose
20 der Ringelpulli
21 die Latzhose
22 die aufgesetzte Tasche
23 die Brusttasche
24 der Latz
25 das Wickelkleid
26 die Polobluse
27 das Folklorekleid
28 die Blümchenborte
29 die Tunika (Tunique, das Tunikakleid)
30 der Armbund
31 das aufgesteppte Muster
32 der Plisseerock
33 das zweiteilige Strickkleid
34 der Bootsausschnitt, ein Halsausschnitt *m*
35 der Ärmelaufschlag
36 der angeschnittene Ärmel
37 das eingestrickte Muster
38 der Lumber
39 das Zopfmuster
40 die Hemdbluse (Hemdenbluse, Bluse)
41 der Schlaufenverschluß
42 die Stickerei
43 der Stehkragen
44 die Stiefelhose
45 das Kasackkleid
46 die Schleife
47 die Blende
48 der Ärmelschlitz
49 der Seitenschlitz
50 das Chasuble
51 der Seitenschlitzrock
52 der Untertritt
53 das Abendkleid
54 der plissierte Trompetenärmel
55 die Partybluse
56 der Partyrock
57 der Hosenanzug
58 die Wildlederjacke
59 der Pelzbesatz
60 der Pelzmantel (*Arten*: Persianer *m*, Breitschwanz, Nerz, Zobel)
61 der Wintermantel (Tuchmantel)
62 der Ärmelpelzbesatz
63 der Pelzkragen
64 der Lodenmantel
65 die Pelerine
66 die Knebelknöpfe *m*
67 der Lodenrock
68 das Ponchocape
69 die Kapuze



1 das Kostüm
2 die Kostümjacke
3 der Kostümrock
4 die angeschnittene Tasche
5 die Ziernaht
6 das Jackenkleid
7 die Paspel
8 das Trägerkleid
9 das Sommerkleid
10 der Gürtel (Kleidergürtel)
11 das zweiteilige Kleid
12 die Gürtelschnalle
13 der Wickelrock
14 die Tubenlinie
15 die Schulterknöpfe *m*
16 der Fledermausärmel
17 das Overdresskleid
18 die Kimonopasse
19 der Bindegürtel
20 der Sommermantel
21 die abknöpfbare Kapuze
22 die Sommerbluse
23 der Revers
24 der Rock
25 die Vorderfalte
26 das Dirndl (Dirndlkleid)
27 der Puffärmel
28 der Dirndlschmuck
29 die Dirndlbluse
30 das Mieder
31 die Dirndlschürze
32 der Spitzenbesatz (die Spitze), eine Baumwollspitze
33 die Rüschenschürze
34 die Rüsche
35 der Kasack
36 das Hauskleid
37 die Popelinejacke
38 das T-Shirt
39 die Damenshorts *pl*
40 der Hosenaufschlag
41 der Gürtelbund
42 der Blouson
43 der Stretchbund
44 die Bermudas *pl*
45 die Steppnaht
46 der Rüschenkragen
47 der Knoten
48 der Hosenrock
49 das Twinset
50 die Strickjacke
51 der Pulli
52 die Sommerhose
53 der Overall
54 der Ärmelaufschlag
55 der Reißverschluß
56 die aufgesetzte Tasche
57 das Nickituch
58 der Jeansanzug
59 die Jeansweste
60 die Jeans *pl* (Blue Jeans)
61 die Schlupfbluse
62 der Krempelärmel
63 der Stretchgürtel
64 das rückenfreie T-Shirt
65 der Kasackpullover
66 der Tunnelgürtel
67 der Sommerpulli
68 der V-Ausschnitt
69 der Umlegekragen
70 der Strickbund
71 das Schultertuch (Dreiecktuch)

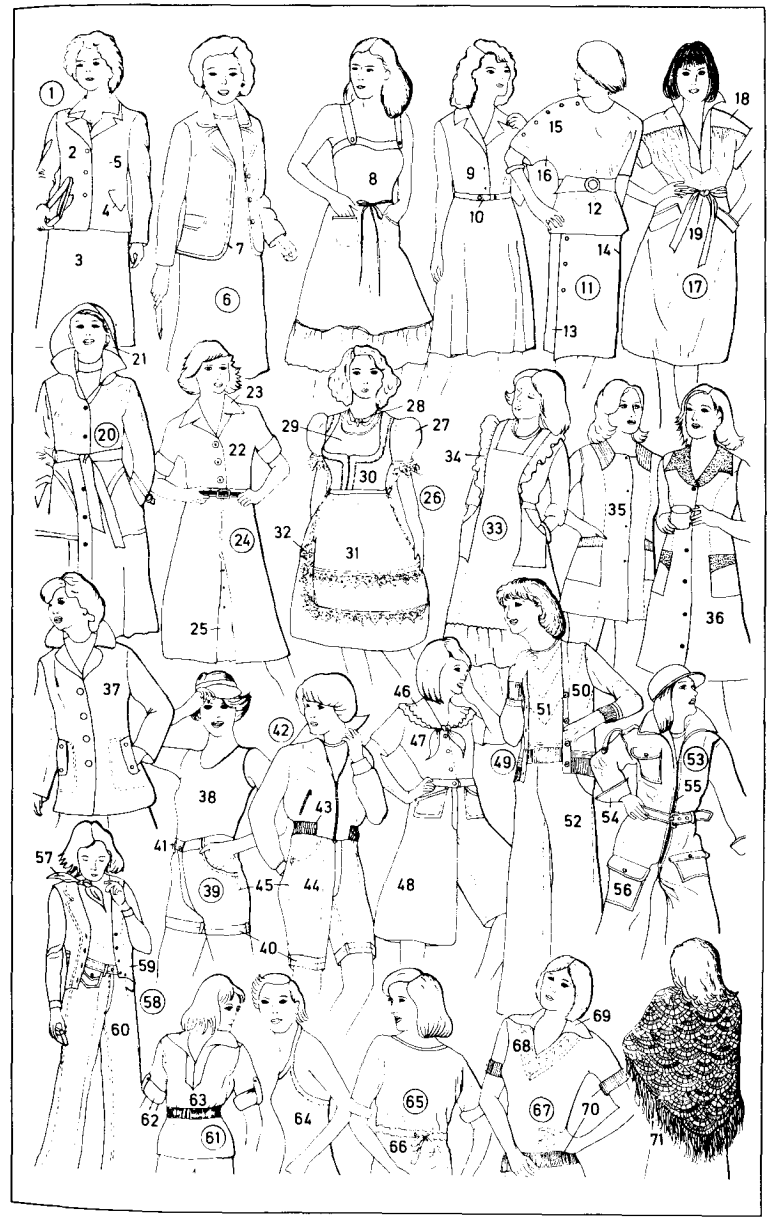

1–15 die Damenunterkleidung
(Damenunterwäsche, Damenwäsche, *schweiz.* die Dessous *n*)
1 der Büstenhalter (BH)
2 die Miederhose
3 das Hosenkorselett
4 der Longline-Büstenhalter (lange BH)
5 der Elastikschlüpfer
6 der Strumpfhalter
7 das Unterhemd
8 das Hosenhöschen in Slipform *f*
9 der Damenkniestrumpf
10 der Schlankformschlüpfer
11 die lange Unterhose
12 die Strumpfhose
13 der Unterrock
14 der Halbrock
15 der Slip
16–21 die Damennachtkleidung
16 das Nachthemd
17 der zweiteilige Hausanzug (Schlafanzug)
18 das Oberteil
19 die Hose
20 der Haus- und Bademantel
21 der Schlaf- und Freizeitanzug
22–29 die Herrenunterwäsche
(Herrenunterkleidung, Herrenwäsche)
22 das Netzhemd (die Netzunterjacke)
23 der Netzslip
24 der Deckverschluß
25 die Unterjacke ohne Ärmel *m*
26 der Slip
27 der Schlüpfer
28 die Unterjacke mit halben Ärmeln *m*
29 die Unterhose mit langen Beinen *n*
30 der Hosenträger
31 der Hosenträgerklipp
32–34 Herrensocken *f*
32 die knielange Socke
33 der elastische Sockenrand
34 die wadenlange Socke
35–37 die Herrennachtkleidung
35 der Morgenmantel
36 der Langform-Schlafanzug
37 das Schlafhemd
38–47 Herrenhemden *n*
38 das Freizeithemd
39 der Gürtel
40 das Halstuch
41 die Krawatte
42 der Krawattenknoten
43 das Smokinghemd
44 die Rüschen *f* (der Rüschenbesatz)
45 die Manschette
46 der Manschettenknopf
47 die Smokingschleife (Fliege)

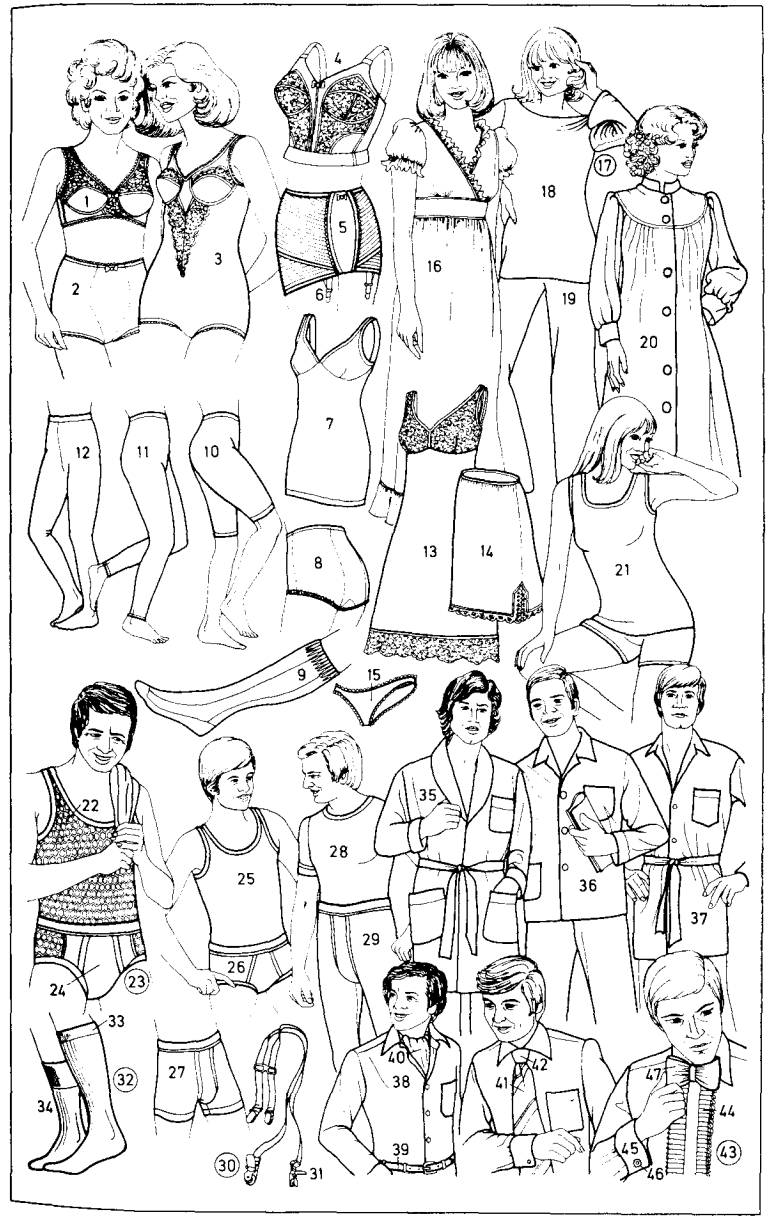

1–67 die Herrenmode

1 der Einreiher, ein Herrenanzug *m*
2 die Jacke (der Rock, das Jackett)
3 die Anzughose
4 die Weste
5 der Aufschlag (Revers)
6 das Hosenbein mit Bügelfalte
7 der Smoking, ein Abendanzug
8 der Seitenrevers
9 die Brusttasche
10 das Einstecktuch (Ziertaschentuch)
11 die Smokingschleife
12 die Seitentasche
13 der Frack, ein Gesellschaftsanzug *m*
14 der Frackschoß
15 die weiße Frackweste
16 die Frackschleife
17 der Freizeitanzug
18 die Taschenklappe (Platte)
19 der Frontsattel
20 der Jeansanzug
21 die Jeansjacke
22 die Jeans *pl* (Blue Jeans)
23 der Hosenbund
24 der Strandanzug
25 die Shorts *pl*
26 die kurzärmelige Jacke
27 der Sport-(Trainings-)Anzug
28 die Trainingsjacke mit Reißverschluß *m*
29 die Trainingshose
30 die Strickjacke
31 der Strickkragen
32 der Herrensommerpulli
33 das kurzärmelige Hemd
34 der Hemdenknopf
35 der Ärmelaufschlag
36 das Strickhemd
37 das Freizeithemd
38 die aufgesetzte Hemdentasche
39 die Freizeit-(Wander-)Jacke
40 die Kniebundhose
41 der Kniebund
42 der Kniestrumpf
43 die Lederjacke
44 die Arbeitslatzhose
45 der verstellbare Träger
46 die Latztasche
47 die Hosentasche
48 der Hosenschlitz
49 die Zollstocktasche
50 das Karohemd
51 der Herrenpullover
52 der Skipullover
53 die Unterziehstrickweste
54 der Blazer
55 der Rockknopf
56 der Arbeitsmantel (Arbeitskittel, „weiße Kittel")
57 der Regentrenchcoat, ein Trenchcoat *m*
58 der Mantelkragen
59 der Mantelgürtel
60 der Popeline-(Übergangs-)Mantel
61 die Manteltasche
62 die verdeckte Knopfleiste
63 der Tuchcaban
64 der Mantelknopf
65 der Schal
66 der Tuchmantel
67 der Handschuh

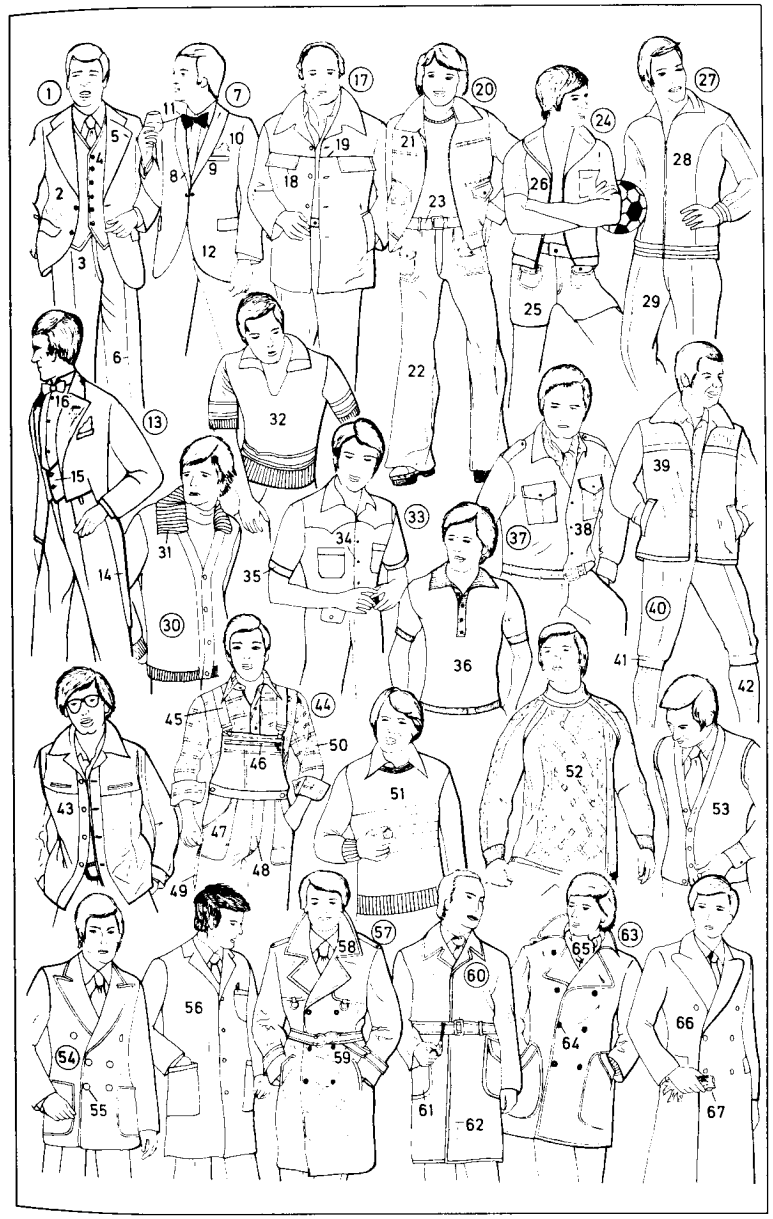

1–25 Bart- und Haartrachten *f* (Frisuren) **des Mannes** *m* (Männerfrisuren)
1 das lange, offene Haar
2 die Allongeperücke (Staatsperücke, Lockenperücke), eine Perücke: *kürzer und glatter:* die Stutzperücke (Atzel), die Halbperücke (das Toupet)
3 die Locken *f*
4 die Haarbeutelperücke (der Haarbeutel, Mozartzopf)
5 die Zopfperücke
6 der Zopf
7 die Zopfschleife (das Zopfband)
8 der Schnauzbart (*ugs.* Schnauzer)
9 der Mittelscheitel
10 der Spitzbart, ein Kinnbart *m*
11 der Igelkopf (*ugs.* Stiftenkopf, die Bürste)
12 der Backenbart
13 der Henriquatre, ein Spitz- u. Knebelbart *m*
14 der Seitenscheitel
15 der Vollbart
16 der Stutzbart
17 die Fliege
18 der Lockenkopf (Künstlerkopf)
19 der englische Schnurrbart
20 der Glatzkopf
21 die Glatze (*ugs.* Platte)
22 der Kahlkopf
23 der Stoppelbart (die Stoppeln *f*, Bartstoppeln)
24 die Koteletten *pl; früh.:* Favoris
25 die glatte Rasur (Bartlosigkeit)
26 der Afro-Look (für Männer u. Frauen)
27–38 Haartrachten *f* (Frisuren) **der Frau** (Frauenfrisuren, Damen- und Mädchenfrisuren)
27 der Pferdeschwanz
28 das aufgesteckte Haar
29 der Haarknoten (Knoten, Chignon, *ugs.* Dutt)
30 die Zopffrisur (Hängezöpfe *m*)
31 die Kranzfrisur (Gretchenfrisur)
32 der Haarkranz
33 das Lockenhaar
34 der Bubikopf
35 der Pagenkopf (die Ponyfrisur)
36 die Ponyfransen *f* (*ugs.* Simpelfransen)
37 die Schneckenfrisur
38 die Haarschnecke

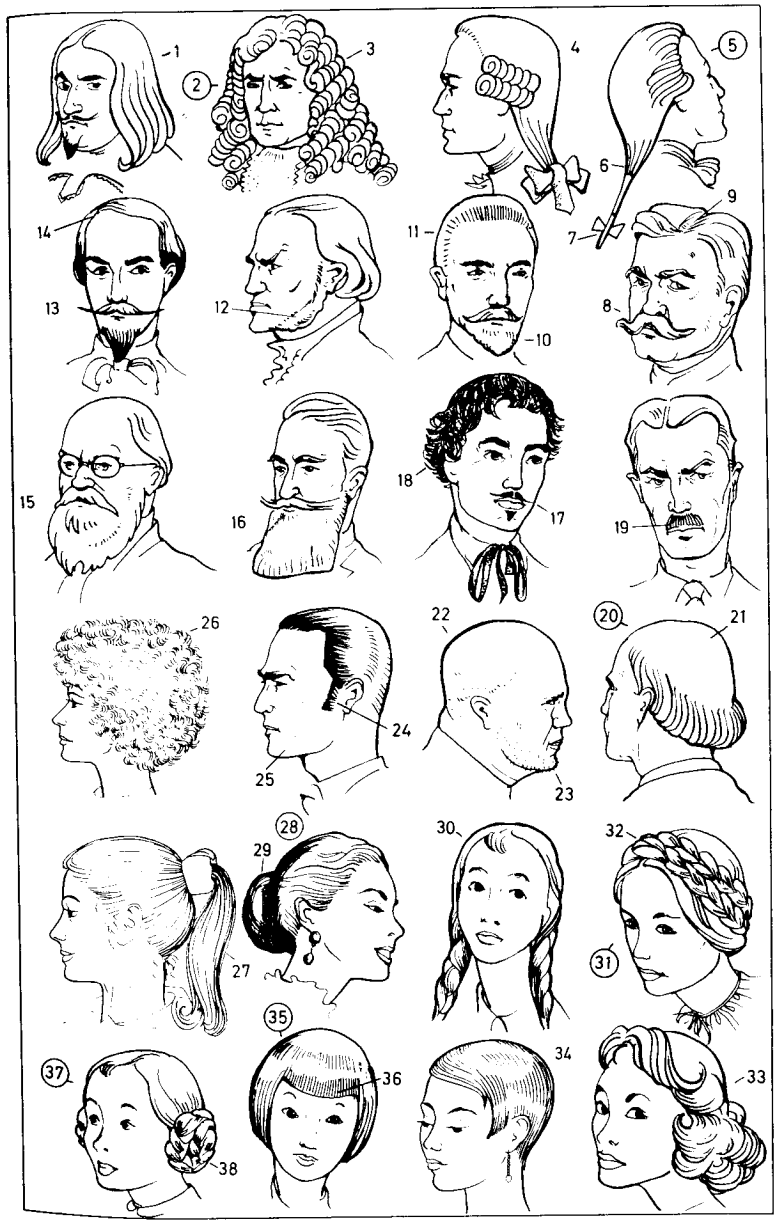

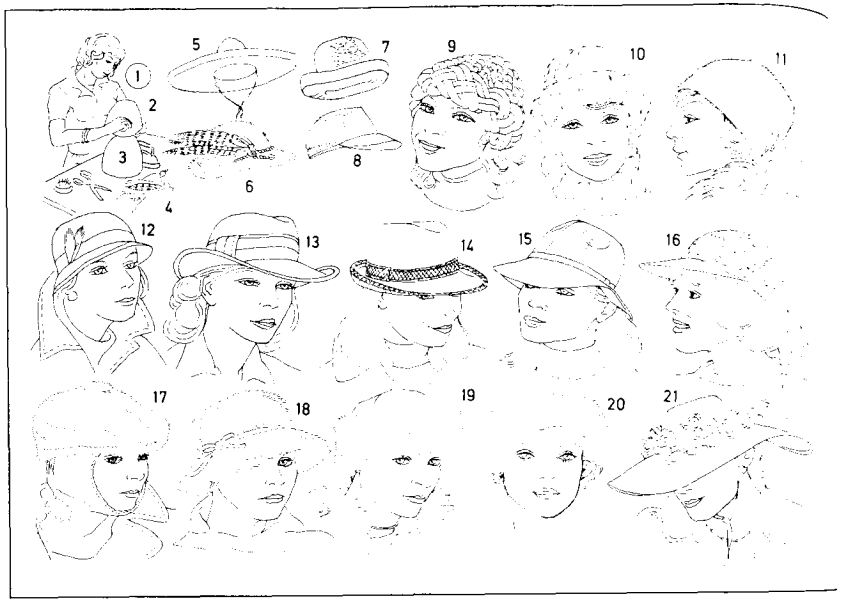

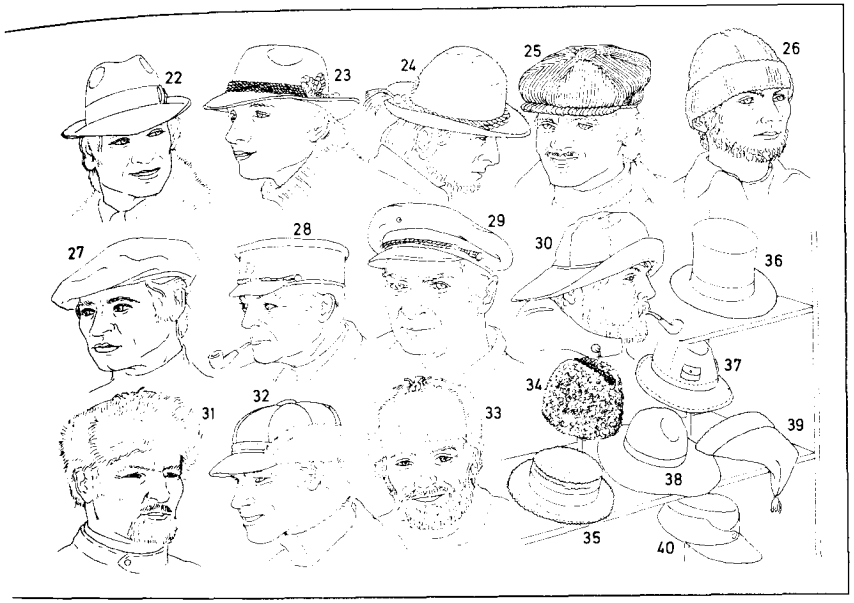

1–21 Damenhüte *m* **und -mützen** *f*
1 die Hutmacherin beim Anfertigen *n* eines Hutes *m*
2 der Stumpen
3 die Form
4 die Putzteile *m od. n*
5 der Sonnenhut (Sombrero)
6 der Mohairhut mit Federputz *m*
7 der Modellhut mit Schmuckgesteck *m*
8 die Leinenmütze
9 die Mütze aus dicker Dochtwolle
10 die Strickmütze
11 die Mohairstoffkappe
12 der Topfhut mit Steckfedern *f*
13 der große Herrenhut aus Sisal *m* mit Ripsband *n*
14 die Herrenhutform mit Schmuckband *n*
15 der weiche Haarfilzhut
16 der Japanpanamahut
17 die Nerzschirmkappe
18 der Nerzpelzhut
19 die Fuchspelzmütze mit Lederkopfteil *m*
20 die Nerzmütze
21 der Florentinerhut

22–40 Herrenhüte *m* **und -mützen** *f*
22 der Filzhut im City-Stil *m*
23 der Lodenhut
24 der Rauhhaarfilzhut mit Quasten *f*
25 die Kordmütze
26 die Wollmütze
27 die Baskenmütze
28 die Schiffermütze (Prinz-Heinrich-Mütze)
29 die Schirmmütze (Seglermütze)
30 der Südwester
31 die Fuchsfellmütze mit Ohrenklappen *f*
32 die Ledermütze mit Fellklappen *f*
33 die Bisamfellmütze (Schiwago-Mütze)
34 die Schiffchenmütze, eine Fell- oder Krimmermütze
35 der Strohhut (die Kreissäge)
36 der (graue oder schwarze) Zylinder (Zylinderhut) aus Seidentaft *m*; *zusammenklappbar:* der Klapphut (Chapeau claque)
37 der Sommerhut aus Stoff *m* mit Täschchen *n*
38 der breitrandige Hut (Kalabreser, Zimmermannshut, Künstlerhut)
39 die Zipfelmütze (Skimütze)
40 die Arbeitsmütze (für Landwirte *m*, Forstbeamte, Handwerker)

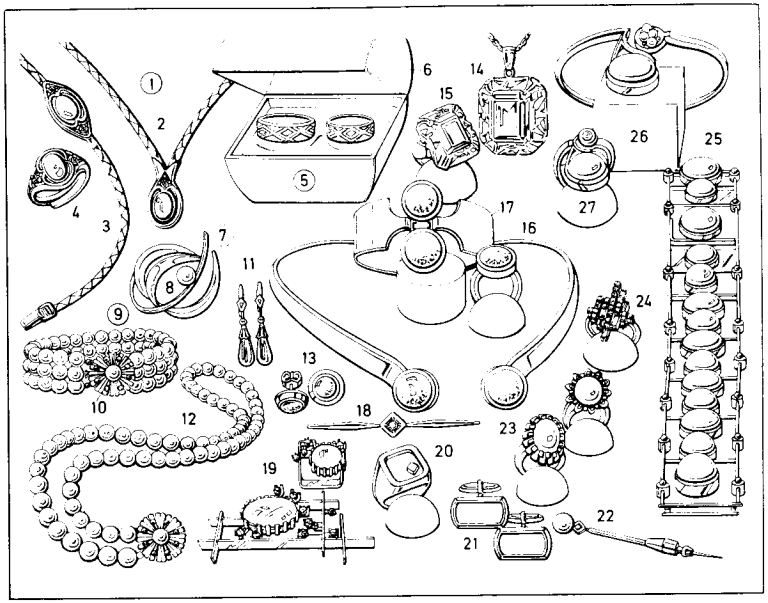

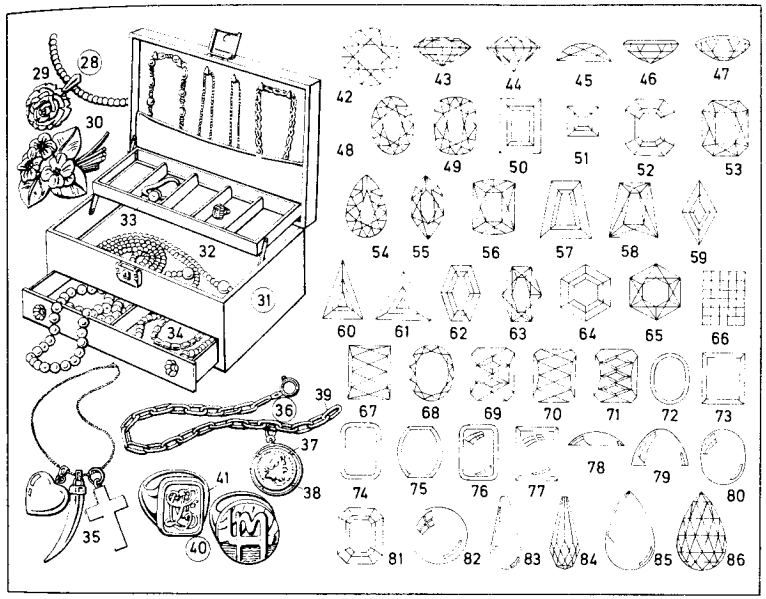

1 die Schmuckgarnitur (das Schmuckset)
2 das Collier
3 das Armband
4 der Ring
5 die Trauringe *m*
6 das Trauringkästchen
7 die Brosche, eine Perlenbrosche
8 die Perle
9 das Zuchtperlenarmband
10 die Schließe, eine Weißgoldschließe
11 das Ohrgehänge
12 das Zuchtperlencollier
13 die Ohrringe
14 der Schmucksteinanhänger (Edelsteinanhänger)
15 der Schmucksteinring (Edelsteinring)
16 der Halsring
17 der Armreif
18 die Anstecknadel mit Brillant *m*
19 der moderne Ansteckschmuck
20 der Herrenring
21 die Manschettenknöpfe
22 die Krawattennadel
23 der Brillantring mit Perle *f*
24 der moderne Brillantring
25 das Schmucksteinarmband (Edelsteinarmband)
26 der asymmetrische Schmuckreif
27 der asymmetrische Schmuckring
28 die Elfenbeinkette
29 die Elfenbeinrose (Erbacher Rose)
30 die Elfenbeinbrosche
31 die Schmuckkassette (Schmuckschatulle, der Schmuckkasten, das Schmuckkästchen)
32 die Perlenkette
33 die Schmuckuhr
34 die Echtkorallenkette
35 die Berlocken *f* (das Ziergehänge, der Charivari)
36 die Münzenkette
37 die Goldmünze
38 die Münzenfassung
39 das Kettenglied
40 der Siegelring
41 die Gravur (das Monogramm)
42–86 die Schleifarten und Schlifformen *f*

42–71 facettierte Steine
42 *u.* **43** der normal facettierte Rundschliff
44 der Brillantschliff
45 der Rosenschliff
46 die flache Tafel
47 die gemugelte Tafel
48 der normal facettierte normale Schliff
49 der normal facettierte antike Schliff
50 der Rechteck-Treppenschliff
51 der Karree-Treppenschliff
52 der Achteck-Treppenschliff
53 der Achteck-Kreuzschliff
54 die normal facettierte Birnenform
55 die Navette
56 die normal facettierte Faßform
57 der Trapez-Treppenschliff
58 der Trapez-Kreuzschliff
59 das Spießeck (der Rhombus) im Treppenschliff *m*
60 *u.* **61** das Dreieck (der Triangel) im Treppenschliff *m*
62 das Sechseck (Hexagon) im Treppenschliff *m*
63 das ovale Sechseck (Hexagon) im Kreuzschliff *m*
64 das runde Sechseck im Treppenschliff *m*
65 das runde Sechseck im Kreuzschliff *m*
66 der Schachbrettschliff
67 der Triangelschliff
68–71 Phantasieschliffe *m*
72–77 Ringsteine *m*
72 die ovale flache Tafel
73 die rechteckige flache Tafel
74 die achteckige flache Tafel
75 die Faßform
76 die antike gemugelte Tafel
77 die rechteckige gemugelte Tafel
78–81 Cabochons *m*
78 der runde Cabochon
79 der runde Kegel
80 der ovale Cabochon
81 der achteckige Cabochon
82–86 Kugeln *f* und Pampeln *f*
82 die glatte Kugel
83 die glatte Pampel
84 die facettierte Pampel
85 der glatte Tropfen
86 das facettierte Briolett

1–53 das freistehende Einfamilienhaus
1 das Kellergeschoß
2 das Erdgeschoß (Parterre)
3 das Obergeschoß
4 der Dachboden
5 das Dach, ein ungleiches Satteldach *n*
6 die Traufe
7 der First
8 der Ortgang mit Winddielen *f*
9 der Dachvorsprung (das Dachgesims), ein Sparrengesims *n*
10 der Schornstein (Kamin)
11 der Dachkanal (die Dachrinne)
12 der Einlaufstutzen
13 das Regenabfallrohr
14 das Standrohr, ein Gußrohr *n*
15 der Giebel (die Giebelseite)
16 die Wandscheibe
17 der Haussockel
18 die Loggia
19 das Geländer
20 der Blumenkasten
21 die zweiflügelige Loggiatür
22 das zweiflügelige Fenster
23 das einflügelige Fenster
24 die Fensterbrüstung mit Fensterbank *f*
25 der Fenstersturz
26 die Fensterleibung
27 das Kellerfenster
28 der Rolladen
29 der Rolladenaussteller
30 der Fensterladen (Klappladen)
31 der Ladenfeststeller
32 die Garage, mit Geräteraum *m*
33 das Spalier
34 die Brettertür
35 das Oberlicht mit Kreuzsprosse *f*
36 die Terrasse
37 die Gartenmauer mit Abdeckplatten *f*
38 die Gartenleuchte
39 die Gartentreppe
40 der Steingarten
41 der Schlauchhahn
42 der Gartenschlauch
43 der Rasensprenger
44 das Planschbecken
45 der Plattenweg
46 die Liegewiese
47 der Liegestuhl
48 der Sonnenschirm (Gartenschirm)
49 der Gartenstuhl
50 der Gartentisch
51 die Teppichstange
52 die Garageneinfahrt
53 die Einfriedung, ein Holzzaun *m*

54–57 die Siedlung
54 das Siedlungshaus
55 das Schleppdach
56 die Schleppgaube (Schleppgaupe)
57 der Hausgarten

58–63 das Reihenhaus, gestaffelt
58 der Vorgarten
59 der Pflanzenzaun
60 der Gehweg
61 die Straße
62 die Straßenleuchte (Straßenlaterne, Straßenlampe)
63 der Papierkorb

64–68 das Zweifamilienhaus
64 das Walmdach
65 die Haustür
66 die Eingangstreppe
67 das Vordach
68 das Pflanzen- oder Blumenfenster

69–71 das Vier-Familien-Doppelhaus
69 der Balkon
70 der Glaserker
71 die Markise

72–76 das Laubenganghaus
72 das Treppenhaus
73 der Laubengang
74 die Atelierwohnung
75 die Dachterrasse, eine Liegeterrasse
76 die Grünfläche

77–81 das mehrstöckige Zeilenhaus
77 das Flachdach
78 das Pultdach
79 die Garage
80 die Pergola
81 das Treppenhausfenster
82 das Hochhaus
83 das Penthouse (die Dachterassenwohnung)

84–86 das Wochenendhaus, ein Holzhaus *n*
84 die waagerechte Bretterschalung
85 der Natursteinsockel
86 das Fensterband

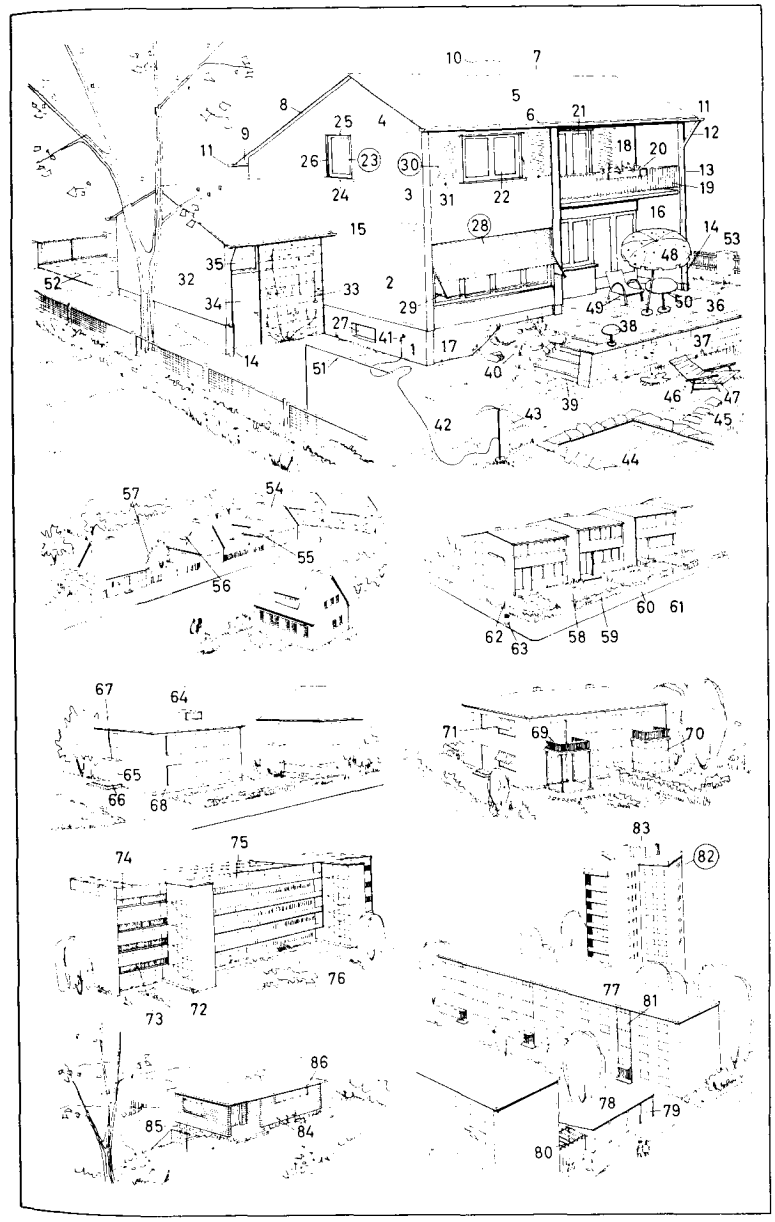

1–29 das Dachgeschoß
1 die Dachhaut
2 das Dachfenster
3 das Laufbrett
4 die Steigleiter (Dachleiter)
5 der Schornstein (Kamin, die Esse)
6 der Dachhaken
7 die Dachgaube (Dachgaupe, Gaube, Gaupe)
8 das Schneefanggitter
9 die Dachrinne
10 das Fallrohr
11 das Hauptgesims (Dachgesims)
12 der Spitzboden
13 die Falltür
14 die Bodenluke
15 die Sprossenleiter
16 der Holm
17 die Sprosse
18 der Dachboden
19 der Holzverschlag (Verschlag)
20 die Bodenkammertür
21 das Vorhängeschloß (Vorlegeschloß)
22 der Wäschehaken
23 die Wäscheleine
24 das Ausdehnungsgefäß (Expansionsgefäß) der Heizung
25 die Holztreppe und das Treppengeländer
26 die Wange
27 die Stufe
28 der Handlauf
29 der Geländerpfosten
30 der Blitzableiter
31 der Schornsteinfeger (Kaminkehrer, Essenkehrer)
32 die Sonne mit dem Kugelschlagapparat *m*
33 das Schultereisen
34 der Rußsack
35 der Stoßbesen
36 der Handbesen
37 der Besenstiel
38–81 die Warmwasserheizung, eine Sammelheizung (Zentralheizung)
38–43 der Heizraum
38 die Koksfeuerung
39 die Aschentür
40 der Fuchs
41 das Schüreisen
42 die Ofenkrücke
43 die Kohlenschaufel
44–60 die Ölfeuerung
44 der Öltank (Ölbehälter)
45 der Einsteigschacht
46 der Schachtdeckel
47 der Einfüllstutzen
48 der Domdeckel
49 das Tankbodenventil
50 das Heizöl
51 die Entlüftungsleitung
52 die Entlüftungskappe
53 die Ölstandsleitung
54 der Ölstandsanzeiger
55 die Saugleitung
56 die Rücklaufleitung
57 der Zentralheizungskessel (Ölheizungskessel)
58–60 der Ölbrenner
58 das Frischluftgebläse
59 der Elektromotor
60 die verkleidete Brenndüse
61 die Fülltür
62 das Schauglas (die Kontrollöffnung)
63 der Wasserstandsmesser
64 das Kesselthermometer
65 der Füll- und Ablaßhahn
66 das Kesselfundament
67 die Schalttafel
68 der Warmwasserboiler (Boiler)
69 der Überlauf
70 das Sicherheitsventil
71 die Hauptverteilerleitung
72 die Isolierung
73 das Ventil
74 der Vorlauf
75 das Regulierventil
76 der Heizkörper
77 die Heizkörperrippe (das Element)
78 der Raumthermostat
79 der Rücklauf
80 die Rücklaufsammelleitung
81 der Rauchabzug

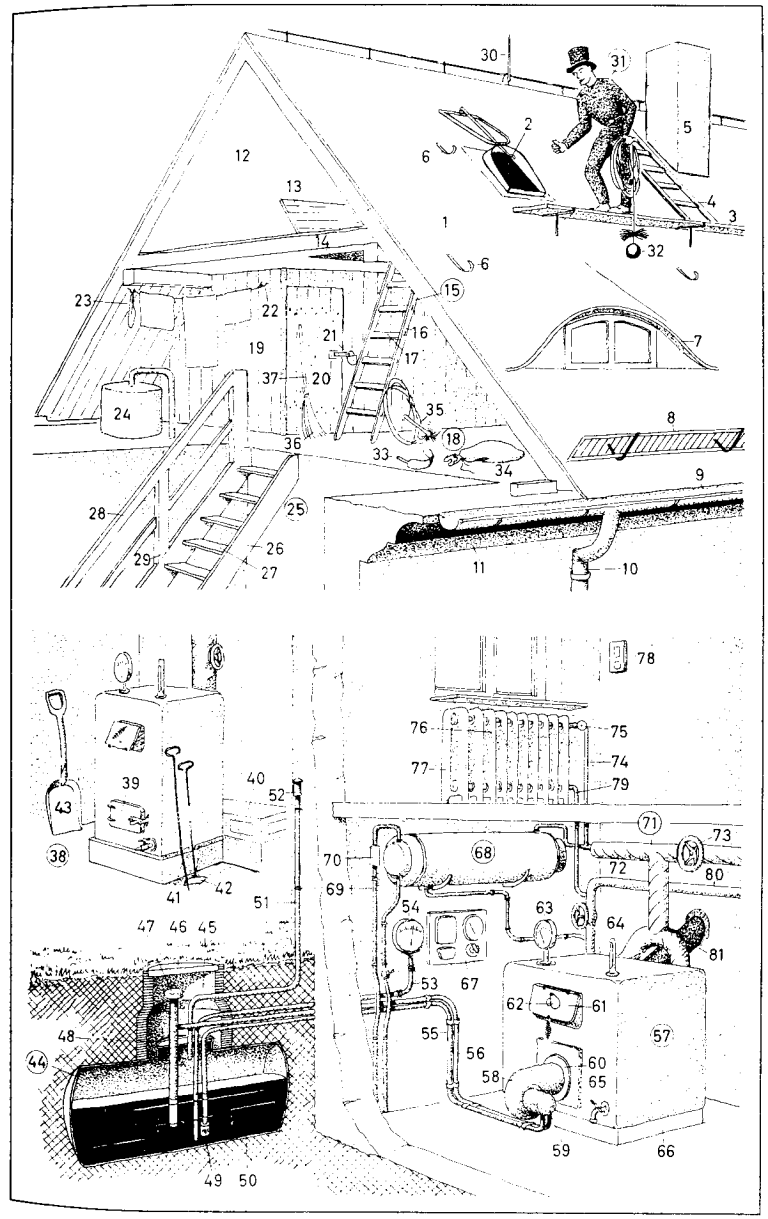

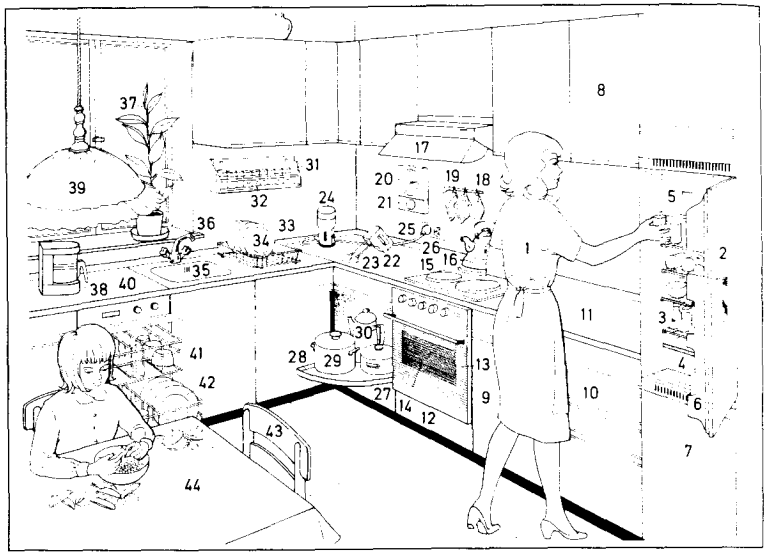

1 die Hausfrau
2 der Kühlschrank
3 das Kühlfach
4 die Gemüseschale
5 das Kühlaggregat
6 das Türfach für Flaschen *f*
7 der Gefrierschrank (Tiefgefrierschrank)
8 der Oberschrank (Hängeschrank), ein Geschirrschrank *m*
9 der Unterschrank
10 die Besteckschublade
11 der Hauptarbeitsplatz (Vorbereitungsplatz)
12–17 der Koch- und Backplatz
12 der Elektroherd (*auch:* Gasherd)
13 der Backofen
14 das Backofenfenster
15 die Kochplatte (automatische Schnellkochplatte)
16 der Wasserkessel (Flötenkessel)
17 der Wrasenabzug (Dunstabzug)
18 der Topflappen
19 der Topflappenhalter
20 die Küchenuhr
21 der Kurzzeitmesser
22 das Handrührgerät (der Handrührer)
23 der Schlagbesen
24 die elektrische Kaffeemühle, eine Schlagwerkkaffeemühle
25 die elektrische Zuleitung (das Leitungskabel)
26 die Wandsteckdose
27 der Eckschrank
28 das Drehtablett
29 der Kochtopf
30 die Kanne
31 das Gewürzregal
32 das Gewürzglas
33–36 der Spülplatz
33 der Abtropfständer
34 der Frühstücksteller
35 die Geschirrspüle (Spüle, das Spülbecken)
36 der Wasserhahn (die Wassermischbatterie)
37 die Topfpflanze, eine Blattpflanze
38 die Kaffeemaschine (der Kaffeeautomat)
39 die Küchenlampe
40 der Geschirrspülautomat (Geschirrspüler, die Geschirrspülmaschine)
41 der Geschirrwagen
42 der Eßteller
43 der Küchenstuhl
44 der Küchentisch

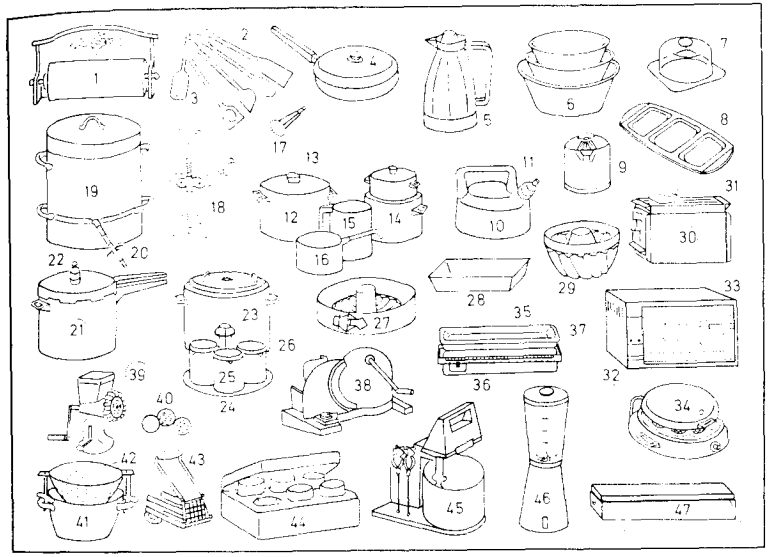

1 der Allzweckabroller mit Allzwecktüchern *n* (Papiertüchern)
2 die Kochlöffelgarnitur
3 der Rührlöffel
4 die Bratpfanne
5 die Isolierkanne
6 Küchenschüsseln *f*
7 die Käseglocke
8 das Kabarett
9 die Saftpresse für Zitrusfrüchte *f*
10 der Flötenkessel
11 die Flöte
12–16 die Geschirrserie
12 der Kochtopf (Fleischtopf)
13 der Topfdeckel
14 der Bratentopf
15 der Milchtopf
16 die Stielkasserolle
17 der Tauchsieder
18 der Hebelkorkenzieher
19 der Entsafter
20 die Schlauchklemme
21 der Schnellkochtopf (Dampfkochtopf)
22 das Überdruckventil
23 der Einkocher (Einwecker)
24 der Einweckeinsatz
25 das Einweckglas (Weckglas)
26 der Einweckring
27 die Springform
28 die Kastenkuchenform
29 die Napfkuchenform
30 der Toaster
31 der Brötchenröstaufsatz
32 der Grill
33 der Grillspieß
34 der Waffelautomat
35 die Laufgewichtswaage
36 das Laufgewicht
37 die Waagschale
38 der Allesschneider
39 der Fleischhacker
40 die Schneidscheiben *f*
41 der Pommes-frites-Topf
42 der Drahteinsatz
43 der Pommes-frites-Schneider
44 der Joghurtbereiter
45 die Kleinküchenmaschine
46 der Mixer
47 das Folienschweißgerät

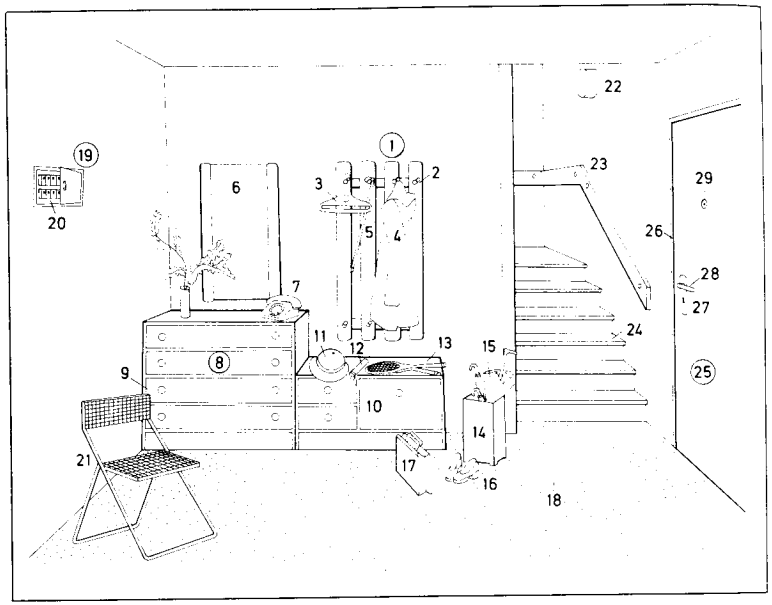

1–29 die Diele (der Flur, Korridor, Vorraum, Vorplatz)
1 die Garderobe (Flurgarderobe, Garderobenwand)
2 der Kleiderhaken
3 der Kleiderbügel
4 das Regencape
5 der Spazierstock
6 der Garderobenspiegel
7 das Telefon
8 der Schuh-Mehrzweck-Schrank
9 die Schublade
10 die Sitzbank
11 der Damenhut
12 der Taschenschirm
13 die Tennisschläger *m*
14 der Schirmständer
15 der Regenschirm
16 die Schuhe *m*
17 die Aktentasche
18 der Teppichboden
19 der Sicherungskasten
20 der Sicherungsautomat
21 der Stahlrohrstuhl
22 die Treppenleuchte
23 der Handlauf
24 die Treppenstufe
25 die Abschlußtür (Korridortür)
26 der Türrahmen
27 das Türschloß
28 die Türklinke
29 das Guckloch (der Spion)

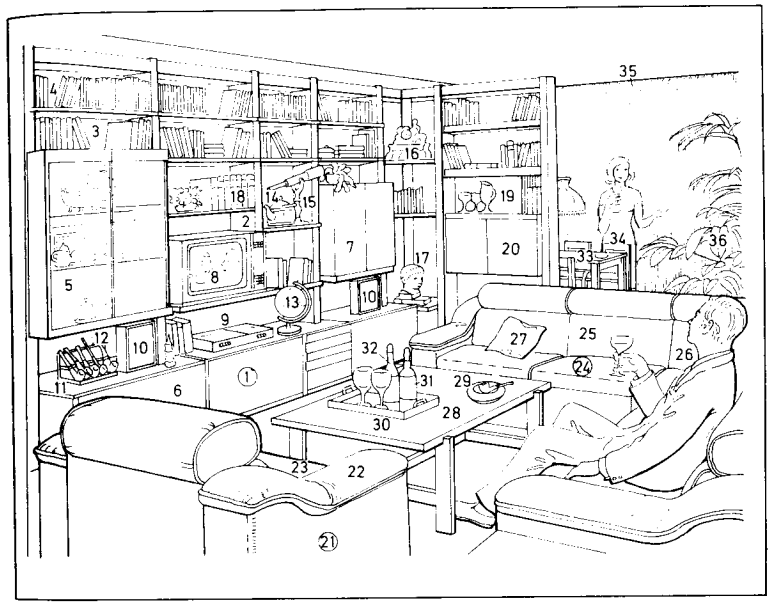

1 die Stollenanbauwand (Schrankwand)
2 der Stollen
3 das Bücherregal
4 die Bücherreihe
5 die Anbauvitrine
6 der Unterschrank
7 das Schrankelement
8 der Fernseher
9 die Stereoanlage
10 die Lautsprecherbox
11 der Pfeifenständer
12 die Pfeife
13 der Globus
14 der Messingkessel
15 das Fernrohr
16 die Aufsatzuhr
17 die Porträtbüste
18 das mehrbändige Lexikon
19 der Raumteiler
20 der Barschrank (das Barfach)
21–26 die Polsterelementgruppe
21 der Polstersessel (Fauteuil)
22 die Armlehne
23 das Sitzkissen
24 das Sofa
25 das Rückenkissen
26 die Rundecke
27 das Sofakissen
28 der Couchtisch
29 der Aschenbecher
30 das Tablett
31 die Whiskyflasche
32 die Sodawasserflasche
33–34 die Eßgruppe
33 der Eßtisch
34 der Stuhl
35 der Store
36 die Zimmerpflanzen *f*

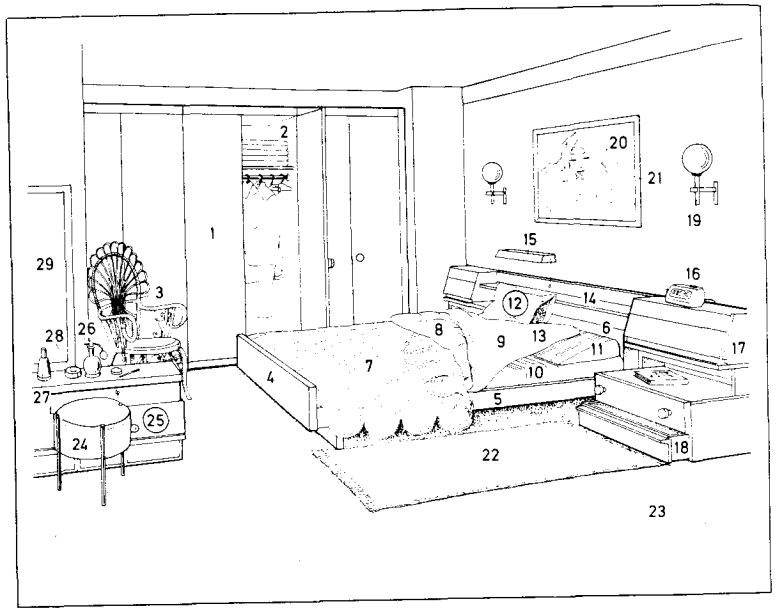

1 der Schlafzimmerschrank, ein Hochschrank *m*
2 das Wäschefach
3 der Korbstuhl
4–13 das Doppelbett (*ähnl.:* das französische Bett)
4–6 das Bettgestell
4 das Fußende (der *od.* das Fußteil)
5 der Bettkasten
6 das Kopfende (der *od.* das Kopfteil)
7 die Tagesdecke
8 die Schlafdecke, eine Steppdecke
9 das Bettuch (Bettlaken), ein Leintuch
10 die Matratze, eine Schaumstoffauflage mit Drellüberzug *m*
11 das Keilkissen
12 *u.* **13** das Kopfkissen
12 der Kopfkissenbezug
13 das Inlett
14 das Bücherregal (der Regalaufsatz)
15 die Leselampe
16 der elektrische Wecker
17 die Bettkonsole
18 die Schublade
19 die Schlafzimmerlampe
20 das Wandbild
21 der Bilderrahmen
22 der Bettvorleger
23 der Teppichboden
24 der Frisierstuhl
25 die Frisierkommode
26 der Parfümzerstäuber
27 das (der) Parfümflakon
28 die Puderdose
29 der Frisierspiegel

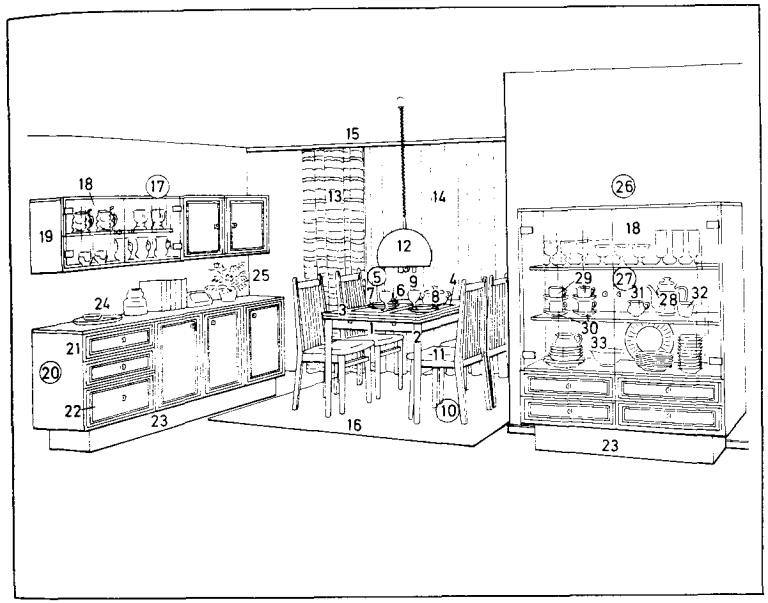

1–11 die Eßgruppe
1 der Eßtisch
2 das Tischbein
3 die Tischplatte
4 der (das) Set
5 das Gedeck
6 der Suppenteller (tiefe Teller)
7 der flache Teller
8 die Suppenterrine
9 das Weinglas
10 der Eßzimmerstuhl
11 die Sitzfläche
12 die Deckenlampe (Hängelampe)
13 die Übergardinen
14 die Gardine
15 die Gardinenleiste
16 der Bodenteppich
17 der Hängeschrank
18 die Glastür
19 der Einlegeboden
20 das Sideboard
21 die Besteckschublade
22 die Wäscheschublade
23 der Sockel
24 das runde Tablett
25 die Topfpflanze
26 der Geschirrschrank (die Vitrine)
27 das Kaffeegeschirr
28 die Kaffeekanne
29 die Kaffeetasse
30 die Untertasse
31 das Milchkännchen
32 die Zuckerdose
33 das Eßgeschirr

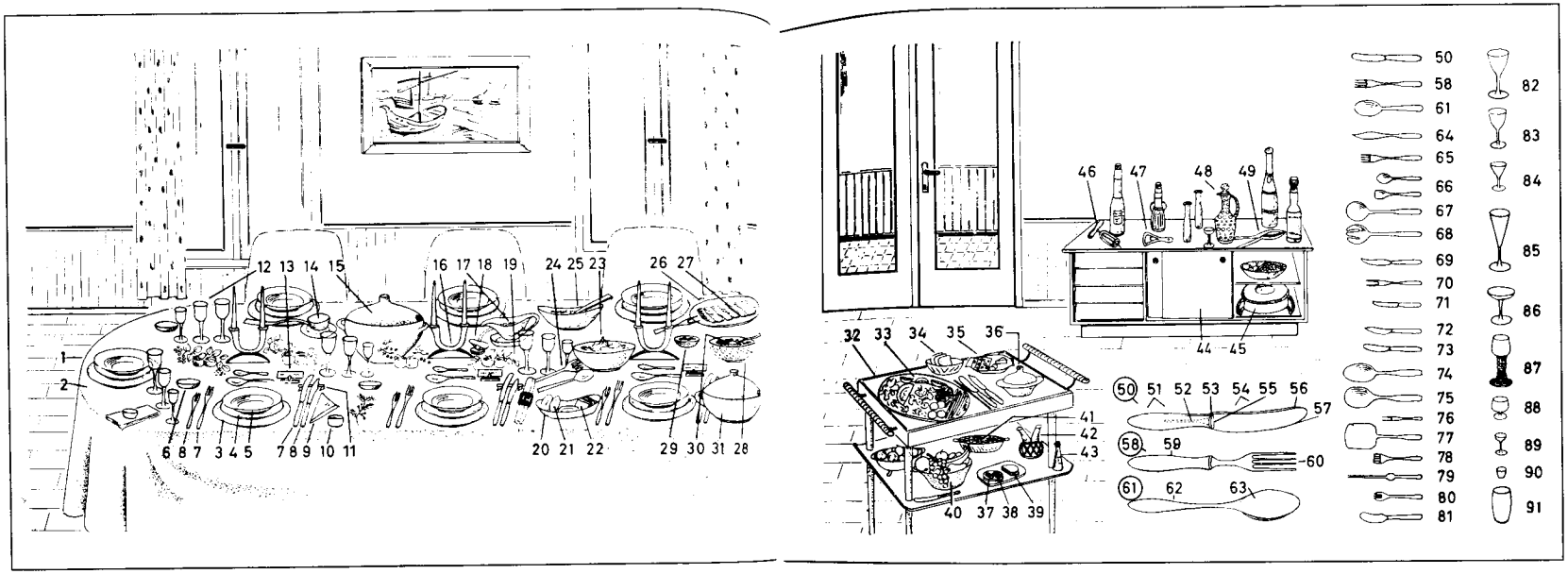

1 der Eßtisch
2 das Tafeltuch, ein Damasttuch *n*
3–12 das Gedeck
3 der Grundteller (Unterteller)
4 der flache Teller (Eßteller)
5 der tiefe Teller (Suppenteller)
6 der kleine Teller, für die Nachspeise (das Dessert)
7 das Eßbesteck
8 das Fischbesteck
9 die Serviette (das Mundtuch)
10 der Serviettenring
11 das Messerbänkchen
12 die Weingläser *n*
13 die Tischkarte
14 der Suppenschöpflöffel (die Suppenkelle)
15 die Suppenschüssel (Terrine)
16 die Tafelleuchter *m* (Tischleuchter)
17 die Sauciere (Soßenschüssel)
18 der Soßenlöffel
19 der Tafelschmuck
20 der Brotkorb
21 das Brötchen
22 die Scheibe Brot *n* (die Brotscheibe)
23 die Salatschüssel
24 das Salatbesteck
25 die Gemüseschüssel
26 die Bratenplatte
27 der Braten
28 die Kompottschüssel
29 die Kompottschale
30 das Kompott
31 die Kartoffelschüssel
32 der fahrbare Anrichtetisch
33 die Gemüseplatte
34 der Toast
35 die Käseplatte
36 die Butterdose
37 das belegte Brot
38 der Brotbelag
39 das Sandwich
40 die Obstschale
41 die Knackmandeln *f* (*auch:* Kartoffelchips *m*, Erdnüsse *f*)
42 die Essig- und Ölflasche
43 das Ketchup
44 die Anrichte
45 die elektrische Warmhalteplatte
46 der Korkenzieher
47 der Kronenkorköffner, ein Flaschenöffner *m*
48 die Likörkaraffe
49 der Nußknacker
50 das Messer
51 das Heft (der Griff)
52 die Angel
53 die Zwinge
54 die Klinge
55 die Krone
56 der Rücken
57 die Schneide
58 die Gabel
59 der Stiel
60 die Zinke
61 der Löffel (Eßlöffel, Suppenlöffel)
62 der Stiel
63 der Schöpfteil
64 das Fischmesser
65 die Fischgabel
66 der Dessertlöffel (Kompottlöffel)
67 der Salatlöffel
68 die Salatgabel
69 *u.* **70** das Vorlegebesteck
69 das Vorlegemesser
70 die Vorlegegabel
71 das Obstmesser
72 das Käsemesser
73 das Buttermesser
74 der Gemüselöffel, ein Vorlegelöffel *m*
75 der Kartoffellöffel
76 die Sandwichgabel
77 der Spargelheber
78 der Sardinenheber
79 die Hummergabel
80 die Austerngabel
81 das Kaviarmesser
82 das Weißweinglas
83 das Rotweinglas
84 das Südweinglas (Madeiraglas)
85 *u.* **86** die Sektgläser *n*
85 das Spitzglas
86 die Sektschale, ein Kristallglas *n*
87 der Römer
88 die Kognakschale
89 die Likörschale
90 das Schnapsglas
91 das Bierglas

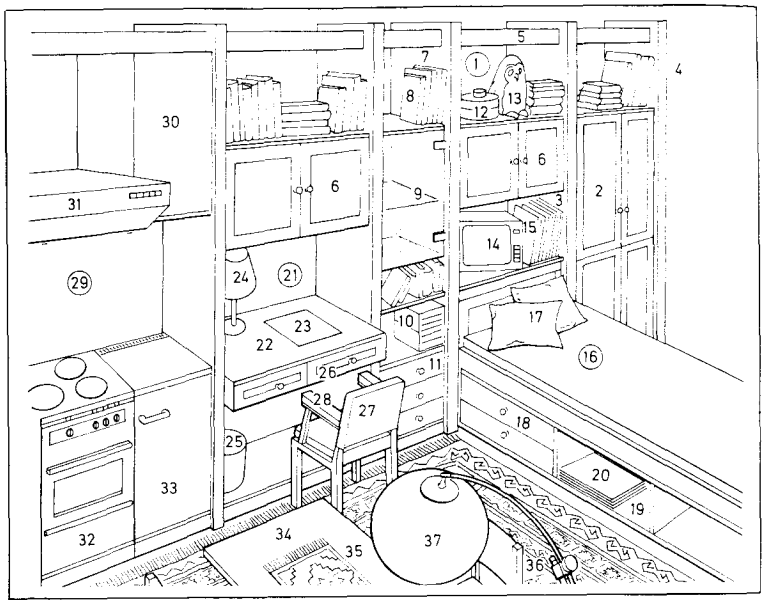

1 die Apartmentwand (Schrankwand, Regalwand, Studiowand)
2 die Schrankfront
3 der Korpus
4 der Stollen
5 die Blende
6 das zweitürige Schrankelement
7 das Bücherregal (Vitrinenregal)
8 die Bücher *n*
9 die Vitrine
10 die Karteikästen *m*
11 die Schublade
12 die Konfektdose
13 das Stofftier
14 der Fernseher
15 die Schallplatten *f*
16 die Bettkastenliege
17 das Sofakissen
18 die Bettkastenschublade
19 das Bettkastenregal
20 die Zeitschriften *f*
21 der Schreibplatz
22 der Schreibtisch
23 die Schreibunterlage
24 die Tischlampe
25 der Papierkorb
26 die Schreibtischschublade
27 der Schreibtischsessel
28 die Armlehne
29 die Küchenwand (Anbauküche)
30 der Oberschrank
31 der Wrasenabzug (die Dunsthaube)
32 der Elektroherd
33 der Kühlschrank
34 der Eßtisch
35 der Tischläufer
36 der Orientteppich
37 die Stehlampe

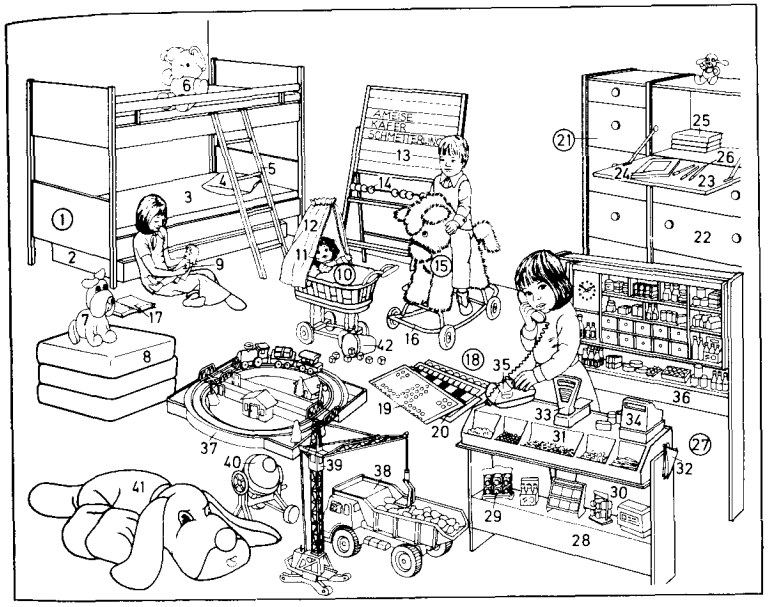

1 das Kinderbett, ein Doppelbett *n* (Etagenbett)
2 der Bettkasten
3 die Matratze
4 das Kopfkissen
5 die Leiter
6 der Stoffelefant, ein Kuscheltier *n* (Schlaftier)
7 der Stoffhund
8 das Sitzkissen
9 die Ankleidepuppe
10 der Puppenwagen
11 die Schlafpuppe
12 der Baldachin
13 die Schreibtafel
14 die Rechensteine *m*
15 das Plüschpferd zum Schaukeln *n* und Ziehen *n*
16 die Schaukelkufen *f*
17 das Kinderbuch
18 das Spielemagazin
19 das Mensch-ärgere-dich-nicht-Spiel
20 das Schachbrett
21 der Kinderzimmerschrank
22 die Wäscheschublade
23 die Schreibplatte
24 das Schreibheft
25 die Schulbücher *n*
26 der Bleistift (*auch:* Buntstift *m*, Filzstift, Kugelschreiber)
27 der Kaufladen (Kaufmannsladen)
28 der Verkaufsstand
29 der Gewürzständer
30 die Auslage
31 das Bonbonsortiment
32 die Bonbontüte
33 die Waage
34 die Ladenkasse
35 das Kindertelefon
36 das Warenregal
37 die Holzeisenbahn
38 der Muldenkipper, ein Spielzeugauto *n*
39 der Hochbaukran
40 der Betonmischer
41 der große Plüschhund
42 der Würfelbecher

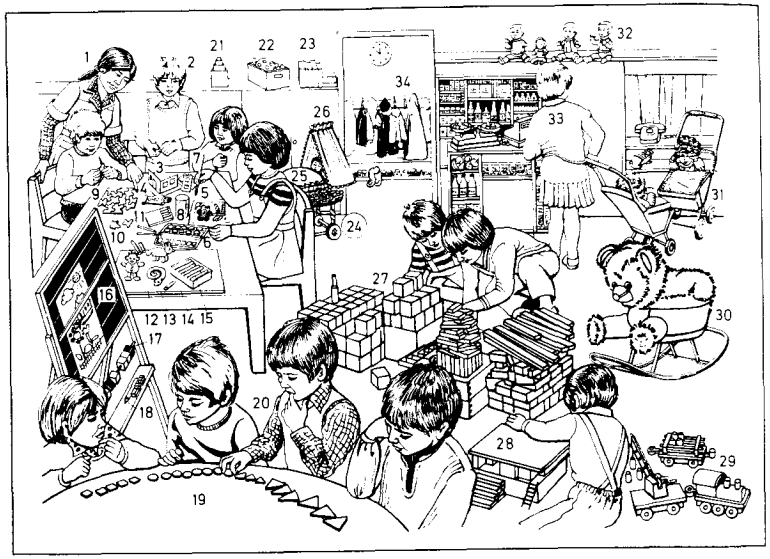

1–20 die Vorschulerziehung
1 die Kindergärtnerin
2 der Vorschüler
3 die Bastelarbeit
4 der Klebstoff
5 das Aquarellbild
6 der Aquarellkasten
7 der Malpinsel
8 das Wasserglas
9 das Puzzle
10 der Puzzlestein
11 die Buntstifte *m* (Wachsmalstifte)
12 die Knetmasse (Plastilinmasse)
13 Knetfiguren *f* (Plastilinfiguren)
14 das Knetbrett
15 die Schultafelkreide
16 die Schreibtafel (Tafel)
17 die Rechensteine *m*
18 der Faserschreibstift
19 das Formlegespiel
20 die Spielergruppe
21–32 das Spielzeug
21 das Kubusspiel
22 der mechanische Baukasten
23 die Kinderbücher *n*
24 der Puppenwagen, ein Korbwagen
25 die Babypuppe
26 der Baldachin
27 die Bauklötze *m*
28 das hölzerne Bauwerk
29 die Holzeisenbahn
30 der Schaukelteddy
31 der Puppensportwagen
32 die Ankleidepuppe
33 das Kind im Kindergartenalter *m*
34 die Garderobenablage

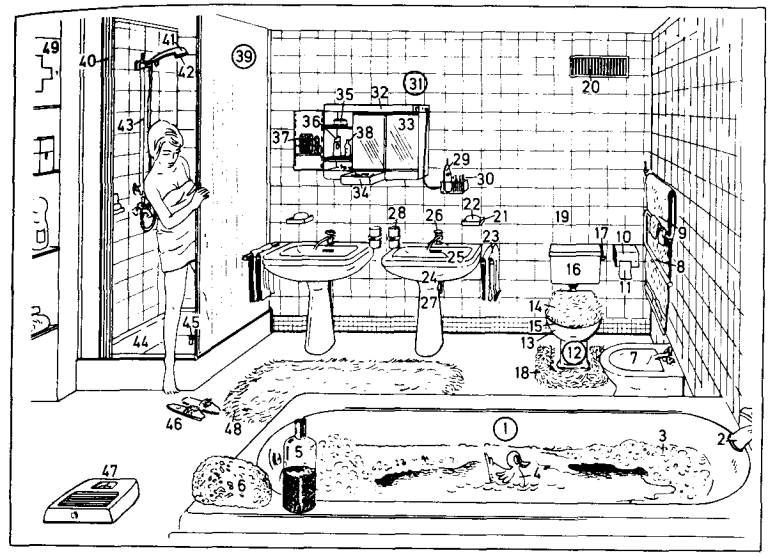

1 die Badewanne
2 die Mischbatterie für kaltes und warmes Wasser
3 das Schaumbad
4 die Schwimmente
5 der Badezusatz
6 der Badeschwamm
7 das Bidet
8 der Handtuchhalter
9 das Frottierhandtuch
10 der Toilettenpapierhalter
11 das Toilettenpapier (Klosettpapier, *ugs.* Klopapier), eine Rolle Kreppapier *n*
12 die Toilette (das Klosett, *ugs.* Klo, der Abort, *ugs.* Lokus)
13 das Klosettbecken
14 der Klosettdeckel mit Frottierüberzug
15 die Klosettbrille
16 der Wasserkasten
17 der Spülhebel
18 die Klosettumrahmung (Klosettumrandung)
19 die Wandkachel
20 die Abluftöffnung (Kaminöffnung)
21 die Seifenschale
22 die Seife
23 das Handtuch
24 das Waschbecken
25 der Überlauf
26 der Kalt- und Warmwasserhahn
27 der Waschbeckenfuß mit dem Siphon *m*
28 das Zahnputzglas (der Zahnputzbecher)
29 die elektrische Zahnbürste
30 die Zahnbürsteneinsätze *m*
31 der Spiegelschrank
32 die Leuchtröhre
33 der Spiegel
34 das Schubfach
35 die Puderdose
36 das Mundwasser
37 der elektrische Rasierapparat
38 das Rasierwasser (After-shave, die After-shave-Lotion)
39 die Duschkabine
40 der Duschvorhang
41 die verstellbare Handbrause (Handdusche)
42 der Brausenkopf
43 die Verstellstange
44 das Fußbecken (die Duschwanne)
45 der Wannenablauf (das Überlaufventil)
46 der Badepantoffel
47 die Personenwaage
48 der Badevorleger (die Badematte)
49 die Hausapotheke

1–20 Bügelgeräte *n*
1 der elektrische Bügelautomat
2 der elektrische Fußschalter
3 die Walzenbewicklung
4 die Bügelmulde
5 das Bettlaken
6 das elektrische Bügeleisen (der Leichtbügelautomat)
7 die Bügelsohle
8 der Temperaturwähler
9 der Bügeleisengriff
10 die Anzeigeleuchte
11 der Dampf-, Spray- und Trockenbügelautomat
12 der Einfüllstutzen
13 die Spraydüse zum Befeuchten *n* der Wäsche
14 die Dampfaustrittsschlitze
15 der Bügeltisch
16 das Bügelbrett (die Bügelunterlage)
17 der Bügelbrettbezug
18 die Bügeleisenablage
19 das Aluminiumgestell
20 das Ärmelbrett
21 die Wäschetruhe
22 die schmutzige Wäsche
23–34 Wasch- und Trockengeräte
23 die Waschmaschine (der Waschvollautomat)
24 die Waschtrommel
25 der Sicherheitstürverschluß
26 der Drehwählschalter
27 die Mehrkammerfronteinspülung
28 der Trockenautomat, ein Abluftwäschetrockner
29 die Trockentrommel
30 die Fronttür mit den Abluftschlitzen *m*
31 die Arbeitsplatte
32 der Wäschetrockner (Wäscheständer)
33 die Wäscheleine
34 der Scherenwäschetrockner
35 die Haushaltsleiter, eine Leichtmetalleiter
36 die Wange
37 der Stützschenkel
38 die Stufe (Leiterstufe)
39–43 Schuhpflegemittel
39 die Schuhcremedose
40 der Schuhspray, ein Imprägnierspray *m*
41 die Schuhbürste
42 die Auftragebürste für Schuhcreme *f*
43 die Schuhcremetube
44 die Kleiderbürste
45 die Teppichbürste
46 der Besen (Kehrbesen)
47 die Besenborsten
48 der Besenkörper
49 der Besenstiel
50 das Schraubgewinde
51 die Spülbürste (Abwaschbürste)
52 die Kehrschaufel
53–86 die Bodenpflege
53 der Handfeger (Handbesen)
54 der Putzeimer (Scheuereimer, Aufwascheimer)
55 das Scheuertuch (Putztuch, *nd.* Feudel)
56 die Scheuerbürste
57 der Teppichkehrer
58 der Handstaubsauger
59 die Umschalttaste
60 der Gelenkkopf
61 die Staubbeutelfüllanzeige
62 die Staubbeutelkassette
63 der Handgriff
64 das Rohr
65 der Kabelhaken
66 das aufgewundene Kabel
67 die Kombidüse
68 der Bodenstaubsauger
69 das Drehgelenk
70 das Ansatzrohr
71 die Kehrdüse (*ähnl.:* Klopfdüse)
72 die Saugkraftregulierung
73 die Staubfüllanzeige
74 der Nebenluftschieber zur Luftregulierung
75 der Schlauch (Saugschlauch)
76 das Kombinationsteppichpflegegerät
77 die elektrische Zuleitung
78 die Gerätesteckdose
79 der Teppichklopfvorsatz (*ähnl.:* Teppichschamponiervorsatz, Teppichbürstvorsatz)
80 der Allzwecksauger (Trocken- und Naßsauger)
81 die Lenkrolle
82 das Motoraggregat
83 der Deckelverschluß
84 der Grobschmutzschlauch
85 das Spezialzubehör für Grobschmutz *m*
86 der Staubbehälter
87 der Einkaufswagen

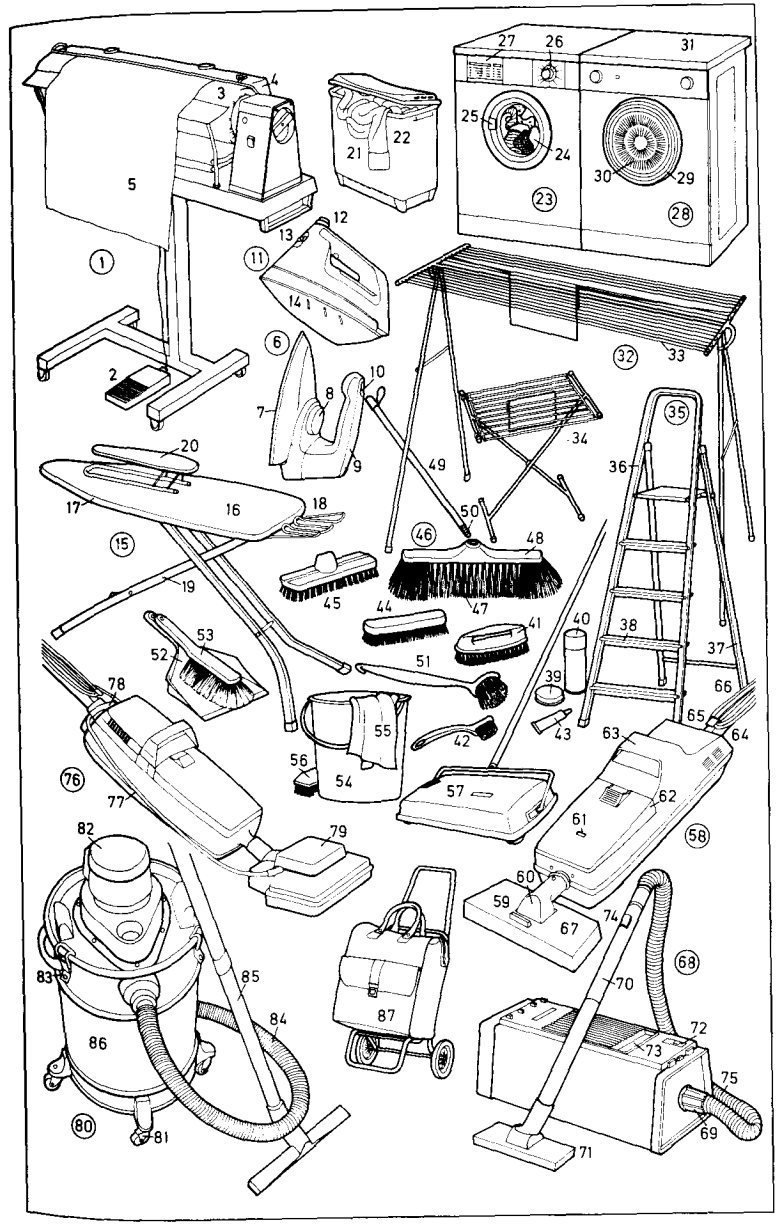

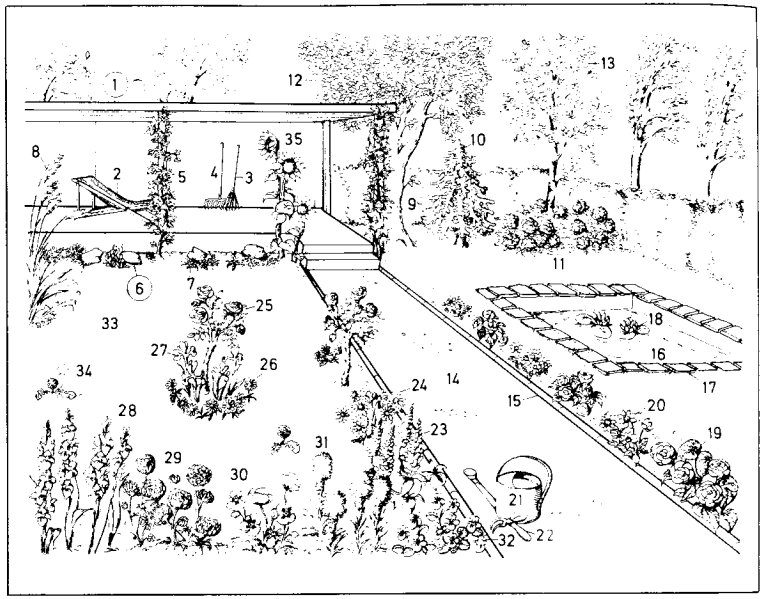

1–35 der Ziergarten (Blumengarten)
1 die Pergola
2 der Liegestuhl (die Gartenliege)
3 der Rasenbesen (Laubbesen, Fächerbesen)
4 der Rasenrechen
5 der Wilde Wein, eine Kletterpflanze
6 der Steingarten
7 die Steingartenpflanzen *f*; *Arten:* Mauerpfeffer *m*, Hauswurz *f*, Silberwurz *f*, Blaukissen *n*
8 das Pampasgras
9 die Gartenhecke
10 die Blaufichte
11 die Hortensien *f*
12 die Eiche
13 die Birke
14 der Gartenweg
15 die Wegeinfassung
16 der Gartenteich
17 die Steinplatte
18 die Seerose
19 die Knollenbegonien *f*
20 die Dahlien *f*
21 die Gießkanne
22 der Krehl
23 die Edellupine
24 die Margeriten *f*
25 die Hochstammrose
26 die Gartengerbera
27 die Iris
28 die Gladiolen *f*
29 die Chrysanthemen *f*
30 der Klatschmohn
31 die Prachtscharte
32 das Löwenmäulchen
33 der Rasen
34 der Löwenzahn
35 die Sonnenblume

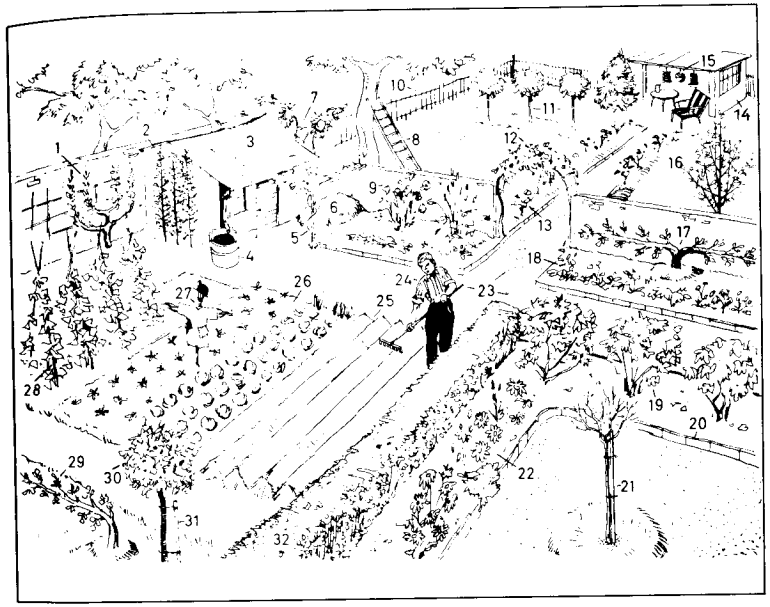

1–32 der Kleingarten (Schrebergarten, Gemüse- und Obstgarten)
1, 2, 16, 17, 29 Zwergobstbäume *m* (Spalierobstbäume, Formobstbäume)
1 die Verrier-Palmette, ein Wandspalierbaum *m*
2 der senkrechte Schnurbaum (Kordon)
3 der Geräteschuppen
4 die Regentonne
5 die Schlingpflanze
6 der Komposthaufen
7 die Sonnenblume
8 die Gartenleiter
9 die Staude (Blumenstaude)
10 der Gartenzaun (Lattenzaun, das Staket)
11 der Beerenhochstamm
12 die Kletterrose, am Spalierbogen *m*
13 die Buschrose (der Rosenstock)
14 die Sommerlaube (Gartenlaube)
15 der Lampion (die Papierlaterne)
16 der Pyramidenbaum, die Pyramide, ein freistehender Spalierbaum *m*
17 der zweiarmige, waagerechte Schnurbaum (Kordon)
18 die Blumenrabatte, ein Randbeet *n*
19 der Beerenstrauch (Stachelbeerstrauch, Johannisbeerstrauch)
20 die Zementleisteneinfassung
21 der Rosenhochstamm (Rosenstock, die Hochstammrose)
22 das Staudenbeet
23 der Gartenweg
24 der Kleingärtner (Schrebergärtner)
25 das Spargelbeet
26 das Gemüsebeet
27 die Vogelscheuche
28 die Stangenbohne, eine Bohnenpflanze an Stangen *f* (Bohnenstangen)
29 der einarmige, waagerechte Schnurbaum (Kordon)
30 der Obsthochstamm (hochstämmige Obstbaum)
31 der Baumpfahl
32 die Hecke

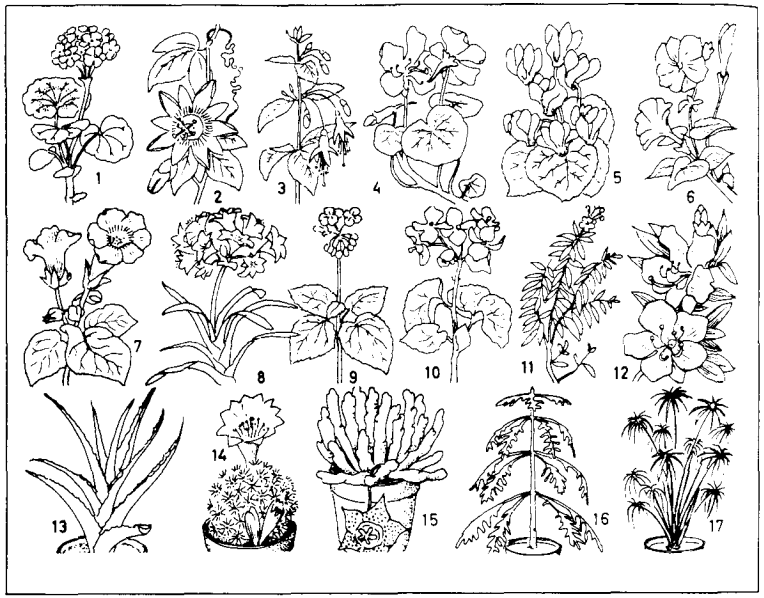

1 die Pelargonie (der Storchschnabel), ein Geraniengewächs *n*
2 die Passionsblume (Passiflora), eine Kletterpflanze *m*
3 die Fuchsie (Fuchsia), ein Nachtkerzengewächs *n*
4 die Kapuzinerkresse (Blumenkresse, das Tropaeolum)
5 das Alpenveilchen (Cyclamen), ein Primelgewächs *n*
6 die Petunie, ein Nachtschattengewächs *n*
7 die Gloxinie (Sinningia), ein Gesneriengewächs *n*
8 die Klivie (Clivia), ein Amaryllisgewächs *n* (Narzissengewächs)
9 die Zimmerlinde (Sparmannia), ein Lindengewächs *n*
10 die Begonie (Begonia, das Schiefblatt)
11 die Myrte (Brautmyrte, Myrtus)
12 die Azalee (Azalea), ein Heidekrautgewächs *n*
13 die Aloe, ein Liliengewächs *n*
14 der Igelkaktus (Kugelkaktus, Echinopsis, Epsis)
15 der Ordenskaktus (die Stapelia, ein Aasblume, Aasfliegenblume, Ekelblume), ein Seidenpflanzengewächs
16 die Zimmertanne (Schmucktanne, eine Araukarie)
17 das Zypergras (Cyperus alternifolius), ein Ried- oder Sauergras

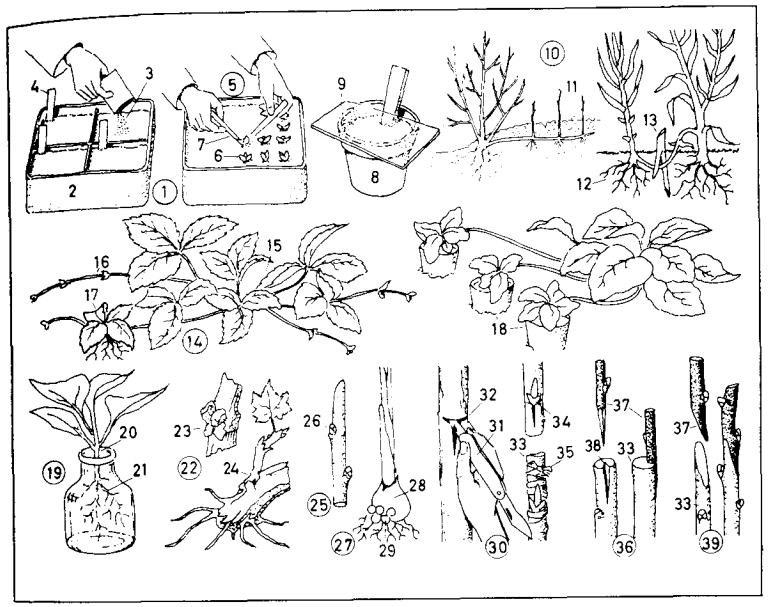

1 die Aussaat
2 die Aussaatschale (Saatschale)
3 der Samen
4 das Namensschild
5 das Verstopfen (Pikieren, Verpflanzen, Umpflanzen, Versetzen, Umsetzen)
6 der Sämling
7 das Pflanzholz
8 der Blumentopf (die Scherbe, *md.* der Blumenasch, *obd.* der Blumenscherben), ein Pflanztopf *m*
9 die Glasscheibe
10 die Vermehrung durch Ableger *m*
11 der Ableger
12 der bewurzelte Ableger
13 die Astgabel zur Befestigung
14 die Vermehrung durch Ausläufer *m*
15 die Mutterpflanze
16 der Ausläufer (Fechser)
17 der bewurzelte Sproß
18 das Absenken in Töpfe *m*
19 der Wassersteckling
20 der Steckling
21 die Wurzel
22 der Augensteckling an der Weinrebe
23 das Edelauge, eine Knospe
24 der ausgetriebene Steckling
25 der Holzsteckling
26 die Knospe
27 die Vermehrung durch Brutzwiebeln *f*
28 die alte Zwiebel
29 die Brutzwiebel
30–39 Veredlung
30 die Okulation (das Okulieren)
31 das Okuliermesser
32 der T-Schnitt
33 die Unterlage
34 das eingesetzte Edelauge
35 der Bastverband
36 das Pfropfen (Spaltpfropfen)
37 das Edelreis (Pfropfreis)
38 der Keilschnitt
39 die Kopulation (das Kopulieren)

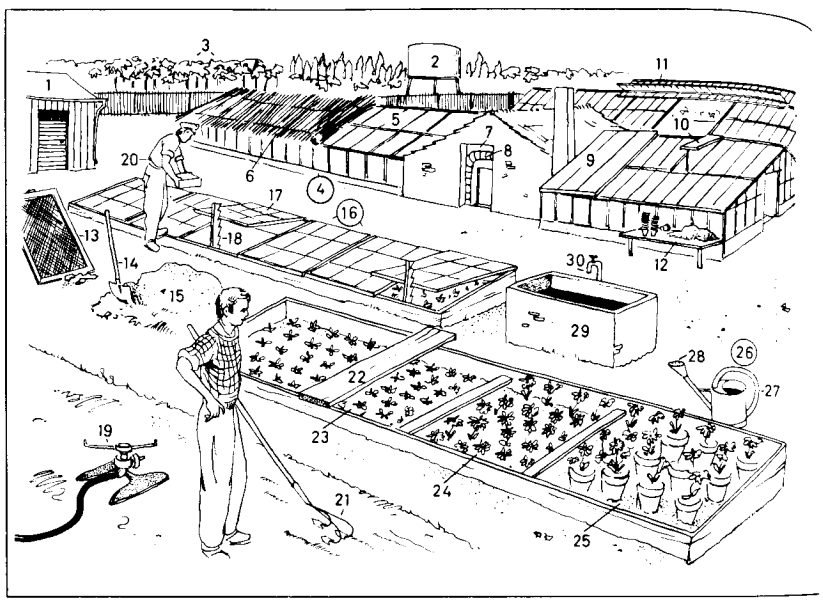

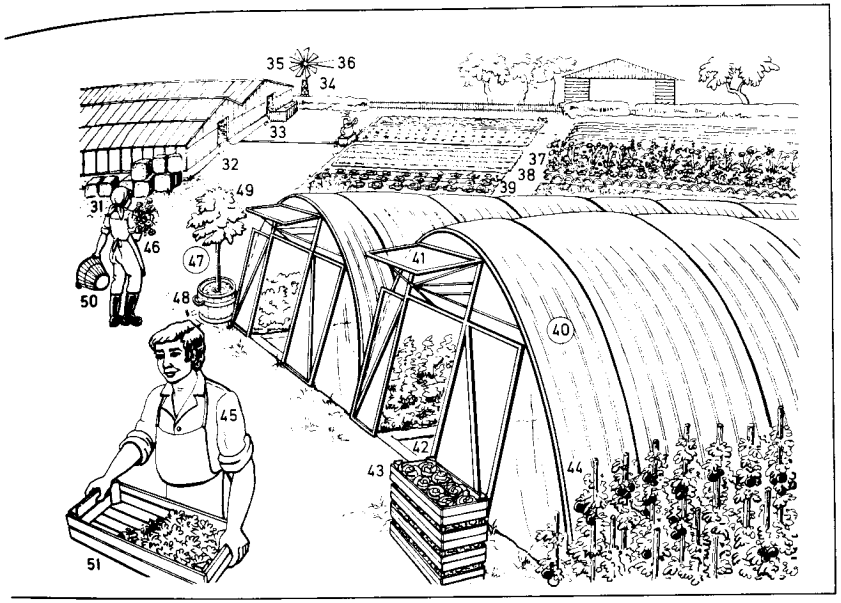

1–51 der Gartenbaubetrieb (die Gärtnerei, der Erwerbsgartenbau)
1 der Geräteschuppen
2 der Hochbehälter (das Wasserreservoir)
3 die Gartenbaumschule, eine Baumschule
4 das Treibhaus (Warmhaus, Kulturhaus, Kaldarium)
5 das Glasdach
6 die Rollmatte (Strohmatte, Rohrmatte, Schattenmatte)
7 der Heizraum
8 das Heizrohr (die Druckrohrleitung)
9 das Deckbrett (der Deckladen, das Schattenbrett, Schattierbrett)
10–12 die Lüftung
10 das Lüftungsfenster (die Klapplüftung)
11 die Firstlüftung
12 der Pflanzentisch
13 der Durchwurf (das Erdsieb, Stehsieb, Wurfgitter)
14 die Erdschaufel (Schaufel)
15 der Erdhaufen (die kompostierte Erde, Komposterde, Gartenerde)
16 das Frühbeet (Mistbeet, Warmbeet, Treibbeet, der Mistbeetkasten)
17 das Mistbeetfenster (die Sonnenfalle)
18 das Lüftungsholz (Luftholz)
19 der Regner (das Beregnungsgerät, der Sprenger, Sprinkler)
20 der Gärtner (Gartenbauer, Gartenbaumeister, Handelsgärtner)
21 der Handkultivator
22 das Laufbrett
23 verstopfte (pikierte) Pflänzchen *n*
24 getriebene Blumen *f* [Frühtreiberei]
25 Topfpflanzen *f* (eingetopfte, vertopfte Pflanzen)
26 die Bügelgießkanne
27 der Bügel (Schweizerbügel)
28 die Gießkannenbrause
29 das Wasserbassin (der Wasserbehälter)
30 das Wasserrohr mit Wasser *n*
31 der Torfmullballen
32 das Warmhaus
33 das Kalthaus
34 der Windmotor
35 das Windrad
36 die Windfahne
37 das Staudenbeet, ein Blumenbeet *n*
38 die Ringeinfassung
39 das Gemüsebeet
40 der Folientunnel (das Foliengewächshaus)
41 die Lüftungsklappe
42 der Mittelgang
43 die Gemüseversandsteige (Gemüsesteige)
44 die Stocktomate (Tomatenstaude)
45 der Gartenbaugehilfe
46 die Gartenbaugehilfin
47 die Kübelpflanze
48 der Kübel
49 das Orangenbäumchen
50 der Drahtkorb
51 der Setzkasten

1 das Pflanzholz (Setzholz)
2 der Spaten
3 der Gartenbesen
4 der Rechen (die Harke)
5 die Häufelhacke (der Häufler)
6 das Erdschäufelchen (die Pflanzkelle)
7 die Kombihacke
8 die Sichel
9 das Gartenmesser (die Gartenhippe, Hippe, Asthippe)
10 das Spargelmesser
11 die Baumschere (Astschere, der Astschneider)
12 der halbautomatische Spaten
13 der Dreizinkgrubber (die Jätekralle)
14 der Baumkratzer (Rindenkratzer)
15 der Rasenlüfter
16 die Baumsäge (Astsäge)
17 die batteriebetriebene Heckenschere
18 die Motorgartenhacke
19 die elektrische Handbohrmaschine
20 das Getriebe
21 das Anbau-Hackwerkzeug
22 der Obstpflücker
23 die Baumbürste (Rindenbürste)
24 die Gartenspritze zur Schädlingsbekämpfung
25 das Sprührohr
26 der Schlauchwagen
27 der Gartenschlauch
28 der Motorrasenmäher
29 der Grasfangkorb
30 der Zweitaktmotor
31 der elektrische Rasenmäher
32 das Stromkabel
33 das Messerwerk
34 der Handrasenmäher
35 die Messerwalze
36 das Messer
37 der Rasentraktor (Aufsitzmäher)
38 der Bremsarretierhebel
39 der Elektrostarter
40 der Fußbremshebel
41 das Schneidwerk
42 der Kippanhänger
43 der Kreisregner, ein Rasensprenger *m*
44 die Drehdüse
45 der Schlauchnippel
46 der Viereckregner
47 der Gartenschubkarren
48 die Rasenschere
49 die Heckenschere
50 die Rosenschere

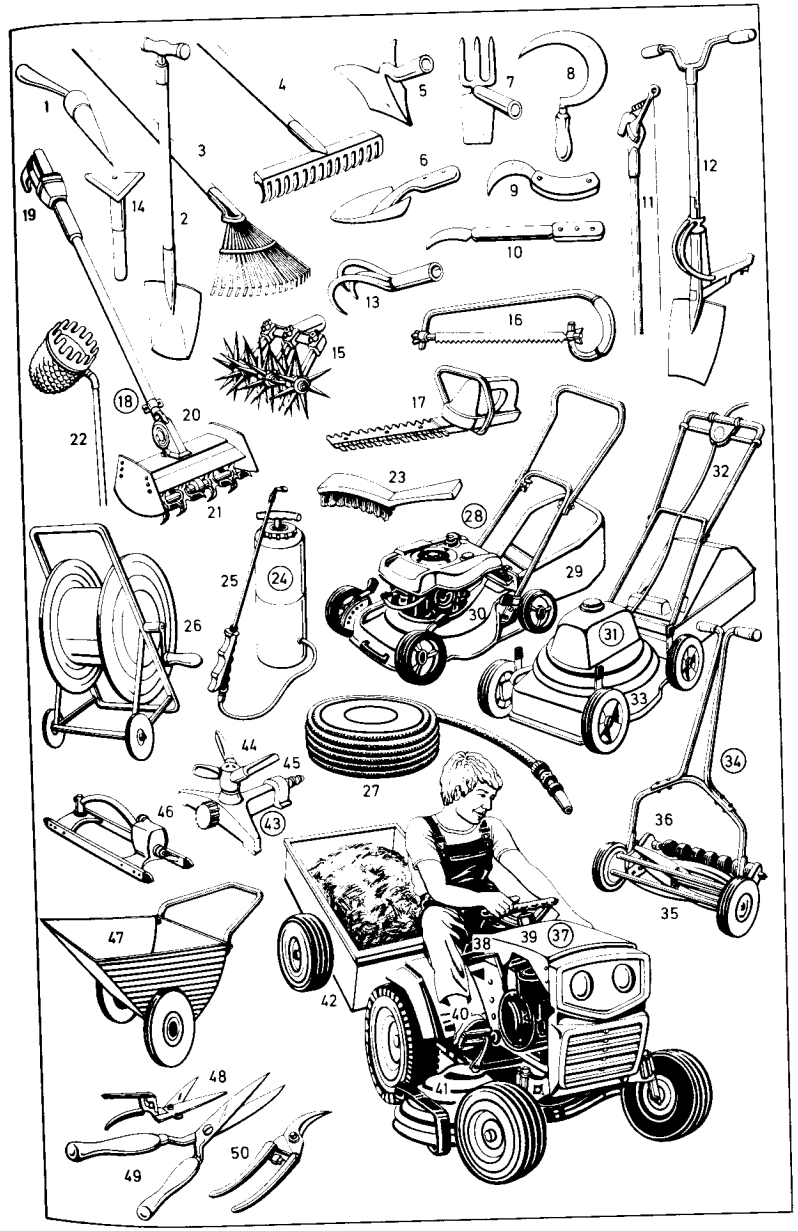

1–11 Hüsenfrüchte *f* (Leguminosen)
1 die Erbsenpflanze, ein Schmetterlingsblütler *m*
2 die Erbsenblüte
3 das gefiederte Blatt
4 die Erbsenranke, eine Blattranke
5 das Nebenblatt
6 die Hülse, eine Fruchthülle
7 die Erbse [der Samen (Same)]
8 die Bohnenpflanze, eine Kletterpflanze; *Sorten:* Gemüsebohne, Kletter- oder Stangenbohne, Feuerbohne; *kleiner:* Zwerg- oder Buschbohne
9 die Bohnenblüte
10 der rankende Bohnenstengel
11 die Bohne [die Hülse mit den Samen *m*]
12 die Tomate (der Liebesapfel, Paradiesapfel, *österr.* Paradeis, Paradeiser)
13 die Gurke (*schwäb.* Guckummer, *österr.* der Kümmerling)
14 der Spargel
15 das Radieschen
16 der Rettich (*bayr.-österr.* Radi)
17 die Mohrrübe (*obd.* gelbe Rübe, *md. obd.* Möhre, *nd.* Wurzel)
18 die Karotte
19 die Petersilie (Federselli, das Peterlein)
20 der Meerrettich (*österr.* Kren)
21 der Porree (Lauch, Breitlauch)
22 der Schnittlauch
23 der Kürbis; *ähnl.:* die Melone
24 die Zwiebel (Küchenzwiebel, Gartenzwiebel)
25 die Zwiebelschale
26 der Kohlrabi (Oberkohlrabi)
27 der (die) Sellerie (Eppich, *österr.* Zeller)
28–34 Krautpflanzen *f*
28 der Mangold
29 der Spinat
30 der Rosenkohl (Brüsseler Kohl)
31 der Blumenkohl (*österr.* Karfiol)
32 der Kohl (Kopfkohl, Kohlkopf), ein Kraut *n*; *Zuchtformen:* Weißkohl (Weißkraut, *ugs.* Kappes), Rotkohl (Rotkraut, Blaukraut)
33 der Wirsing (Wirsingkohl, Wirsching, das Welschkraut)
34 der Blätterkohl (Grünkohl, Krauskohl, Braunkohl, Winterkohl)
35 die Schwarzwurzel
36–40 Salatpflanzen *f*
36 der Kopfsalat (Salat, grüne Salat, die Salatstaude)
37 das Salatblatt
38 der Feldsalat (Ackersalat, die Rapunze, Rapunzel, das Rapunzlein, Rapünzchen)
39 die Endivie (der Endiviensalat)
40 die Chicorée (die Zichorie, Salatzichorie)
41 die Artischocke
42 der Paprika (spanische Pfeffer)

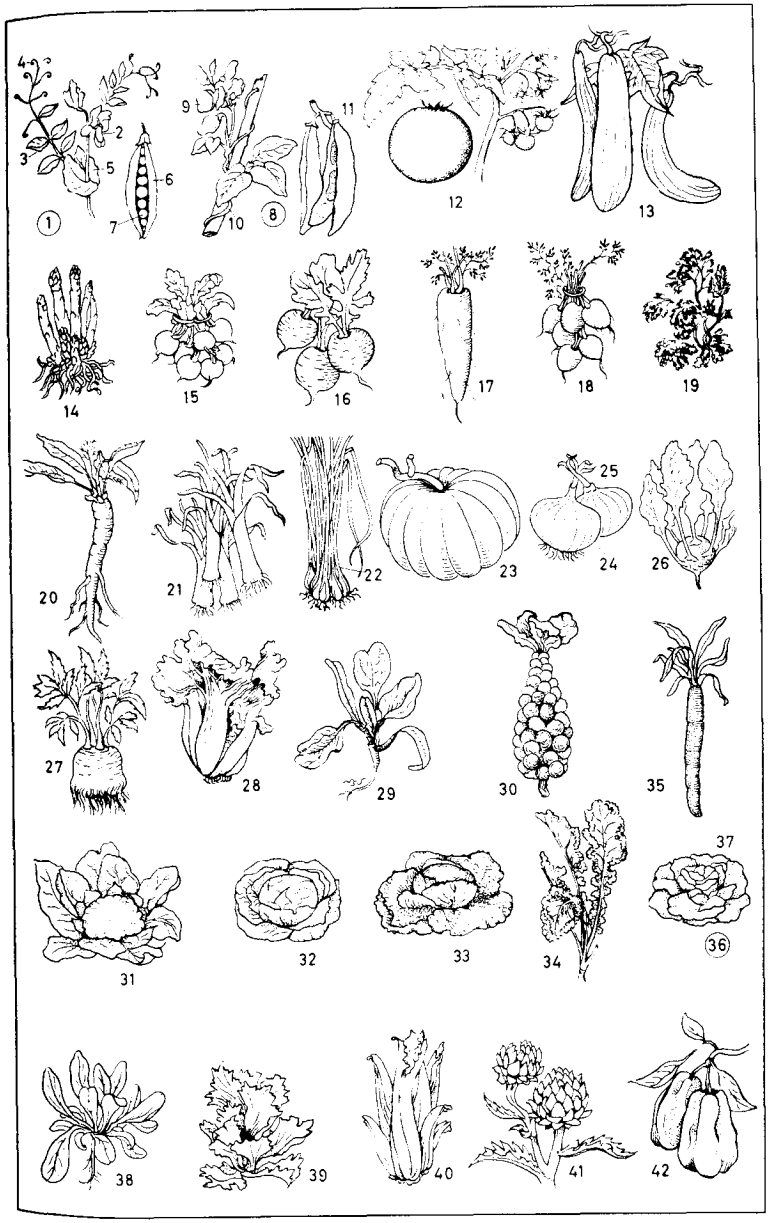

1–30 Beerenobst *n* (Beerensträucher *m*)
1–15 Steinbrechgewächse *n*
1 der Stachelbeerstrauch
2 der blühende Stachelbeerzweig
3 das Blatt
4 die Blüte
5 die Stachelbeerspannerraupe
6 die Stachelbeerblüte
7 der unterständige Fruchtknoten
8 der Kelch (die Kelchblätter *n*)
9 die Stachelbeere, eine Beere
10 der Johannisbeerstrauch
11 die Fruchttraube
12 die Johannisbeere (*österr.* Ribisel, *schweiz.* Trübli *n*)
13 der Fruchtstiel (Traubenstiel)
14 der blühende Johannisbeerzweig
15 die Blütentraube
16 die Erdbeerpflanze; *Arten:* die Walderdbeere, Gartenerdbeere od. Ananaserdbeere, Monatserdbeere
17 die blühende und fruchttragende Pflanze
18 der Wurzelstock
19 das dreiteilige Blatt
20 der Ausläufer (Seitensproß, Fechser)
21 die Erdbeere, eine Scheinfrucht
22 der Außenkelch
23 der Samenkern (Samen, Kern)
24 das Fruchtfleisch
25 der Himbeerstrauch
26 die Himbeerblüte
27 die Blütenknospe (Knospe)
28 die Frucht (Himbeere), eine Sammelfrucht
29 die Brombeere
30 die Dornenranke
31–61 Kernobstgewächse *n*
31 der Birnbaum; *wild:* der Holzbirnbaum
32 der blühende Birnbaumzweig
33 die Birne [Längsschnitt]
34 der Birnenstiel (Stiel)
35 das Fruchtfleisch
36 das Kerngehäuse (Kernhaus)
37 der Birnenkern (Samen), ein Obstkern
38 die Birnenblüte
39 die Samenanlage
40 der Fruchtknoten
41 die Narbe
42 der Griffel
43 das Blütenblatt (Blumenblatt)
44 das Kelchblatt
45 das Staubblatt (der Staubbeutel, das Staubgefäß)
46 der Quittenbaum
47 das Quittenblatt
48 das Nebenblatt
49 die Apfelquitte (Quitte) [Längsschnitt]
50 die Birnquitte (Quitte) [Längsschnitt]
51 der Apfelbaum; *wild:* der Holzapfelbaum
52 der blühende Apfelzweig
53 das Blatt
54 die Apfelblüte
55 die welke Blüte
56 der Apfel [Längsschnitt]
57 die Apfelschale
58 das Fruchtfleisch
59 das Kerngehäuse (das Kernhaus, *obd.* der Apfelbutzen, Butzen, *md.* Griebs)
60 der Apfelkern, ein Obstkern *m*
61 der Apfelstiel (Stiel)
62 der Apfelwickler, ein Kleinschmetterling *m*
63 der Fraßgang
64 die Larve (Raupe, *ugs.* der Wurm, die Obstmade) eines Kleinschmetterlings *m*
65 das Wurmloch (Bohrloch)

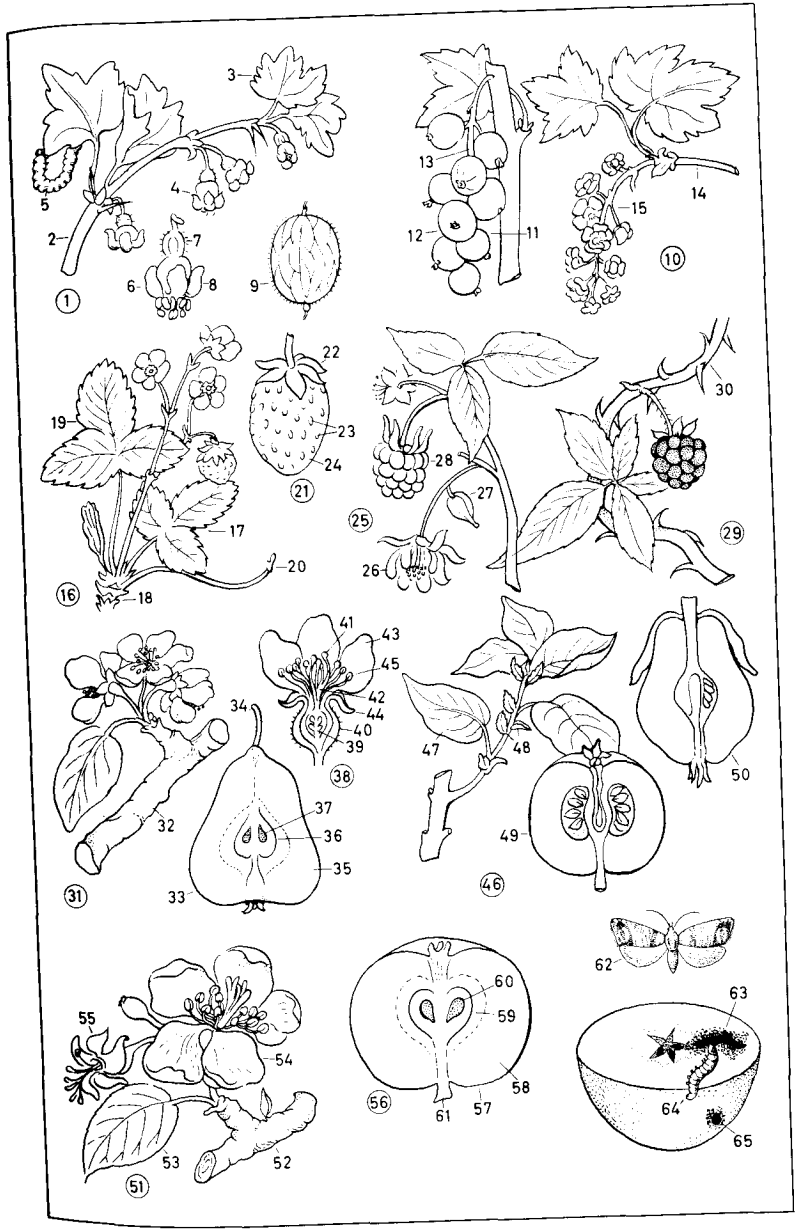

1–36 Steinobstgewächse *n*
1–18 der Kirschbaum
1 der blühende Kirschzweig
2 das Kirschbaumblatt
3 die Kirschblüte
4 der Blütenstengel
5 die Kirsche; *Arten:* Süß- oder Herzkirsche, Wild- oder Vogelkirsche, Sauer- oder Weichselkirsche, Schattenmorelle
6–8 die Kirsche (Kirschfrucht) [Querschnitt]
6 das Fruchtfleisch
7 der Kirschkern
8 der Samen
9 die Blüte [Querschnitt]
10 das Staubblatt (der Staubbeutel)
11 das Kronblatt (das Blütenblatt)
12 das Kelchblatt
13 das Fruchtblatt (der Stempel)
14 die Samenanlage im mittelständigen Fruchtknoten *m*
15 der Griffel
16 die Narbe
17 das Blatt
18 das Blattnektarium (Nektarium, die Honiggrube)
19–23 der Zwetschgenbaum
19 der fruchttragende Zweig
20 die Zwetschge (Zwetsche), eine Pflaume
21 das Pflaumenbaumblatt
22 die Knospe
23 der Pflaumenkern (Zwetschgenkern)
24 die Reneklode (Reineclaude, Rundpflaume, Ringlotte)
25 die Mirabelle (Wachspflaume), eine Pflaume
26–32 der Pfirsichbaum
26 der Blütenzweig
27 die Pfirsichblüte
28 der Blütenansatz
29 das austreibende Blatt
30 der Fruchtzweig
31 der Pfirsich
32 das Pfirsichbaumblatt
33–36 der Aprikosenbaum (*österr.* Marillenbaum)
33 der blühende Aprikosenzweig
34 die Aprikosenblüte
35 die Aprikose (*österr.* Marille)
36 das Aprikosenbaumblatt
37–51 Nüsse *f*
37–43 der Walnußbaum (Nußbaum)
37 der blühende Nußbaumzweig
38 die Fruchtblüte (weibliche Blüte)
39 der Staubblütenstand (die männlichen Blüten *f*, das Kätzchen mit den Staubblüten *f*)
40 das unpaarig gefiederte Blatt
41 die Walnuß, eine Steinfrucht
42 die Fruchthülle (Fruchtwand, weiche Außenschale)
43 die Walnuß (welsche Nuß), eine Steinfrucht
44–51 der Haselnußstrauch (Haselstrauch), ein Windblütler *m*
44 der blühende Haselzweig
45 das Staubblütenkätzchen (Kätzchen)
46 der Fruchtblütenstand
47 die Blattknospe
48 der fruchttragende Zweig
49 die Haselnuß, eine Steinfrucht
50 die Fruchthülle
51 das Haselstrauchblatt

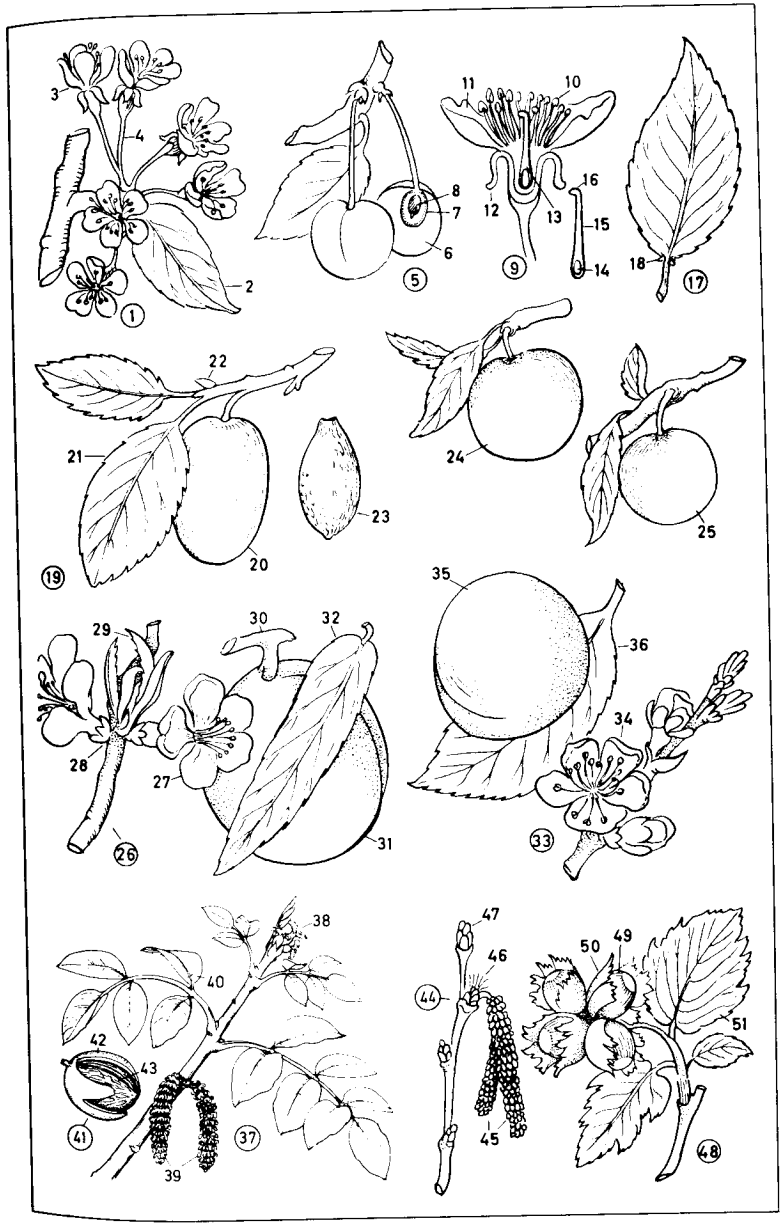

1 das Schneeglöckchen (Märzglöckchen, Märzblümchen, die Märzblume)
2 das Gartenstiefmütterchen (Pensee, Gedenkemein), ein Stiefmütterchen *n*
3 die Trompetennarzisse, eine Narzisse
4 die Weiße Narzisse (Dichternarzisse, Sternblume, Studentenblume); *ähnl.:* die Tazette
5 das Tränende Herz (Flammende Herz, Hängende Herz, Frauenherz, Jungfernherz, die Herzblume), ein Erdrauchgewächs *n*
6 die Bartnelke (Büschelnelke, Fleischnelke, Studentennelke), eine Nelke (Näglein *n*, *österr.* Nagerl)
7 die Gartennelke
8 die Wasserschwertlilie (Gelbe Schwertlilie, Wasserlilie, Schilflilie, Drachenwurz, Tropfwurz, Schwertblume, der Wasserschwertel), eine Schwertlilie (Iris)
9 die Tuberose (Nachthyazinthe)
10 die Gemeine Akelei (Aglei, Glockenblume, Goldwurz, der Elfenschuh)
11 die Gladiole (Siegwurz, der Schwertel, *österr.* das Schwertel)
12 die Weiße Lilie, eine Lilie (*obd.* Gilge, Ilge)
13 der Gartenrittersporn, ein Hahnenfußgewächs *n*
14 der Staudenphlox, ein Phlox *m*
15 die Edelrose (Chinesische Rose)
16 die Rosenknospe, eine Knospe
17 die gefüllte Rose
18 der Rosendorn, ein Stachel *m*
19 die Gaillardie (Kokardenblume)
20 die Tagetes (Samtblume, Studentenblume, Totenblume, Tuneserblume, Afrikane)
21 der Gartenfuchsschwanz (Katzenschwanz, das Tausendschön), ein Amarant *m* (Fuchsschwanz)
22 die Zinnie
23 die Pompon-Dahlie, eine Dahlie (Georgine)

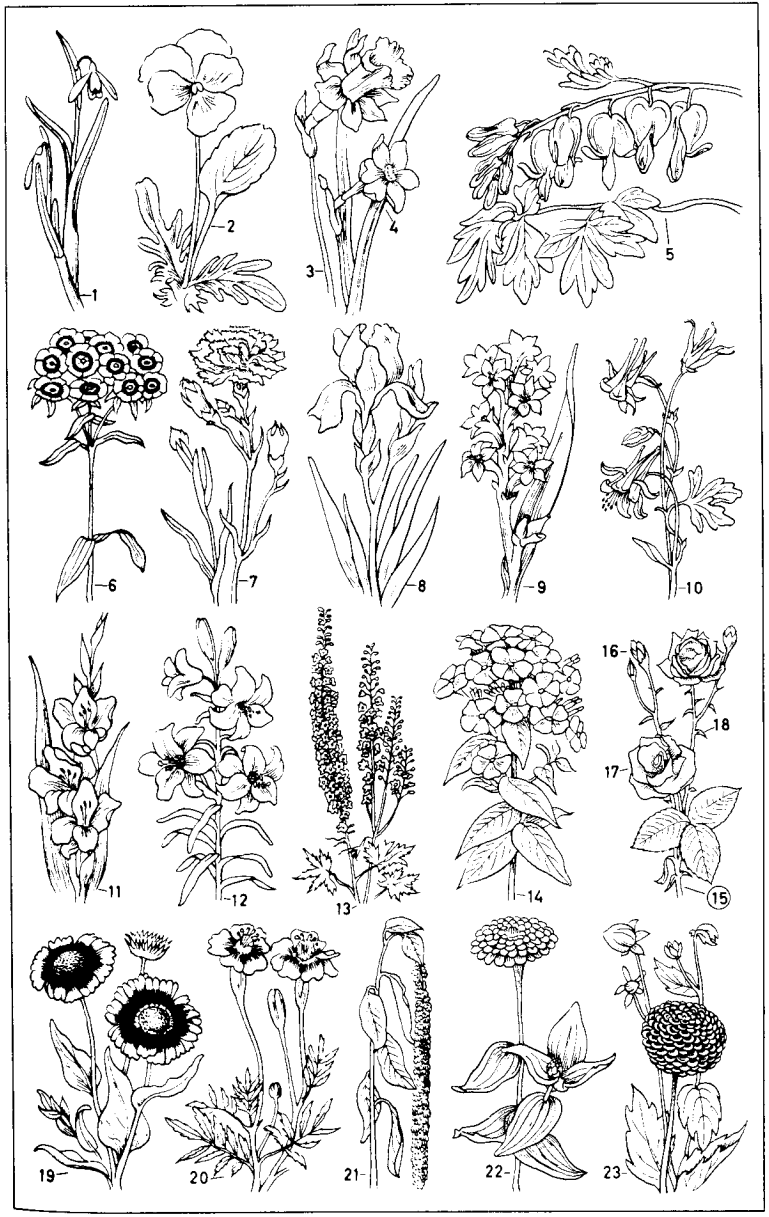

1 die Kornblume (Zyane, Kreuzblume, Hungerblume, Tremse), eine Flockenblume
2 der Klatschmohn (Klappermohn, *österr.* Feldmohn, die Feuerblume, *schweiz.* Kornrose), ein Mohn *m*
3 die Knospe
4 die Mohnblüte
5 die Samenkapsel (Mohnkapsel) mit den Mohnsamen *m*
6 die Gemeine Kornrade (Kornnelke, Roggenrose)
7 die Saatwucherblume (Wucherblume, Goldblume), ein Chrysanthemum *n*
8 die Ackerkamille (Feldkamille, Wilde [Taube] Kamille, Hundskamille)
9 das Gemeine Hirtentäschel (Täschelkraut, das Hirtentäschelkraut, die Gänsekresse)
10 die Blüte
11 die Frucht (das Schötchen), in Täschchenform *f*
12 das Gemeine Kreuzkraut (Greiskraut, der Beinbrech)
13 der Löwenzahn (die Kuhblume, Kettenblume, Sonnenblume, „Pusteblume", Augenwurz, das Milchkraut, der Kuhlattich, Hundslattich)
14 das Blütenköpfchen
15 der Fruchtstand
16 die Wegrauke, eine Rauke (Ruke, Runke)
17 das Steinkraut (die Steinkresse)
18 der Ackersenf (Wilde Senf, Falsche Hederich)
19 die Blüte
20 die Frucht, eine Schote
21 der Hederich (Echte Hederich, Ackerrettich)
22 die Blüte
23 die Frucht (Schote)
24 die Gemeine Melde
25 der Gänsefuß
26 die Ackerwinde (Drehwurz), eine Winde
27 der (das) Ackergauchheil (Rote Gauchheil, Augentrost, die Rote Hühnermyrte, Rote Miere)
28 die Mäusegerste (Taubgerste, Mauergerste)
29 der Flughafer (Windhafer, Wildhafer)
30 die Gemeine Quecke (Zwecke, das Zweckgras, Spitzgras, der Dort, das Pädergras); *ähnl.:* die Hundsquecke, die Binsenquecke (der Strandweizen)
31 das Kleinblütige Knopfkraut (Franzosenkraut, Hexenkraut, Goldknöpfchen, die Wucherblume)
32 die Ackerdistel (Ackerkratzdistel, Felddistel, Haferdistel, Brachdistel), eine Distel
33 die Große Brennessel, eine Nessel

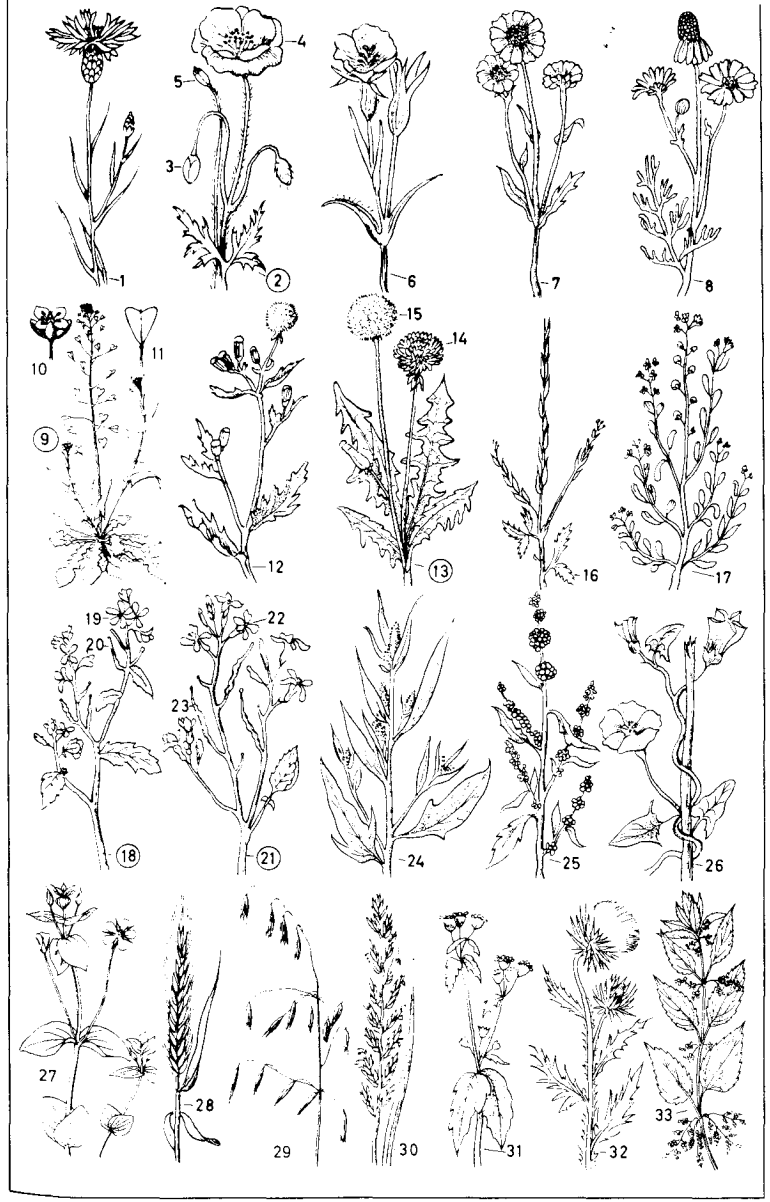

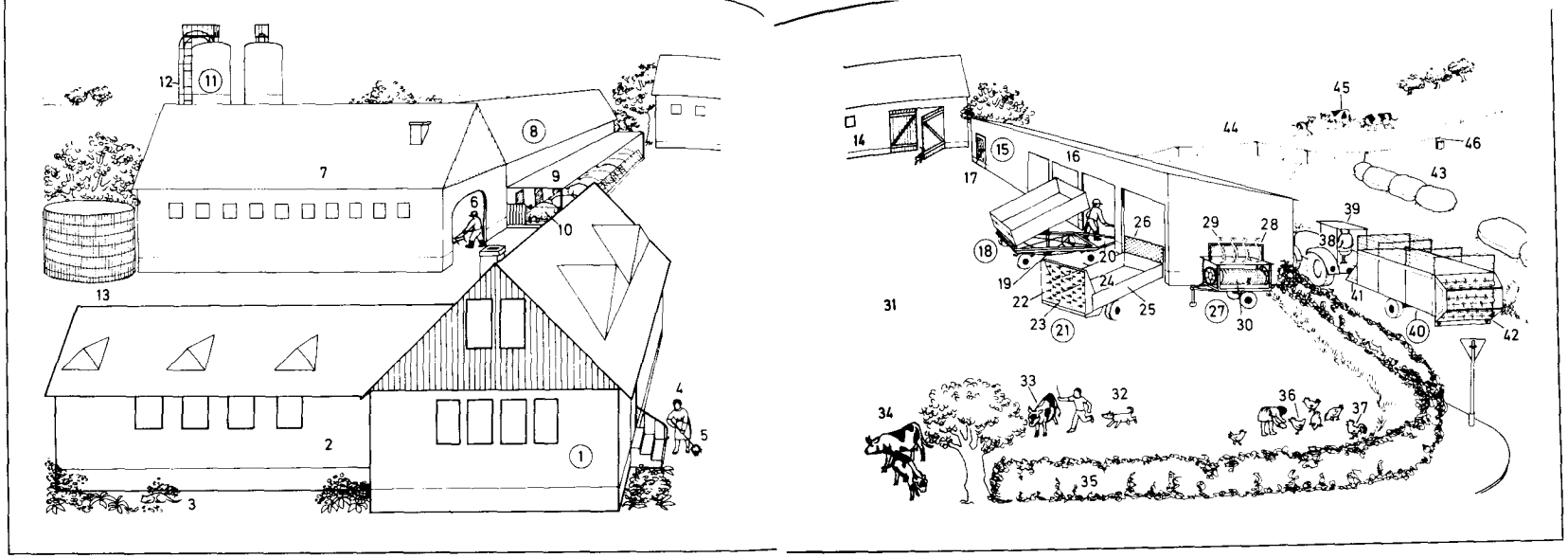

1 das Wohnhaus
2 der Reittierstall
3 die Hauskatze
4 die Bäuerin
5 der Besen
6 der Bauer
7 der Rindviehstall
8 der Schweinestall
9 der Offenfreßstand
10 das Schwein
11 der (das) Hochsilo (Futtersilo)
12 das Silobeschickungsrohr
13 der (das) Güllesilo
14 das Nebengebäude
15 der Maschinenschuppen
16 das Schiebetor
17 der Zugang zur Werkstatt
18 der Dreiseitenkipper, ein Transportfahrzeug *n*
19 der Kippzylinder
20 die Deichsel
21 der Stallmiststreuer (Dungstreuer)
22 das Streuaggregat
23 die Streuwalze
24 der bewegliche Kratzboden
25 die Bordwand
26 die Gitterwand
27 das Beregnungsfahrzeug
28 das Regnerstativ
29 der Regner (Schwachregner), ein Drehstrahlregner
30 die Regnerschläuche *m* (die Schlauchleitung)
31 der Hofraum
32 der Hofhund
33 das Kalb
34 die Milchkuh
35 die Hofhecke
36 das Huhn (die Henne)
37 der Hahn
38 der Traktor (Schlepper)
39 der Schlepperfahrer
40 der Universalladewagen
41 die [hochgeklappte] Pick-up-Vorrichtung
42 die Entladevorrichtung
43 der (das) Folienschlauchsilo, ein Futtersilo *m od. n*
44 die Viehweide
45 das Weidevieh
46 der Elektrozaun (elektrische Weidezaun)

1–41 Feldarbeiten *f*
1 der Brachacker
2 der Grenzstein
3 der Grenzrain, ein Feldrain *m* (Rain, Ort)
4 der Acker (das Feld)
5 der Landarbeiter
6 der Pflug
7 die Scholle
8 die Ackerfurche (Pflugfurche)
9 der Lesestein (Feldstein)
10–12 die Aussaat (Bodenbestellung, Bestellung, Feldbestellung, das Säen)
10 der Sämann
11 das Sätuch
12 das Saatkorn (Saatgut)
13 der Flurwächter (Flurhüter, Feldwächter, Feldhüter)
14 der Kunstdünger (Handelsdünger); *Arten:* Kalidünger, Phosphorsäuredünger, Kalkdünger, Stickstoffdünger
15 die Fuhre Mist *m* (der Stalldünger, Dung)
16 das Ochsengespann
17 die Flur
18 der Feldweg
19–30 die Heuernte
19 der Kreiselmäher mit Schwadablage *f* (der Schwadmäher)
20 der Verbindungsbalken
21 die Zapfwelle
22 die Wiese
23 der Schwad (Schwaden)
24 der Kreiselheuer (Kreiselzetter)
25 das gebreitete (gezettete) Heu
26 der Kreiselschwader
27 der Ladewagen mit Pick-up-Vorrichtung
28 der Schwedenreuter, ein Heureuter
29 die Heinze, ein Heureuter
30 der Dreibockreuter
31–41 die Getreideernte und Saatbettbereitung *f*
31 der Mähdrescher
32 das Getreidefeld
33 das Stoppelfeld (der Stoppelacker)
34 der Strohballen (Strohpreßballen)
35 die Strohballenpresse, eine Hochdruckpresse
36 der Strohschwad
37 der hydraulische Ballenlader
38 der Ladewagen
39 der Stallmiststreuer
40 der Vierschaarbeetpflug
41 die Saatbettkombination

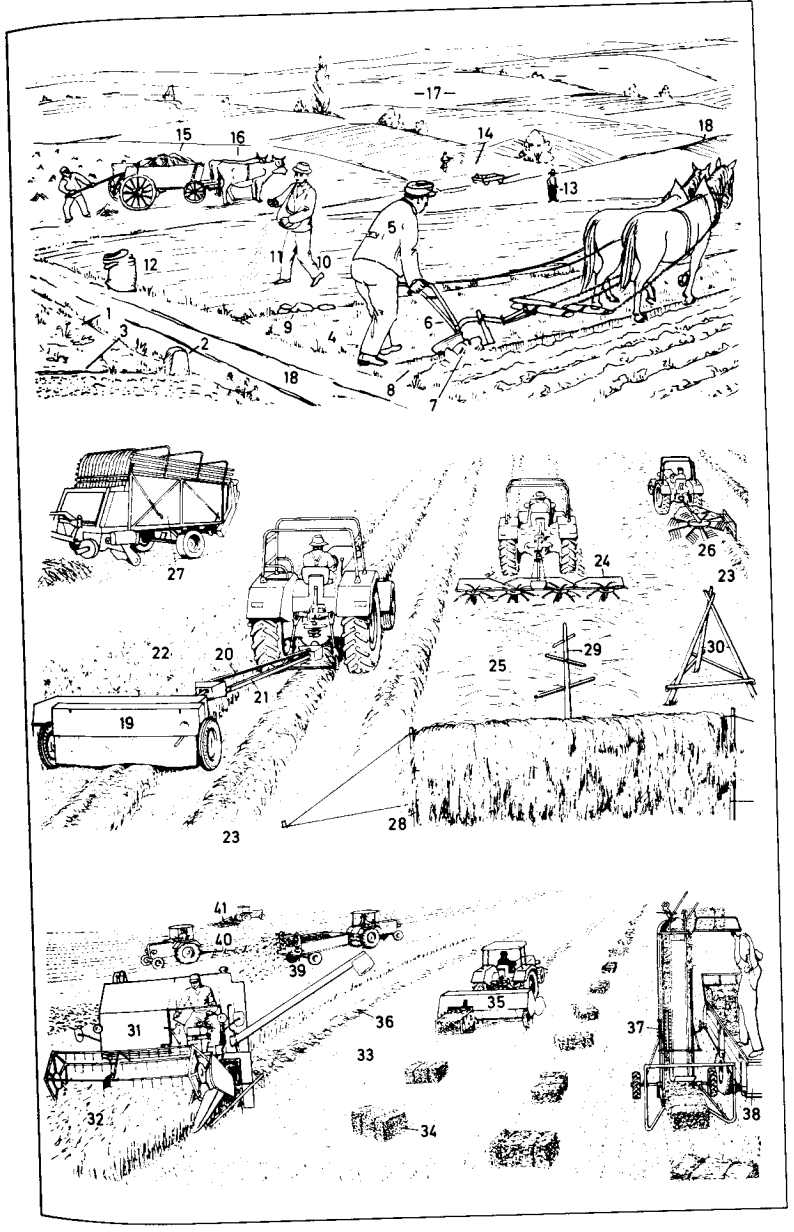

1–33 der Mähdrescher (die Kombine)
1 der Halmteiler
2 die Ährenheber *m*
3 der Messerbalken
4 die Pick-up-Haspel, eine Federzinkenhaspel
5 der Haspelregeltrieb
6 die Einzugswalze
7 der Kettenschrägförderer
8 der Hydraulikzylinder für die Schneidwerkverstellung
9 die Steinfangmulde
10 die Entgrannungseinrichtung
11 der Dreschkorb
12 die Dreschtrommel
13 die Wendetrommel, zur Strohführung
14 der Hordenschüttler
15 das Gebläse für die Druckwindreinigung
16 der Vorbereitungsboden
17 das Lamellensieb
18 die Siebverlängerung
19 das Wechselsieb
20 die Kornschnecke
21 die Überkehrschnecke
22 der Überkehrauslauf
23 der Korntank
24 die Korntankfüllschnecke
25 die Zubringerschnecken *f* zum Korntankauslauf *m*
26 das Korntankauslaufrohr
27 die Fenster *n* zur Beobachtung der Tankfüllung
28 der Sechszylinder-Dieselmotor
29 die Hydraulikpumpe mit Ölbehälter *m*
30 das Triebachsvorgelege
31 die Triebradbereifung
32 die Lenkachsbereifung
33 der Fahrerstand
34–39 der selbstfahrende Feldhäcksler
34 die Schneidtrommel (Häckseltrommel)
35 das Maisgebiß
36 die Fahrerkabine
37 der schwenkbare Auswurfturm (Überladeturm)
38 der Auspuff
39 die Hinterradlenkung
40–45 der Wirbelschwader
40 die Gelenkwelle
41 das Laufrad
42 der Doppelfederzinken
43 die Handkurbel
44 der Schwadrechen
45 der Dreipunktanbaubock
46–58 der Wirbelwender
46 der Ackerschlepper
47 die Anhängedeichsel
48 die Gelenkwelle
49 die Zapfwelle
50 das Getriebe
51 das Tragrohr
52 der Kreisel
53 das Zinkentragrohr
54 der Doppelfederzinken
55 der Schutzbügel
56 das Laufrad
57 die Handkurbel für die Höhenverstellung
58 die Laufradverstellung
59–84 der Kartoffelsammelroder (Kartoffelbunkerroder)
59 die Bedienungsstangen *f* für die Aufzüge *m* des Rodeorgans *n*, des Bunkers *m* und die Deichselverstellung
60 die höhenverstellbare Zugöse
61 die Zugdeichsel
62 die Deichselstütze
63 der Gelenkwellenanschluß
64 die Druckwalze
65 das Getriebe für die Motorhydraulik
66 das Scheibensech
67 die Dreiblattschar
68 der Scheibensechantrieb
69 das Siebband
70 die Siebbandklopfeinrichtung
71 das Mehrstufengetriebe
72 die Auflegematte
73 der Krautabstreifer (die rotierende Flügelwalze)
74 das Hubrad
75 die Taumelzellenwalze
76 das Krautband mit federnden Abstreifern *m*
77 die Krautbandklopfeinrichtung
78 der Krautbandantrieb mit Keilriemen *m*
79 das Gumminoppenband zurFeinkraut-, Erdklumpen- und Steinabsonderung
80 das Beimengenband
81 das Verleseband
82 die Gummischeibenwalzen *f* für die Vorsortierung
83 das Endband
84 der Rollbodenbunker
85–97 die Rübenerntemaschine (der Bunkerköpfroder)
85 der Köpfer
86 das Tastrad
87 das Köpfmesser
88 das Tasterstützrad mit Tiefenregulierung *f*
89 der Rübenputzer
90 der Blattelevator
91 die Hydraulikpumpe
92 der Druckluftbehälter
93 der Ölbehälter
94 die Spannvorrichtung für den Rübenelevator
95 das Rübenelevatorband
96 der Rübenbunker

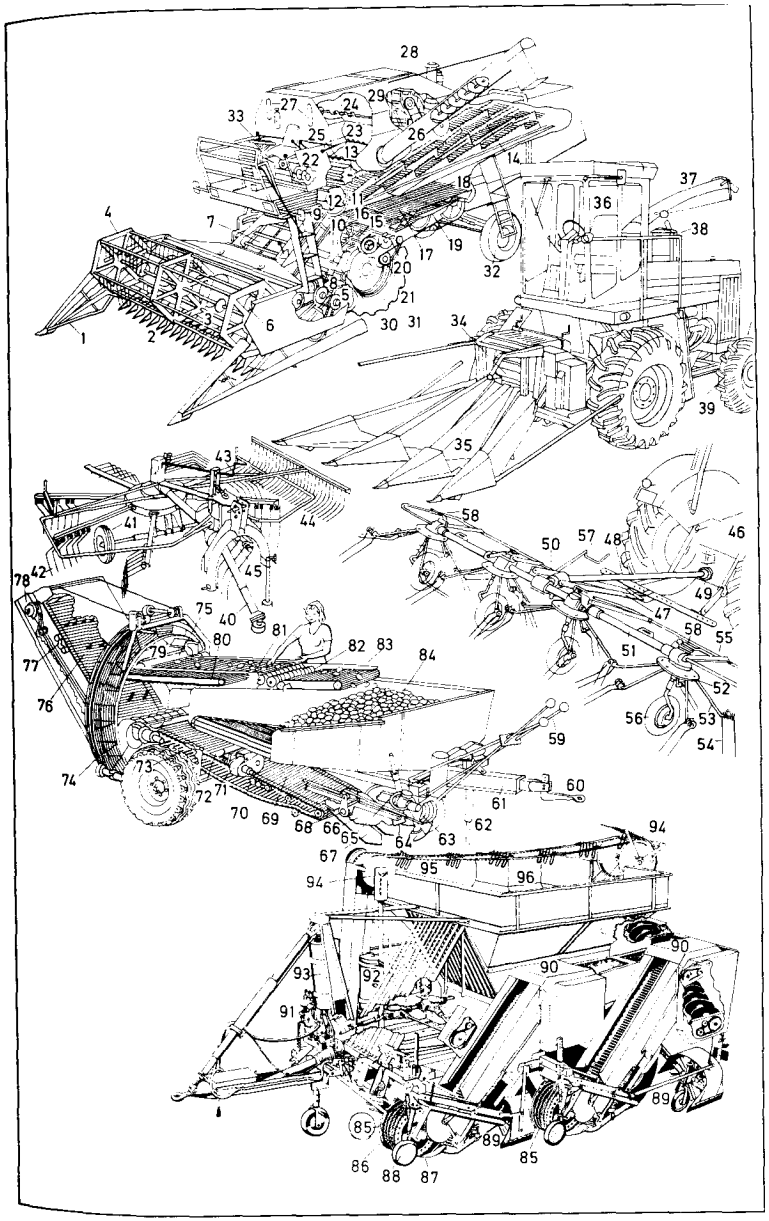

1 der Karrenpflug, ein Einscharpflug *m* [früh.]
2 der Handgriff
3 der Pflugsterz (Sterz)
4–8 der Pflugkörper
4 das Streichblech (Abstreichblech, Panzerabstreichblech)
5 das Molterbrett
6 die Pflugsohle (Sohle)
7 die (das) Pflugschar (Schar)
8 die Griessäule
9 der Grindel (Gründel, Grendel, der Pflugbaum)
10 das Messersech (Pflugmesser, der *od.* das Pflugkolter), ein Sech *n*
11 der Vorschäler (Vorschneider)
12 der Führungssteg (Quersteg, das Querzeug) für die Kettenselbstführung
13 die Selbsthaltekette (Führungskette)
14–19 der Pflugkarren (Karren, die Karre)
14 der Stellbügel (Stellbogen, die Brücke, das Joch)
15 das Landrad
16 das Furchenrad
17 die Zughakenkette (Aufhängekette)
18 die Zugstange
19 der Zughaken
20 der Schlepper (Ackerschlepper, Traktor, Trecker, die Zugmaschine)
21 das Fahrerhausgestänge (der Überrollbügel)
22 der Sattelsitz
23 die Zapfwellenschaltung
24–29 die Hubhydraulik (der Kraftheber)
24 der Hydraulikkolben
25 die Hubstrebenverstellung
26 der Anschlußrahmen
27 der obere Lenker
28 der untere Lenker
29 die Hubstrebe
30 die Anhängekupplung
31 die lastschaltbare Motorzapfwelle (Zapfwelle)
32 das Ausgleichsgetriebe
33 die Steckachse
34 der Wandlerhebel
35 die Gangschaltung
36 das Feinstufengetriebe
37 die hydraulische Kupplung
38 das Zapfwellengetriebe
39 die Fahrkupplung (Kupplung)
40 die Zapfwellenschaltung, mit Zapfwellenkupplung *f*
41 die hydraulische Lenkung mit dem Wendegetriebe *n*
42 der Kraftstoffbehälter
43 der Schwimmerhebel
44 der Vier-Zylinder-Dieselmotor
45 die Ölwanne mit Pumpe *f* für die Druckumlaufschmierung
46 der Frischölbehälter
47 die Spurstange
48 der Vorderachspendelbolzen
49 die Vorderachsfederung
50 die vordere Anhängevorrichtung
51 der Kühler
52 der Ventilator
53 die Batterie
54 der (das) Ölbadluftfilter
55 der Grubber (Kultivator)
56 der Profilrahmen
57 die Federzinke
58 die (das) Schar, ein[e] Doppelherzschar *f u. n* (*ähnl.:* Meißelschar)
59 das Stützrad
60 die Tiefeneinstellung
61 die Anhängevorrichtung
62 der Volldrehpflug, ein Anbaupflug *m*
63 das Pflugstützrad
64–67 der Pflugkörper, ein Universalpflugkörper *m*
64 das Streichblech
65 die (das) Pflugschar (Schar), ein[e] Spitzschar *f u. n*
66 die Pflugsohle
67 das Molterbrett
68 der Vorschäler
69 das Scheibensech
70 der Pflugrahmen
71 der Grindel
72 die Dreipunktkupplung
73 die Schwenkvorrichtung (das Standdrehwerk)
74 die Drillmaschine
75 der Säkasten
76 das Säschar
77 das Saatleitungsrohr, ein Teleskoprohr
78 der Saatauslauf
79 der Getriebekasten
80 das Antriebsrad
81 der Spuranzeiger
82 die Scheibenegge, ein Aufsattelgerät *n*
83 die x-förmige Scheibenanordnung
84 die glatte Scheibe
85 die gezackte Scheibe
86 die Schnellkupplung
87 die Saatbettkombination
88 die dreifeldrige Zinkenegge
89 der dreifeldrige Zweiwalzenkrümler
90 der Tragrahmen

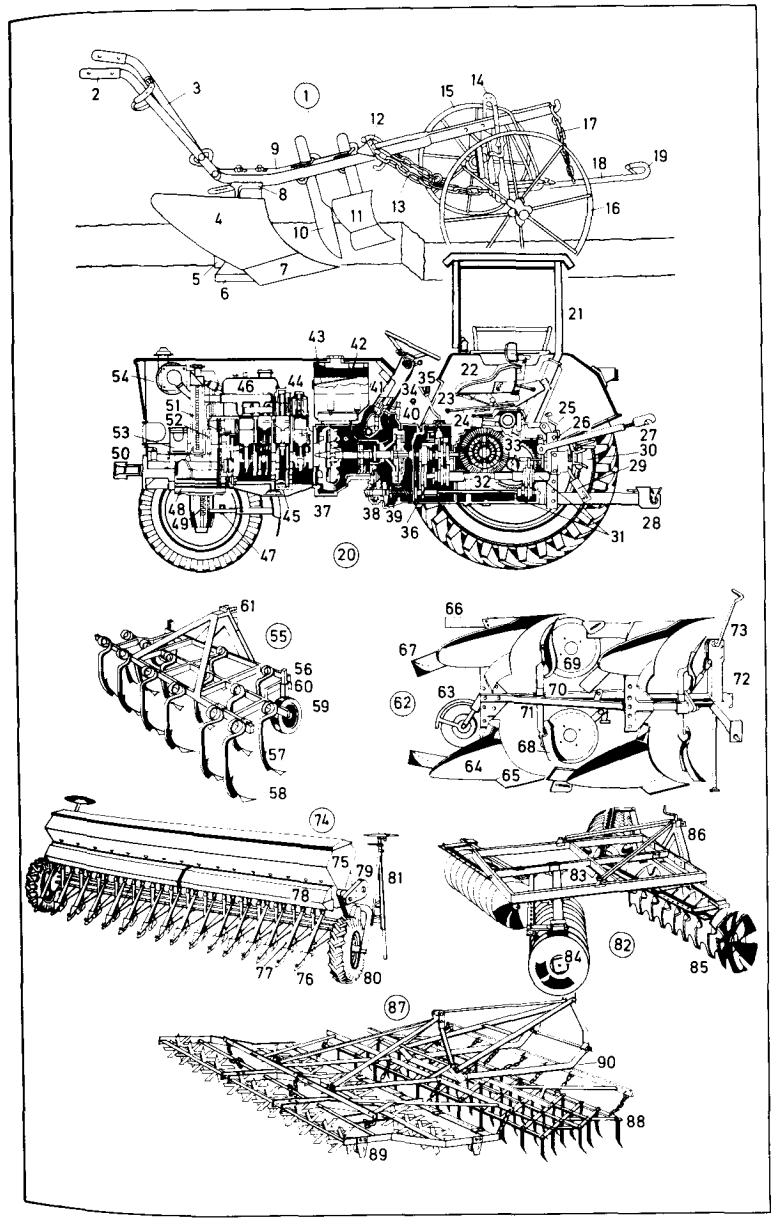

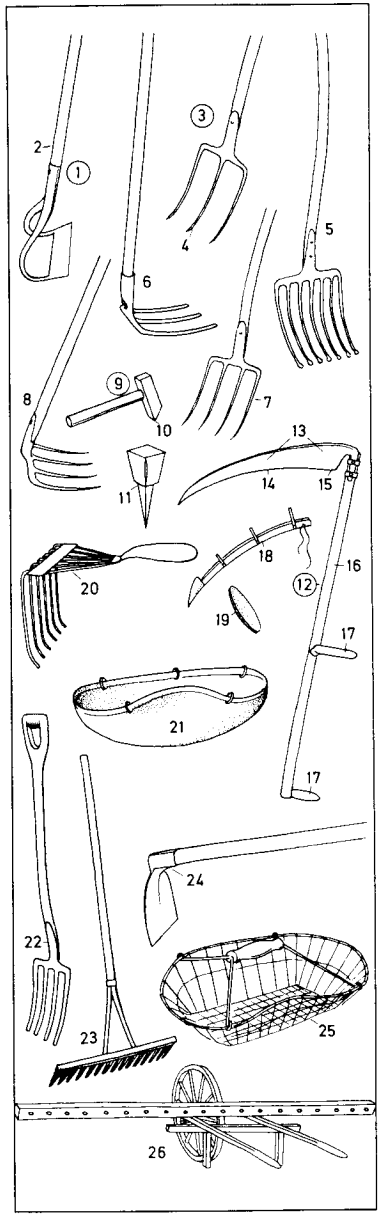

1 die Ziehhacke (Bügelhacke)
2 der Hackenstiel
3 die dreizinkige Heugabel (Heuforke, Forke)
4 der Zinken
5 die Kartoffelgabel (Kartoffelforke, Rübengabel)
6 die Kartoffelhacke
7 die vierzinkige Mistgabel (Mistforke, Forke)
8 die Misthacke
9 der Dengelhammer
10 die Finne
11 der Dengelamboß
12 die Sense
13 das Sensenblatt
14 der Dengel
15 der Sensenbart
16 der Wurf (Sensenstiel)
17 der Sensengriff (Griff)
18 der Sensenschutz (Sensenschuh)
19 der Wetzstein
20 die Kartoffelkralle
21 die Kartoffellegewanne
22 die Grabgabel
23 der Holzrechen (Rechen, die Heuharke)
24 die Schlaghacke (Kartoffelhacke)
25 der Kartoffelkorb, ein Drahtkorb *m*
26 die Kleekarre, eine Kleesämaschine

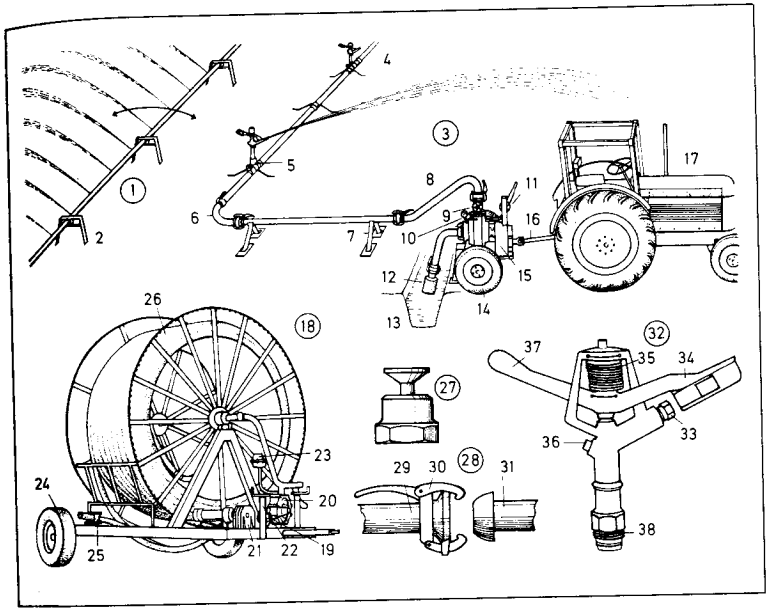

1 das Düsenschwenkrohr
2 der Lagerstützbock
3 die vollbewegliche Beregnungsanlage
4 der Kreisregner
5 die Standrohrkupplung
6 der Kardanbogen
7 der Stützbock
8 der Pumpenanschlußbogen
9 der Druckanschluß
10 das Manometer
11 die Evakuierungspumpe
12 der Saugkorb
13 der Graben
14 das Fahrgestell für die Schlepperpumpe
15 die Schlepperpumpe
16 die Gelenkwelle
17 der Schlepper
18 der Beregnungsautomat für Großflächen *f*
19 der Antriebsstutzen
20 die Turbine
21 das Getriebe
22 die verstellbare Wagenabstützung
23 die Evakuierungspumpe
24 das Laufrad
25 die Rohrführung
26 das PE-Rohr (Polyesterrohr)
27 die Regendüse
28 das Schnellkupplungsrohr mit Kardangelenkkupplung *f*
29 der (das) Kardan-M-Teil
30 die Kupplung
31 das (der) Kardan-V-Teil
32 der Kreisregner, ein Feldregner *m*
33 die Düse
34 der Schwinghebel
35 die Schwinghebelfeder
36 der Stopfen
37 das Gegengewicht
38 das Gewinde

1–47 Feldfrüchte *f* (Ackerbauerzeugnisse *n*, Landwirtschaftsprodukte)

1–37 Getreidearten *f* (Getreide *n*, Körnerfrüchte *f*, Kornfrüchte, Mehlfrüchte, Brotfrüchte, Zerealien *pl*)

1 der Roggen (*auch:* das Korn; „Korn" bedeutet oft Hauptbrotfrucht *f*, in Norddeutschland: Roggen *m*, in Süddeutschland und Italien: Weizen *m*, in Schweden: Gerste *f*, in Schottland: Hafer *m*, in Nordamerika: Mais *m*, in China: Reis *m*)
2 die Roggenähre, eine Ähre
3 das Ährchen
4 das Mutterkorn, ein durch einen Pilz *m* (Schmarotzer, Parasit) entartetes Korn *n* (mit Dauermyzelgeflecht *n*)
5 der bestockte Getreidehalm
6 der Halm
7 der Halmknoten
8 das Blatt (Getreideblatt)
9 die Blattscheide (Scheide)
10 das Ährchen
11 die Spelze
12 die Granne
13 das Samenkorn (Getreidekorn, Korn, der Mehlkörper)
14 die Keimpflanze
15 das Samenkorn
16 der Keimling
17 die Wurzel
18 das Wurzelhaar
19 das Getreideblatt
20 die Blattspreite (Spreite)
21 die Blattscheide
22 das Blatthäutchen
23 der Weizen
24 der Spelt (Spelz, Dinkel, Blicken, Fesen, Vesen, das Schwabenkorn)
25 das Samenkorn; *unreif:* der Grünkern, eine Suppeneinlage
26 die Gerste
27 die Haferrispe, eine Rispe
28 die Hirse
29 der Reis
30 das Reiskorn
31 der Mais (*landsch.* Kukuruz, türkische Weizen); *Sorten:* Puff- oder Röstmais, Pferdezahnmais, Hartmais, Hülsenmais, Weichmais, Zuckermais
32 der weibliche Blütenstand
33 die Lieschen *pl*
34 der Griffel
35 der männliche Blütenstand in Rispen *f*
36 der Maiskolben
37 das Maiskorn

38–45 Hackfrüchte *f*

38 die Kartoffel (*österr.* der Erdapfel, Herdapfel, die Grundbirne, *schweiz.* die Erdbirne), eine Knollenpflanze; *Sorten:* die runde, rundovale, plattovale, lange Kartoffel, Nierenkartoffel; nach Farben: die weiße, gelbe, rote, blaue Kartoffel
39 die Saatkartoffel (Mutterknolle)
40 die Kartoffelknolle (Kartoffel, Knolle)
41 das Kartoffelkraut
42 die Blüte
43 die giftige Beerenfrucht (der Kartoffelapfel)
44 die Zuckerrübe, eine Runkelrübe
45 die Wurzel (Rübe, der Rübenkörper)
46 der Rübenkopf
47 das Rübenblatt

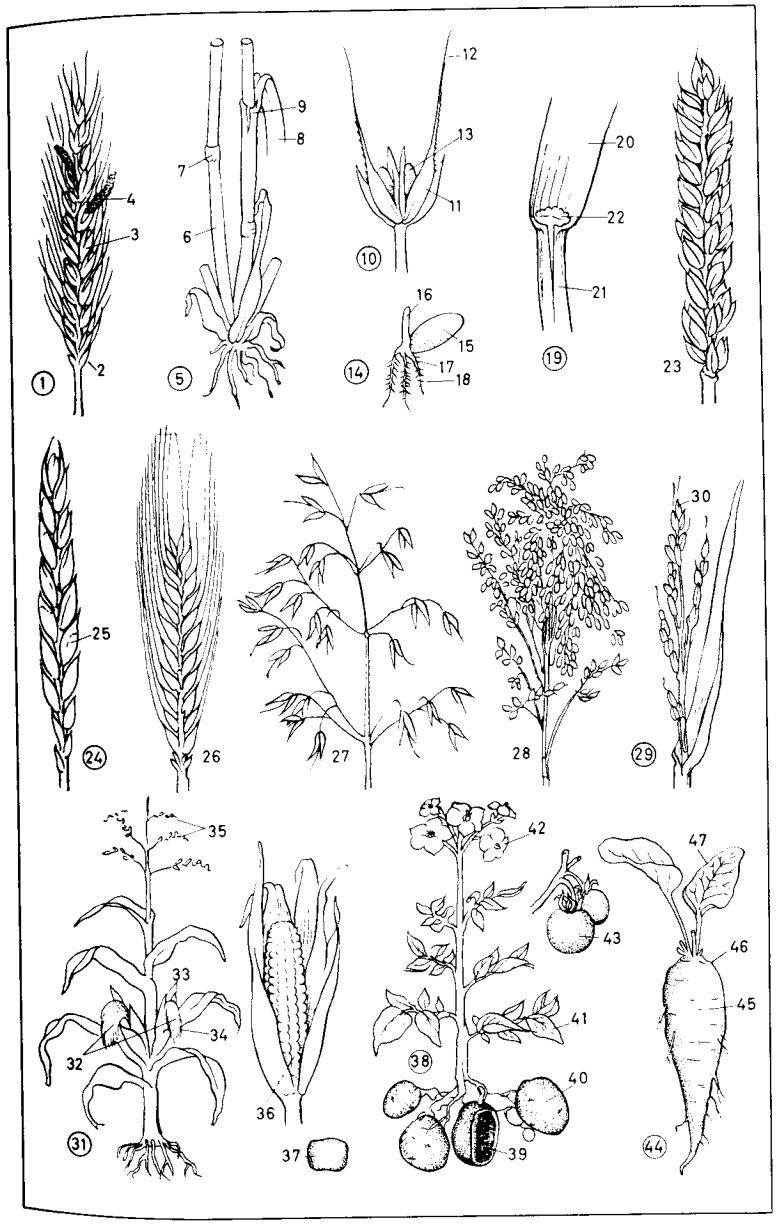

1–28 Futterpflanzen *f* für den Feldfutterbau

1 der Rotklee (Kopfklee, Rote Wiesenklee, Futterklee, Deutsche Klee, Steyrer Klee)
2 der Weißklee (Weiße Wiesenklee, Weidenklee, Kriechende Klee)
3 der Bastardklee (Schwedenklee, *nd.* die Alsike)
4 der Inkarnatklee (Rosenklee, Blutklee)
5 das vierblättrige Kleeblatt (*volkstüml.:* der Glücksklee)
6 der Wundklee (Wollklee, Tannenklee, Russische Klee, Bärenklee)
7 die Kleeblüte
8 die Fruchthülse
9 die Luzerne (der Dauerklee, Welsche Klee, Hohe Klee, Monatsklee)
10 die Esparsette (Esper, der Süßklee, Schweizer Klee)
11 die Serradella (Serradelle, der Große Vogelfuß)
12 der Ackerspörgel (Feldspörgel, Gemeine Spörgel, Feldspark, Spörgel, Spergel, Spark, Sperk), ein Nelkengewächs *n*
13 der Komfrey (Comfrey), ein Beinwell *m*, Rauhblattgewächs *n*
14 die Blüte
15 die Ackerbohne (Saubohne, Feldbohne, Gemeine Feldbohne, Viehbohne, Pferdebohne, Roßbohne)
16 die Fruchthülse
17 die Gelbe Lupine
18 die Futterwicke (Ackerwicke, Saatwicke, Feldwicke, Gemeine Wicke)
19 der Kicherling (die Deutsche Kicher, Saatplatterbse, Weiße Erve)
20 die Sonnenblume
21 die Runkelrübe (Futterrübe, Dickrübe, Burgunderrübe, Dickwurz, der Randich)
22 der Hohe Glatthafer (das Französische Raygras, Franzosengras, Roßgras, der Wiesenhafer, Fromental, die Fromändaner Schmale)
23 das Ährchen
24 der Wiesenschwingel, ein Schwingel *m*
25 das Gemeine Knaulgras (Knäuelgras, Knauelgras)
26 das Welsche Weidelgras (Italienische Raygras, Italienische Raigras), *ähnl.:* das Deutsche Weidelgras (Englische Raygras, Englische Raigras)
27 der Wiesenfuchsschwanz (das Kolbengras), ein Ährenrispengras *n*
28 der Große Wiesenknopf (Große Pimpernell, Rote Pimpernell, die Bimbernelle, Pimpinelle)



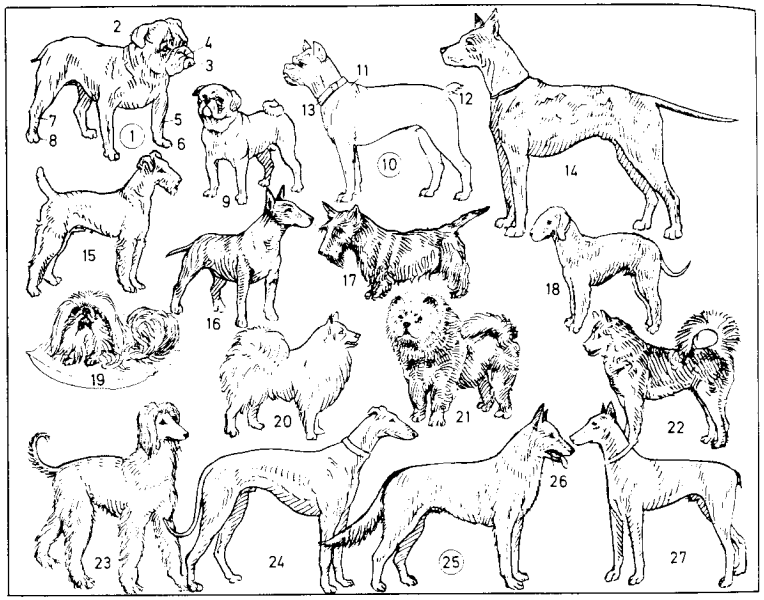

1–14 Doggen *f*
1 die Englische Bulldogge (der Bullenbeißer)
2 der Behang (das Ohr), ein Rosenohr *n*
3 der Fang (die Schnauze)
4 die Nase
5 der Vorderlauf
6 die Vorderpfote
7 der Hinterlauf
8 die Hinterpfote
9 der Mops
10 der Boxer
11 der Widerrist (Schulterblatthöcker)
12 die Rute (der Hundeschwanz), ein gestutzter (kupierter) Schwanz *m*
13 die Halsung (das Hundehalsband)
14 die Deutsche Dogge
15–18 Terrier *m*
15 der Foxterrier (Drahthaarfox, Fox)
16 der Bullterrier
17 der Scotchterrier (schottische Terrier)
18 der Bedlingtonterrier
19 der Pekinese
20–22 Spitze *m*
20 der Großspitz
21 der Chow-Chow
22 der Polarhund
23 *u.* **24 Windhunde** *m* (Windspiele *n*)
23 der Afghane
24 der Greyhound, ein Hetzhund *m*
25 der Deutsche Schäferhund (Wolfshund), ein Diensthund *m*, Wach- und Begleithund
26 die Lefzen *f* (Lippen)
27 der Dobermann

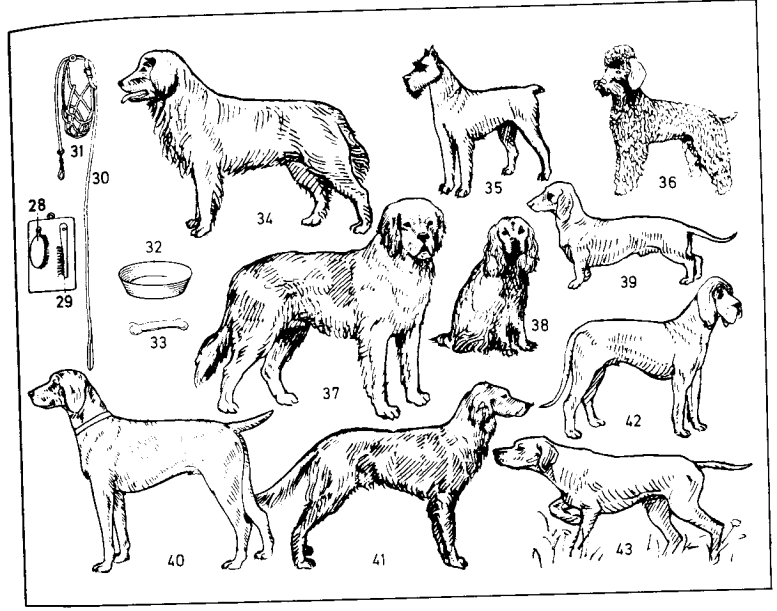

28–31 die Hundegarnitur
28 die Hundebürste
29 der Hundekamm
30 die Leine (Hundeleine, der Riemen); *für Jagdzwecke:* Schweißriemen
31 der Maulkorb
32 der Freßnapf (Futternapf)
33 der Knochen
34 der Neufundländer
35 der Schnauzer
36 der Pudel, *ähnl. u. kleiner:* der Zwergpudel
37 der Bernhardiner
38–43 Jagdhunde *m*
38 der Cockerspaniel
39 der Kurzhaar-Dackel (Dachshund, Teckel), ein Erdhund *m*
40 der Deutsche Vorstehhund
41 der Setter (englischer Vorstehhund)
42 der Schweißhund (Spürhund)
43 der Pointer, ein Spürhund *m*

1–6 Reitkunst *f* (die Hohe Schule, das Schulreiten)
1 die Piaffe
2 der Schulschritt
3 die Passage (der spanische Tritt)
4 die Levade
5 die Kapriole
6 die Kurbette
7–25 das Geschirr
7–13 *u.* **25** das Zaumzeug (der Zaum)
7–11 das Kopfgestell
7 der Nasenriemen
8 das Backenstück
9 der Stirnriemen
10 das Genickstück
11 der Kehlriemen
12 die Kinnkette (Kandarenkette)
13 die Kandare (Schere)
14 der Zughaken
15 das Spitzkumt, ein Kumt *n* (Kummet)
16 die Schalanken *pl*
17 der Kammdeckel
18 der Bauchgurt
19 der Sprenggurt
20 die Aufhaltekette
21 die Deichsel
22 der Strang
23 der Bauchnotgurt
24 der Zuggurt
25 die Zügel *m*
26–36 das Sielengeschirr (Blattgeschirr)
26 die Scheuklappe
27 der Aufhaltering
28 das Brustblatt
29 die Gabel
30 der Halsriemen
31 der Kammdeckel
32 der Rückenriemen
33 der Zügel
34 der Schweifriemen
35 der Strang
36 der Bauchgurt
37–49 Reitsättel *m*
37–44 der Bocksattel
37 der Sattelsitz
38 der Vorderzwiesel
39 der Hinterzwiesel
40 das Seitenblatt
41 die Trachten *f*
42 der Bügelriemen
43 der Steigbügel
44 der Woilach
45–49 die Pritsche (der englische Sattel)
45 der Sitz
46 der Sattelknopf
47 das Seitenblatt
48 die Pausche
49 das Sattelkissen
50 *u.* **51 Sporen** *pl* [*sg* der Sporn]
50 der Anschlagsporn
51 der Anschnallsporn
52 das Hohlgebiß
53 das Maulgatter
54 der Striegel
55 die Kardätsche

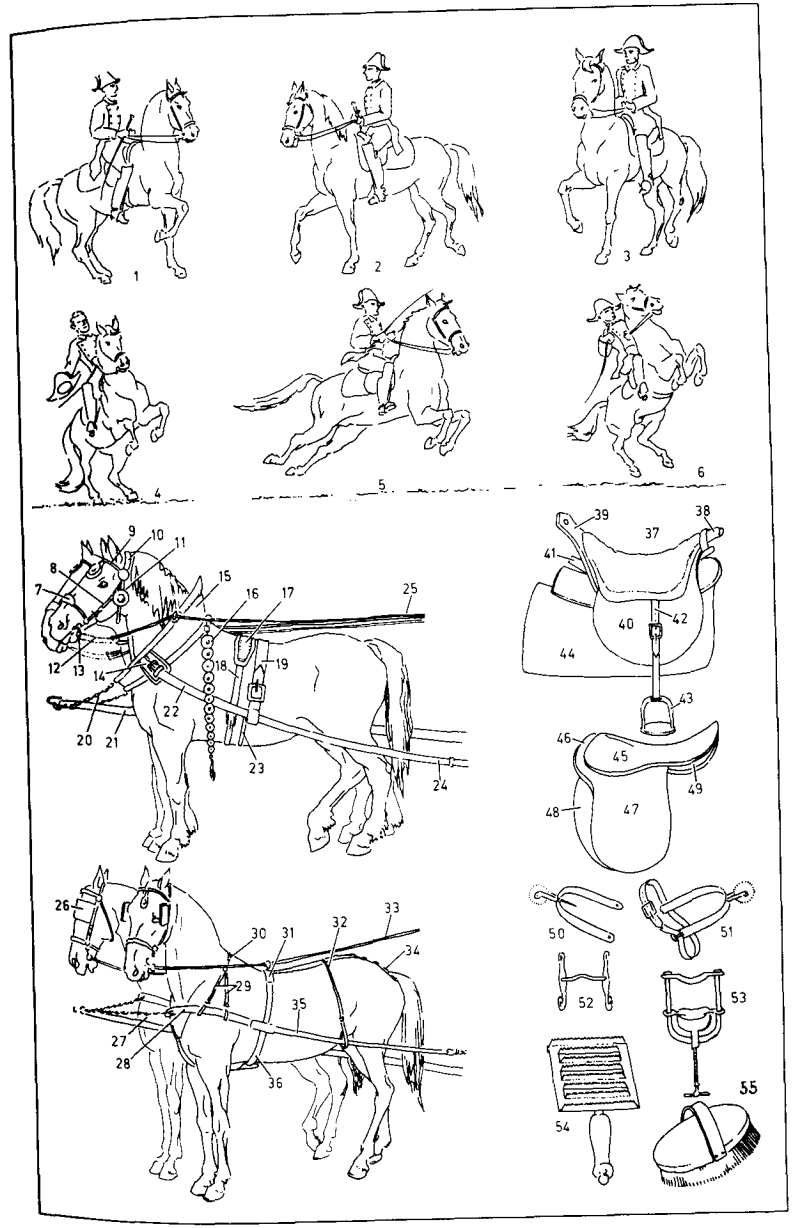

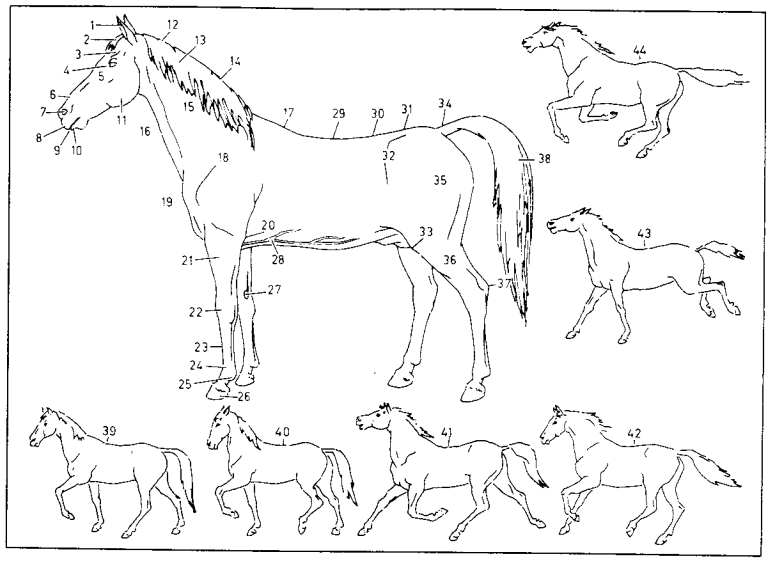

1–38 die äußere Form (das Exterieur) des Pferdes *n*
1–11 der Kopf (Pferdekopf)
1 das Ohr
2 der Schopf
3 die Stirn
4 das Auge
5 das Gesicht
6 die Nase
7 die Nüster
8 die Oberlippe
9 das Maul
10 die Unterlippe
11 die Ganasche
12 das Genick
13 die Mähne (Pferdemähne)
14 der Kamm (Pferdekamm)
15 der Hals *m*
16 der Kehlgang (die Kehle)
17 der Widerrist
18–27 die Vorhand
18 das Schulterblatt
19 die Brust
20 der Ellbogen
21 der Vorarm
22–26 der Vorderfuß
22 das Vorderknie (die Vorderfußwurzel)
23 der Mittelfuß, Röhre)
24 die Köte (das Kötengelenk)
25 die Fessel
26 der Huf
27 die Kastanie des Pferdes *n*, eine Schwiele
28 die Sporader
29 der Rücken (Pferderücken)
30 die Lende (Nierengegend)
31 die Kruppe (Pferdekruppe, das Kreuz)
32 die Hüfte
33–37 die Hinterhand
33 die Kniescheibe
34 die Schweifrübe
35 die Hinterbacke
36 die Hose (der Unterschenkel)
37 das Sprunggelenk
38 der Schweif (Schwanz, Pferdeschweif, Pferdeschwanz)
39–44 die Gangarten *f* des Pferdes *n*
39 der Schritt
40 der Paßgang
41 der Trab
42 der Handgalopp (kurze Galopp, Canter)
43 *u.* **44** der Vollgalopp (gestreckte Galopp, die Karriere)
43 die Karriere beim Auffußen *n* (Aufsetzen) der beiden Vorderfüße *m*
44 die Karriere beim Schweben *n* mit allen vier Füßen *m*

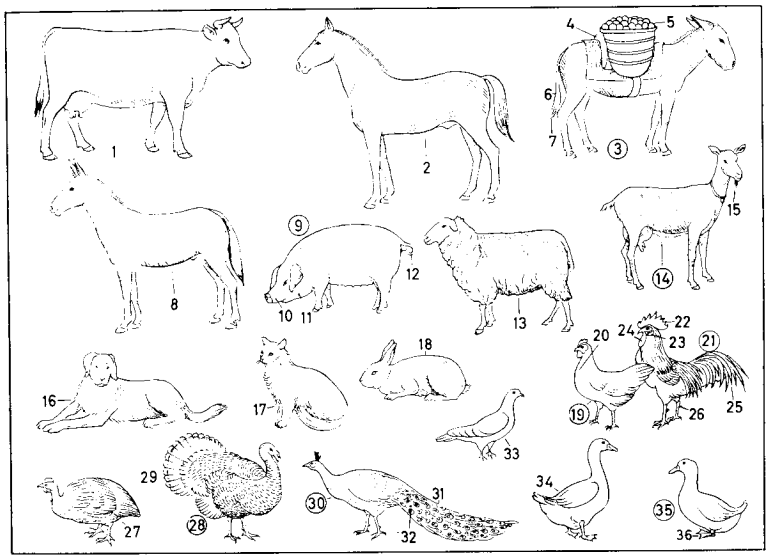

Abkürzungen:
m. = männlich; *k.* = kastriert; *w.* = weiblich; *j.* = das Jungtier
1 *u.* **2** Großvieh *n* (Vieh)
1 das Rind, ein Horntier *n*, ein Wiederkäuer *m*; *m.* der Stier (Bulle); *k.* der Ochse; *w.* die Kuh; *j.* das Kalb
2 das Pferd; *m.* der Hengst; *k.* der Wallach; *w.* die Stute; *j.* das Füllen (Fohlen)
3 der Esel
4 der Saumsattel (Tragsattel)
5 der Saum (die Traglast)
6 der Quastenschwanz
7 die Quaste
8 das Maultier, ein Bastard *m* von Eselhengst *m* und Pferdestute *f*
9 das Schwein, ein Paarhufer *m*; *m.* der Eber; *w.* die Sau; *j.* das Ferkel
10 der Schweinsrüssel (Rüssel)
11 das Schweinsohr
12 das Ringelschwänzchen
13 das Schaf; *m.* der Schafbock (Bock, Widder); *k.* der Hammel; *j.* das Lamm
14 die Ziege (Geiß)
15 der Ziegenbart
16 der Hund, ein Leonberger *m*; *m.* der Rüde; *w.* die Hündin; *j.* der Welpe
17 die Katze, eine Angorakatze; *m.* der Kater
18–36 Kleinvieh *n*
18 das Kaninchen; *m.* der Rammler (Bock); *w.* die Häsin
19–36 Geflügel *n*
19–26 das Huhn
19 die Henne
20 der Kropf
21 der Hahn; *k.* der Kapaun
22 der Hahnenkamm
23 der Wangenfleck
24 der Kinnlappen
25 der Sichelschwanz
26 der Sporn
27 das Perlhuhn
28 der Truthahn (Puter); *w.* die Truthenne (Pute)
29 das Rad
30 der Pfau
31 die Pfauenfeder
32 das Pfauenauge
33 die Taube; *m.* der Täuberich
34 die Gans; *m.* der Gänserich (Ganser, *nd.* Ganter); *j. nd.* das Gössel
35 die Ente; *m.* der Enterich (Erpel); *j.* das Entenküken
36 die Schwimmhaut

1–27 die Geflügelhaltung (Intensivhaltung)
1–17 die Bodenhaltung
1 der Hühneraufzuchtstall (Kükenstall)
2 das Küken
3 die Schirmglucke
4 die verstellbare Futterrinne
5 der Junghennenstall
6 die Tränkrinne
7 der Wasserzulauf
8 die Einstreu
9 die Junghenne
10 die Lüftungsvorrichtung
11–17 die Mastgeflügelzucht
11 der Scharraum (Tagesraum)
12 das Masthuhn
13 der Futterautomat
14 die Haltekette
15 das Futterrohr
16 die automatische Rundtränke (Selbsttränke)
17 die Lüftungsvorrichtung
18 die Batteriehaltung (Käfighaltung)
19 die Batterie (Legebatterie)
20 der Etagenkäfig (Stufenkäfig, Batteriekäfig)
21 die Futterrinne
22 die Eierlängssammlung
23–27 die automatische Futterzuführung und Entmistung
23 das Schnellfütterungssystem für die Batteriefütterung (die Futtermaschine)
24 der Einfülltrichter
25 das Futtertransportband (die Futtertransportkette, Futterkette)
26 die Wasserleitung
27 das Kottransportband
28 der Schlupfbrüter
29 die Vorbruttrommel
30 der Schlupfteil
31 der Metallschlupfwagen
32 die Metallschlupfhorde
33 der Vorbruttrommelantrieb
34–53 die Eierproduktion
34 die Eiersammelvorrichtung (Eiersammlung)
35 die Niveauförderung
36 die Einquersammlung
37 der Antriebsmotor
38 die Einsortiermaschine
39 die Rollenzufuhr
40 der Durchleuchtungsspiegel
41 die Absaugvorrichtung zum Eiertransport *m*
42 das Ablagebord für leere und volle Höckereinsätze *m*
43 die Eierwaagen *f*
44 die Klassensortierung
45 der Höckereinsatz
46 die vollautomatische Eierverpackungsmaschine
47 die Durchleuchtungskabine
48 der Durchleuchtungstisch
49–51 die Auflegevorrichtung
49 die Vakuumabsaugvorrichtung
50 der Vakuumschlauch
51 der Anfuhrtisch
52 die automatische Zählung und Gewichtsklassensortierung *f*
53 der Verpackungsentstapler
54 der Fußring
55 die Geflügelmarke
56 das Zwerghuhn (Bantamhuhn)
57 die Legehenne
58 das Hühnerei (Ei)
59 die Kalkschale (Eierschale), eine Eihülle
60 die Schalenhaut
61 die Luftkammer
62 das Eiweiß (*österr.* Eiklar)
63 die Hagelschnur (Chalaza)
64 die Dotterhaut
65 die Keimscheibe (der Hahnentritt)
66 das Keimbläschen
67 der (das) weiße Dotter
68 das Eigelb (der *od.* das gelbe Dotter)

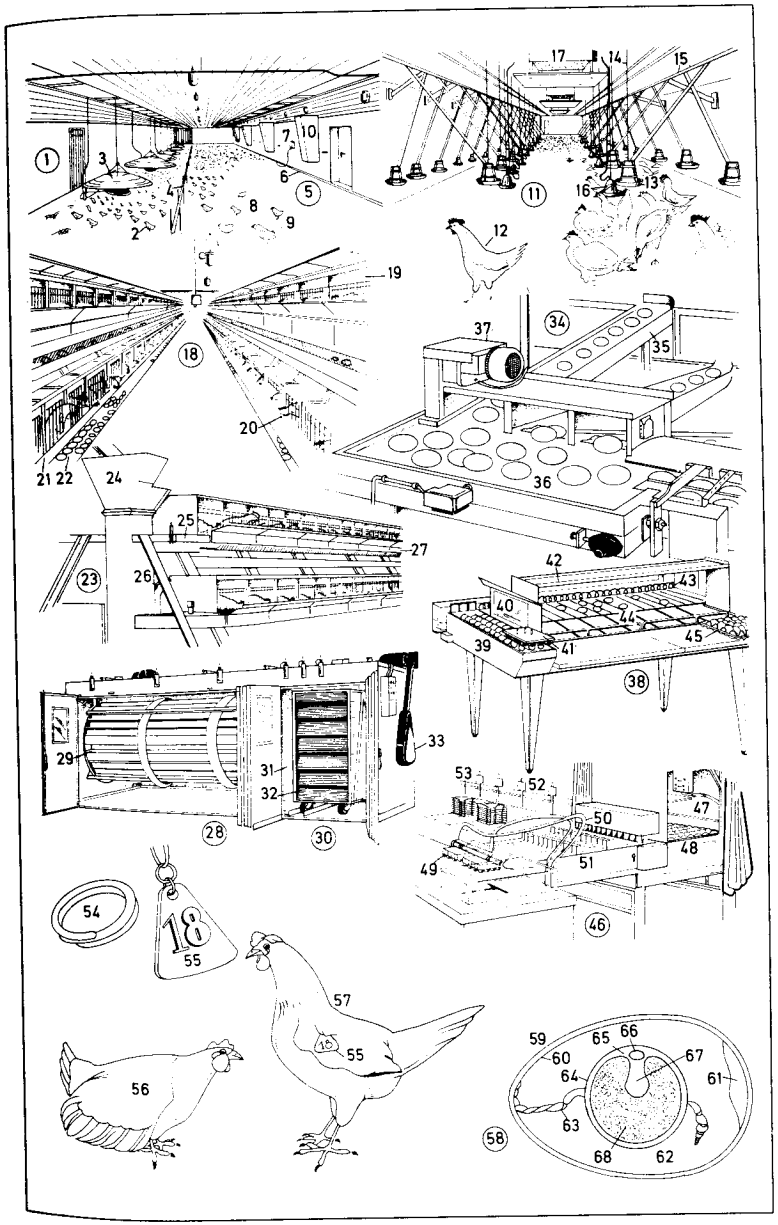

1 der Pferdestall
2 der Pferdestand (die Pferdebox, Box)
3 der Futtergang
4 das Reitpony (Pony)
5 die Gitterwand
6 die Einstreu
7 der Strohballen
8 das Oberlicht
9 der Schafstall
10 das Mutterschaf
11 das Lamm
12 die Doppelraufe
13 das Heu
14 der Milchviehstall (Kuhstall), ein Anbindestall *m*
15 *u.* **16** die Anbindevorrichtung
15 die Kette
16 der Aufhängeholm
17 die Milchkuh
18 das Euter
19 die Zitze
20 die Kotrinne
21 die Schubstangenentmistung
22 der Kurzstand
23 der Melkstand, ein Fischgrätenmelkstand *m*
24 die Arbeitsgrube
25 der Melker
26 das Melkgeschirr
27 die Milchleitung
28 die Luftleitung
29 die Vakuumleitung
30 der Melkbecher
31 das Schauglas
32 das Milchsammel- und Luftverteilerstück
33 der Entlastungstakt
34 der Melktakt
35 der Schweinestall (Saustall)
36 die Läuferbucht (der Läuferkoben, Koben)
37 der Futtertrog
38 die Trennwand
39 das Schwein, ein Läufer *m*
40 die Abferkel-Aufzucht-Bucht
41 die Muttersau (Sau)
42 die Ferkel *n* (Sauferkel *[bis 8 Wochen]*)
43 das Absperrgitter
44 die Jaucherinne

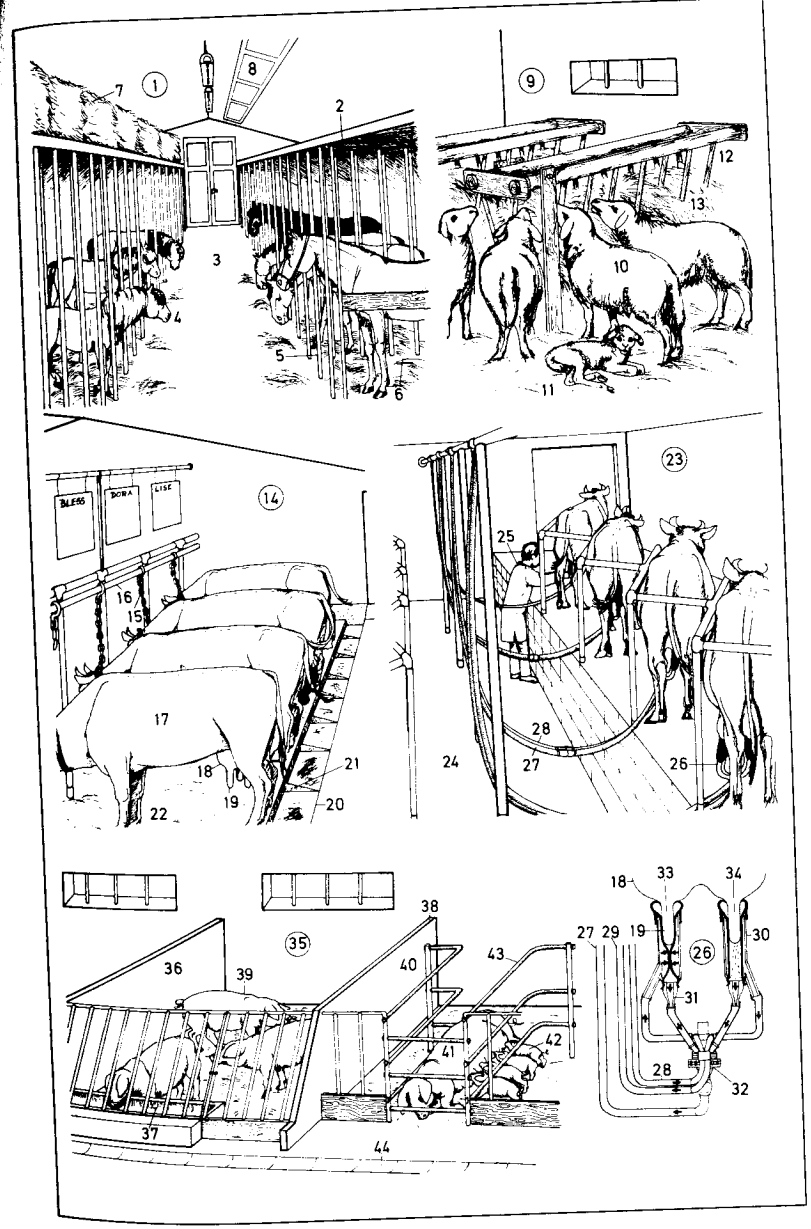

1–48 die Molkerei (der Milchhof)
1 die Milchannahme (die Abtankhalle)
2 der Milchtankwagen
3 die Rohmilchpumpe
4 der Durchflußmesser (die Meßuhr), ein Ovalradzähler *m*
5 der Rohmilchsilotank
6 der Füllstandmesser
7 die zentrale Schaltwarte
8 das Betriebsschaubild
9 das Betriebsablaufschema
10 die Füllstandsanzeiger *m* des Silotanks
11 das Schaltpult
12–48 der Betriebsraum
12 der Reinigungsseparator (die Homogenisiermaschine)
13 der Milcherhitzer; *ähnl.:* der Rahmerhitzer
14 der Magermilchseparator
15 die Trinkmilchtanks (Frischmilchtanks)
16 der Tank für die gereinigte Milch
17 der Magermilchtank
18 der Buttermilchtank
19 der Rahmtank
20 die Abfüll- und Verpackungsanlage für Trinkmilch *f*
21 die Abfüllmaschine für Milchpackungen *f*, *ähnl.:* der Becherfüller
22 die Milchpackung (der Milchbeutel)
23 das Förderband
24 der Folienschrumpftunnel
25 die Zwölferpackung in Schrumpffolie *f*
26 die Zehn-Liter-Abfüllanlage
27 die Folienschweißanlage
28 die Folien *f*
29 der Schlauchbeutel
30 der Stapelkasten
31 der Rahmreifungstank
32 die Butterungs- und Abpackanlage (Butterei)
33 die Butterungsmaschine (der Butterfertiger), eine Süßrahmbutterungsanlage für kontinuierliche Butterung *f*
34 der Butterstrang
35 die Ausformanlage
36 die Verpackungsmaschine
37 die Markenbutter in der 250-g-Packung
38 die Produktionsanlage für Frischkäse (die Quarkbereitungsanlage)
39 die Quarkpumpe
40 die Rahmdosierpumpe
41 der Quarkseparator
42 der Sauermilchtank
43 der Rührer
44 die Quarkverpackungsmaschine
45 die Quarkpackung (der Quark, Topfen, Weißkäse; *ähnl.:* der Schichtkäse)
46 die Deckelsetzstation
47 der Schnittkäsebetrieb
48 der Labtank

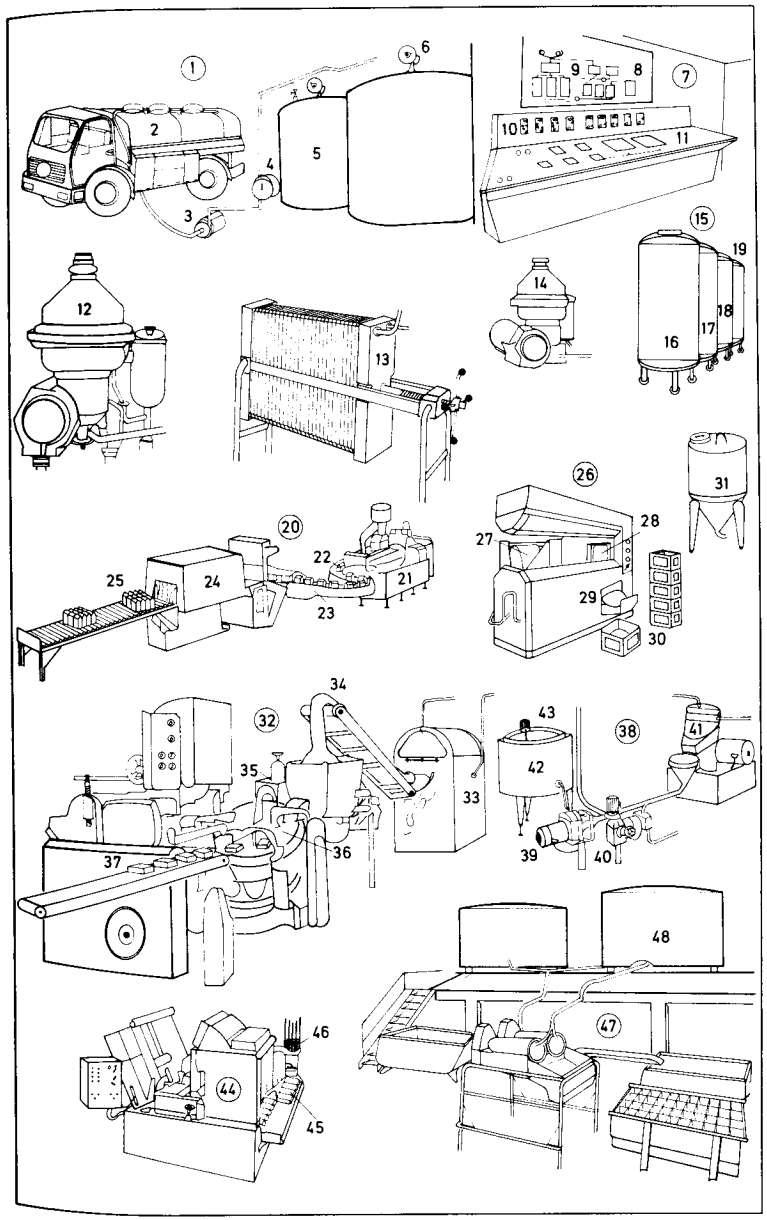

1–25 die Biene (Honigbiene, Imme)
1 *u.* **4–5 die Kasten** *f* (Klassen) der Biene
1 die Arbeiterin (Arbeitsbiene)
2 die drei Nebenaugen *n* (Stirnaugen)
3 das Höschen (der gesammelte Blütenstaub)
4 die Königin (Bienenkönigin, der Weisel)
5 die Drohne (das Bienenmännchen)
6–9 das linke Hinterbein einer Arbeiterin
6 das Körbchen für den Blütenstaub
7 die Bürste
8 die Doppelklaue
9 der Haftballen
10–19 der Hinterleib der Arbeiterin
10–14 der Stechapparat
10 der Widerhaken
11 der Stachel
12 die Stachelscheide
13 die Giftblase
14 die Giftdrüse
15–19 der Magen-Darm-Kanal
15 der Darm
16 der Magen
17 der Schließmuskel
18 der Honigmagen
19 die Speiseröhre
20–24 das Facettenauge (Netzauge, Insektenauge)
20 die Facette
21 der Kristallkegel
22 der lichtempfindl. Abschnitt
23 die Faser des Sehnervs *m*
24 der Sehnerv
25 das Wachsplättchen
26–30 die Zelle (Bienenzelle)
26 das Ei
27 die bestiftete Zelle
28 die Made
29 die Larve
30 die Puppe
31–43 die Wabe (Bienenwabe)
31 die Brutzelle
32 die verdeckelte Zelle mit Puppe *f* (Puppenwiege)
33 die verdeckelte Zelle mit Honig *m* (Honigzelle)
34 die Arbeiterinnenzellen *f*
35 die Vorratszellen *f*, mit Pollen *m*
36 die Drohnenzellen *f*
37 die Königinnenzelle (Weiselwiege)
38 die schlüpfende Königin
39 der Deckel
40 das Rähmchen
41 der Abstandsbügel
42 die Wabe
43 die Mittelwand (der künstliche Zellenboden)
44 der Königinnenversandkäfig
45–50 der Bienenkasten (die Ständerbeute, Blätterbeute), ein Hinterlader *m*, mit Längsbau *m* (ein Bienenstock *m*, eine Beute)
45 der Honigraum mit den Honigwaben *f*
46 der Brutraum mit den Brutwaben *f*
47 das Absperrgitter (der Schied)
48 das Flugloch
49 das Flugbrettchen
50 das Fenster
51 veralteter Bienenstand *m*
52 der Bienenkorb (Stülpkorb, Stülper), eine Beute
53 der Bienenschwarm
54 das Schwarmnetz
55 der Brandhaken
56 das Bienenhaus (Apiarium)
57 der Imker (Bienenzüchter)
58 der Bienenschleier
59 die Imkerpfeife
60 die Naturwabe
61 die Honigschleuder
62 *u.* **63** der Schleuderhonig (Honig)
62 der Honigbehälter
63 das Honigglas
64 der Scheibenhonig
65 der Wachsstock
66 die Wachskerze
67 das Bienenwachs
68 die Bienengiftsalbe

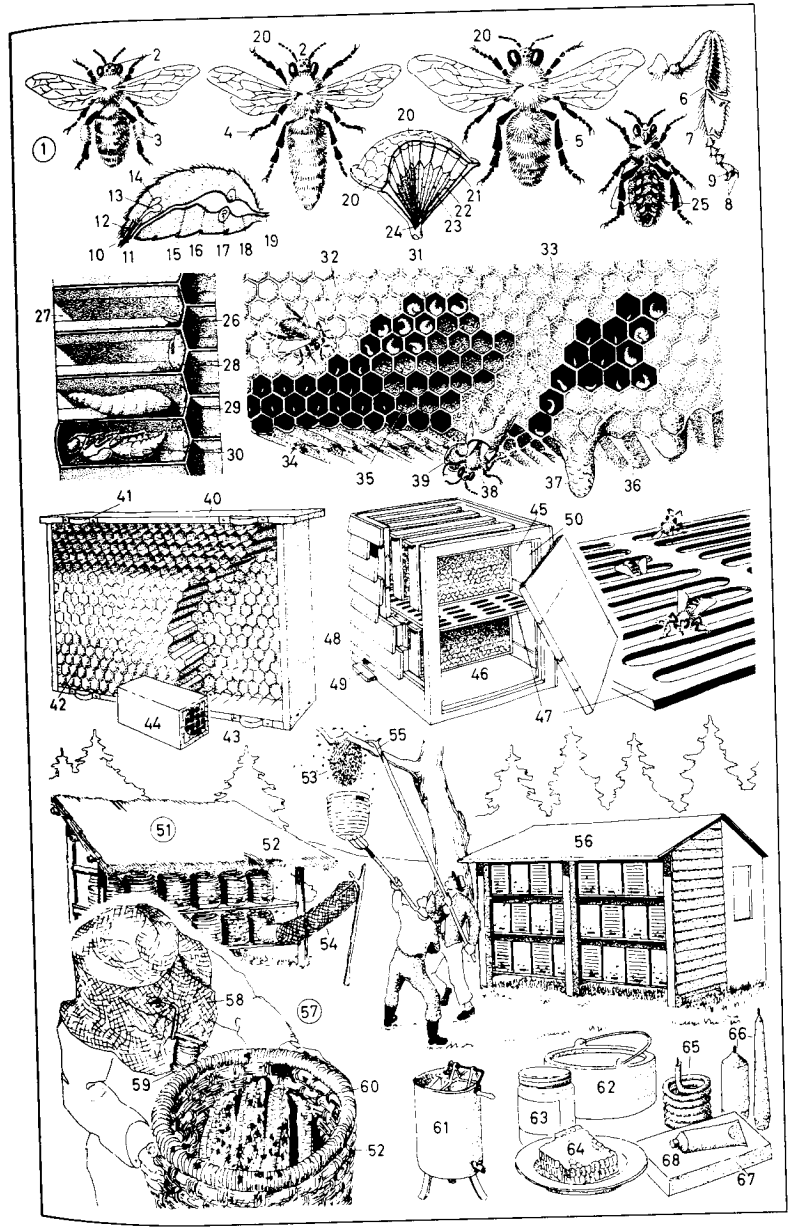

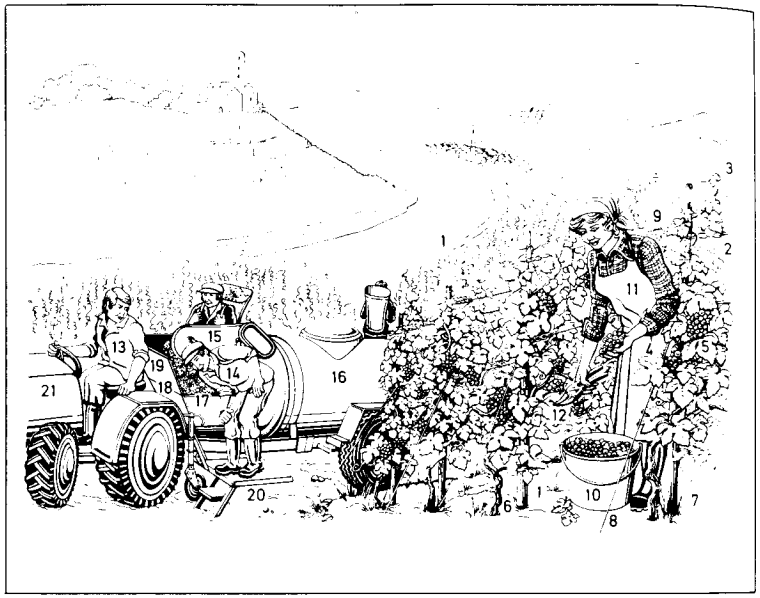

1–21 das Weinbergsgelände (Weinbaugelände)
1 der Weinberg (Wingert, Weingarten) in Drahtrahmenspaliererziehung *f*
2–9 der Rebstock (Weinstock, die Weinrebe, Rebe)
2 die Weinranke
3 der Langtrieb (Schoß, die Lotte)
4 das Weinrebenblatt (Rebenblatt)
5 die Weintraube (Traube) mit den Weinbeeren *f*
6 der Rebenstamm
7 der Pfahl (Rebstecken, Stickel, Weinpfahl)
8 die Drahtrahmenabspannung
9 der Drahtrahmen (das Drahtrahmengerüst)
10 der Lesebehälter
11 die Weinleserin (Leserin)
12 die Rebenschere
13 der Winzer (Weinbauer)
14 der Büttenträger
15 die Bütte (Weinbütte, Traubenhotte, Tragbütte, die *od.* das Logel)
16 der Maischetankwagen
17 die Traubenmühle
18 der Trichter
19 die aufsteckbare Dreiseitenwand
20 das Podest
21 der Weinbergschlepper, ein Schmalspurschlepper *m*

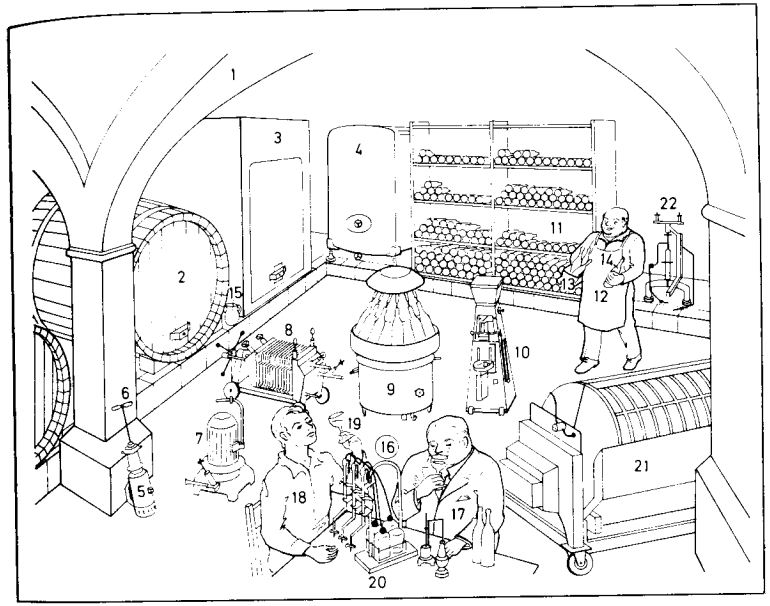

1–22 der Weinkeller (Lagerkeller, Faßkeller, das Faßlager)
1 das Gewölbe
2 das Lagerfaß
3 der Weinbehälter, ein Betonbehälter
4 der Edelstahlbehälter (*auch:* Kunststofftank)
5 das Propeller-Schnellrührgerät
6 der Propellerrührer
7 die Kreiselpumpe
8 der (das) Edelstahl-Schichtfilter
9 der halbautomatische Rundfüller
10 die halbautomatische Naturkorken-Verschließmaschine
11 das Flaschenlager (Flaschengestell)
12 der Kellereigehilfe
13 der Flaschenkorb
14 die Weinflasche
15 die Weinstütze
16 die Weinprobe
17 der Weinküfermeister
18 der Weinküfer
19 das Weinglas
20 das Schnelluntersuchungsgerät
21 die Horizontaltraubenpresse
22 das Sprühgerät

1–19 Obstschädlinge *m*
1 der Schwammspinner (Großkopf)
2 die Eiablage (der Schwamm)
3 die Raupe
4 die Puppe
5 die Apfelgespinstmotte, eine Gespinstmotte
6 die Larve
7 das Gespinstnetz (Raupennest)
8 die Raupe beim Skelettierfraß *m*
9 der Fruchtschalenwickler (Apfelschalenwickler)
10 der Apfelblütenstecher (Apfelstecher, Blütenstecher, Brenner), ein Rüsselkäfer *m*
11 die angestochene vertrocknete Blüte
12 das Stichloch
13 der Ringelspinner
14 die Raupe
15 die Eier *n*
16 der Kleine Frostspanner (Frostnachtspanner, Waldfrostspanner, Frostschmetterling), ein Spanner *m*
17 die Raupe
18 die Kirschfliege (Kirschfruchtfliege), eine Bohrfliege
19 die Larve (Made)
20–27 Rebenschädlinge *m*
20 der Falsche Mehltau, ein Mehltaupilz *m*, eine Blattfallkrankheit
21 die Lederbeere
22 der Traubenwickler
23 der Heuwurm, die Raupe der ersten Generation
24 der Sauerwurm, die Raupe der zweiten Generation
25 die Puppe
26 die Wurzellaus, eine Reblaus
27 die gallenartige Wurzelanschwellung (Wurzelgalle, Nodosität, Tuberosität)
28 der Goldafter
29 die Raupe
30 das Gelege
31 das Überwinterungsnest
32 die Blutlaus, eine Blattlaus
33 der Blutlauskrebs, eine Wucherung
34 die Blutlauskolonie
35 die San-José-Schildlaus, eine Schildlaus
36 die Larven *f* [*männl.* länglich, *weibl.* rund]

37–55 Ackerschädlinge *m* (Feldschädlinge)
37 der Saatschnellkäfer, ein Schnellkäfer *m*
38 der Drahtwurm, die Larve des Saatschnellkäfers *m*
39 der Erdfloh
40 die Hessenfliege (Hessenmücke), eine Gallmücke
41 die Larve
42 die Wintersaateule, eine Erdeule
43 die Puppe
44 die Erdraupe, eine Raupe
45 der Rübenaaskäfer
46 die Larve
47 der Große Kohlweißling
48 die Raupe des Kleinen Kohlweißlings *m*
49 der Derbrüßler, ein Rüsselkäfer *m*
50 die Fraßstelle
51 das Rübenälchen, eine Nematode (ein Fadenwurm *m*)
52 der Kartoffelkäfer (Koloradokäfer)
53 die ausgewachsene Larve
54 die Junglarve
55 die Eier *n*

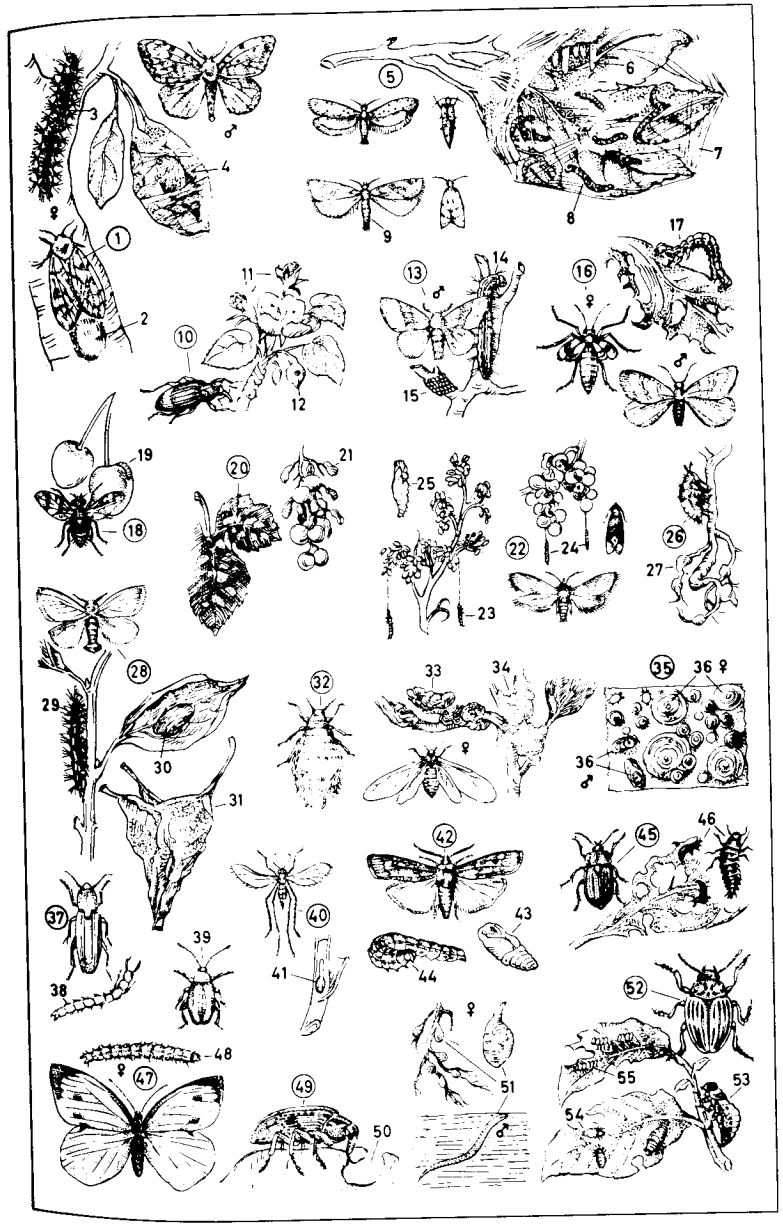

1–14 Hausungeziefer
1 die Kleine Stubenfliege
2 die Gemeine Stubenfliege (Große Stubenfliege)
3 die Puppe (Tönnchenpuppe)
4 die Stechfliege (der Wadenstecher)
5 der dreigliedrige Fühler
6 die Kellerassel (Assel), ein Ringelkrebs *m*
7 das Heimchen (die Hausgrille), eine Grabheuschrecke
8 der Flügel mit Schrillader *f* (Schrillapparat *m*)
9 die Hausspinne (Winkelspinne)
10 das Wohnnetz
11 der Ohrenkriecher (Ohrenkneifer, Ohrenhöhler, Ohrwurm, Öhrling)
12 die Hinterleibszange (Raife *pl*, Cerci)
13 die Kleidermotte, eine Motte
14 das Silberfischchen (der Zuckergast), ein Borstenschwanz *m*
15–30 Vorratsschädlinge
15 die Käsefliege (Fettfliege)
16 der Kornkäfer (Kornkrebs, Kornwurm)
17 die Hausschabe (Deutsche Schabe, der Schwabe, Franzose, Russe, Kakerlak)
18 der Mehlkäfer (Mehlwurm)
19 der Vierfleckige Bohnenkäfer
20 die Larve
21 die Puppe
22 der Dornspeckkäfer
23 der Brotkäfer
24 die Puppe
25 der Tabakkäfer
26 der Maiskäfer
27 der Leistenkopfplattkäfer, ein Getreideschädling *m*
28 die Dörrobstmotte
29 die Getreidemotte
30 die Getreidemottenraupe im Korn *n*
31–42 Schmarotzer *m* des Menschen *m*
31 der Spulwurm
32 das Weibchen
33 der Kopf
34 das Männchen
35 der Bandwurm, ein Plattwurm *m*
36 der Kopf, ein Haftorgan *n*
37 der Saugnapf
38 der Hakenkranz
39 die Wanze (Bettwanze, Wandlaus)
40 die Filzlaus (Schamlaus, eine Menschenlaus)
41 die Kleiderlaus (eine Menschenlaus)
42 der Floh (Menschenfloh)
43 die Tsetsefliege
44 die Malariamücke (Fiebermücke, Gabelmücke)

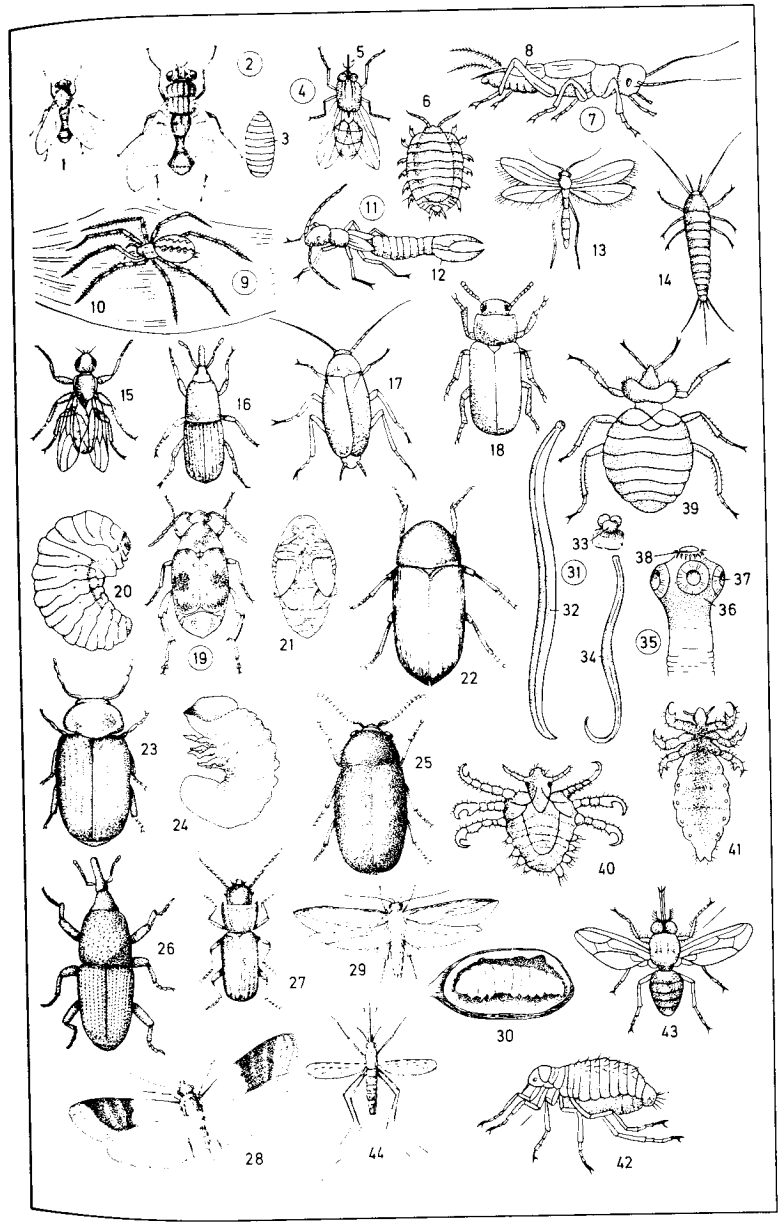

1 der Maikäfer, ein Blatthornkäfer *m*
2 der Kopf
3 der Fühler
4 der Halsschild
5 das Schildchen
6–8 die Gliedmaßen *f* (Extremitäten)
6 das Vorderbein
7 das Mittelbein
8 das Hinterbein
9 der Hinterleib
10 die Flügeldecke (der Deckflügel)
11 der Hautflügel (häutige Flügel)
12 der Engerling, eine Larve
13 die Puppe
14 der Prozessionsspinner, ein Nachtschmetterling *m*
15 der Schmetterling
16 die gesellig wandernden Raupen *f*
17 die Nonne (der Fichtenspinner)
18 der Schmetterling
19 die Eier *n*
20 die Raupe
21 die Puppe
22 der Buchdrucker, ein Borkenkäfer *m*
23 *u.* **24** das Fraßbild [Fraßgänge *m* unter der Rinde]
23 der Muttergang
24 der Larvengang
25 die Larve
26 der Käfer
27 der Kiefernschwärmer (Fichtenschwärmer, Tannenpfeil), ein Schwärmer *m*
28 der Kiefernspanner, ein Spanner *m*
29 der männliche Schmetterling
30 der weibliche Schmetterling
31 die Raupe
32 die Puppe
33 die Eichengallwespe, eine Gallwespe
34 der Gallapfel, eine Galle
35 die Wespe
36 die Larve in der Larvenkammer
37 die Zwiebelgalle an der Buche
38 die Fichtengallenlaus
39 der Wanderer (die Wanderform)
40 die Ananasgalle
41 der Fichtenrüßler
42 der Käfer
43 der Eichenwickler, ein Wickler *m*
44 die Raupe
45 der Schmetterling
46 die Kiefernеule (Forleule)
47 die Raupe
48 der Schmetterling

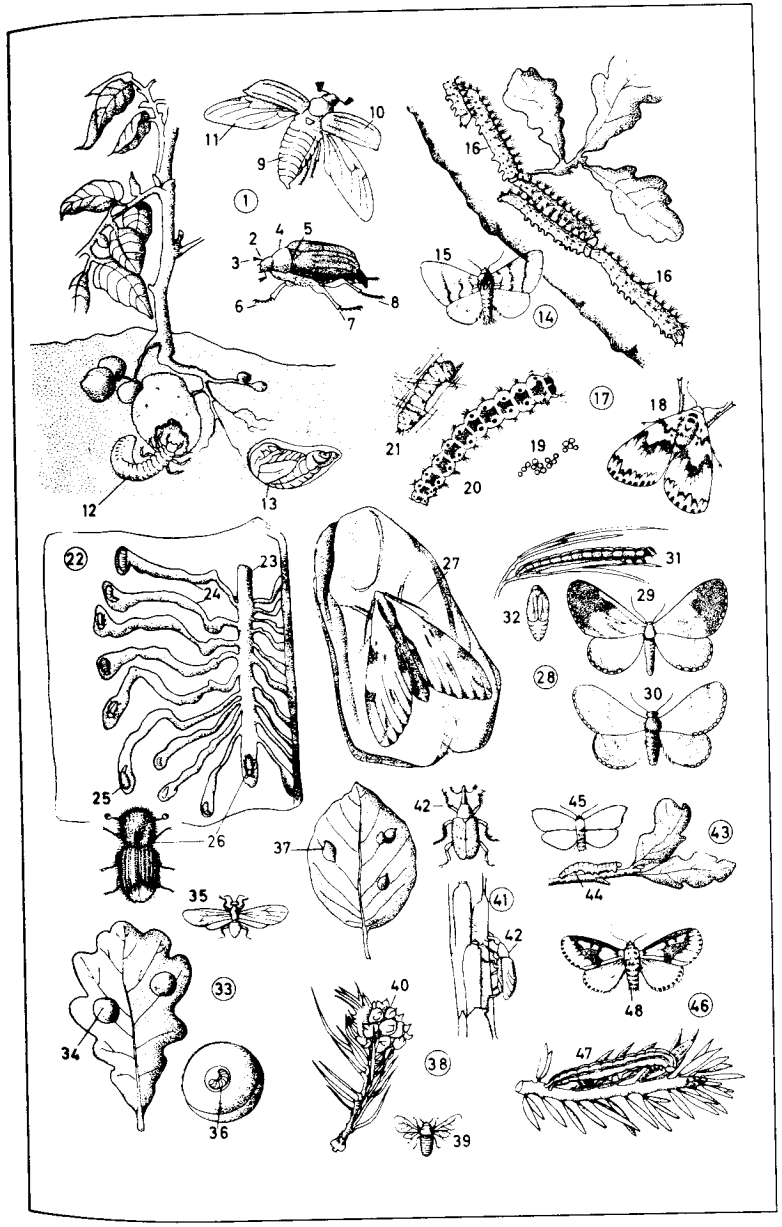

1 die Flächenspritzung
2 das Aufbauspritzgerät
3 der Breitspritzrahmen
4 die Flachstrahldüse
5 der Spritzbrühebehälter
6 der Schaumstoffbehälter für die Schaummarkierung
7 die federnde Aufhängung
8 der Sprühnebel
9 der Schaummarkierer
10 die Schaumzufuhrleitung
11 die Vakuumbegasungsanlage einer Tabakfabrik
12 die Vakuumkammer
13 die Rohtabakballen *m*
14 das Gasrohr
15 die fahrbare Begasungskammer zur Blausäurebegasung von Baumschulsetzlingen *m*, Setzreben *f*, Saatgut *n* und leeren Säcken *m*
16 die Kreislaufanlage
17 das Hordenblech
18 die Spritzpistole
19 der Drehgriff für die Strahlverstellung
20 der Schutzbügel
21 der Bedienungshebel
22 das Strahlrohr
23 die Rundstrahldüse
24 die Handspritze
25 der Kunststoffbehälter
26 die Handpumpe
27 das Pendelspritzgestänge für den Hopfenanbau in Schräglagen *f*
28 die Pistolenkopfdüse
29 das Spritzrohr
30 der Schlauchanschluß
31 die Giftlegeröhre zum Auslegen *n* von Giftweizen *m*
32 die Fliegenklappe (Fliegenklatsche)
33 die Reblauslanze (der Schwefelkohlenstoffinjektor)
34 der Fußtritt
35 das Gasrohr
36 die Mausefalle
37 die Wühlmaus- und Maulwurfsfalle
38 die fahrbare Obstbaumspritze, eine Karrenspritze
39 der Spritzmittelbehälter
40 der Schraubdeckel
41 das Pumpenaggregat mit Benzinmotor *m*
42 das Manometer
43 die Kolbenrückenspritze
44 der Spritzbehälter mit Windkessel *m*
45 der Kolbenpumpenschwengel
46 das Handspritzrohr mit Düse *f*
47 das aufgesattelte Sprühgerät
48 der Weinbergschlepper
49 das Gebläse
50 der Brühebehälter
51 die Weinrebenzeile
52 der Beizautomat für die Trockenbeizung von Saatgut *n*
53 das Entstaubungsgebläse mit Elektromotor *m*
54 der (das) Schlauchfilter
55 der Absackstutzen
56 der Entstaubungsschirm
57 der Sprühwasserbehälter
58 die Sprüheinrichtung
59 das Förderaggregat mit Mischschnecke *f*
60 der Beizpulverbehälter mit Dosiereinrichtung *f*
61 die Fahrrolle
62 die Mischkammer

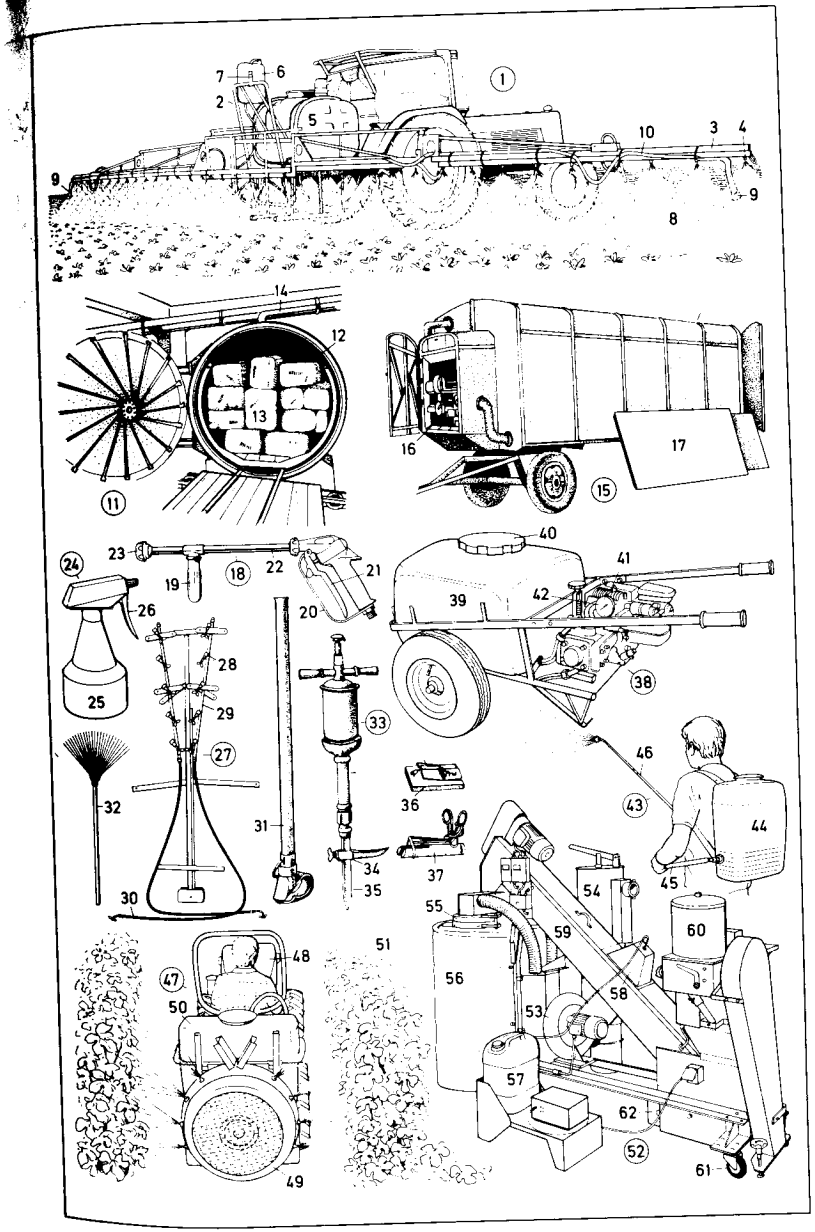

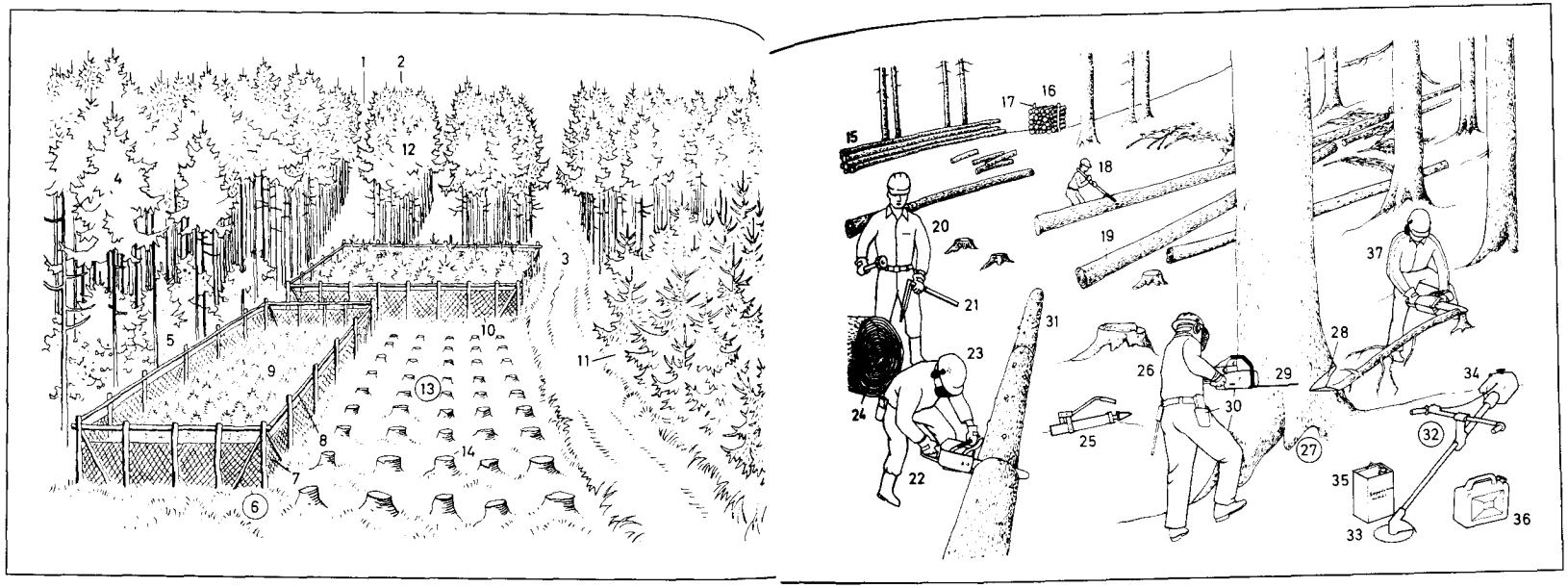

1–34 der Forst (das Holz), ein Wald *m*
1 die Schneise (das Gestell)
2 das Jagen (die Abteilung)
3 der Holzabfuhrweg, ein Waldweg *m*
4–14 die Kahlschlagwirtschaft
4 der Altbestand (das Altholz, Baumholz)
5 das Unterholz (der Unterstand)
6 der Saatkamp, ein Kamp *m* (Pflanzgarten, Forstgarten, Baumschule *f*); *andere Art:* der Pflanzkamp
7 das Wildgatter (Gatter), ein Maschendrahtzaun *m* (Kulturzaun)
8 die Sprunglatte
9 die Kultur (Saat)
10 *u.* **11** der Jungbestand
10 die Schonung (die Kultur nach beendeter Nachbesserung *f*, Nachpflanzung)
11 die Dickung
12 das Stangenholz (die Dickung nach der Astreinigung)
13 der Kahlschlag (die Schlagfläche, Blöße)
14 der Wurzelstock (Stock, Stubben, *ugs.* Baumstumpf)
15–37 der Holzeinschlag (Hauungsbetrieb)
15 das gerückte (gepolterte) Langholz
16 die Schichtholzbank, ein Raummeter *n* Holz *n*, der Holzstoß
17 der Pfahl
18 der Waldarbeiter (Forstwirt) beim Wenden *n*
19 der Stamm (Baumstamm, das Langholz)
20 der Haumeister beim Numerieren *n*
21 die Stahlmeßkluppe
22 die Motorsäge (beim Trennen *n* eines Stammes *m*)
23 der Schutzhelm mit Augenschutz *m* und Gehörschutzkapseln *f*
24 die Jahresringe *m*
25 der hydraulische Fällheber
26 die Schutzkleidung [orangefarbene Bluse *f*, grüne Hose *f*]
27 das Fällen mit Motorsäge *f*
28 die ausgeschnittene Fallkerbe
29 der Fällschnitt
30 die Tasche mit Fällkeil *m*
31 der Abschnitt
32 das Freischneidegerät zur Beseitigung von Unterholz *n* und Unkraut *n*
33 der Anbausatz mit Kreissäge *f* (oder Schlagmesser *m*)
34 die Motoreinheit
35 das Gebinde mit Sägekettenhaftöl *n*
36 der Benzinkanister
37 das Fällen von Schwachholz *n* (Durchforsten *n*)

1 die Axt
2 die Schneide
3 der Stiel
4 der Scheitkeil mit Einsatzholz *n* und Ring *m*
5 der Spalthammer
6 die Sapine (der Sappie, Sappel)
7 der Wendehaken
8 das Schäleisen
9 der Fällheber mit Wendehaken *m*
10 der Kluppmeßstock mit Reißer *m*
11 die Heppe, (das *od.* der Gertel), ein Haumesser *n*
12 der Revolvernumerierschlägel
13 die Motorsäge
14 die Sägekette
15 die Sicherheitskettenbremse mit Handschutz *m*
16 die Sägeschiene
17 die Gashebelsperre
18 die Entästungsmaschine
19 die Vorschubwalzen
20 das Gelenkmesser
21 der Hydraulikarm
22 der Spitzenabschneider
23 die Stammholzentrindung
24 die Vorschubwalze
25 der Lochrotor
26 das Rotormesser
27 der Waldschlepper (zum Transport *m* von Schicht- und Schwachholz *n* innerhalb des Waldes *m*)
28 der Ladekran
29 der Holzgreifer
30 die Laderunge
31 die Knicklenkung
32 das Rundholzpolter
33 die Numerierung
34 der Stammholzschlepper (Skidder)
35 das Frontschild
36 das überschlagfeste Sicherheitsverdeck
37 die Knicklenkung
38 die Seilwinde
39 die Seilführungsrolle
40 das Heckschild
41 das freihängende Stammholz
42 der Straßentransport von Langholz *n*
43 der Zugwagen
44 der Ladekran
45 die hydraulische Ladestütze
46 die Seilwinde
47 die Runge
48 der Drehschemel
49 der Nachläufer

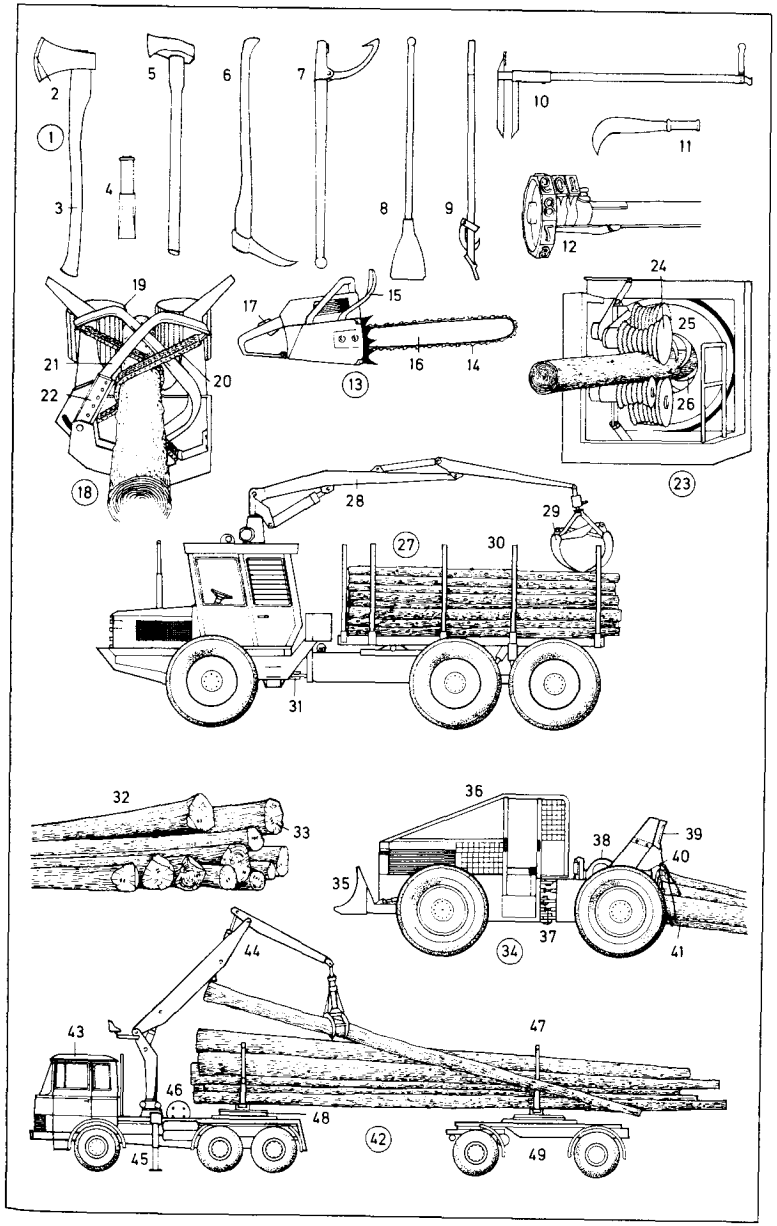

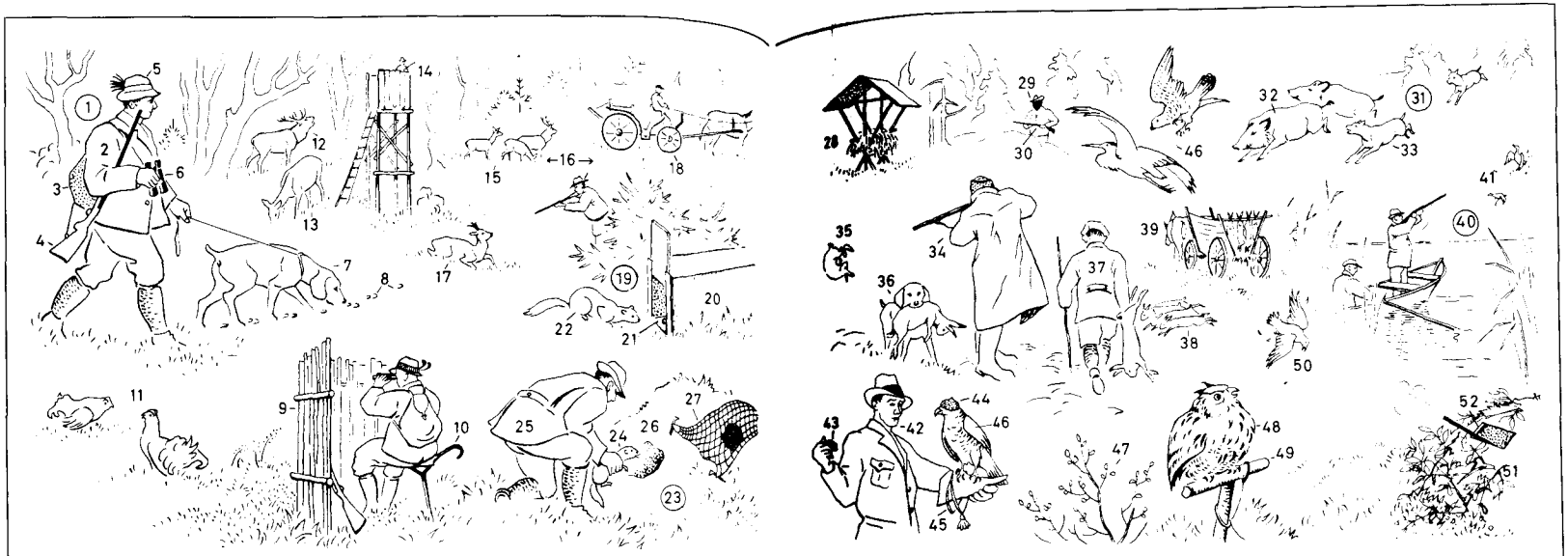

1–52 Jagden *f* (Jagdarten, die Jägerei, das Jagen, Weidwerk*)
1–8 die Suchjagd (der Pirschgang, das Pirschen im Jagdrevier *n*, Revier)
1 der Jäger (Weidmann*, Schütze)
2 der Jagdanzug
3 der Rucksack (Weidsack*)
4 die Pirschbüchse
5 der Jagdhut (Jägerhut)
6 das Jagdglas, ein Fernglas
7 der Jagdhund
8 die Fährte (Spur, das Trittsiegel)
9–12 die Brunftjagd und die Balzjagd
9 der Jagdschirm (Schirm)
10 der Jagdstuhl (Ansitzstuhl, Jagdsitz, Jagdstock, Sitzstock)
11 der balzende Birkhahn
12 der Brunfthirsch (brünstige, röhrende Hirsch)
13 das Rottier bei der Äsung

* In der Jägersprache auch Waidwerk, Waidmann, Waidsack

14–17 der Anstand (Ansitz)
14 der Hochsitz (Hochstand, die Jagdkanzel, Kanzel, Wildkanzel)
15 das Rudel in Schußweite *f*
16 der Wechsel (Wildwechsel)
17 der Rehbock, durch Blattschuß *m* getroffen und durch Fangschuß *m* getötet
18 der Jagdwagen
19–27 Fangjagden *f*
19 der Raubwildfang
20 die Kastenfalle (Raubwildfalle)
21 der Köder (Anbiß)
22 der Marder, ein Raubwild *n*
23 das Frettieren (die Erdjagd auf Kaninchen *n*)
24 das Frettchen (Frett, Kaninchenwiesel)
25 der Frettchenführer
26 der Bau (Kaninchenbau, die Kaninchenhöhle)
27 die Haube (Kaninchenhaube, das Netz) über dem Röhrenausgang *m*
28 die Wildfutterstelle (Winterfutterstelle)
29 der Wilderer (Raubschütz, Wildfrevler, Jagdfrevler, Wilddieb)

30 der Stutzen, ein kurzes Gewehr *n*
31 die Sauhatz (Wildschweinjagd)
32 die Wildsau (Sau, das Wildschwein)
33 der Saupacker (Saurüde, Rüde, Hatzrüde, Hetzhund; *mehrere:* die Meute, Hundemeute)
34–39 die Treibjagd (Kesseljagd, Hasenjagd, das Kesseltreiben)
34 der Anschlag
35 der Hase (Krumme, Lampe), ein Haarwild *n*
36 der Apport (das Apportieren)
37 der Treiber
38 die Strecke (Jagdbeute)
39 der Wildwagen
40 die Wasserjagd (Entenjagd)
41 der Wildentenzug, das Federwild
42–46 die Falkenbeize (Beizjagd, Beize, Falkenjagd, Falknerei)
42 der Falkner (Falkenier, Falkenjäger)
43 das Zieget, ein Fleischstück *n*
44 die Falkenhaube (Falkenkappe)
45 die Fessel

46 der Falke, ein Beizvogel, ein Falkenmännchen *n* (Terzel *m*) beim Schlagen *n* eines Reihers *m*
47–52 die Hüttenjagd
47 der Einfallbaum
48 der Uhu (Auf), ein Reizvogel *m* (Lockvogel)
49 die Krücke (Jule)
50 der angelockte Vogel, eine Krähe
51 die Krähenhütte (Uhuhütte), eine Hütte (Schießhütte, Ansitzhütte)
52 die Schießluke

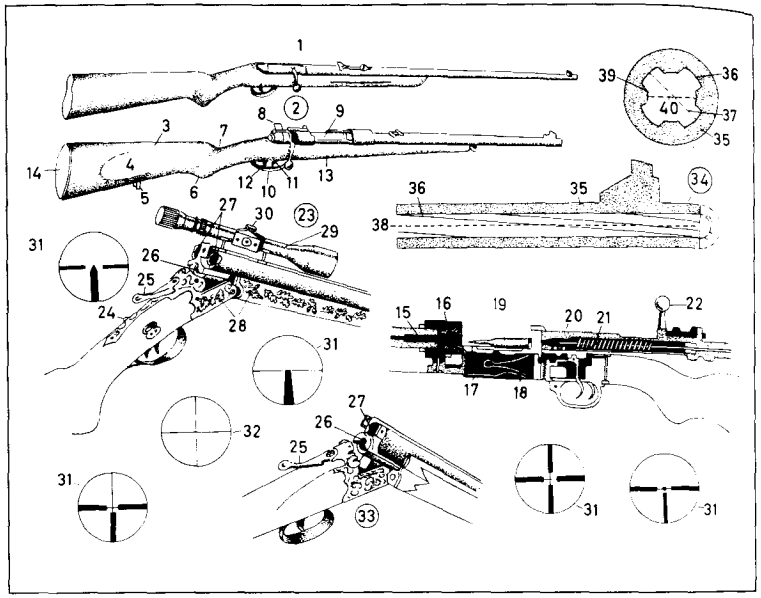

1–40 Sportwaffen *f* (Jagdgewehre *n*)
1 der Einzellader
2 die Repetierbüchse, eine Handfeuerwaffe (Schußwaffe), ein Mehrlader *m* (Magazingewehr *n*)
3, 4, 6, 13 die Schäftung
3 der Kolben
4 die Backe [an der linken Seite]
5 der Riemenbügel
6 der Pistolengriff
7 der Kolbenhals
8 der Sicherungsflügel
9 das Schloß (Gewehrschloß)
10 der Abzugbügel
11 der Druckpunktabzug
12 der Stecher
13 der Vorderschaft
14 der Rückschlaghinderer (die Gummikolbenkappe)
15 das Patronenlager
16 der Hülsenkopf
17 das Patronenmagazin
18 die Zubringerfeder
19 die Munition
20 die Kammer
21 der Schlagbolzen
22 der Kammerstengel
23 der Drilling, ein kombiniertes Gewehr *n*, ein Selbstspanner *m*
24 der Umschaltschieber (*bei verschiedenen Waffen:* die Sicherung)
25 der Verschlußhebel
26 der Büchsenlauf
27 der Schrotlauf
28 die Jagdgravur
29 das Zielfernrohr
30 Schrauben *f* für die Absehenverstellung
31 *u.* **32** das Absehen (Zielfernrohrabsehen)
31 versch. Absehensysteme *n*
32 das Fadenkreuz
33 die Bockflinte
34 der gezogene Gewehrlauf
35 die Laufwandung
36 der Zug
37 das Zugkaliber
38 die Seelenachse
39 das Feld
40 das Bohrungs- oder Felderkaliber (Kaliber)

41–48 Jagdgeräte *n*
41 der Hirschfänger
42 der Genickfänger (das Weidmesser, Jagdmesser)

43–47 Lockgeräte *n* **zur Lockjagd**
43 der Fiepblatter (Rehblatter, die Rehfiepe)
44 die Hasenklage (Hasenquäke)
45 die Wachtellocke
46 der Hirschruf
47 die Rebhuhnlocke
48 der Schwanenhals, eine Bügelfalle
49 die Schrotpatrone
50 die Papphülse
51 die Schrotladung
52 der Filzpfropf
53 das rauchlose Pulver (*andere Art:* Schwarzpulver)
54 die Patrone
55 das Vollmantelgeschoß
56 der Weichbleikern
57 die Pulverladung
58 der Amboß
59 das Zündhütchen
60 das Jagdhorn
61–64 das Waffenreinigungsgerät
61 der Putzstock
62 die Laufreinigungsbürste
63 das Reinigungswerg
64 die Reinigungsschnur
65 die Visiereinrichtung
66 die Kimme
67 die Visierklappe
68 die Visiermarke
69 der Visierschieber
70 die Raste
71 das Korn
72 die Kornspitze
73 Ballistik *f*
74 die Mündungswaagerechte
75 der Abgangswinkel
76 der Erhöhungswinkel (Elevationswinkel)
77 die Scheitelhöhe
78 der Fallwinkel
79 die ballist. Kurve

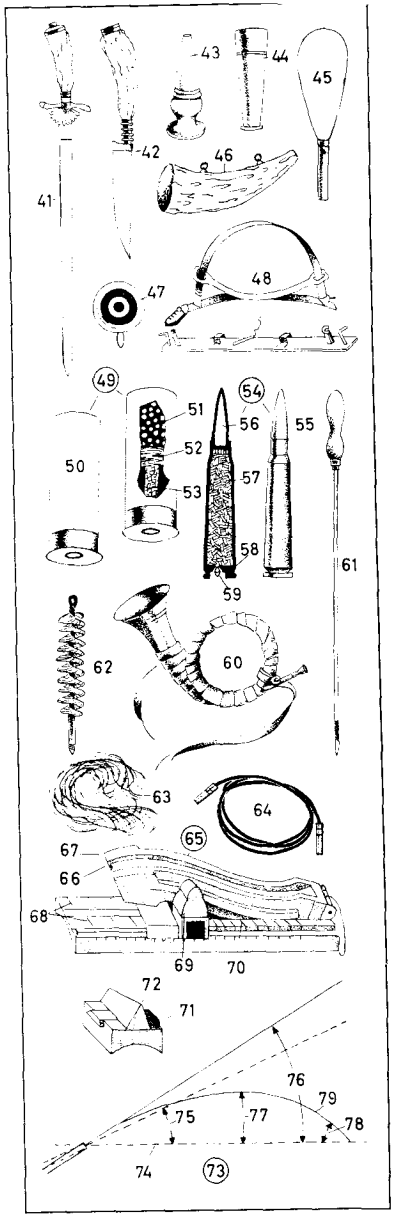

1–27 das Rotwild (Edelwild)
1 das Tier (Edeltier, Rottier, die Hirschkuh), ein Schmaltier *n* od. ein Gelttier *n*; *mehrere:* Kahlwild *n*, *das Junge: (weibl.)* Wildkalb *n*, *(männl.)* Hirschkalb *n*
2 der Lecker
3 der Träger (Hals)
4 der Brunfthirsch
5–11 das Geweih
5 die Rose
6 die Augensprosse (der Augsproß)
7 die Eissprosse (der Eissproß)
8 die Mittelsprosse (der Mittelsproß)
9 die Krone
10 das Ende (die Sprosse)
11 die Stange
12 der Kopf (das Haupt)
13 das Geäse (der Äser, das Maul)
14 die Tränengrube (Tränenhöhle)
15 das Licht
16 der Lauscher (Loser, Luser)
17 das Blatt
18 der Ziemer
19 der Wedel (die Blume)
20 der Spiegel
21 die Keule
22 der Hinterlauf
23 das Geäfter (die Afterklaue, Oberklaue, der Heufler, Oberrücken)
24 die Schale (Klaue)
25 der Vorderlauf
26 die Flanke
27 der Kragen (Brunftkragen, die Brunftmähne)
28–39 das Rehwild
28 der Rehbock (Bock)
29–31 das Gehörn (die Krone, *bayr.-östr.* das Gewichtl)
29 die Rose
30 die Stange mit den Perlen *f*
31 das Ende
32 der Lauscher
33 das Licht
34 die Ricke (Geiß, Rehgeiß, das Reh), ein Schmalreh *n* (Kitzreh) od. ein Altreh *n* (Geltreh, Altricke *f*, Altgeiß)
35 der Ziemer (Rehziemer)
36 der Spiegel
37 die Keule
38 das Blatt
39 das Kitz, *(männl.)* Bockkitz, *(weibl.)* Rehkitz
40 *u.* **41** das Damwild
40 der Damhirsch (Dambock), ein Schaufler *m*, *(weibl.)* das Damtier
41 die Schaufel
42 der Rotfuchs, *(männl.)* Rüde, *(weibl.)* die Fähe (Fähin), *das Junge:* der Welpe
43 die Seher *m*
44 das Gehör
45 der Fang (das Maul)
46 die Pranten *f* (Branten, Branken)
47 die Lunte (Standarte, Rute)
48 der Dachs, *(männl.)* Dachsbär, *(weibl.)* die Dächsin
49 der Pürzel (Bürzel, Schwanz, die Rute)
50 die Pranten (Branten, Branken)
51 das Schwarzwild, *(männl.)* der Keiler (das Wildschwein, die Sau) *(weibl.)* die Bache (Sau), *das Junge:* der Frischling
52 die Federn *f* (der Kamm)
53 das Gebrech (Gebräch, der Rüssel)
54 der untere Hauzahn (Hauer), *beide unteren Hauzähne:* das Gewaff, *(bei der Bache)* die Haken, *beide oberen Hauzähne:* die Hadere *f*
55 das Schild (bes. dicke Haut *f* auf dem Blatt *n*)
56 die Schwarte (Haut)
57 das Geäfter
58 der Pürzel (Bürzel, Schmörkel, das Federlein)
59 der Hase (Feldhase), *(männl.)* Rammler, *(weibl.)* Setzhase (die Häsin
60 der Seher (das Auge)
61 der Löffel
62 die Blume
63 der Hinterlauf (Sprung)
64 der Vorderlauf
65 das Kaninchen
66 der Birkhahn (Spielhahn, kleine Hahn)
67 der Schwanz (das Spiel, der Stoß, die Leier, Schere)
68 die Sichelfedern *f*
69 das Haselhuhn
70 das Rebhuhn
71 das Schild
72 der Auerhahn (Urhahn, große Hahn)
73 der Federbart (Kehlbart, Bart)
74 der Spiegel
75 der Schwanz (Stoß, Fächer, das Ruder, die Schaufel)
76 der Fittich (die Schwinge)
77 der Edelfasan (Jagdfasan), ein Fasan *m*, *(männl.)* Fasanenhahn, *(weibl.)* Fasanenhenne
78 das Federohr (Horn)
79 der Fittich (das Schild)
80 der Schwanz (Stoß, das Spiel)
81 das Bein (der Ständer)
82 der Sporn
83 die Schnepfe (Waldschnepfe)
84 der Stecher (Schnabel)

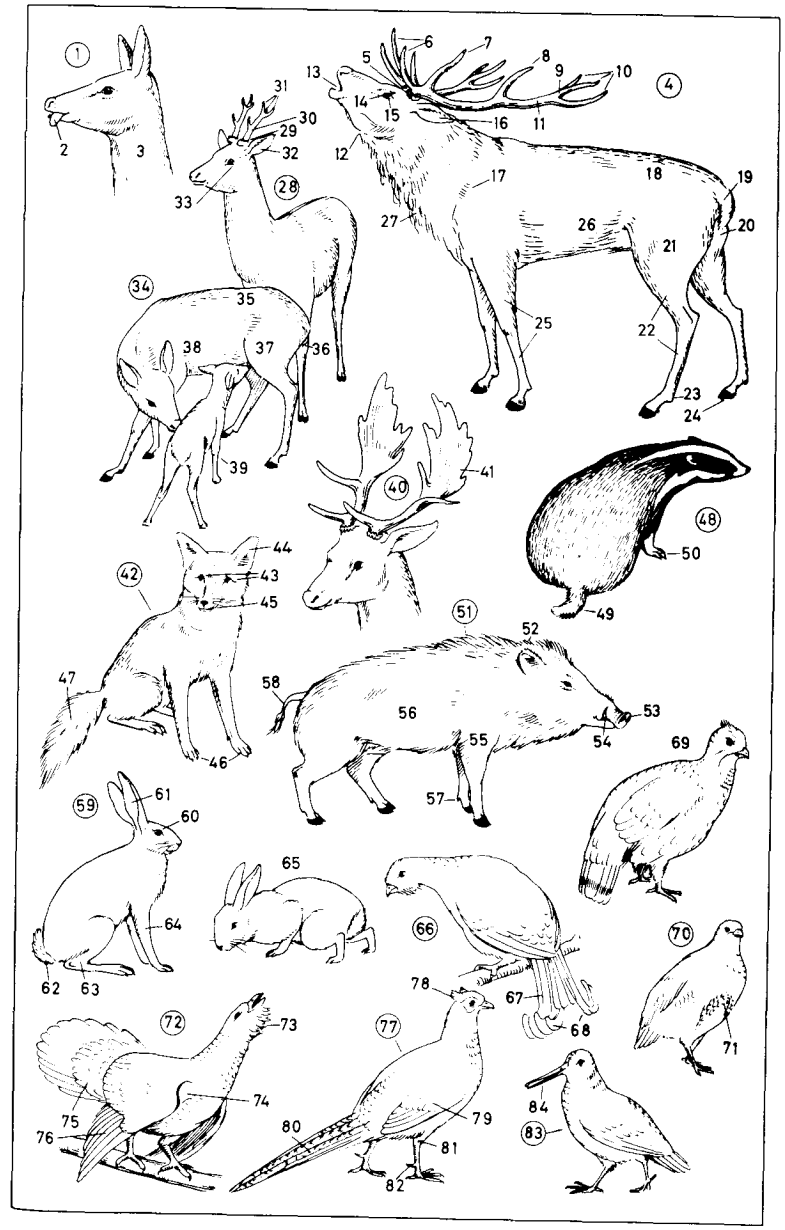

1–27 das Rotwild (Edelwild)
1 das Tier (Edeltier, Rottier, die Hirschkuh), ein Schmaltier *n* od. ein Gelttier *n*; *mehrere:* Kahlwild *n*, *das Junge: (weibl.)* Wildkalb *n*, *(männl.)* Hirschkalb *n*
2 der Lecker
3 der Träger (Hals)
4 der Brunfthirsch
5–11 das Geweih
5 die Rose
6 die Augensprosse (der Augsproß)
7 die Eissprosse (der Eissproß)
8 die Mittelsprosse (der Mittelsproß)
9 die Krone
10 das Ende (die Sprosse)
11 die Stange
12 der Kopf (das Haupt)
13 das Geäse (der Äser, das Maul)
14 die Tränengrube (Tränenhöhle)
15 das Licht
16 der Lauscher (Loser, Luser)
17 das Blatt
18 der Ziemer
19 der Wedel (die Blume)
20 der Spiegel
21 die Keule
22 der Hinterlauf
23 das Geäfter (die Afterklaue, Oberklaue, der Heufler, Oberrücken)
24 die Schale (Klaue)
25 der Vorderlauf
26 die Flanke
27 der Kragen (Brunftkragen, die Brunftmähne)
28–39 das Rehwild
28 der Rehbock (Bock)
29–31 das Gehörn (die Krone, *bayr.-östr.* das Gewichtl)
29 die Rose
30 die Stange mit den Perlen *f*
31 das Ende
32 der Lauscher
33 das Licht
34 die Ricke (Geiß, Rehgeiß, das Reh), ein Schmalreh *n* (Kitzreh) od. ein Altreh *n* (Geltreh, Altricke *f*, Altgeiß)
35 der Ziemer (Rehziemer)
36 der Spiegel
37 die Keule
38 das Blatt
39 das Kitz, *(männl.)* Bockkitz, *(weibl.)* Rehkitz
40 *u.* **41** das Damwild
40 der Damhirsch (Dambock), ein Schaufler *m*, *(weibl.)* das Damtier
41 die Schaufel
42 der Rotfuchs, *(männl.)* Rüde, *(weibl.)* die Fähe (Fähin), *das Junge:* der Welpe
43 die Seher *m*
44 das Gehör
45 der Fang (das Maul)
46 die Pranten *f* (Branten, Branken)
47 die Lunte (Standarte, Rute)
48 der Dachs, *(männl.)* Dachsbär, *(weibl.)* die Dächsin
49 der Pürzel (Bürzel, Schwanz, die Rute)
50 die Pranten (Branten, Branken)
51 das Schwarzwild, *(männl.)* der Keiler (das Wildschwein, die Sau) *(weibl.)* die Bache (Sau), *das Junge:* der Frischling
52 die Federn *f* (der Kamm)
53 das Gebrech (Gebräch, der Rüssel)
54 der untere Hauzahn (Hauer), *beide unteren Hauzähne:* das Gewaff, *(bei der Bache)* die Haken, *beide oberen Hauzähne:* die Haderer *f*
55 das Schild (bes. dicke Haut *f* auf dem Blatt *n*)
56 die Schwarte (Haut)
57 das Geäfter
58 der Pürzel (Bürzel, Schmörkel, das Federlein)
59 der Hase (Feldhase), *(männl.)* Rammler, *(weibl.)* Setzhase (die Häsin
60 der Seher (das Auge)
61 der Löffel
62 die Blume
63 der Hinterlauf (Sprung)
64 der Vorderlauf
65 das Kaninchen
66 der Birkhahn (Spielhahn, kleine Hahn)
67 der Schwanz (das Spiel, der Stoß, die Leier, Schere)
68 die Sichelfedern *f*
69 das Haselhuhn
70 das Rebhuhn
71 das Schild
72 der Auerhahn (Urhahn, große Hahn)
73 der Federbart (Kehlbart, Bart)
74 der Spiegel
75 der Schwanz (Stoß, Fächer, das Ruder, die Schaufel)
76 der Fittich (die Schwinge)
77 der Edelfasan (Jagdfasan), ein Fasan *m*, *(männl.)* Fasanenhahn, *(weibl.)* Fasanenhenne
78 das Federohr (Horn)
79 der Fittich (das Schild)
80 der Schwanz (Stoß, das Spiel)
81 das Bein (der Ständer)
82 der Sporn
83 die Schnepfe (Waldschnepfe)
84 der Stecher (Schnabel)

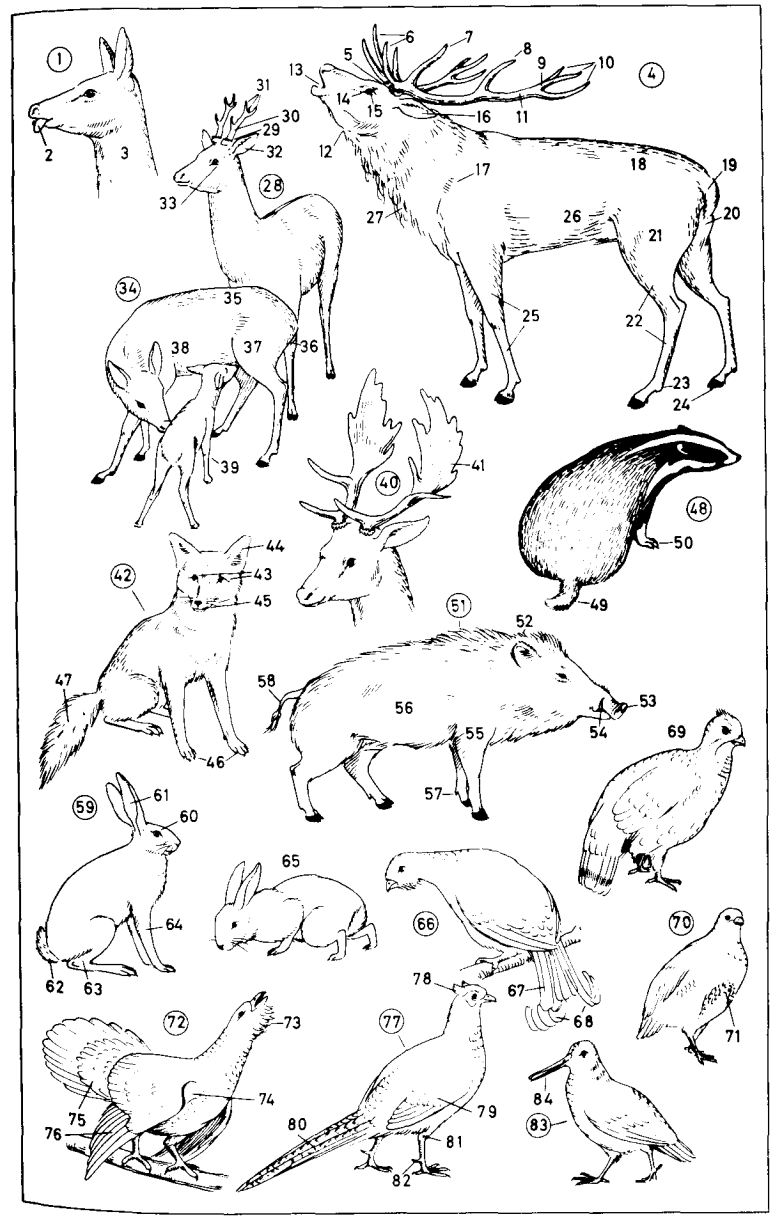

1–19 die Fischzucht
1 der Hälter im fließenden Wasser *n*
2 der Handkescher (Ketscher)
3 das halbovale Fischtransportfaß
4 die Stande
5 der Überlaufrechen
6 der Forellenteich; *ähnl.:* der Karpfenteich, ein Brut-, Vorstreck-, Streck- oder Abwachsteich *m*
7 der Wasserzulauf
8 der Wasserablauf
9 der Mönch (Teichmönch)
10 das Mönchabsperrgitter
11–19 die Fischbrutanstalt
11 das Abstreifen des Laichhechts *m*
12 der Fischlaich (Laich, Rogen, die Fischeier *n*)
13 der weibliche Fisch (Rogner)
14 die Forellenzucht
15 der kalifornische Brutapparat
16 die Forellenbrut
17 das Hechtbrutglas
18 der Langstromtrog
19 die Brandstettersche Eierzählplatte
20–94 das Sportangeln (die Angelfischerei)
20–31 das Grundangeln
20 der Wurf mit abgezogener Schnur
21 die Klänge *m*
22 das Tuch oder Papier *n*
23 der Rutenhalter
24 die Köderdose
25 der Fischkorb
26 der Karpfenansitz vom Boot *n* aus
27 das Ruderboot (Fischerboot)
28 der Setzkescher
29 die Köderfischsenke
30 die Stake
31 das Wurfnetz
32 der beidhändige Seitwurf mit Stationärrolle
33 die Ausgangsstellung
34 der Abwurfpunkt
35 die Bahn der Rutenspitze
36 die Flugbahn des Ködergewichts *n*
37–94 Angelgeräte *n*
37 die Anglerzange
38 das Filiermesser
39 das Fischmesser
40 der Hakenlöser
41 die Ködernadel
42 der Schonrachenspanner
43–48 Posen *f*
43 das Korkgleitfloß
44 die Kunststoffpose
45 die Federkielpose
46 der Schaumstoffschwimmer
47 die ovale Wasserkugel
48 die bleibeschwerte Gleitpose

49–58 Ruten *f*
49 die Vollglasrute
50 der Preßkorkgriff
51 der Federstahlring
52 der Spitzenring
53 die Teleskoprute
54 das Rutenteil
55 das umwickelte Handteil
56 der Laufring
57 die Kohlefiberrute, *ähnl.:* Hohlglasrute *f*
58 der Weitwurfring, ein Stahlbrückenring *n*
59–64 Rollen *f*
59 die Multiplikatorrolle (Multirolle)
60 die Schnurführung
61 die Stationärrolle
62 der Schnurfangbügel
63 die Angelschnur
64 die Wurfkontrolle mit dem Zeigefinger *m*
65–76 Köder *m*
65 die Fliege
66 der Nymphenköder (die Nymphe)
67 der Regenwurmköder
68 der Heuschreckenköder
69 der einteilige Wobbler
70 der zweiteilige Langwobbler
71 der Kugelwobbler
72 der Pilker
73 der Blinker (Löffel)
74 der Spinner
75 der Spinner mit verstecktem Haken
76 der Zocker
77 der Wirtel
78 das Vorfach
79–87 Haken *m*
79 der Angelhaken
80 die Hakenspitze mit Widerhaken *m*
81 der Hakenbogen
82 das Plättchen (Öhr)
83 der offene Doppelhaken
84 der Limerick
85 der geschlossene Drilling
86 der Karpfenhaken
87 der Aalhaken
88–92 Bleigewichte *n*
88 die Bleiolive
89 die Bleikugeln *f*
90 das Birnenblei
91 das Grundsucherblei
92 das Seeblei
93 der Fischpaß
94 das Schockernetz

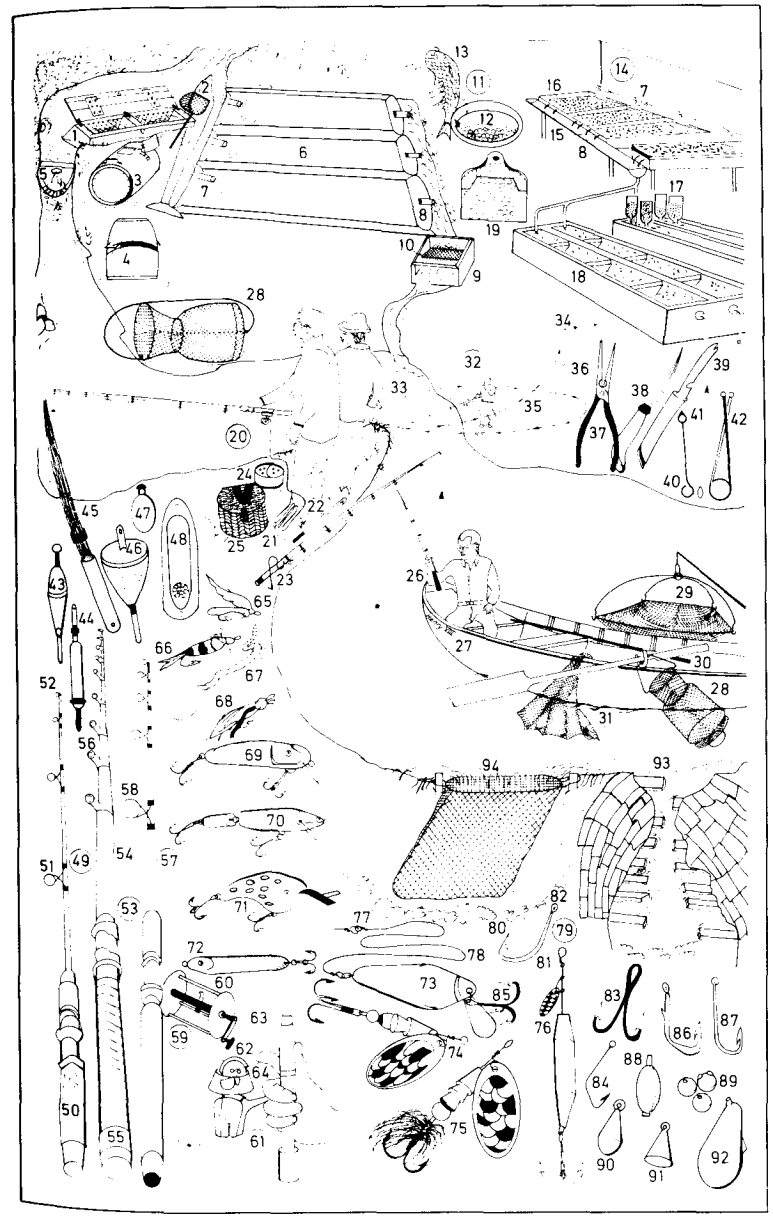

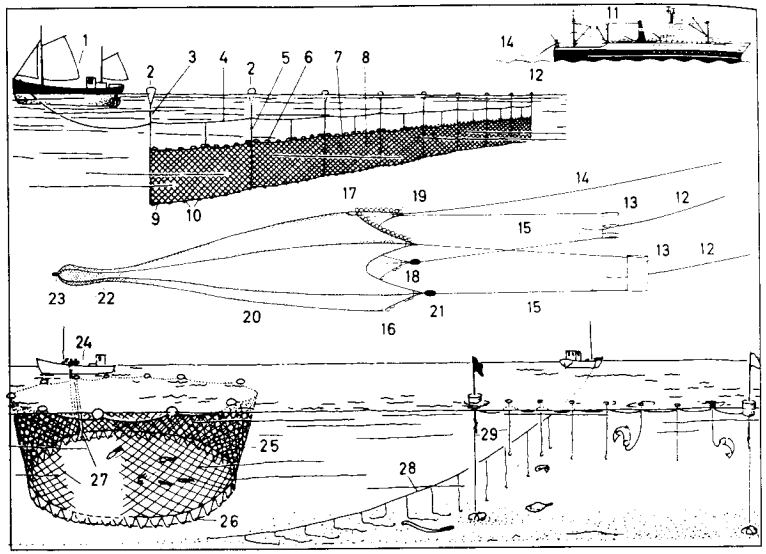

1–23 die Hochseefischerei
1–10 die Treibnetzfischerei
1 der Heringslogger (Fischlogger, Logger)
2–10 das Heringstreibnetz
2 die Boje (Brail)
3 das Brailtau
4 das Fleetreep
5 die Zeising
6 das Flottholz
7 das Sperr-Reep
8 das Netz (die Netzwand)
9 das Untersimm
10 die Grundgewichte *n*
11–23 die Schleppnetzfischerei
11 das Fangfabrikschiff, ein Fischtrawler
12 die Kurrleine
13 die Scherbretter *n*
14 das Netzsondenkabel
15 der Stander
16 der Flügel
17 die Netzsonde
18 das Grundtau
19 die Kugeln *f*
20 der Bauch (Belly)
21 das 1 800-kg-Eisengewicht
22 der Steert
23 die Cod-Leine zum Schließen *n* des Steerts *m*

24–29 die Küstenfischerei
24 das Fischerboot
25 die Ringwade, ein ringförmig ausgefahrenes Treibnetz *n*
26 das Drahtseil zum Schließen *n* der Ringwade
27 die Schließvorrichtung
28 *u.* **29** die Langleinenfischerei
28 die Langleine
29 die Stellangel

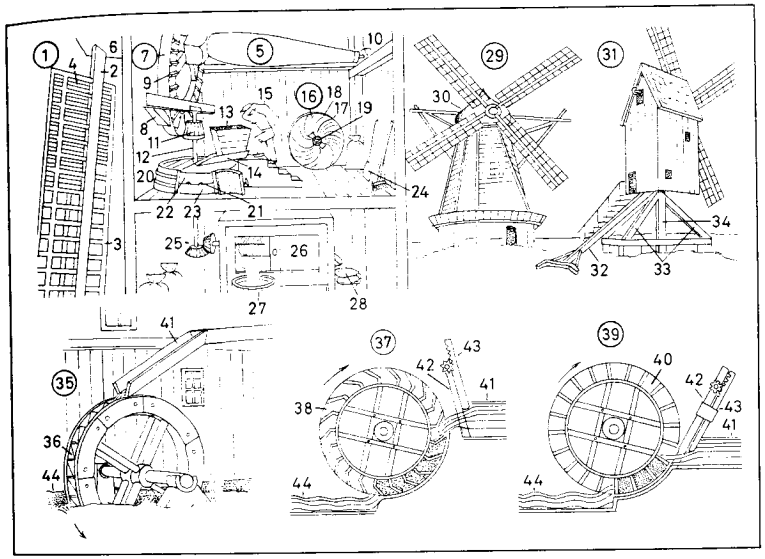

1–34 die Windmühle
1 der Windmühlenflügel
2 die Windrute
3 die Saumlatte
4 die Windtür
5 die Flügelwelle (Radwelle)
6 der Flügelkopf
7 das Kammrad
8 die Radbremse
9 der Holzzahn
10 das Stützlager
11 das Windmühlengetriebe (der Trilling)
12 das Mühleisen
13 die Gosse
14 der Rüttelschuh
15 der Müller
16 der Mühlstein
17 der Hauschlag (die Luftfurche)
18 die Sprengschärfe (Mahlfurche)
19 das Mühlsteinauge
20 die Bütte (das Mahlsteingehäuse)
21 der Mahlgang
22 der Läuferstein (Oberstein)
23 der Bodenstein
24 die Holzschaufel
25 der Kegeltrieb (Winkeltrieb)
26 der Rundsichter
27 der Holzbottich
28 das Mehl
29 die holländ. Windmühle
30 die drehbare Windmühlenhaube
31 die Bockmühle
32 der Stert
33 das Bockgerüst
34 der Königsbaum
35–44 die Wassermühle
35 das oberschlächtige Zellenrad, ein Mühlrad *n* (Wasserrad)
36 die Schaufelkammer (Zelle)
37 das mittelschlächtige Mühlrad
38 die gekrümmte Schaufel
39 das unterschlächtige Mühlrad
40 die gerade Schaufel
41 das Gerinne
42 das Mühlwehr
43 der Wasserüberfall
44 der Mühlbach (Mühlgraben)

1–41 die Malzbereitung (das Mälzen)
1 der Mälzturm (die Malzproduktionsanlage)
2 der Gersteeinlauf
3 die Waschetage mit Druckluftwäsche *f*
4 der Ablaufkondensator
5 der Wasserauffangbehälter
6 der Weichwasserkondensator
7 der Kältemittelsammler
8 die Weich-Keim-Etage (der Feuchtraum, Weichstock, die Tenne)
9 der Kaltwasserbehälter
10 der Warmwasserbehälter
11 der Wasserpumpenraum
12 die Pneumatikanlage
13 die Hydraulikanlage
14 der Frisch- und Abluftschacht
15 der Exhauster
16–18 die Darretagen *f*
16 die Vordarre
17 der Brennerventilator
18 die Nachdarre
19 der Darrablaufschacht
20 der Fertigmalztrichter
21 die Trafostation
22 die Kältekompressoren *m*
23 das Grünmalz (Keimgut)
24 die drehbare Horde
25 die zentrale Schaltwarte mit dem Schaltschaubild *n*
26 die Aufgabeschnecke
27 die Waschetage
28 die Weich-Keim-Etage
29 die Vordarre
30 die Nachdarre
31 der Gerstesilo
32 die Waage
33 der Gersteelevator
34 der Drei-Wege-Kippkasten
35 der Malzelevator
36 die Putzmaschine
37 der Malzsilo
38 die Keimabsaugung
39 die Absackmaschine
40 der Staubabscheider
41 die Gersteanlieferung
42–53 der Sudprozeß im Sudhaus *n*
42 der Vormaischer zum Mischen *n* von Schrot *n* und Wasser *n*
43 der Maischbottich zum Einmaischen *n* des Malzes *n*
44 die Maischpfanne (der Maischkessel) zum Kochen *n* der Maische
45 die Pfannenhaube
46 das Rührwerk
47 die Schiebetür
48 die Wasserzuflußleitung
49 der Brauer (Braumeister, Biersieder)
50 der Läuterbottich zum Absetzen *n* der Rückstände *m* (Treber) und Abfiltrieren *n* der Würze
51 die Läuterbatterie zur Prüfung der Würze auf Feinheit *f*
52 der Hopfenkessel (die Würzpfanne) zum Kochen *n* der Würze
53 das Schöpfthermometer

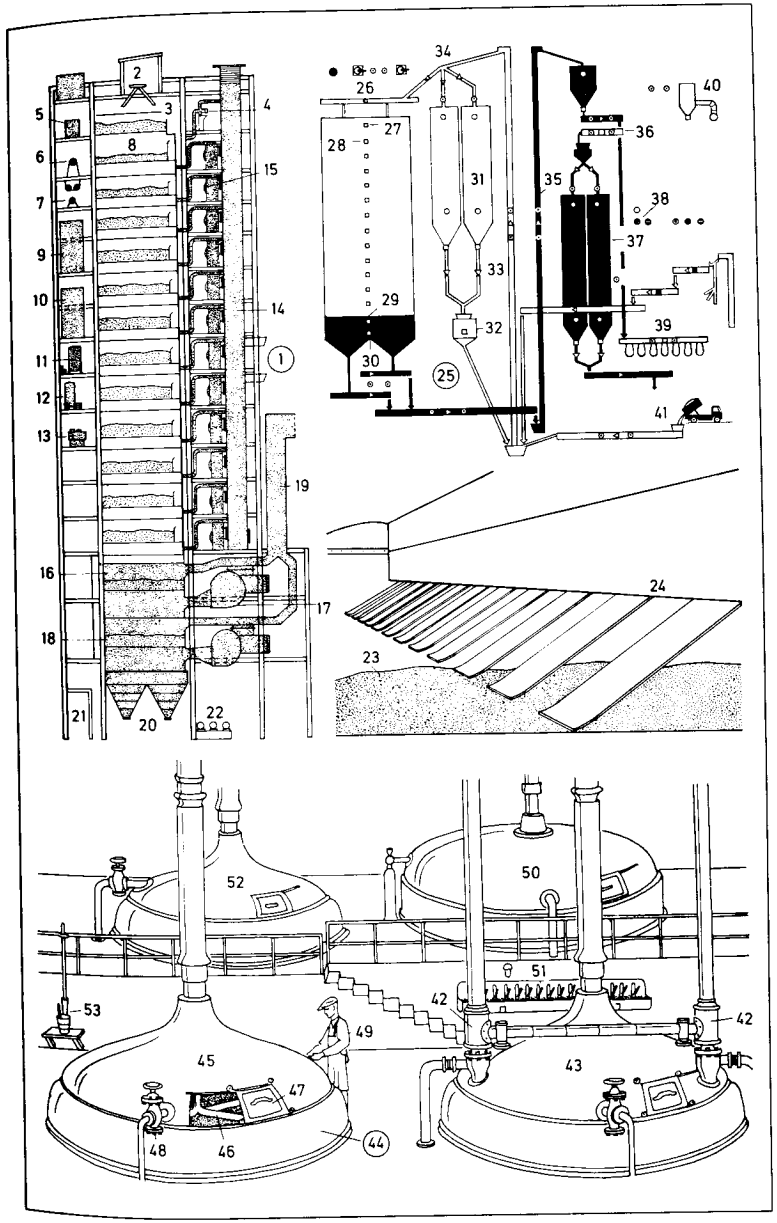

1–31 die Bierbrauerei (Brauerei, das Brauhaus)

1–5 die Würzekühlung und Trubausscheidung

1 das Steuerpult
2 der Whirlpool zur Heißtrubausscheidung
3 das Dosiergefäß für Kieselgur *f*
4 der (das) Kieselgurfilter
5 der Würzekühler
6 der Hefereinzuchtapparat
7 der Gärkeller
8 der Gärbottich
9 das Gärthermometer (Maischethermometer)
10 die Maische
11 das Kühlschlangensystem
12 der Lagerkeller
13 das Mannloch zum Lagertank *m*
14 der Anstichhahn
15 der (das) Bierfilter
16 das Faßlager
17 das Bierfaß, ein Aluminiumfaß *n*
18 die Flaschenreinigungsanlage
19 die Flaschenreinigungsmaschine
20 die Schaltanlage
21 die gereinigten Flaschen *f*
22 die Flaschenabfüllung
23 der Gabelstapler
24 der Bierkastenstapel
25 die Bierdose
26 die Bierflasche, eine Europaflasche mit Flaschenbier *n*; *Biersorten:* helles Bier, dunkles Bier, Pilsener Bier, Münchener Bier, Malzbier, Starkbier (Bockbier, Bock), Porter, Ale, Stout, Salvator, Gose, Weißbier (Weizenbier), Schwachbier (Dünnbier)
27 der Kronenverschluß
28 die Einwegpackung
29 die Einwegflasche (Wegwerfflasche)
30 das Bierglas
31 die Schaumkrone

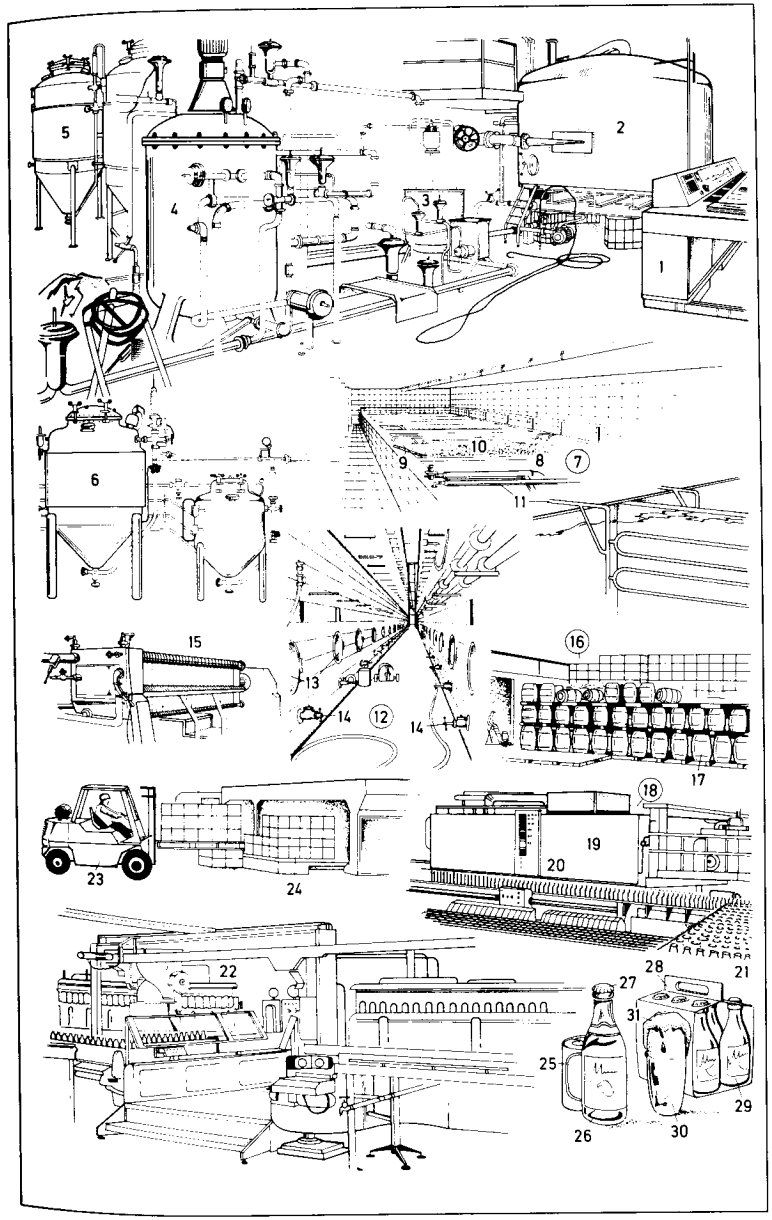

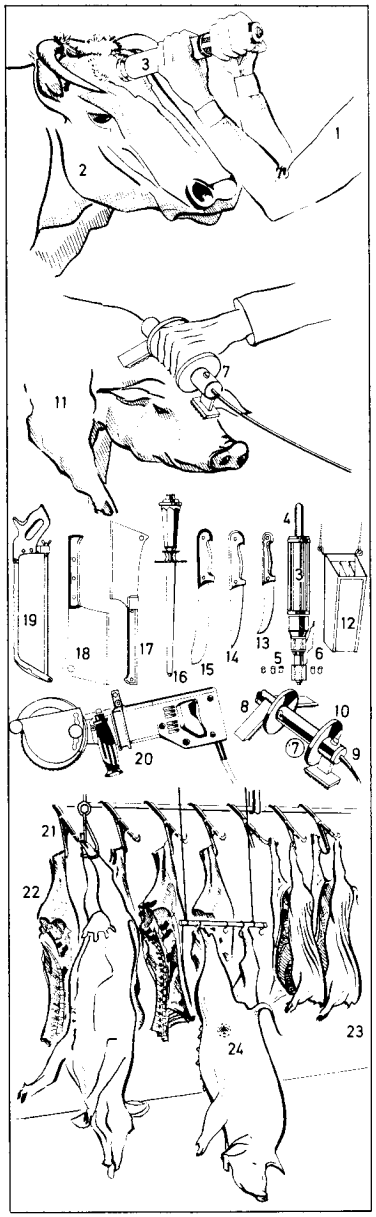

1 der Schlächter (Fleischer, *nordd.* Schlachter, *südd.* Metzger, *österr.* Fleischhauer)
2 das Schlachtvieh, ein Rind *n*
3 das Bolzenschußgerät, ein Betäubungsgerät *n*
4 der Schußbolzen
5 die Patronen *f*
6 der Auslösebügel
7 das elektrische Betäubungsgerät
8 die Elektrode
9 die Zuleitung
10 der Handschutz (die Schutzisolierung)
11 das Schlachtschwein
12 die Messerscheide
13 das Abhäutemesser
14 das Stechmesser
15 das Blockmesser
16 der Wetzstahl
17 der Rückenspalter
18 der Spalter
19 die Knochensäge
20 die Fleischzerlegesäge zum Portionieren *n* von Fleischteilen *n*
21–24 das Kühlhaus
21 der Aufhängebügel
22 das Rinderviertel
23 die Schweinehälfte
24 der Kontrollstempel des Fleischbeschauers *m*

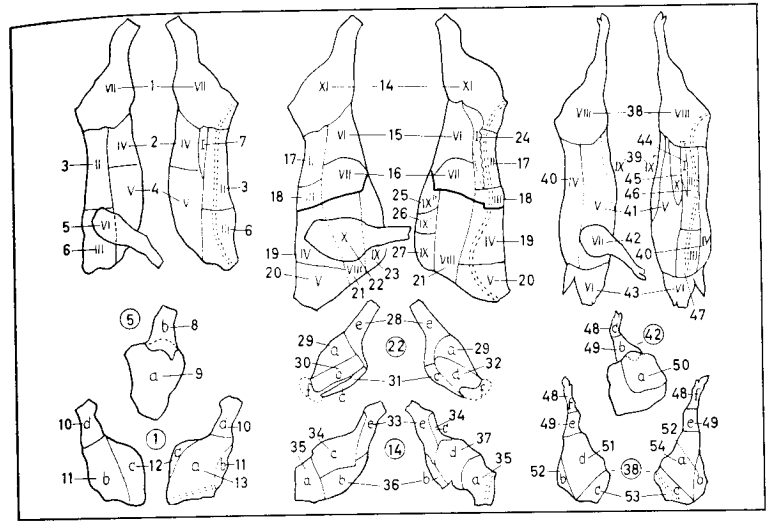

linke Seite: Fleischseite;
rechte Seite: Knochenseite;
I–IX^{II}, a–f: DLG-Kennzeichnung

1–13 das Kalb
1 die Keule mit Hinterhachse *f* (*südd.* Hinterhaxe *f*)
2 der Bauch
3 das Kotelett (Kalbskotelett)
4 die Brust (Kalbsbrust)
5 der Bug mit Vorderhachse *f* (*südd.* Vorderhaxe *f*)
6 der Hals
7 das Filet (Kalbsfilet)
8 die Vorderhachse
9 der Bug
10 die Hinterhachse (*südd.* Hinterhaxe)
11 das Nußstück
12 das Frikandeau
13 die Oberschale
14–37 das Rind
14 die Keule mit Hinterhesse *f*
15 *u.* **16** die Lappen *m*
15 die Fleischdünnung
16 die Knochendünnung
17 das Roastbeef
18 die Hochrippe
19 die Fehlrippe
20 der Kamm
21 die Spannrippe
22 der Bug mit Vorderhesse *f*
23 die Brust (Rinderbrust)
24 das Filet (Rinderfilet)
25 die Nachbrust
26 die Mittelbrust
27 das Brustbein
28 die Vorderhesse
29 das dicke Bugstück
30 das Schaufelstück
31 das falsche Filet
32 der Schaufeldeckel
33 die Hinterhesse
34 das Schwanzstück
35 die Blume
36 die Kugel
37 die Oberschale
38–54 das Schwein
38 der Schinken mit dem Eisbein *n* und dem Spitzbein *n*
39 die Wamme
40 der Rückenspeck
41 der Bauch
42 der Bug mit Eisbein *n* und Spitzbein *n*
43 der Kopf (Schweinskopf)
44 das Filet (Schweinefilet)
45 der Flomen
46 das Kotelett (Schweinekotelett)
47 der Kamm (Schweinekamm)
48 das Spitzbein
49 das Eisbein
50 das dicke Stück
51 das Schinkenstück
52 die Nuß
53 der Schinkenspeck
54 die Oberschale

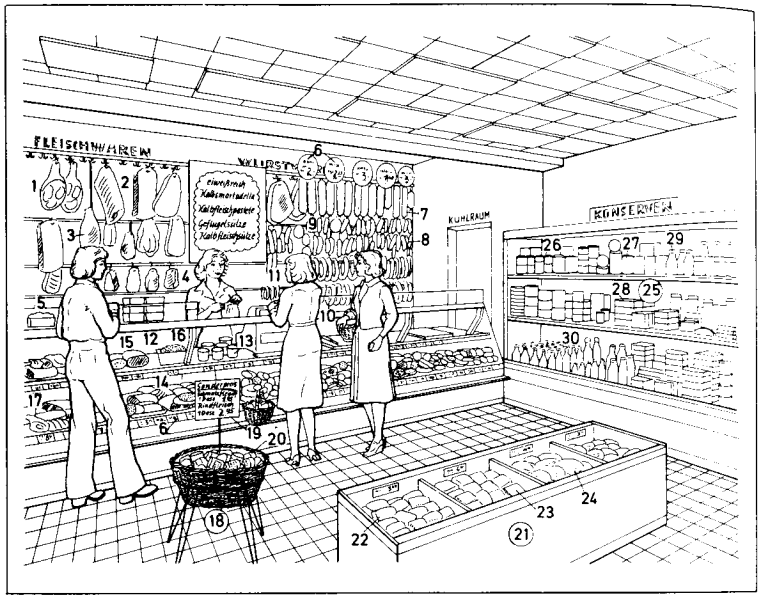

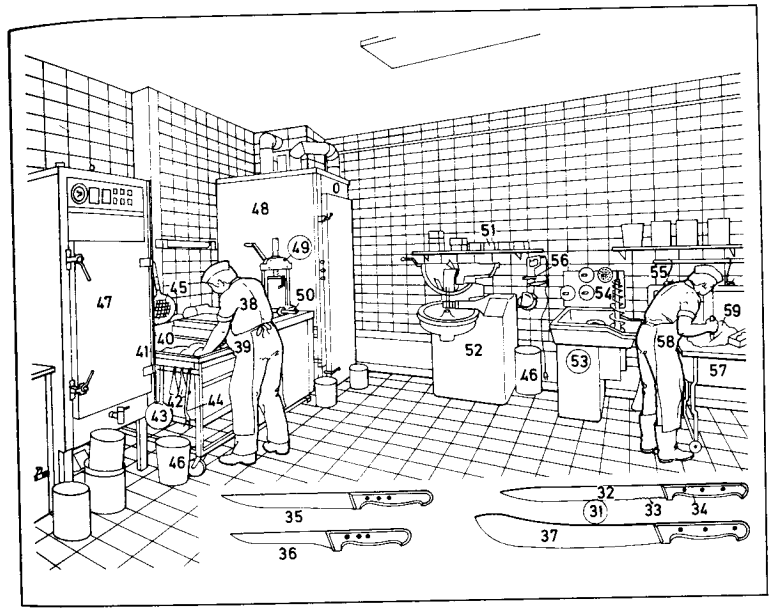

1–30 die Fleischerei (das Fleischerfachgeschäft, *obd./westd.* Metzgerei, Schlächterei, *nd.* Schlachterei)
1–4 Fleischwaren
1 der Knochenschinken
2 die Speckseite
3 das Dörrfleisch (Rauchfleisch)
4 das Lendenstück
5 das Schweinefett (Schweineschmalz)
6–11 Wurstwaren
6 das Preisschild
7 die Mortadella
8 das Brühwürstchen (Würstchen, Siedewürstchen); *Arten:* „Wiener", „Frankfurter"
9 der Preßsack (Preßkopf)
10 der Fleischwurstring (die „Lyoner")
11 die Bratwurst
12 die Kühltheke
13 der Fleischsalat
14 die Aufschnittware
15 die Fleischpastete
16 das Hackfleisch (Gehackte, Schabefleisch, Geschabte, Gewiegte)
17 das Eisbein
18 der Sonderangebotskorb
19 die Sonderpreistafel
20 das Sonderangebot
21 die Tiefkühltruhe
22 das abgepackte Bratenfleisch
23 das tiefgefrorene Fertiggericht
24 das Hähnchen
25 Konserven *f* (Vollkonserven; *mit beschränkter Haltbarkeit:* Präserven *f*)
26 die Konservendose
27 die Gemüsekonserve
28 die Fischkonserve
29 die Remoulade
30 die Erfrischungsgetränke *n*

31–59 die Wurstküche (der Zubereitungsraum)
31–37 Fleischermesser (Metzgermesser, Schlächtermesser)
31 das Aufschnittmesser
32 die Messerklinge
33 die Sägezahnung
34 das Messerheft
35 das Fleischmesser
36 das Ausbeinmesser
37 das Blockmesser
38 der Fleischermeister (Fleischer, *obd./westd.* Metzger, Schlächter, *nd.* Schlachter)
39 die Fleischerschürze
40 die Mengmulde (*nd.* Schlachtermolle, Molle)
41 der (das) Brät (das Bratwurstfüllsel, die Wurstmasse)
42 die Schabglocke
43 der Schaumlöffel
44 die Wurstgabel
45 das Brühsieb
46 der Abfalleimer
47 der Kochschrank mit Backeinrichtung *f* für Dampf *m* oder Heißluft *f*
48 die Räucherkammer
49 der Handwurstfüller (Tischwurstfüller)
50 das Füllrohr
51 die Gemüsebehälter
52 der Kutter für die Brätherstellung
53 der Fleischwolf (die Faschiermaschine)
54 die Passierscheiben *f*
55 der Fleischhaken
56 die Knochensäge
57 die Hackbank
58 der Fleischergeselle beim Zerlegen *n*
59 das Fleischstück

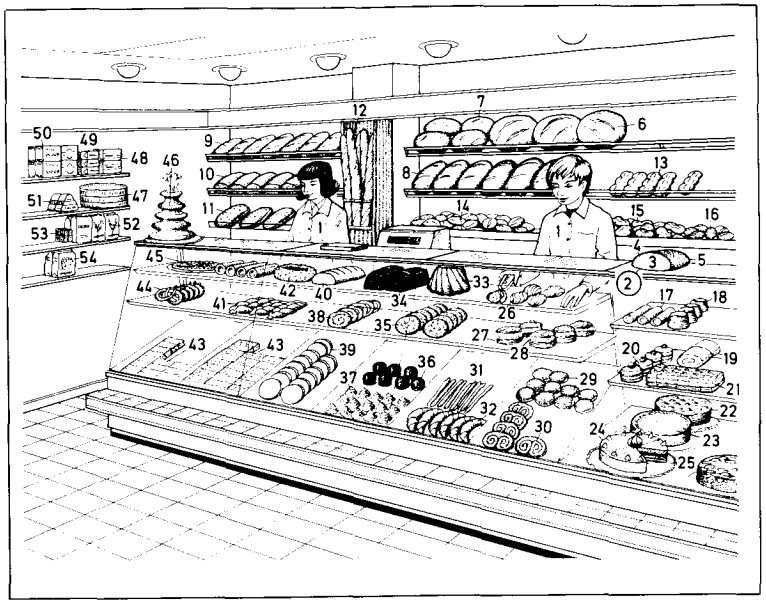

1–54 der Verkaufsraum der Bäckerei (Feinbäckerei, Konditorei)
1 die Verkäuferin
2–5 das Brot (der Brotlaib, Laib)
3 die Krume
4 die Kruste (Brotrinde)
5 das Endstück (*norddt.* die Kante)
6–12 Brotsorten *f*
6 das Rundbrot (Landbrot, ein Mischbrot *n*)
7 das kleine Rundbrot
8 das Langbrot, ein Roggenmischbrot *n*
9 das Weißbrot
10 das Kastenbrot (*ugs.* Kommißbrot), ein Vollkornbrot *n*
11 der Stollen (Weihnachtsstollen, Christstollen)
12 das französische Weißbrot (die Baguette)
13–16 Brötchen *n* (*norddt.* Rundstücke, *landsch.* Wecke *m*, Wecken *m*, Semmeln *f*)
13 die Semmel (*auch:* der Salzkuchen)
14 das Weizenbrötchen (Weißbrötchen, *auch:* Salzbrötchen, Mohnbrötchen, Kümmelbrötchen)
15 das Doppelbrötchen
16 das Roggenbrötchen
17–47 Konditoreiwaren *f*
17 die Sahnerolle
18 die Pastete, eine Blätterteigpastete
19 die Biskuitrolle
20 das Törtchen
21 die Cremeschnitte
22–24 Torten *f*
22 die Obsttorte (*Arten:* Erdbeertorte, Kirschtorte, Stachelbeertorte, Pfirsichtorte, Rhabarbertorte)
23 die Käsetorte
24 die Cremetorte (*auch:* Sahnetorte, *Arten:* Buttercremetorte, Schwarzwälder Kirschtorte)
25 die Tortenplatte
26 der Baiser (die Meringe, *schweiz.* Meringue)
27 der Windbeutel
28 die Schlagsahne (*österr.* das Schlagobers)
29 der Berliner Pfannkuchen (Berliner)
30 das Schweinsohr
31 die Salzstange (*auch:* Kümmelstange)
32 das Hörnchen

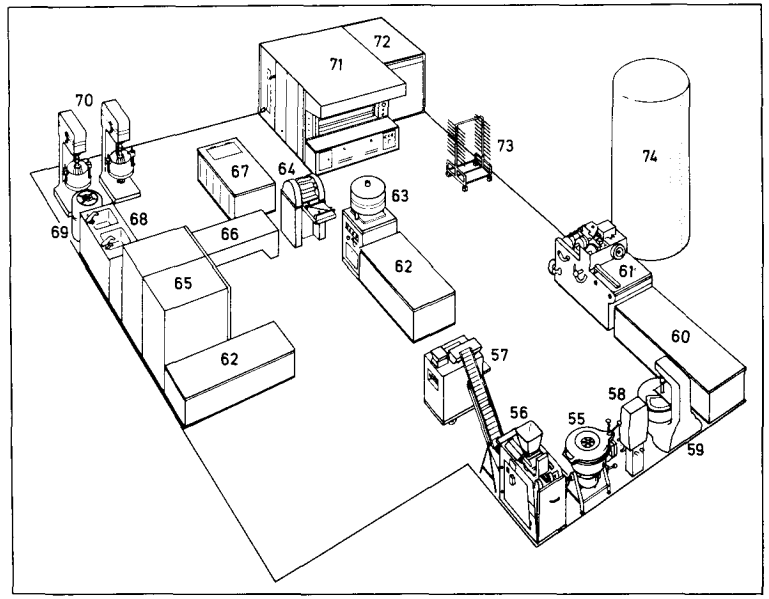

33 der Napfkuchen (Topfkuchen, *oberdt.* Gugelhupf)
34 der Kastenkuchen mit Schokoladenüberzug *m*
35 das Streuselgebäck
36 der Mohrenkopf
37 die Makrone
38 die Schnecke (*landsch.* Schneckennudel)
39 der Amerikaner
40 der Einback
41 der Hefezopf
42 der Frankfurter Kranz
43 der Blechkuchen (*Arten:* Streuselkuchen, Zuckerkuchen, Zwetschgenkuchen)
44 die Brezel (Laugenbrezel)
45 die Waffel
46 der Baumkuchen
47 der Tortenboden
48–50 abgepackte Brotsorten *f*
48 das Vollkornbrot (*auch:* Weizenkeimbrot)
49 der Pumpernickel
50 das Knäckebrot
51 der Lebkuchen
52 das Mehl (*Arten:* Weizenmehl, Roggenmehl)
53 die Hefe
54 der Zwieback (Kinderzwieback)
55–74 der Backraum (die Backstube)
55 die Knetmaschine
56–57 die Brotanlage
56 die Teigteilmaschine
57 die Wirkanlage
58 das Wassermisch- und -meßgerät
59 der Mixer
60 der Arbeitstisch
61 die Brötchenanlage
62 der Arbeitstisch
63 die Teigteil- und Rundwirkmaschine
64 die Hörnchenwickelmaschine
65 Frosteranlagen *f*
66 das Fettbackgerät
67–70 die Konditorei
67 der Kühltisch
68 die Spüle
69 der Kocher
70 die Rühr- und Schlagmaschine
71 der Etagenofen (Backofen)
72 der Gärraum
73 der Gärwagen
74 die Mehlsiloanlage

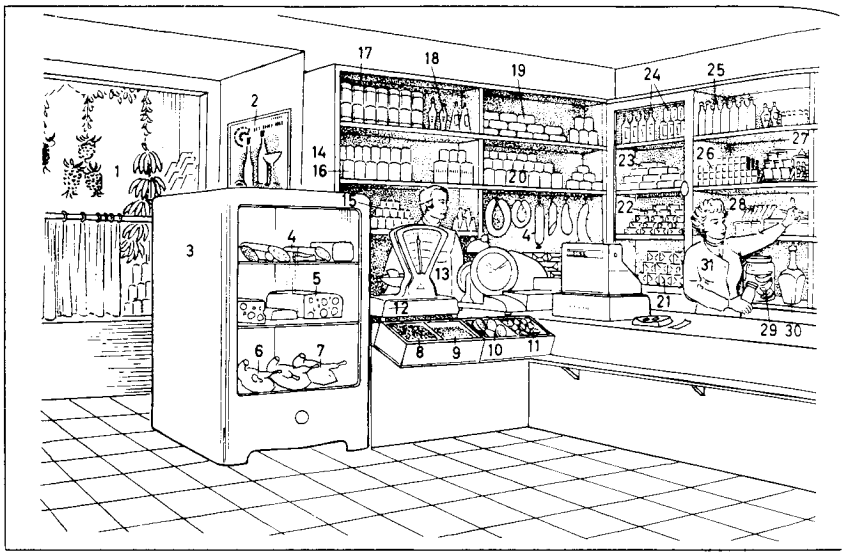

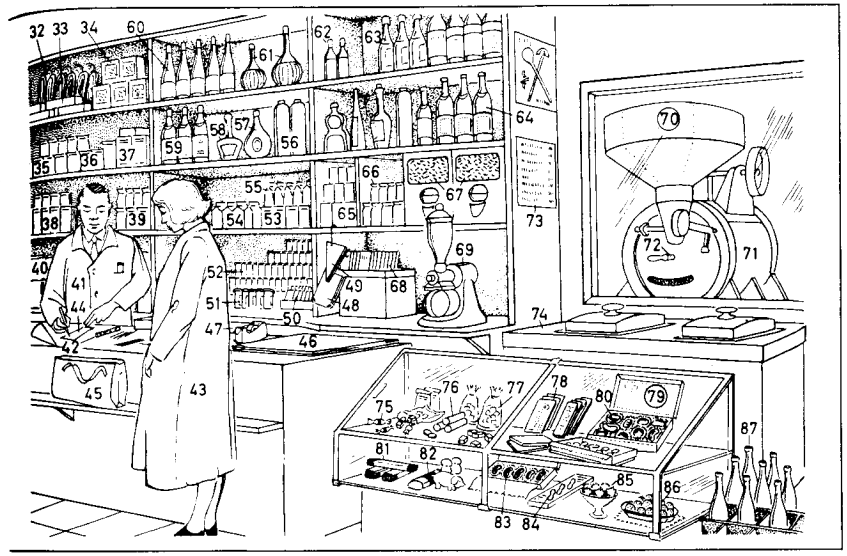

1–87 das Lebensmittelgeschäft (die Lebensmittelhandlung, das Feinkostgeschäft, Delikatessengeschäft, *veraltet:* die Kolonialwarenhandlung), ein Einzelhandelsgeschäft *n*
1 die Schaufensterauslage
2 das Plakat (Werbeplakat)
3 die Kühlvitrine
4 die Wurstwaren *f*
5 der Käse
6 das Brathähnchen
7 die Poularde, eine gemästete Henne
8–11 Backzutaten *f*
8 die Rosinen *f*; *ähnl.:* Sultaninen
9 die Korinthen *f*
10 das Zitronat
11 das Orangeat
12 die Neigungswaage, eine Schnellwaage
13 der Verkäufer
14 das Warengestell (Warenregal)
15–20 Konserven *f*
15 die Büchsenmilch (Dosenmilch)
16 die Obstkonserve
17 die Gemüsekonserve
18 der Fruchtsaft
19 die Ölsardinen *f*, eine Fischkonserve
20 die Fleischkonserve
21 die Margarine
22 die Butter
23 das Kokosfett, ein Pflanzenfett *n*
24 das Öl; *Arten:* Tafelöl, Salatöl; Olivenöl, Sonnenblumenöl, Weizenkeimöl, Erdnußöl
25 der Essig
26 der Suppenwürfel
27 der Brühwürfel
28 der Senf
29 die Essiggurke
30 die Suppenwürze
31 die Verkäuferin
32–34 Teigwaren *f*
32 die Spaghetti *pl*
33 die Makkaroni *pl*
34 die Nudeln *f*
35–39 Nährmittel *pl*
35 die Graupen *f*
36 der Grieß
37 die Haferflocken *pl*
38 der Reis
39 der Sago
40 das Salz
41 der Kaufmann (Händler), ein Einzelhändler *m*
42 die Kapern *f*
43 die Kundin
44 der Kassenzettel
45 die Einkaufstasche
46–49 Packmaterial *n*
46 das Einwickelpapier
47 der Klebestreifen
48 der Papierbeutel
49 die spitze Tüte
50 das Puddingpulver
51 die Konfitüre
52 die Marmelade
53–55 Zucker *m*
53 der Würfelzucker
54 der Puderzucker
55 der Kristallzucker, eine Raffinade
56–59 Spirituosen *f*
56 der Korn, ein klarer Schnaps *m* (Branntwein)
57 der Rum
58 der Likör
59 der Weinbrand (Kognak)
60–64 Wein *m* in Flaschen *f*
60 der Weißwein
61 der Chianti
62 der Wermut
63 der Sekt (Schaumwein)
64 der Rotwein
65–68 Genußmittel *n*
65 der Kaffee (Bohnenkaffee)
66 der Kakao
67 die Kaffeesorte
68 der Teebeutel
69 die elektr. Kaffeemühle
70 die Kaffeeröstmaschine
71 die Rösttrommel
72 die Probierschaufel
73 die Preisliste
74 die Tiefkühltruhe
75–86 Süßwaren *f*
75 das (der) Bonbon
76 die Drops *pl*
77 die Karamelle
78 die Schokoladentafel
79 die Bonbonniere
80 die Praline (das Praliné), ein Konfekt *n*
81 der Nougat (Nugat)
82 das Marzipan
83 die Weinbrandbohne
84 die Katzenzunge
85 der Krokant
86 die Schokoladentrüffel
87 das Tafelwasser (Selterswasser, der Sprudel)

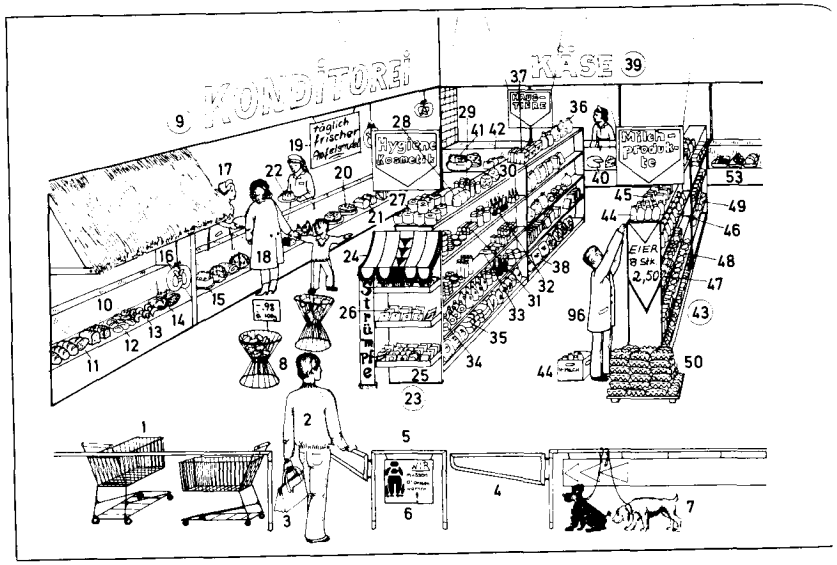

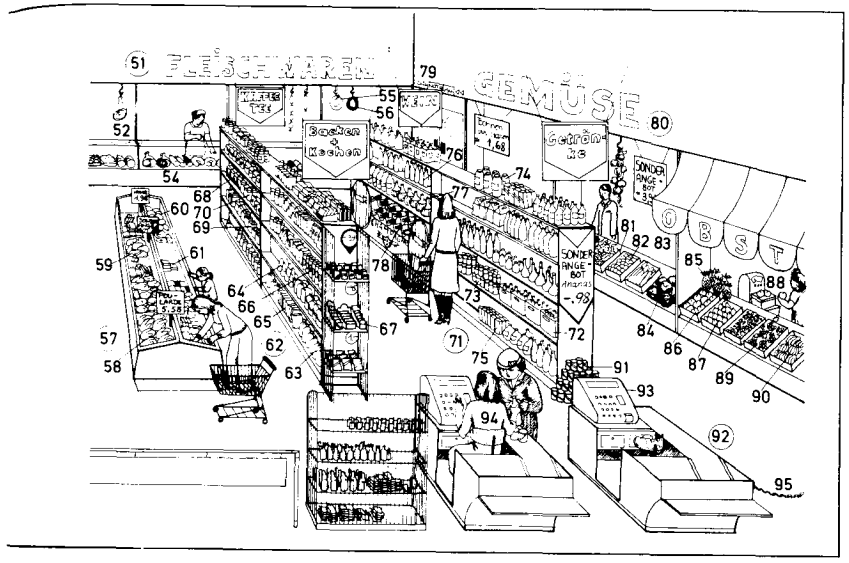

1–96 der Supermarkt, ein Selbstbedienungsgeschäft *n* für Lebensmittel *n*
1 der Einkaufswagen
2 der Kunde (Käufer)
3 die Einkaufstasche
4 der Zugang zum Verkaufsraum *m*
5 die Absperrung (Barriere)
6 das Hundeverbotsschild
7 die angeleinten Hunde *m*
8 der Verkaufskorb
9 die Backwarenabteilung (Brotabteilung, Konditoreiabteilung)
10 die Backwarenvitrine
11 die Brotsorten *f*
12 die Brötchen *n*
13 die Hörnchen *n*
14 das Landbrot
15 die Torte
16 die Jahresbrezel *[südd.]*, eine Hefebrezel
17 die Verkäuferin
18 die Kundin (Käuferin)
19 das Angebotsschild
20 die Obsttorte
21 der Kastenkuchen
22 der Napfkuchen
23 die Kosmetikgondel, eine Gondel (ein Verkaufsregal *n*)
24 der Baldachin
25 das Strumpffach
26 die Strumpfpackung
27–35 Körperpflegemittel (Kosmetika) *n*
27 die Cremedose (Creme; *Arten:* Feuchtigkeitscreme *f*, Tagescreme *f*, Nachtcreme *f*, Handcreme *f*)
28 die Wattepackung
29 die Puderdose
30 die Packung Wattebäuschchen *n*
31 die Zahnpastapackung
32 der Nagellack
33 die Cremetube
34 der Badezusatz
35 Hygieneartikel *m*
36 *u.* **37** die Tiernahrung
36 die Hundevollkost
37 die Packung Hundekuchen *m*
38 die Packung Katzenstreu *f*
39 die Käseabteilung
40 der Käselaib
41 der Schweizer Käse (Emmentaler) mit Löchern *n*
42 der Edamer (Edamer Käse), ein Rundkäse
43 die Milchproduktegondel
44 die H-Milch (haltbare, hocherhitzte und homogenisierte Milch)
45 der Milchbeutel
46 die Sahne
47 die Butter
48 die Margarine
49 die Käseschachtel
50 die Eierpackung
51 die Frischfleischabteilung (Fleischwarenabteilung)
52 der Knochenschinken
53 die Fleischwaren *f*
54 die Wurstwaren *f*
55 der Fleischwurstring
56 der Rotwurstring (die Blutwurst)
57 die Tiefkühlbox
58–61 das Gefriergut
58 die Poularde
59 der Putenschlegel
60 das Suppenhuhn
61 das Gefriergemüse
62 die Back- und Nährmittelgondel
63 das Weizenmehl
64 der Zuckerhut
65 die Packung Suppennudeln *f*
66 das Speiseöl
67 die Gewürzpackung
68–70 die Genußmittel *n*
68 der Kaffee
69 die Teeschachtel
70 der lösliche Pulverkaffee (Instant-Kaffee)
71 die Getränkegondel
72 der Bierkasten (Kasten Bier *n*)
73 die Bierdose (das Dosenbier)
74 die Fruchtsaftflasche
75 die Fruchtsaftdose
76 die Weinflasche
77 die Chiantiflasche
78 die Sektflasche
79 der Notausgang
80 die Obst- und Gemüseabteilung
81 der Gemüsekorb
82 die Tomaten *f*
83 die Gurken *f*
84 der Blumenkohl
85 die Ananas
86 die Äpfel *m*
87 die Birnen *f*
88 die Obstwaage
89 die Weintrauben *f*
90 die Bananen *f*
91 die Konservendose
92 der Kassenstand (die Kasse)
93 die Registrierkasse
94 die Kassiererin
95 die Sperrkette
96 der Substitut (Assistent des Abteilungsleiters *m*)

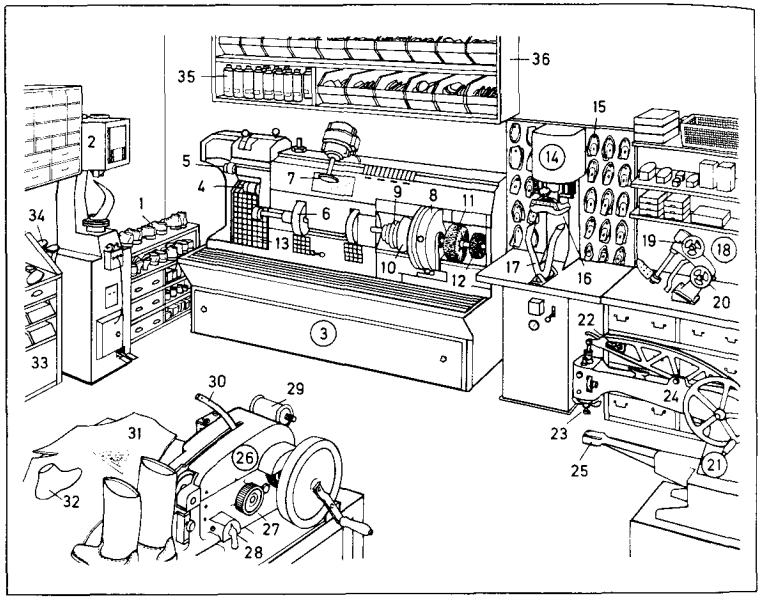

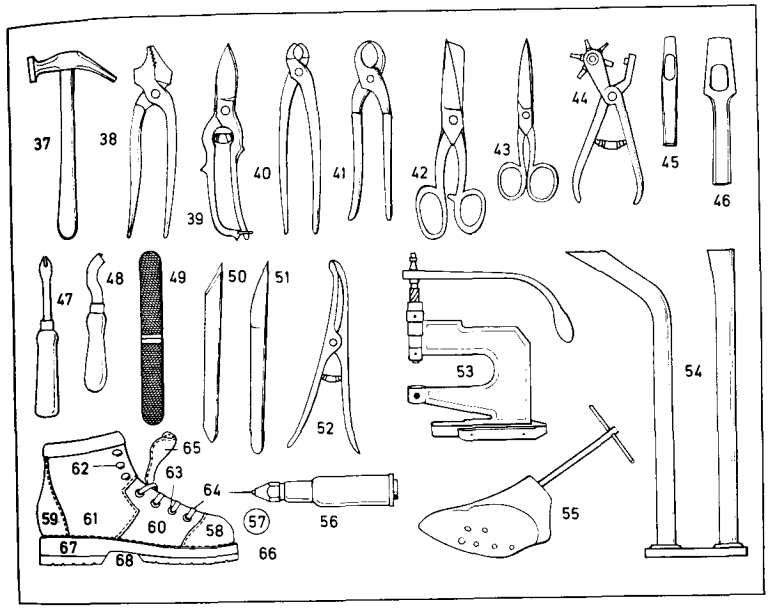

1–68 die Schuhmacherwerkstatt (*landsch.* Schusterwerkstatt)
1 die fertigen (reparierten) Schuhe *m*
2 die Durchnähmaschine
3 die Ausputzmaschine
4 der Absatzfräser
5 die Wechselfräser *m*
6 die Schleifscheibe
7 der Bimskreisel
8 der Antrieb
9 der Schnittdrücker
10 die Schwabbelscheibe
11 die Polierbürste
12 die Roßhaarbürste
13 die Absaugung
14 die automatische Sohlenpresse
15 die Preßplatte
16 das Preßkissen
17 die Andruckbügel *m*
18 der Ausweitapparat
19 die Verstellvorrichtung für Weite *f*
20 die Verstellvorrichtung für Länge *f*
21 die Nähmaschine
22 die Stärkeverstellung
23 der Fuß
24 das Schwungrad
25 der Langarm
26 die Doppelmaschine
27 der Fußanheber
28 die Vorschubeinstellung
29 die Fadenrolle
30 der Fadenführer
31 das Sohlenleder
32 der Leisten
33 der Arbeitstisch
34 der Eisenleisten
35 die Farbsprühdose
36 das Materialregal
37 der Schusterhammer
38 die Falzzange
39 die Bodenlederschere
40 die kleine Beißzange
41 die große Beißzange (Kneifzange)
42 die Oberlederschere
43 die Fadenschere
44 die Revolverlochzange
45 das Locheisen
46 das Henkellocheisen
47 der Stiftenzieher
48 das Randmesser
49 die Schuhmacherraspel
50 das Schustermesser
51 das Schärfmesser
52 die Kappenheberzange
53 die Ösen-, Haken- und Druckknopf-Einsetzmaschine
54 der Arbeitsständer (Eisenfuß)
55 der Weitfixleisten
56 das Nagelheft
57 der Stiefel
58 die Vorderkappe
59 die Hinterkappe
60 das Vorderblatt
61 das Seitenteil (das Quartier)
62 der Haken
63 die Öse
64 das Schnürband
65 die Zunge
66 die Sohle
67 der Absatz
68 das Gelenk

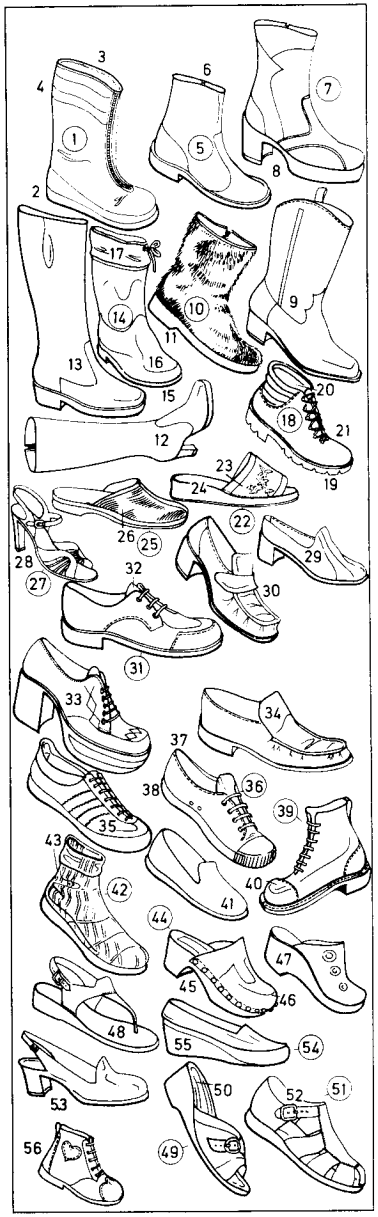

1 der Winterstiefel
2 die PVC-Sohle (Kunststoffsohle, Plastiksohle)
3 das Plüschfutter
4 das Anoraknylon
5 der Herrenstiefel
6 der Innenreißverschluß
7 der Herrenschaftstiefel
8 die Plateausohle
9 der Westernstiefel
10 der Fohlenfellstiefel
11 die Schalensohle
12 der Damenstiefel (Damenstraßenstiefel)
13 der Herrenstraßenstiefel
14 der nahtlos gespritzte PVC-Regenstiefel
15 die Transparentsohle
16 die Stiefelkappe
17 das Trikotfutter
18 der Wanderstiefel
19 die Profilsohle
20 der gepolsterte Schaftrand
21 die Verschnürung
22 die Badepantolette
23 das Oberteil aus Frottierstoff *m*
24 die Pololaufsohle
25 der Pantoffel
26 das Breitkordoberteil
27 der Spangenpumps
28 der hohe Absatz (Stöckelabsatz)
29 der Pumps
30 der Mokassin
31 der Halbschuh (Schnürschuh)
32 die Zunge
33 der Halbschuh mit hohem Absatz
34 der Slipper
35 der Sportschuh (Turnschuh)
36 der Tennisschuh
37 die Kappe
38 die Transparentgummisohle
39 der Arbeitsschuh
40 die Schutzkappe
41 der Hausschuh
42 der Hüttenschuh aus Wolle *f*
43 das Strickmuster
44 der Clog
45 die Holzsohle
46 das Oberteil aus Softrindleder
47 der Töffel
48 die Dianette
49 die Sandalette
50 das orthopädische Fußbett
51 die Sandale
52 die Schuhschnalle
53 der Slingpumps
54 der Stoffpumps
55 der Keilabsatz
56 der Lernlaufkinderschuh

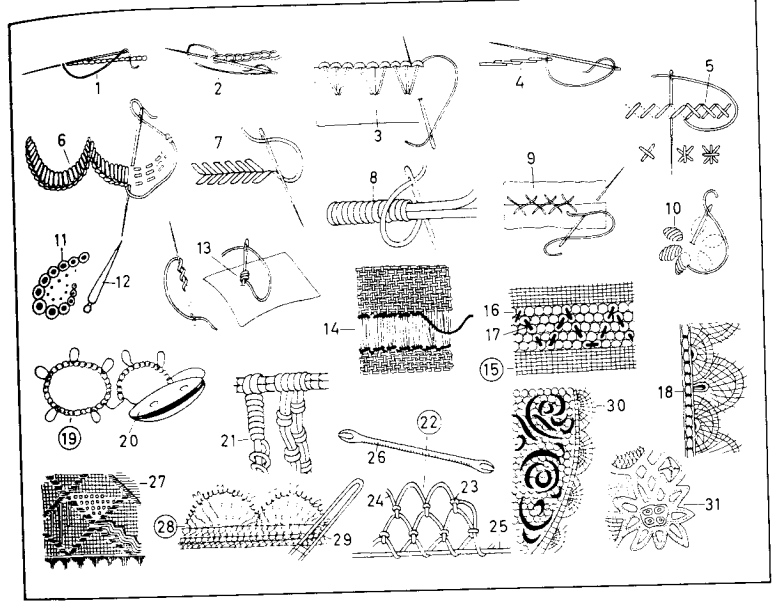

1 die Steppnaht
2 der Kettenstich
3 der Zierstich
4 der Stielstich
5 der Kreuzstich
6 der Langettenstich
7 der Zopfstich
8 der Schnurstich
9 der Hexenstich
10 die Plattstichарbeit (Flachstichарbeit, Flachstickarbeit)
11 die Lochstickerei
12 der Lochstecher
13 der Knötchenstich (Knotenstich)
14 die Durchbrucharbeit (der Hohlsaum)
15 die Tüllarbeit (Tüllspitze)
16 der Tüllgrund (Spitzengrund)
17 der Durchzug
18 die Klöppelspitze; *Arten:* Valenciennesspitzen, Brüsseler Spitzen
19 die Schiffchenarbeit (Frivolitätenarbeit, Okkiarbeit, Occhiarbeit)
20 das Schiffchen
21 die Knüpfarbeit (das Makramee)
22 die Filetarbeit (Netzarbeit, das Filament)
23 die Filetschlinge (der Filetknoten)
24 der Filetfaden
25 der Filetstab
26 die Filetnadel (Netznadel, Schütze, Filiernadel)
27 die Ajourarbeit (Durchbrucharbeit)
28 die Gabelhäkelei (Gimpenhäkelei)
29 die Häkelgabel
30 die Nadelspitzen *f* (Nähspitzen, die Spitzenarbeit); *Arten:* Reticellaspitzen, Venezianerspitzen, Alençonspitzen; *ähnl.* mit Metallfaden *m*: die Filigranarbeit
31 die Bändchenstickerei (Bändchenarbeit)

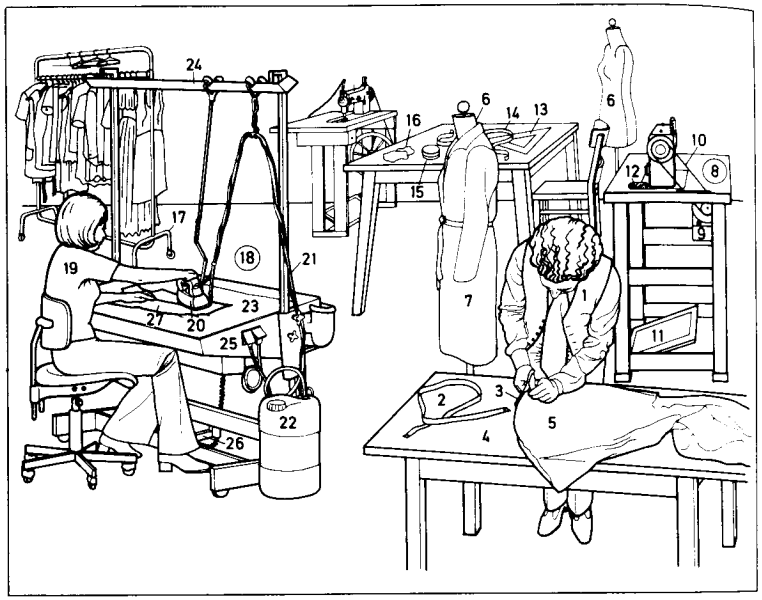

1–27 das Damenschneideratelier
1 der Damenschneider
2 das Maßband (Bandmaß), ein Metermaß *n*
3 die Zuschneideschere
4 der Zuschneidetisch
5 das Modellkleid
6 die Schneiderpuppe (Schneiderbüste)
7 der Modellmantel
8 die Schneidernähmaschine
9 der Antriebsmotor
10 der Treibriemen
11 die Fußplatte
12 das Nähmaschinengarn (die Garnrolle)
13 die Zuschneideschablone
14 das Nahtband (Kantenband)
15 die Knopfschachtel
16 der Stoffrest
17 der fahrbare Kleiderständer
18 der Flächenbügelplatz
19 die Büglerin
20 das Dampfbügeleisen
21 die Wasserzuleitung
22 der Wasserbehälter
23 die neigbare Bügelfläche
24 die Bügeleisenschwebevorrichtung
25 die Saugwanne für die Dampfabsaugung
26 die Fußschalttaste für die Absaugung
27 der aufgebügelte Vliesstoff

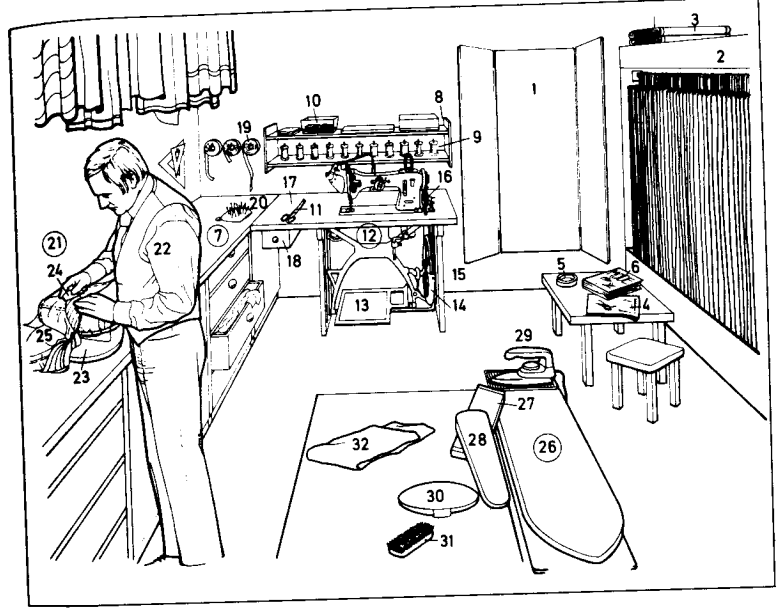

1–32 das Herrenschneideratelier
1 der dreiteilige Spiegel
2 die Stoffbahnen *f*
3 der Anzugstoff
4 das Modejournal
5 der Aschenbecher
6 der Modekatalog
7 der Arbeitstisch
8 das Wandregal
9 die Nähgarnrolle
10 die Nähseidenröllchen *n*
11 die Handschere
12 die kombinierte Elektro- und Tretnähmaschine
13 der Tritt
14 der Kleiderschutz
15 das Schwungrad
16 der Unterfadenumspuler
17 der Nähmaschinentisch
18 die Nähmaschinenschublade
19 das Kantenband
20 das Nadelkissen
21 die Anzeichnerei
22 der Herrenschneider
23 das Formkissen
24 die Schneiderkreide
25 das Werkstück
26 der Dampfbügler
27 der Schwenkarm
28 das Bügelformkissen
29 das Bügeleisen
30 das Handbügelkissen
31 die Stoffbürste
32 das Bügeltuch

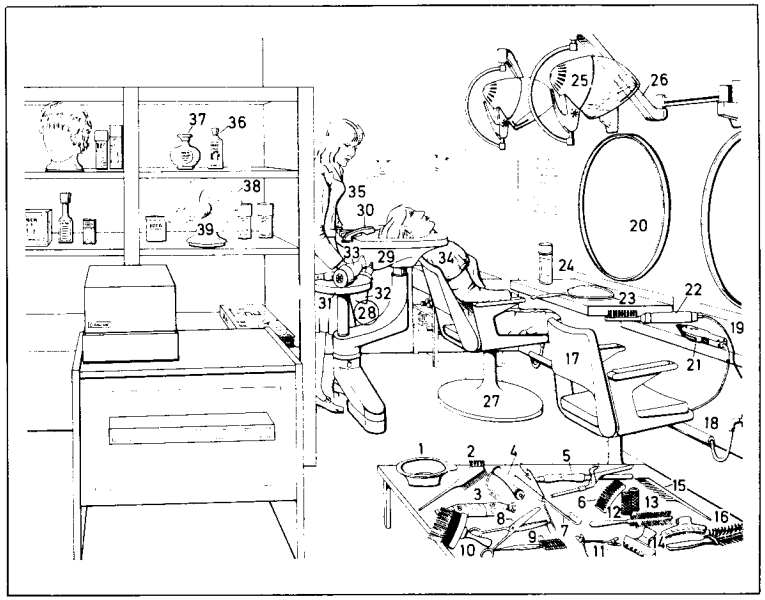

1–39 der Damenfrisiersalon (Damensalon) und Kosmetiksalon
1–16 Frisierutensilien *n*
1 die Schale für das Blondiermittel
2 die Strähnenbürste
3 die Blondiermitteltube
4 der Färbelockenwickel
5 die Brennschere
6 der Einsteckkamm
7 die Haarschneideschere
8 die Effilierschere
9 das Effiliermesser
10 die Haarbürste
11 der Haarclip *m*
12 der Lockenwickler (Lockenwickel)
13 die Lockwellbürste
14 die Lockenklammer
15 der Frisierkamm
16 die Stachelbürste
17 der verstellbare Frisierstuhl
18 die Fußstütze
19 der Frisiertisch
20 der Frisierspiegel
21 der Haarschneider
22 der Fönkamm
23 der Handspiegel
24 das Haarspray (das Haarfixativ)
25 die Trockenhaube, eine Schwenkarmhaube
26 der Haubenschwenkarm
27 der Tellerfuß
28 die Waschanlage
29 das Haarwaschbecken
30 die Handbrause
31 das Serviceplateau
32 die Shampooflasche
33 der Fön
34 der Frisierumhang
35 die Friseuse
36 die Parfumflasche
37 die Flasche mit Toilettenwasser *n*
38 die Perücke (Zweitfrisur)
39 der Perückenständer

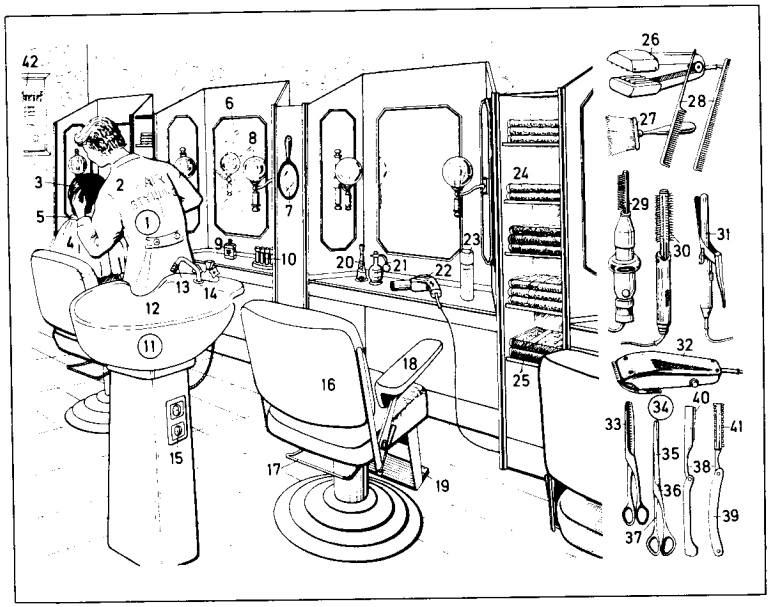

1–42 der Herrensalon
1 der Friseur (Friseurmeister, *schweiz.* Coiffeur)
2 der Arbeitskittel (Friseurkittel)
3 die Frisur (der Haarschnitt)
4 der Frisierumhang (Haarschneidemantel)
5 der Papierkragen
6 der Frisierspiegel
7 der Handspiegel
8 die Frisierleuchte
9 das Toilettenwasser
10 das Haarwasser (der Haarwaschzusatz)
11 die Haarwaschanlage
12 das Waschbecken
13 die Handdusche (Handbrause)
14 die Mischbatterie
15 die Steckdosen *f*, z. B. für den Fönanschluß
16 der verstellbare Frisierstuhl
17 der Verstellbügel
18 die Armlehne
19 die Fußstütze
20 das Haarwaschmittel
21 der Parfümzerstäuber
22 der Haartrockner (Fön)
23 der Haarfestiger in der Spraydose
24 die Handtücher *n*, zur Haartrocknung
25 die Tücher für Gesichtskompressen *f*
26 das Kreppeisen
27 der Nackenpinsel
28 der Frisierkamm
29 der Heißluftkamm
30 die Thermobürste
31 der Frisierstab (Lockenformer)
32 die Haarschneidemaschine
33 die Effilierschere
34 die Haarschneideschere, *ähnl.:* die Modellierschere
35 das Scherenblatt
36 das Schloß
37 der Schenkel
38 das Rasiermesser
39 der Messergriff
40 die Rasierschneide
41 das Effiliermesser
42 der Meisterbrief

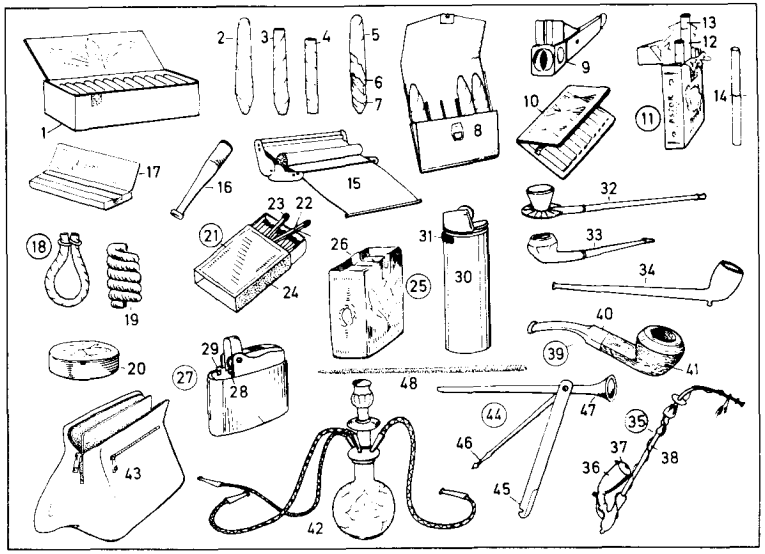

1 die Zigarrenkiste
2 die Zigarre; *Arten:* Havanna, Brasil, Sumatra
3 das (der, *ugs.* die) Zigarillo
4 der Stumpen
5 das Deckblatt
6 das Umblatt
7 die Einlage
8 das Zigarrenetui
9 der Zigarrenabschneider
10 das Zigarettenetui
11 die Zigarettenschachtel
12 die Zigarette, eine Filterzigarette
13 das Mundstück; *Arten:* Korkmundstück, Goldmundstück
14 die Papirossa
15 die Zigarettenmaschine (der Zigarettenwickler)
16 die Zigarettenspitze
17 das Zigarettenpapierheftchen
18 der Rollentabak
19 der Kautabak; *ein Stück:* der Priem
20 die Schnupftabaksdose, mit Schnupftabak *m*
21 die Streichholzschachtel (Zündholzschachtel)
22 das Streichholz (Zündholz)
23 der Schwefelkopf (Zündkopf)
24 die Reibfläche
25 das Paket (Päckchen) Tabak *m*; *Arten:* Feinschnitt, Krüllschnitt, Navy Cut
26 die Banderole (Steuerbanderole, Steuermarke)
27 das Benzinfeuerzeug
28 der Feuerstein
29 der Docht
30 das Gasfeuerzeug, ein Einwegfeuerzeug (Wegwerffeuerzeug)
31 die Flammenregulierung
32 der Tschibuk
33 die kurze Pfeife
34 die Tonpfeife
35 die lange Pfeife
36 der Pfeifenkopf
37 der Pfeifendeckel
38 das Pfeifenrohr
39 die Bruyèrepfeife
40 das Pfeifenmundstück
41 die (sandgestrahlte oder polierte) Bruyèremaserung
42 die (das) Nargileh, eine Wasserpfeife
43 der Tabaksbeutel
44 das Raucherbesteck (Pfeifenbesteck)
45 der Auskratzer
46 der Stopfer
47 der Pfeifenreiniger
48 der Pfeifenreinigungsdraht

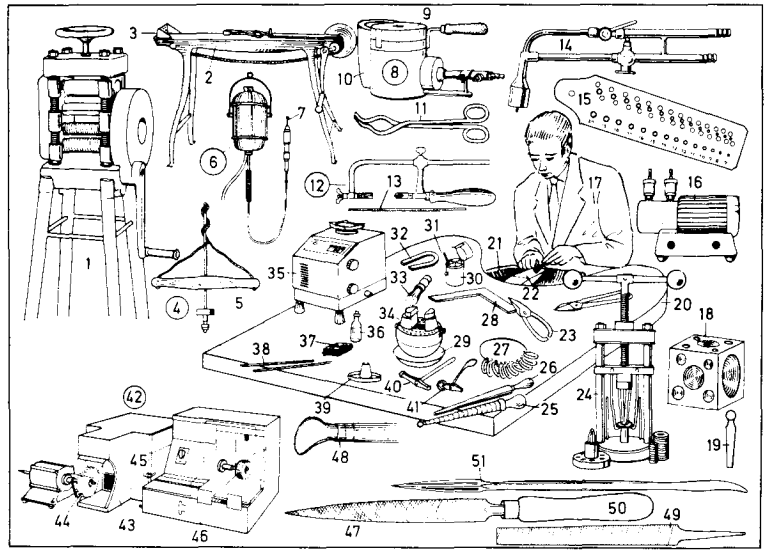

1 die Draht- und Blechwalze
2 die Ziehbank
3 der Draht (Gold- oder Silberdraht)
4 der Dreul (Drillbohrer)
5 das Querholz
6 die elektrische Hängebohrmaschine
7 der Kugelfräser mit Handstück *n*
8 der Schmelzofen
9 der Schamottedeckel
10 der Graphittiegel
11 die Tiegelzange
12 die Bogensäge
13 das Laubsägeblatt
14 die Lötpistole
15 das Gewindeschneideisen
16 das Zylinderlötgebläse
17 der Goldschmied
18 die Würfelanke (Anke, der Vertiefstempel)
19 die Punze
20 das Werkbrett
21 das Werkbrettfell
22 der Feilnagel
23 die Blechschere
24 die Trauringmaschine (Trauring-Weitenänderungsmaschine)
25 der Ringstock
26 der Ringriegel
27 das Ringmaß
28 der Stahlwinkel
29 das Linsenkissen, ein Lederkissen
30 die Punzenbüchse
31 die Punze
32 der Magnet
33 die Brettbürste (der Brettpinsel)
34 die Gravierkugel
35 die Gold- und Silberwaage, eine Präzisionswaage
36 das Lötmittel
37 die Glühplatte, aus Holzkohle *f*
38 die Lötstange
39 der Lötborax
40 der Fassonhammer
41 der Ziselierhammer
42 die Poliermaschine
43 der Tischexhauster (Tischstaubsauger)
44 die Polierbürste
45 der Staubsammelkasten
46 das Naßbürstgerät
47 die Rundfeile
48 der Blutstein (Roteisenstein)
49 die Flachfeile
50 das Feilenheft
51 der Polierstahl

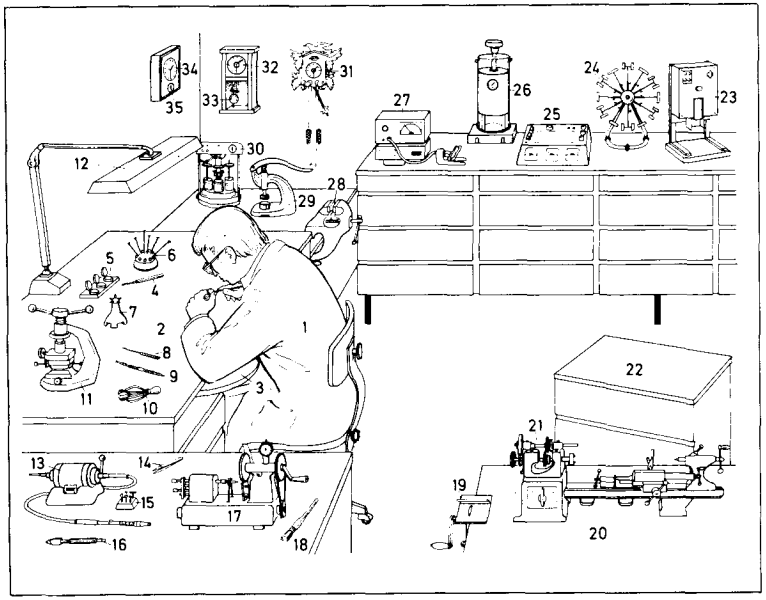

1 der Uhrmacher
2 der Werktisch
3 die Armauflage
4 der Ölgeber
5 der Ölblock für Kleinuhren *f*
6 der Schraubenziehersatz
7 der Zeigeramboß
8 die Glättahle, eine Reibahle
9 das Federstegwerkzeug
10 der Abheber für Armbanduhrzeiger *m*
11 der Gehäuseschlüssel
12 die Arbeitslampe, eine Mehrzweckleuchte
13 der Mehrzweckmotor
14 die Kornzange (Pinzette)
15 die Poliermaschinenaufsätze *m*
16 das Stiftenklöbchen
17 die Rolliermaschine (der Rollierstuhl) zum Rollieren *n*, Polieren *n*, Arrondieren *n* und Kürzen *n* von Wellen *f*
18 der Staubpinsel
19 der Abschneider für Metallarmbänder *n*
20 die Präzisions-Kleindrehmaschine (Kleindrehbank, der Uhrmacherdrehstuhl)
21 das Keilriemenvorgelege
22 der Werkstattmuli für Ersatzteile *n*
23 die Vibrationsreinigungsmaschine
24 das Umlaufprüfgerät für automatische Uhren *f*
25 das Meßpult für die Überprüfung elektronischer Bauelemente *n*
26 das Prüfgerät für wasserdichte Uhren *f*
27 die Zeitwaage
28 der Schraubstock
29 die Einpreßvorrichtung für armierte Uhrgläser *n*
30 der Reinigungsautomat für die konventionelle Reinigung
31 die Kuckucksuhr (Schwarzwälderuhr)
32 die Wanduhr (der Regulator)
33 das Kompensationspendel
34 die Küchenuhr
35 die Kurzzeituhr (der Kurzzeitwecker)

1 die elektronische Armbanduhr
2 die Digitalanzeige (eine Leuchtdiodenanzeige, *auch:* Flüssigkristallanzeige)
3 der Stunden- und Minutenknopf
4 der Datums- und Sekundenknopf
5 das Armband
6 das Stimmgabelprinzip (Prinzip der Stimmgabeluhr *f*)
7 die Antriebsquelle (eine Knopfzelle)
8 die elektronische Schaltung
9 das Stimmgabelelement (Schwingelement)
10 das Klinkenrad
11 das Räderwerk
12 der große Zeiger
13 der kleine Zeiger
14 das Prinzip der elektronischen Quarzuhr *f*
15 der Quarz (Schwingquarz)
16 die Frequenzunterteilung (integrierte Schaltungen *f*)
17 der Schrittschaltmotor
18 der Decoder
19 die Terminuhr (der Wecker, die Weckuhr)
20 die Digitalanzeige mit Fallblattziffern *f*
21 die Sekundenanzeige
22 die Abstelltaste
23 das Stellrad
24 die Standuhr
25 das Zifferblatt
26 das Uhrgehäuse
27 das Pendel (das *od.* der Perpendikel)
28 das Schlaggewicht
29 das Ganggewicht
30 die Sonnenuhr
31 die Sanduhr (Eieruhr)
32–43 das Springbild der automatischen Armbanduhr *f* (Uhr mit automatischem Aufzug *m*, Selbstaufzug)
32 die Schwingmasse (der Rotor)
33 der Stein (Lagerstein), ein synthetischer Rubin
34 die Spannklinke
35 das Spannrad
36 das Uhrwerk
37 die Werkplatte
38 das Federhaus
39 die Unruh
40 das Ankerrad
41 das Aufzugsrad
42 die Krone (der Kronenaufzug)
43 das Antriebswerk

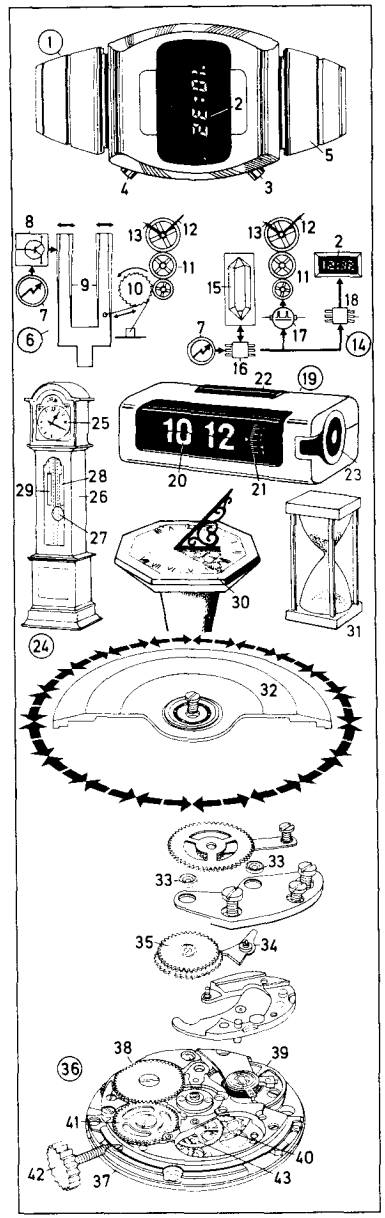

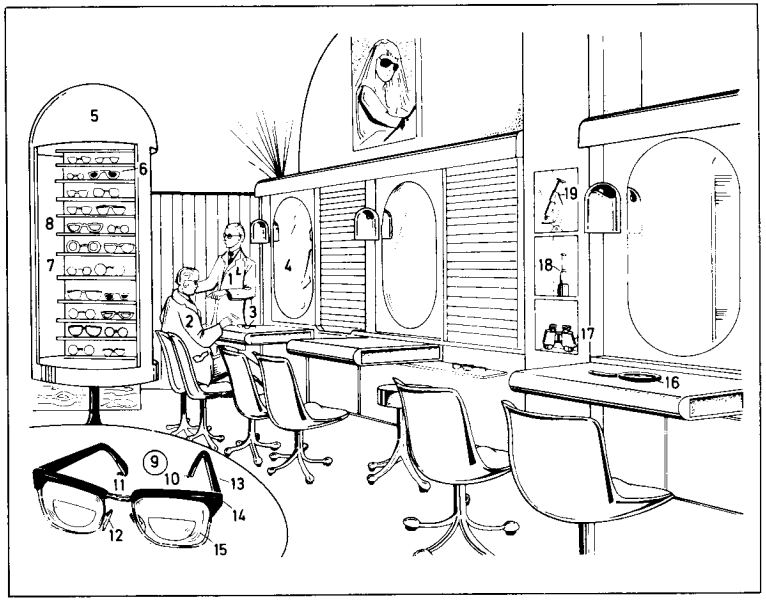

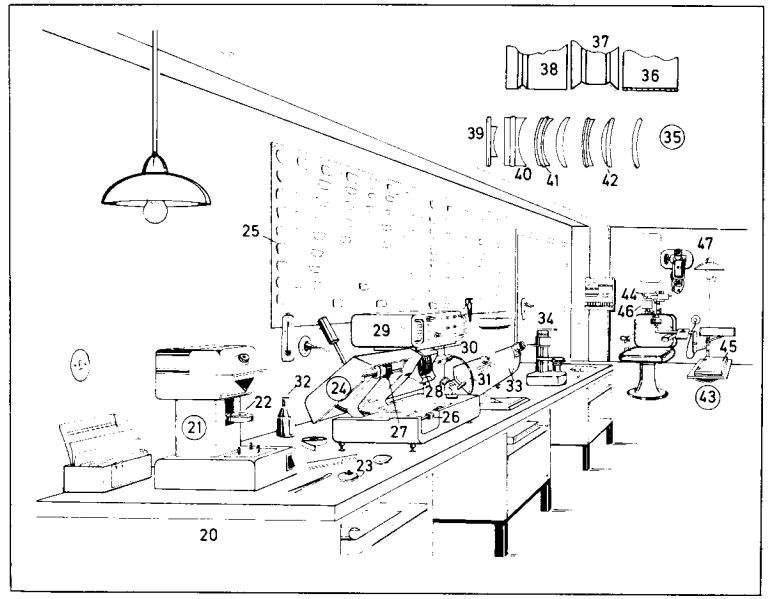

1–19 der Verkaufsraum
1–4 die Brillenanprobe
1 der Optiker
2 der Kunde
3 das Probegestell
4 der Spiegel
5 der Gestellständer (die Gestellauswahl, Brillenauswahl)
6 die Sonnenbrille
7 das Metallgestell
8 das Horngestell
9 die Brille
10–14 das Brillengestell
10 die Gläserfassung
11 der Steg
12 der Padsteg
13 der Bügel
14 das Bügelscharnier
15 das Brillenglas, ein Bifokalglas *n* (Zweistärkenglas)
16 der Handspiegel
17 das Fernglas
18 das monokulare Fernrohr (der Tubus)
19 das Mikroskop

20–47 die Optikerwerkstatt
20 der Arbeitstisch
21 das Universalzentriergerät
22 die Zentriersaugeraufnahme
23 der Zentriersauger
24 der Brillenglas-Randbearbeitungsautomat
25 die Formscheiben *f* für den Randbearbeitungsautomaten *m*
26 die eingesetzte Formscheibe
27 die mitdrehende Kopierscheibe
28 die Schleifscheibenkombination
29 das Steuergerät
30 das Maschinenteil
31 der Kühlwasseranschluß
32 die Reinigungsflüssigkeit
33 der Scheitelbrechwertmesser
34 das Zentrier-, Saugerandrück- und Metallaufblockgerät
35 Schleifscheibenkombination *f* und Schlifformen *f*
36 die Vorschleifscheibe
37 die Feinschleifscheibe für Plus- und Minusfacette *f*
38 die Feinschleifscheibe für Spezialfacette *f* und Flachfacette *f*
39 das Plankonkavglas mit Flachfacette *f*
40 das Plankonkavglas mit Spezialfacette *f*
41 das Konkavkonvexglas mit Spezialfacette *f*
42 das Konkavkonvexglas mit Minusfacette *f*
43 der opthalmologische Prüfplatz
44 der Phoropter mit Ophtalmometer *n* und Augenrefraktometer *n*
45 der Probiergläserkasten
46 der Sehzeichenkollimator
47 der Sehzeichenprojektor

1 das Laboratoriums- und Forschungsmikroskop *System Leitz* [teilweise im Schnitt]
2 das Stativ
3 der Stativfuß
4 der Grobtrieb
5 der Feintrieb
6 der Beleuchtungsstrahlengang
7 die Beleuchtungsoptik
8 die Kondensoreinrichtung
9 der Mikroskoptisch (Objekttisch)
10 die Kreuztischeinrichtung
11 der Objektivrevolver
12 der Binokulartubus
13 die Umlenkprismen *n*
14 das Durchlichtmikroskop mit Kamera *f* und Polarisationseinrichtung *f System Zeiss*
15 der Tischsockel
16 der Aperturblendenschieber
17 der Universaldrehtisch
18 die Objektivbrücke
19 die Bildweiche
20 das (der) Kamerateil
21 die Einstellscheibe
22 die Diskussionstubusanordnung
23 das Großfeld-Metallmikroskop, ein Auflichtmikroskop *n*
24 die Projektionsmattscheibe
25 die Großbildkamera
26 die Kleinbildkamera
27 die Bodenplatte
28 das Lampenhaus
29 der drehbare Kreuztisch
30 der Objektivrevolver
31 das Operationsmikroskop
32 das Säulenstativ
33 die Objektfeldbeleuchtung
34 das Fotomikroskop
35 die Kleinbildkassette
36 der zusätzliche Fotoausgang für Großformat- oder Fernsehkamera *f*
37 das Oberflächenprüfgerät
38 der Lichtschnittubus
39 der Zahntrieb
40 das Großfeldstereomikroskop mit Zoomeinstellung *f*
41 das Zoomobjektiv
42 das optische Feinstaubmeßgerät
43 die Meßkammer
44 der Datenausgang
45 der Analogausgang
46 der Meßbereichwähler
47 die digitale Datenanzeige
48 das Eintauchrefraktometer, zur Nahrungsmitteluntersuchung
49 das Mikroskop-Photometer
50 die Photometerlichtquelle
51 die Meßeinrichtung (der Photovervielfacher)
52 die Lichtquelle für die Übersichtsbeleuchtung
53 der Elektronikschrank
54 das universelle Großfeldmikroskop
55 der Fotostutzen, für Kamera *f* oder Projektionsaufsatz *m*
56 der Drehknopf zum Einstellen *n* des Okularabstandes *m*
57 die Filteraufnahme
58 die Handauflage
59 das Lampenhaus für die Auflichtbeleuchtung
60 der Lampenhausanschluß für die Durchlichtbeleuchtung
61 das Großfeldstereomikroskop
62 die Wechselobjektive *n*
63 die Auflichtbeleuchtung
64 die vollautomatische Mikroskopkamera, eine Aufsatzkamera
65 die Filmkassette
66 der Universalkondensor zum Forschungsmikroskop 1 *n*
67 die Universalmeßkammer für die Photogrammetrie (der Phototheodolit)
68 die Meßbildkamera
69 das Motornivellier, ein Kompensatornivellier *n*
70 das elektro-optische Streckenmeßgerät
71 die Stereomeßkammer
72 die horizontale Basis
73 der Sekundentheodolit

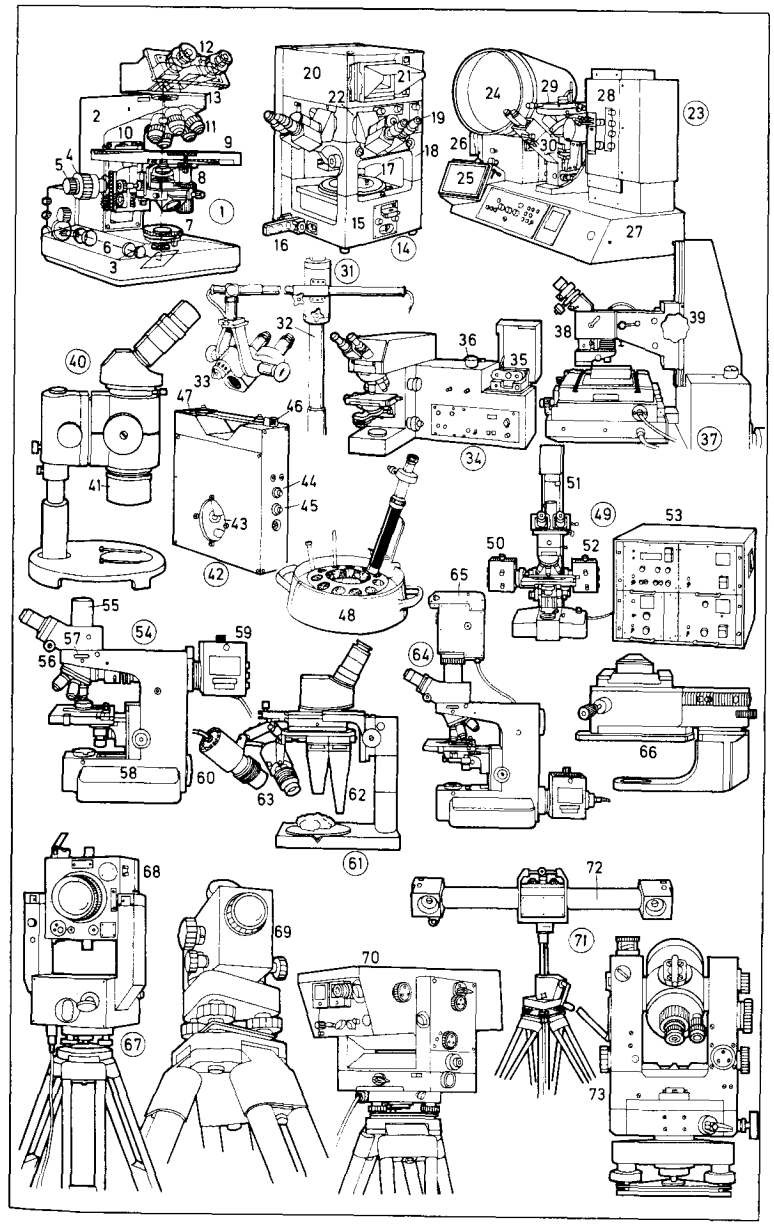

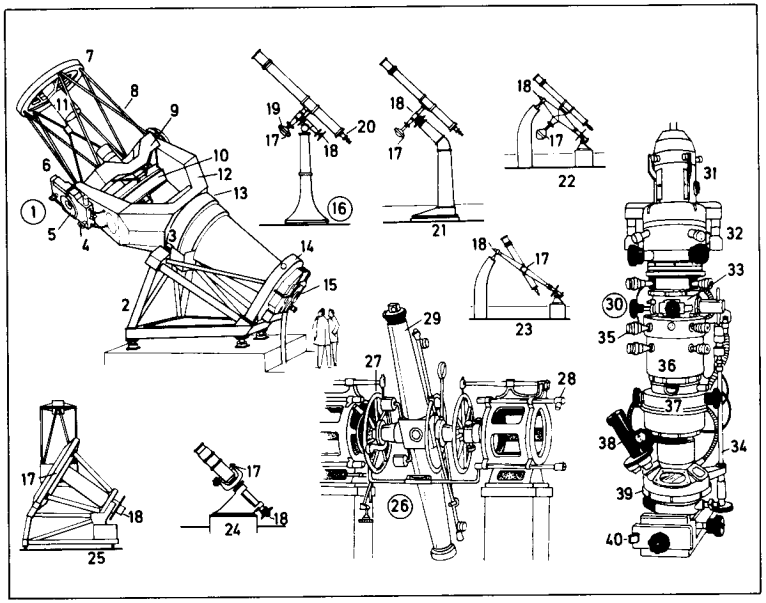

1 das 2,2-m-Spiegelteleskop
2 das Untergestell
3 die Axial-radial-Lagerung
4 das Deklinationsgetriebe
5 die Deklinationsachse
6 das Deklinationslager
7 der Frontring
8 der Tubus
9 das Tubusmittelteil
10 der Hauptspiegel
11 der Umlenkspiegel
12 die Gabel
13 die Abdeckung
14 das Führungslager
15 der Hauptantrieb der Stundenachse
16–25 Fernrohrmontierungen
16 das Linsenfernrohr (der Refraktor) in deutscher Montierung
17 die Deklinationsachse
18 die Stundenachse
19 das Gegengewicht
20 das Okular
21 die Knicksäulenmontierung
22 die englische Achsenmontierung
23 die englische Rahmenmontierung
24 die Gabelmontierung
25 die Hufeisenmontierung
26 der Meridiankreis
27 der Teilkreis
28 das Ablesemikroskop
29 das Meridianfernrohr
30 das Elektronenmikroskop
31–39 die Mikroskopröhre
31 das Strahlenerzeugungssystem (der Strahlkopf)
32 die Kondensorlinsen *f*
33 die Objektschleuse
34 die Objekttischverstellung (Objektverschiebung)
35 der Aperturblendentrieb
36 die Objektivlinse
37 das Zwischenbildfenster
38 die Fernrohrlupe
39 das Endbildfenster (der Endbildleuchtschirm)
40 die Aufnahmekammer für Film- bzw. Plattenkassetten *f*

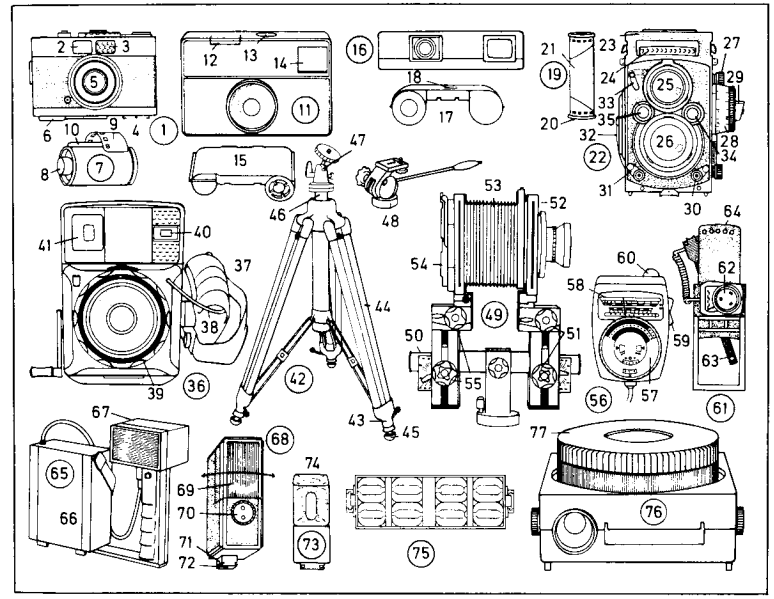

1 die Kleinbild-Kompaktkamera
2 der Sucherausblick
3 das Belichtungsmesserfenster
4 der Zubehörschuh
5 das versenkbare Objektiv
6 die Rückspulkurbel (Rückwickelkurbel)
7 die Kleinbildkassette (Kleinbildpatrone) 135
8 die Filmspule
9 der Film mit dem „Einfädelschwanz" *m*
10 das Kassettenmaul
11 die Kassettenkamera
12 die Auslösetaste
13 der Blitzwürfelanschluß
14 der quadratische Sucher
15 die Filmkassette 126 (Instamatic-Kassette)
16 die Pocket-Kamera (Kleinstbildkamera)
17 die Kleinstbildkassette 110
18 das Bildnummernfenster
19 der Rollfilm 120
20 die Rollfilmspule
21 das Schutzpapier
22 die zweiäugige Spiegelreflexkamera
23 der aufklappbare Sucherschacht
24 das Belichtungsmesserfenster
25 das Sucherobjektiv
26 das Aufnahmeobjektiv
27 der Spulenknopf
28 die Entfernungseinstellung
29 der Nachführbelichtungsmesser
30 der Blitzlichtanschluß
31 der Auslöser
32 die Filmtransportkurbel
33 der Blitzschalter
34 das Blendeneinstellrad
35 das Zeiteinstellrad
36 die Großformat-Handkamera (Pressekamera)
37 der Handgriff
38 der Drahtauslöser
39 der Rändelring zur Entfernungseinstellung
40 das Entfernungsmesserfenster
41 der Mehrformatsucher
42 das Rohrstativ (Dreibein)
43 das Stativbein
44 der Rohrschenkel
45 der Gummifuß
46 die Mittelsäule
47 der Kugelgelenkkopf
48 der Kinonivellierkopf
49 die Großformatbalgenkamera
50 die optische Bank
51 die Standartenverstellung
52 die Objektivstandarte
53 der Balgen
54 das Kamerarückteil
55 die Rückteilverstellung
56 der Handbelichtungsmesser (Belichtungsmesser)
57 die Rechenscheibe
58 die Anzeigeskalen *f* mit Anzeigenadel *f*
59 die Meßbereichswippe
60 die Diffusorkalotte für Lichtmessungen *f*
61 die Belichtungsmeßkassette für Großbildkameras *f*
62 das Meßgerät
63 die Meßsonde
64 der Kassettenschieber
65 das zweiteilige Elektronenblitzgerät
66 das (der) Generatorteil (die Batterie)
67 die Blitzlampe (der Blitzstab)
68 das einteilige Elektronenblitzgerät
69 der schwenkbare Reflektor
70 die Photodiode
71 der Sucherfuß
72 der Mittenkontakt
73 das Würfelblitzgerät
74 der Würfelblitz
75 die Flashbar *(AGFA)*
76 der Diaprojektor
77 das Rundmagazin

1–105 die Systemkamera
1 die einäugige Kleinbild-Spiegelreflexkamera
2 das Kameragehäuse
3–8 das Objektiv, ein Normalobjektiv *n*
3 der Objektivtubus
4 die Entfernungsskala in Metern *m* und Feet *m*
5 der Blendenring
6 die Frontlinsenfassung mit Filteranschluß *m*
7 die Frontlinse
8 der Rändelring zur Scharfeinstellung
9 die Tragriemenöse
10 das Batteriefach
11 der Schraubdeckel
12 die Rückspulkurbel
13 der Batteriehauptschalter
14 der Blitzlichtanschluß für F- und X-Kontakt *m*
15 der Spannhebel für den Selbstauslöser
16 der Schnellschalthebel
17 das Bildzählwerk
18 der Auslöseknopf
19 der Verschlußzeitenknopf
20 der Zubehörschuh
21 der Blitzlicht-Mittenkontakt
22 der Sucheinblick (das Sucherokular) mit Korrekturlinse *f*
23 die Kamerarückwand
24 die Filmandruckplatte
25 der Filmmitnehmer des Schnelladesystems *n*
26 die Transportzahntrommel
27 der Rückspulfreilauf
28 das Filmfenster (Negativfenster, Bildfenster, die Bildbühne)
29 der Rückspulmitnehmer
30 der Stativgewindeanschluß
31 das Spiegelreflexsystem
32 das Objektiv
33 der Reflexspiegel
34 das Bildfenster
35 der Bildstrahlengang
36 der Meßstrahlengang
37 die Meßzelle
38 der Hilfsspiegel
39 die Einstellscheibe
40 die Bildfeldlinse
41 das Pentadachkantprisma
42 das Okular
43–105 das Systemzubehör
43 die Wechselobjektive *n*
44 das Fischaugenobjektiv (Fischauge)
45 das Weitwinkelobjektiv (die kurze Brennweite)
46 das Normalobjektiv
47 die mittlere Brennweite
48 das Teleobjektiv (die lange Brennweite)
49 das Fernobjektiv (die Fernbildlinse)
50 das Spiegelobjektiv
51 das Sucherbild
52 das Signal für die manuelle Einstellung
53 der Mattscheibenring
54 das Mikroprismenraster (Mikrospaltbildfeld)
55 der Schnittbildindikator (die Meßkeile *m*)
56 die Blendenskala
57 der Belichtungsmesserzeiger
58–66 auswechselbare Einstellscheiben *f*
58 die Vollmattscheibe mit Mikroprismenraster *n*
59 die Vollmattscheibe mit Prismenraster *n* und Schnittbildindikator *m*
60 die Vollmattscheibe ohne Einstellhilfsmittel *n*
61 die Mattscheibe mit Gitterteilung *f*
62 das Prismenraster für Objektive *n* hoher Öffnung *f*
63 das Prismenraster für Objektive ab Lichtstärke *f* = 1 : 3,5
64 die Fresnellinse mit Mattscheibenring *m* und Schnittbildindikator *m*
65 die Vollmattscheibe mit feinmattiertem Mittenfleck *m* und Meßskalen *f*
66 die Mattscheibe mit Klarglasfleck *m* und doppeltem Fadenkreuz *n*
67 die Datenrückwand zum Einbelichten *n* von Aufnahmedaten *n*
68 der Sucherlichtschacht
69 der auswechselbare Prismensucher
70 das Pentadachkantprisma
71 der Winkelsucher
72 die Korrekturlinse
73 die Augenmuschel (Okularmuschel)
74 das Einstellfernrohr
75 der Batterieanschluß
76 der Batteriehandgriff für den Kameramotor
77 die Schnellschußkamera
78 der ansetzbare Kameramotor
79 die externe Stromversorgung
80 das Zehn-Meter-Filmmagazin
81–98 Naheinstell- und Makrogeräte *n*
81 der Zwischentubus
82 der Adapterring
83 der Umkehrring
84 das Objektiv in Retrostellung *f*
85 das Balgengerät (Balgennaheinstellgerät)
86 der Einstellschlitten
87 der Diakopiervorsatz
88 der Diakopieradapter
89 der Mikrofotoansatz
90 das Reprostativ
91 die „Spinnenbeine" *n*
92 das Reproduktionsgestell (der Reproständer, Kopierständer)
93 der Reproarm
94 das Makrostativ (der Makroständer)
95 die Tischeinsatzplatten *f* für das Makrostativ
96 die Einlegescheibe
97 der Lieberkühn-Reflektor
98 die Kreuztischeinrichtung
99 das Tischstativ
100 das Schulterstativ
101 der Drahtauslöser
102 der Doppeldrahtauslöser
103 die Kameratasche (Bereitschaftstasche)
104 der Objektivköcher
105 der Weichleder-Objektivköcher

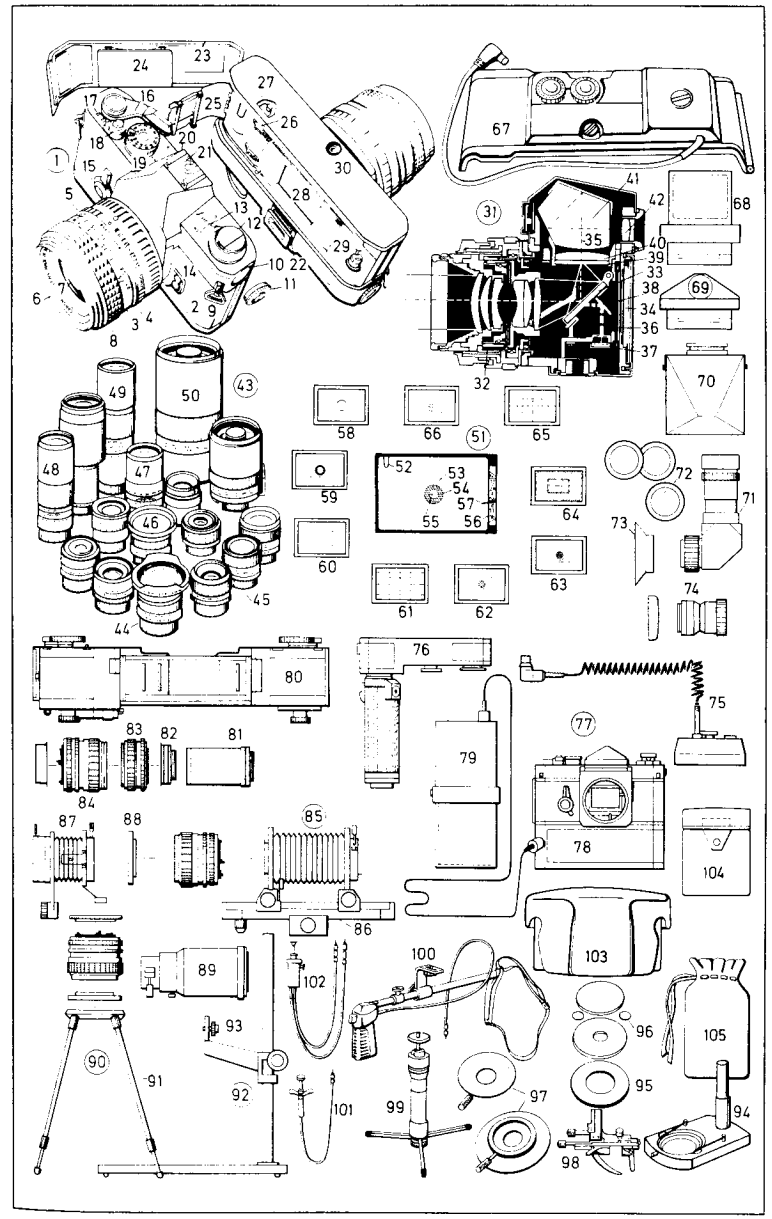

1–60 Dunkelkammergeräte *n*
1 die Filmentwicklungsdose
2 die Einsatzspirale
3 die Mehretagen-Entwicklungsdose
4 die Mehretagen-Filmspirale
5 die Tageslichteinspuldose
6 das Filmfach
7 der Filmtransportknauf
8 das Entwicklungsthermometer
9 die Faltflasche für Entwicklerlösung *f*
10 die Chemikalienflaschen *f* für Erstentwickler *m*, Stopphärtebad *n*, Farbentwickler *m*, Bleichfixierbad *n*, Stabilisator *m*
11 die Mensuren *f*
12 der Einfülltrichter
13 das Badthermometer (Schalenthermometer)
14 die Filmklammer
15 die Wässerungswanne (das Wässerungsgerät, der Bildwascher)
16 der Wasserzulauf
17 der Wasserablauf
18 der Laborwecker (Kurzzeitwecker)
19 der Filmagitator (das Filmdosenbewegungsgerät)
20 die Entwicklungsdose (*auch:* die Bildtrommel)
21 die Dunkelkammerleuchte
22 die Filterglasscheibe
23 der Filmtrockner
24 die Belichtungsschaltuhr
25 die Entwicklungsschale
26 der Vergrößerer (das Vergrößerungsgerät, der Vergrößerungsapparat)
27 das Grundbrett
28 die geneigte Tragsäule
29 der Lampenkopf (das Lampengehäuse)
30 die Negativbühne (Filmbühne)
31 der Balgen
32 das Objektiv
33 der Friktionsfeintrieb
34 die Höhenverstellung (Maßstabsverstellung)
35 der Vergrößerungsrahmen (die Vergrößerungskassette)
36 der Coloranalyser (Analyser, Farbfilterbestimmer)
37 die Farbkontrollampe
38 das Meßkabel
39 der Zeitabgleichknopf
40 der Farbvergrößerer
41 der Gerätekopf
42 die Profilsäule
43–45 der Farbmischkopf
43 die Purpurfiltereinstellung (Magentaeinstellung)
44 die Gelbfiltereinstellung
45 die Blaugrünfiltereinstellung (Cyaneinstellung)
46 das (der) Einstellfilter
47 die Entwicklungszange
48 die Papierentwicklungstrommel
49 der Rollenquetscher
50 das Papiersortiment
51 das Farbvergrößerungspapier, eine Packung Fotopapier *n*
52 die Farbentwicklungschemikalien *f*
53 der Papierbelichtungsmesser (Vergrößerungsbelichtungsmesser)
54 der Einstellknopf mit Papierindex *m*
55 der Meßkopf (die Meßsonde)
56 die halbautomatische Thermostatentwicklungsschale
57 die Schnelltrockenpresse (Heizpresse)
58 die Hochglanzfolie
59 das Spanntuch
60 die automatische Walzenentwicklungsmaschine

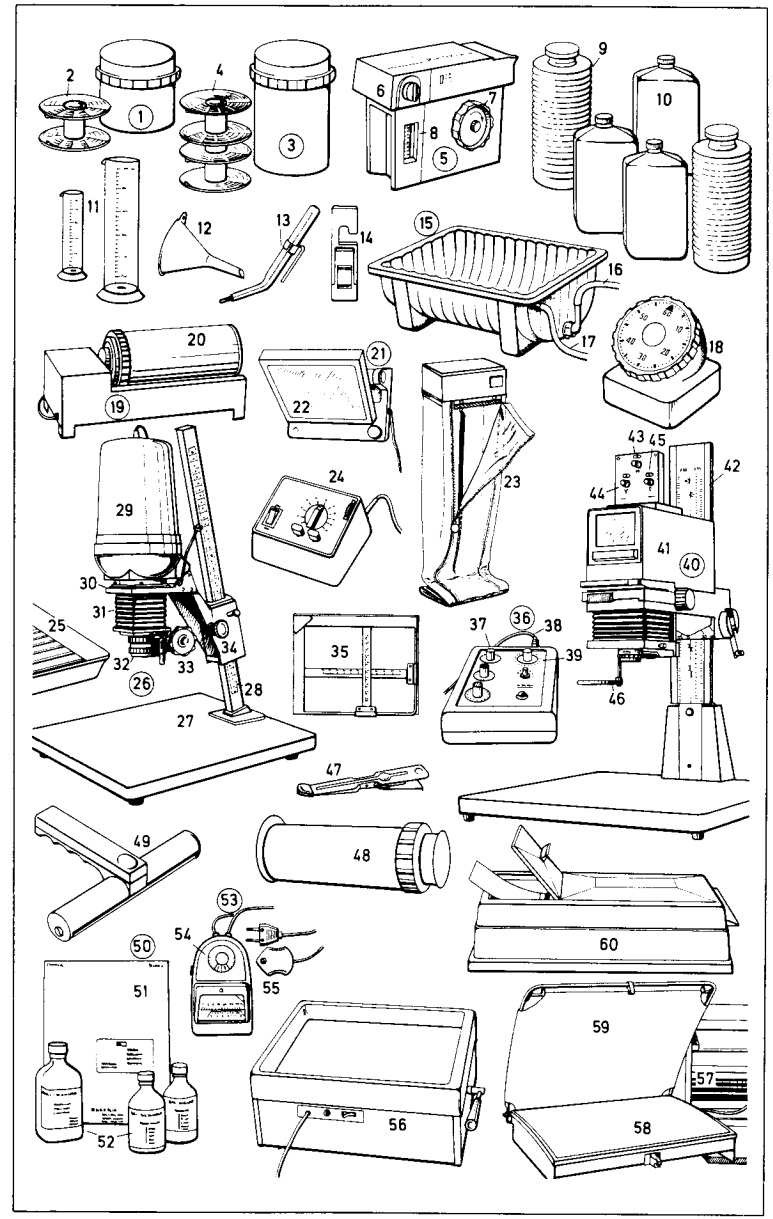

1 die Schmalfilmkamera, eine Super-8-Tonfilmkamera
2 das auswechselbare Zoomobjektiv (Varioobjektiv)
3 die Entfernungseinstellung und die manuelle Brennweiteneinstellung
4 der Blendenring für die manuelle Blendeneinstellung
5 der Batteriehandgriff
6 der Auslöser mit Drahtauslöseranschluß *m*
7 der Pilotton- oder Impulsgeberanschluß für das Tonaufnahmegerät (beim Zweibandverfahren *n*)
8 die Tonanschlußleitung für Mikrophon *n* oder Zuspielgerät *n* (beim Einbandverfahren *n*)
9 der Fernauslöseranschluß
10 der Kopfhöreranschluß
11 der Einstellsystemschalter
12 der Filmgeschwindigkeitsschalter
13 der Tonaufnahme-Wahlschalter für automatischen oder manuellen Betrieb
14 das Okular mit Augenmuschel *f*
15 die Dioptrieneinstellung
16 der Tonaussteuerungsregler
17 der Belichtungsmesser-Wahlschalter
18 die Filmempfindlichkeitseinstellung
19 die Powerzoomeinrichtung
20 die Blendenautomatik
21 das Pistentonsystem
22 die Tonfilmkamera
23 der ausziehbare Mikrophonausleger
24 das Mikrophon
25 die Mikrophonanschlußleitung
26 das Mischpult
27 die Eingänge *m* für verschiedene Tonquellen *f*
28 der Kameraausgang
29 die Super-8-Tonfilmkassette
30 das Kassettenfenster
31 die Vorratsspule
32 die Aufwickelspule
33 der Aufnahmetonkopf
34 die Transportrolle (der Capstan)
35 die Gummiandruckrolle (der Gegencapstan)
36 die Führungsnut
37 die Belichtungssteuernut
38 die Konversionsfiltereingabenut
39 die Single-8-Kassette
40 die Bildfensteraussparung
41 der unbelichtete Film
42 der belichtete Film
43 die Sechzehn-Millimeter-Kamera
44 der Reflexsucher
45 das Magazin
46–49 der Objektivkopf
46 der Objektivrevolver
47 das Teleobjektiv
48 das Weitwinkelobjektiv
49 das Normalobjektiv
50 die Handkurbel
51 die Super-8-Kompaktkamera
52 die Filmverbrauchsanzeige
53 das Makrozoomobjektiv
54 der Zoomhebel
55 die Makrovorsatzlinse (Nahlinse)
56 die Makroschiene (Halterung für Kleinvorlagen *f*)
57 das Unterwassergehäuse
58 der Diopter
59 der Abstandhalter
60 die Stabilisationsfläche
61 der Handgriff
62 der Verschlußriegel
63 der Bedienungshebel
64 das Frontglas
65 der Synchronstart
66 die Filmberichterkamera
67 der Kameramann
68 der Kameraassistent (Tonassistent)
69 der Handschlag zur Synchronstartmarkierung
70 die Zwei-Band-Film- und -Tonaufnahme
71 die impulsgebende Kamera
72 das Impulskabel
73 der Kassettenrecorder
74 das Mikrophon
75 die Zwei-Band-Ton- und -Filmwiedergabe
76 die Tonbandkassette
77 das Synchronsteuergerät
78 der Schmalfilmprojektor
79 die Originalfilmspule
80 die Fangspule, eine Selbstfangspule
81 der Tonfilmprojektor
82 der Tonfilm (Pistenfilm), mit Magnetrandspur *f* (Tonpiste, Piste)
83 die Aufnahmetaste
84 die Tricktaste
85 der Lautstärkeregler
86 die Löschtaste
87 der Trickprogrammschalter
88 der Betriebsartschalter
89 die Klebepresse für Naßklebungen *f*
90 der schwenkbare Filmstreifenhalter
91 der Filmbetrachter (Laufbildbetrachter, Editor)
92 der schwenkbare Spulenarm
93 die Rückwickelkurbel
94 die Mattscheibe
95 die Markierungsstanze (Filmstanze)
96 der Sechs-Teller-Film- und -Ton-Schneidetisch
97 der Monitor
98 die Bedienungstasten *f* (der Betätigungsbrunnen)
99 der Filmteller
100 der erste Tonteller, z. B. für den Live-Ton (Originalton)
101 der zweite Tonteller, für den Zuspielton
102 die Bild-Ton-Einheit

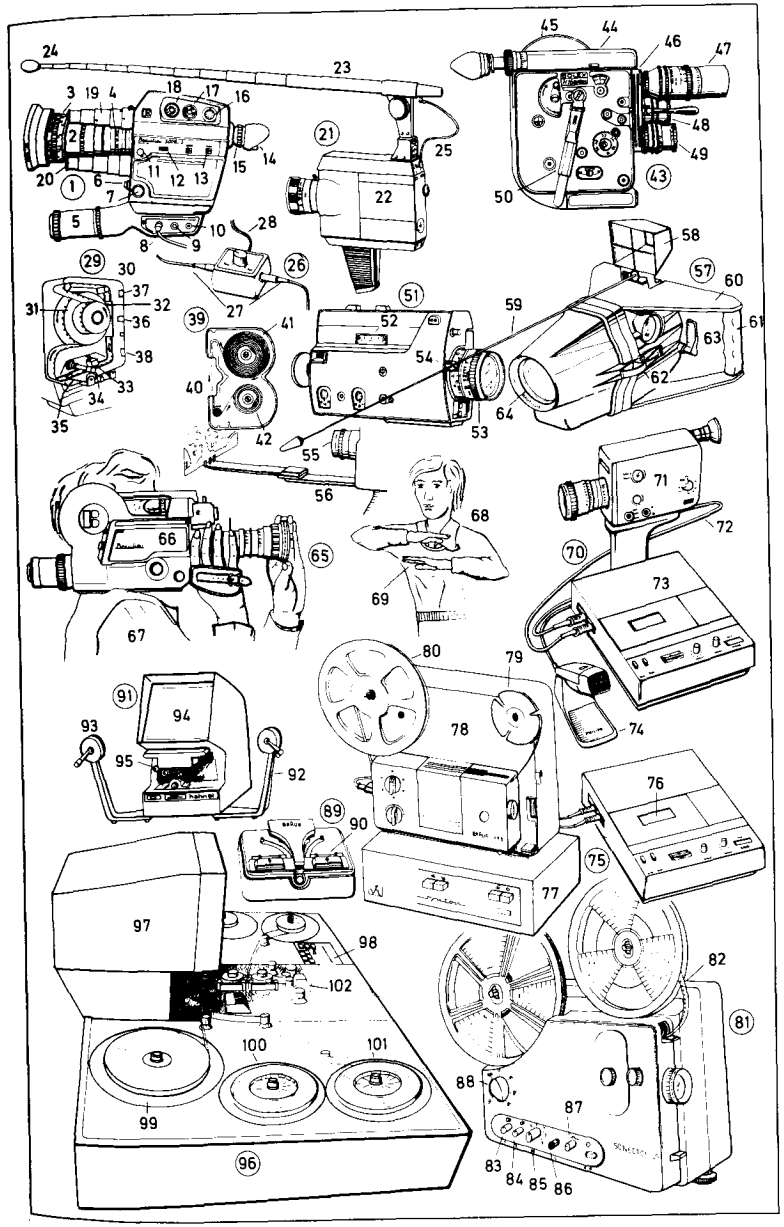

1–49 der Rohbau [Hausbau]
1 das Kellergeschoß (Souterrain), aus Stampfbeton *m*
2 der Betonsockel
3 das Kellerfenster
4 die Kelleraußentreppe
5 das Waschküchenfenster
6 die Waschküchentür
7 das Erdgeschoß
8 die Backsteinwand (Ziegelsteinwand)
9 der Fenstersturz
10 die äußere Fensterleibung
11 die innere Fensterleibung
12 die Fensterbank (Fenstersohlbank)
13 der Stahlbetonsturz
14 das Obergeschoß
15 die Hohlblocksteinwand
16 die Massivdecke
17 die Arbeitsbühne
18 der Maurer
19 der Hilfsarbeiter
20 der Mörtelkasten
21 der Schornstein
22 die Treppenhausabdeckung
23 die Gerüststange (der Gerüstständer)
24 die Brüstungsstreiche
25 der Gerüstbug
26 die Streichstange
27 der Gerüsthebel
28 der Dielenbelag (Bohlenbelag)
29 das Sockelschutzbrett
30 der Gerüstknoten, mit Ketten- od. Seilschließen *f*
31 der Bauaufzug
32 der Maschinist
33 die Betonmischmaschine, ein Freifallmischer *m*
34 die Mischtrommel
35 der Aufgabekasten
36 die Zuschlagstoffe [Sand *m*, Kies *m*]
37 die Schiebkarre (Schubkarre, der Schiebkarren, Schubkarren)
38 der Wasserschlauch
39 die Mörtelpfanne (Speispfanne)
40 der Steinstapel
41 das gestapelte Schalholz
42 die Leiter
43 der Sack Zement *m*
44 der Bauzaun, ein Bretterzaun *m*
45 die Reklamefläche
46 das aushängbare Tor
47 die Firmenschilder *n*
48 die Baubude (Bauhütte)
49 der Baustellenabort

50–57 das Mauerwerkzeug
50 das Lot (der Senkel)
51 der Maurerbleistift
52 die Maurerkelle
53 der Maurerhammer
54 der Schlegel
55 die Wasserwaage
56 die Traufel
57 das Reibebrett
58–68 Mauerverbände *m*
58 der NF-Ziegelstein (Normalformat-Ziegelstein)
59 der Läuferverband
60 der Binder- od. Streckerverband
61 die Abtreppung
62 der Blockverband
63 die Läuferschicht
64 die Binder- od. Streckerschicht
65 der Kreuzverband
66 der Schornsteinverband
67 die erste Schicht
68 die zweite Schicht
69–82 die Baugrube
69 die Schnurgerüstecke
70 das Schnurkreuz
71 das Lot
72 die Böschung
73 die obere Saumdiele
74 die untere Saumdiele
75 der Fundamentgraben
76 der Erdarbeiter
77 das Förderband
78 der Erdaushub
79 der Bohlenweg
80 der Baumschutz
81 der Löffelbagger
82 der Tieflöffel
83–91 Verputzarbeiten *f*
83 der Gipser
84 der Mörtelkübel
85 das Wurfsieb
86–89 das Leitergerüst
86 die Standleiter
87 der Belag
88 die Kreuzstrebe
89 die Zwischenlatte
90 die Schutzwand
91 der Seilrollenaufzug

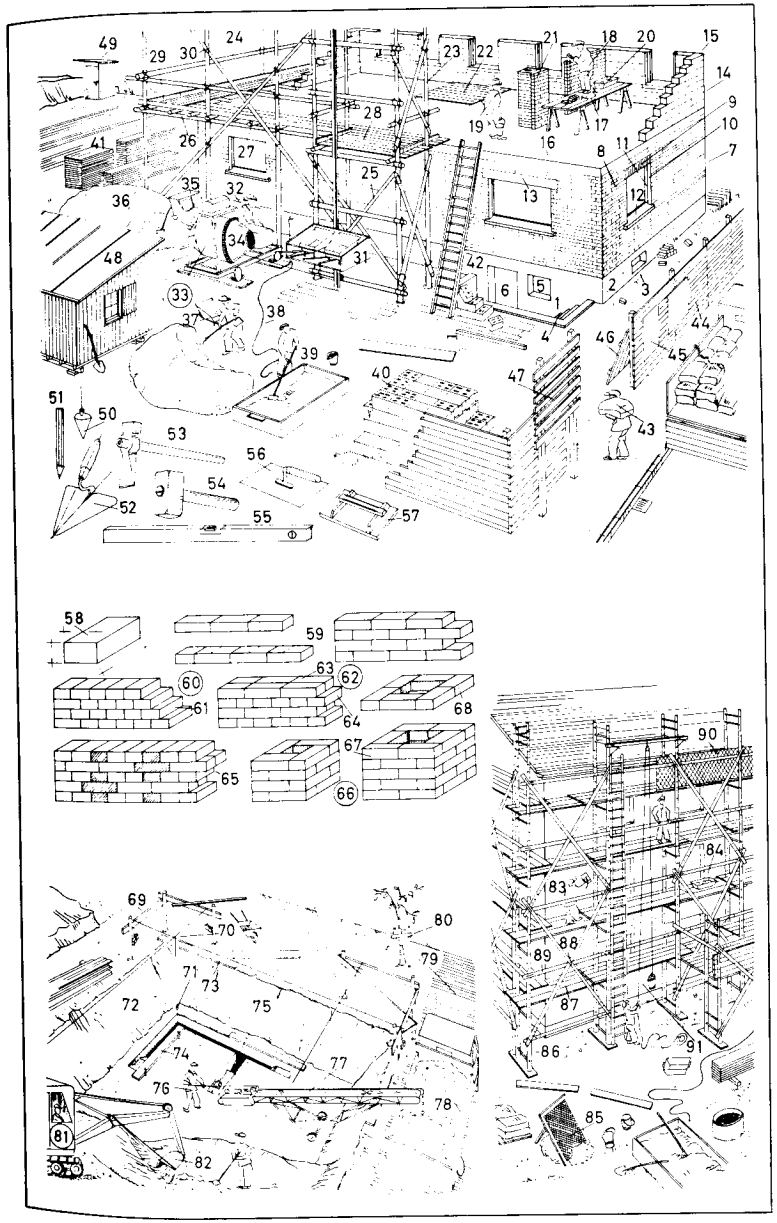

1–89 der Stahlbetonbau
1 das Stahlbetonskelett
2 der Stahlbetonrahmen
3 der Randbalken (Unterzug)
4 die Betonpfette
5 der Unterzug
6 die Voute
7 die Schüttbetonwand
8 die Stahlbetondecke
9 der Betonarbeiter, beim Glattstrich *m*
10 das Anschlußeisen
11 die Stützenschalung
12 die Unterzugschalung
13 die Schalungssprieße
14 die Verschwertung
15 der Keil
16 die Diele
17 die Spundwand
18 das Schalholz (die Schalbretter *n*)
19 die Kreissäge
20 der Biegetisch
21 der Eisenbieger
22 die Handeisenschere
23 das Bewehrungseisen (Armierungseisen)
24 der Bimshohlblockstein
25 die Trennwand, eine Bretterwand
26 die Zuschlagstoffe *m* [Kies *m* und Sand *m* verschiedener Korngröße]
27 das Krangleis
28 die Kipplore
29 die Betonmischmaschine
30 der Zementsilo
31 der Turmdrehkran
32 das Fahrgestell
33 das Gegengewicht (der Ballast)
34 der Turm
35 das Kranführerhaus
36 der Ausleger
37 das Tragseil
38 der Betonkübel
39 der Schwellenrost
40 der Bremsschuh
41 die Pritsche
42 die Schubkarre
43 das Schutzgeländer
44 die Baubude
45 die Kantine
46 das Stahlrohrgerüst
47 der Ständer
48 der Längsriegel
49 der Querriegel
50 die Fußplatte
51 die Verstrebung
52 der Belag
53 die Kupplung
54–76 Betonschalung *f* u. Bewehrung *f* (Armierung)
54 der Schalboden (die Schalung)
55 die Seitenschalung eines Randbalkens *m*
56 der eingeschnittene Boden
57 die Traverse (der Tragbalken)
58 die Bauklammer
59 der Sprieß, eine Kopfstütze
60 die Heftlasche
61 das Schappelholz
62 das Drängbrett
63 das Bugbrett
64 das Rahmenholz
65 die Lasche
66 die Rödelung
67 die Stelze (Spange, „Mauerstärke")
68 die Bewehrung (Armierung)
69 der Verteilungsstahl
70 der Bügel
71 das Anschlußeisen
72 der Beton (Schwerbeton)
73 die Stützenschalung
74 das geschraubte Rahmenholz
75 die Schraube
76 das Schalbrett
77–89 Werkzeug *n*
77 das Biegeeisen
78 der verstellbare Schalungsträger
79 die Stellschraube
80 der Rundstahl
81 der Abstandhalter
82 der Torstahl
83 der Betonstampfer
84 die Probewürfelform
85 die Monierzange
86 die Schalungsstütze
87 die Handschere
88 der Beton-Innenrüttler
89 die Rüttelflasche

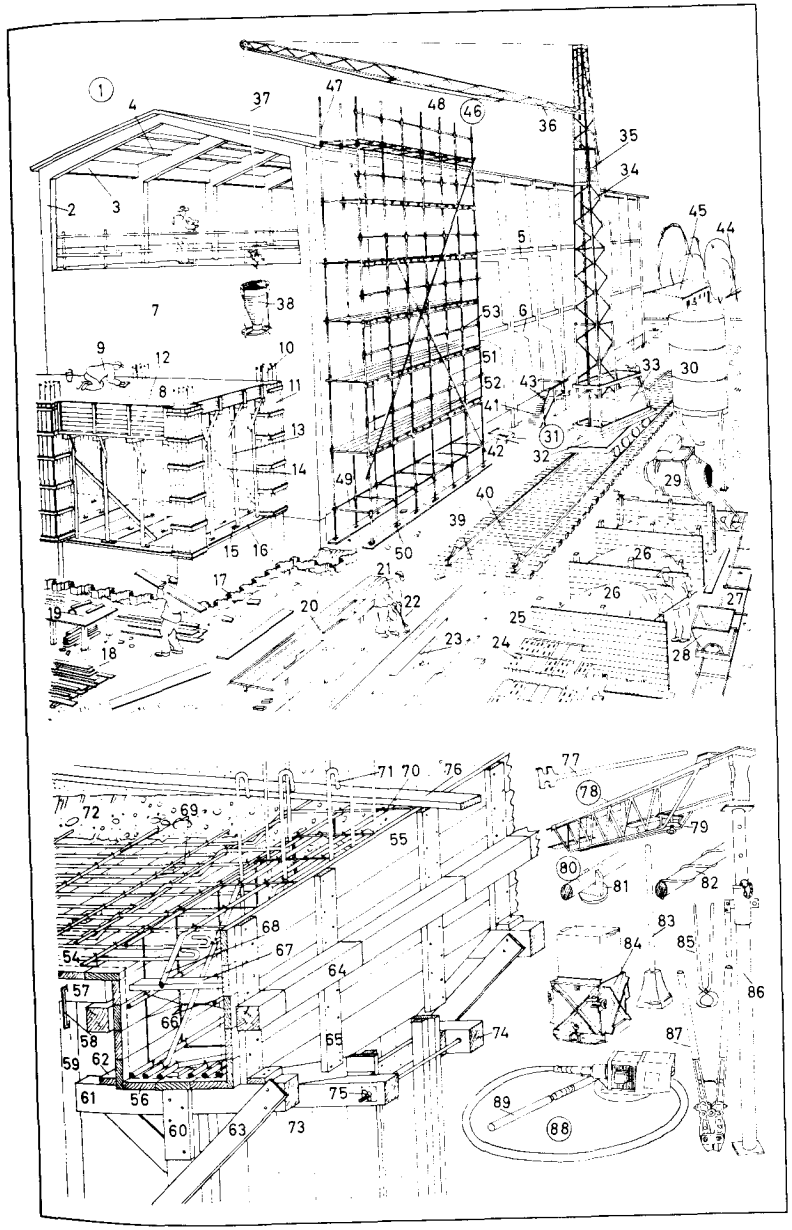

1–59 der Zimmerplatz (Abbindeplatz)
1 der Bretterstapel
2 das Langholz
3 der Sägeschuppen
4 die Zimmererwerkstatt
5 das Werkstattor
6 der Handwagen
7 der Dachstuhl
8 der Richtbaum, mit der Richtkrone
9 die Bretterschalung
10 das Kantholz (Bauholz)
11 die Reißbühne (der Reißboden, Schnürboden)
12 der Zimmerer (Zimmermann)
13 der Zimmermannshut
14 die Ablängsäge, eine Kettensäge
15 der Steg
16 die Sägekette
17 der Stemmapparat (die Kettenfräse)
18 der Auflagerbock
19 der aufgebockte Balken
20 das Bundgeschirr
21 die elektrische Bohrmaschine
22 das Dübelloch (Dollenloch)
23 das angerissene Dübelloch
24 der Abbund
25 der Pfosten (Stiel, die Säule)
26 der Zwischenriegel
27 die Strebe
28 der Haussockel
29 die Hauswand
30 die Fensteröffnung
31 die äußere Leibung
32 die innere Leibung
33 die Fensterbank (Sohlbank)
34 der Ringanker
35 das Rundholz
36 die Laufdielen *f*
37 das Aufzugseil
38 der Deckenbalken (Hauptbalken)
39 der Wandbalken
40 der Streichbalken
41 der Wechsel (Wechselbalken)
42 der Stichbalken
43 der Zwischenboden (die Einschubdecke)
44 die Deckenfüllung, aus Koksasche *f*, Lehm *m* u. a.
45 die Traglatte
46 das Treppenloch
47 der Schornstein
48 die Fachwerkwand
49 die Schwelle
50 die Saumschwelle
51 der Fensterstiel, ein Zwischenstiel *m*
52 der Eckstiel
53 der Bundstiel
54 die Strebe, mit Versatz *m*
55 der Zwischenriegel
56 der Brüstungsriegel
57 der Fensterriegel (Sturzriegel)
58 das Rähm (Rähmholz)
59 das ausgemauerte Fach
60–82 Handwerkszeug *n* **des Zimmerers** *m*
60 der Fuchsschwanz
61 die Handsäge
62 das Sägeblatt
63 die Lochsäge
64 der Hobel
65 der Stangenbohrer
66 die Schraubzwinge
67 das Klopfholz
68 die Bundsäge
69 der Anreißwinkel
70 das Breitbeil
71 das Stemmeisen
72 die Bundaxt (Stoßaxt)
73 die Axt
74 der Zimmermannshammer
75 die Nagelklaue
76 der Zollstock
77 der Zimmermannsbleistift
78 der Eisenwinkel
79 das Zugmesser
80 der Span
81 die Gehrungsschmiege (Stellschmiege)
82 der Gehrungswinkel
83–96 Bauhölzer *n*
83 der Rundstamm
84 das Kernholz
85 das Splintholz
86 die Rinde
87 das Ganzholz
88 das Halbholz
89 die Waldkante (Fehlkante, Baumkante)
90 das Kreuzholz
91 das Brett
92 das Hirnholz
93 das Herzbrett (Kernbrett)
94 das ungesäumte Brett
95 das gesäumte Brett
96 die Schwarte (der Schwartling)

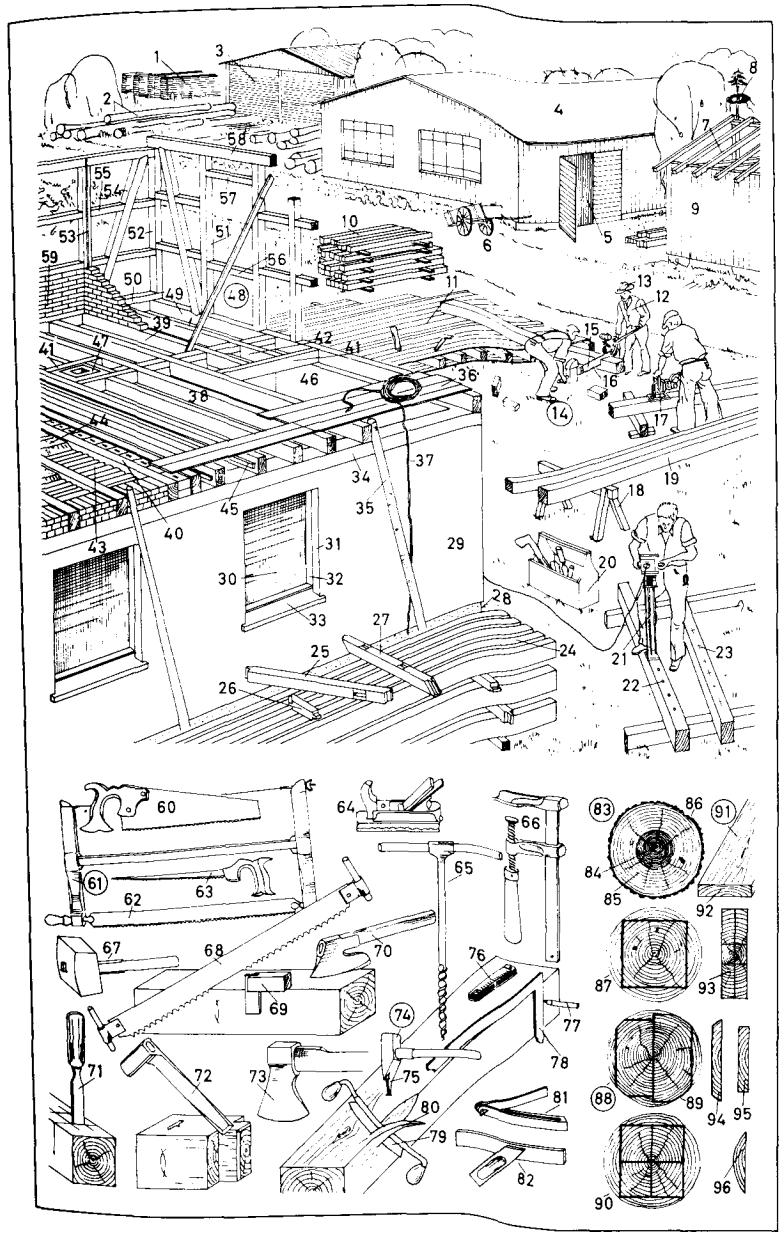

1–26 Dachformen *f* und Dachteile *n*
1 das Satteldach
2 der First (Dachfirst)
3 der Ortgang
4 die Traufe (der Dachfuß)
5 der Giebel
6 die Dachgaube (Dachgaupe)
7 das Pultdach
8 das Dachliegefenster
9 der Brandgiebel
10 das Walmdach
11 die Walmfläche
12 der Grat (Dachgrat)
13 die Walmgaube (Walmgaupe)
14 der Dachreiter
15 die Kehle (Dachkehle)
16 das Krüppelwalmdach (der Schopfwalm)
17 der Krüppelwalm
18 das Mansarddach
19 das Mansardfenster (Mansardenfenster)
20 das Sägedach (Sheddach)
21 das Oberlichtband
22 das Zeltdach
23 die Fledermausgaube (Fledermausgaupe)
24 das Kegeldach
25 die Zwiebelkuppel
26 die Wetterfahne
27–83 Dachkonstruktionen *f* **aus Holz** *n* (Dachverbände *m*)
27 das Sparrendach
28 der Sparren
29 der Dachbalken
30 die Windrispe
31 der Aufschiebling
32 die Außenwand
33 der Balkenkopf
34 das Kehlbalkendach
35 der Kehlbalken
36 der Sparren
37 zweifachstehender Kehlbalkendachstuhl
38 das Kehlgebälk
39 das Rähm (die Seitenpfette)
40 der Pfosten (Stiel)
41 der Bug
42 einfachstehender Pfettendachstuhl
43 die Firstpfette
44 die Fußpfette
45 der Sparrenkopf
46 zweifachstehender Pfettendachstuhl *m*, mit Kniestock *m*
47 der Kniestock (Drempel)
48 die Firstlatte (Firstbohle)
49 die einfache Zange
50 die Doppelzange
51 die Mittelpfette
52 zweifachliegender Pfettendachstuhl
53 der Binderbalken (Bundbalken)
54 der Zwischenbalken (Deckenbalken)
55 der Bindersparren (Bundsparren)
56 der Zwischensparren
57 der Schwenkbug
58 die Strebe
59 die Zangen *f*
60 Walmdach *n* mit Pfettendachstuhl *m*
61 der Schifter
62 der Gratsparren
63 der Walmschifter
64 der Kehlsparren
65 das doppelte Hängewerk
66 der Hängebalken
67 der Unterzug
68 die Hängesäule
69 die Strebe
70 der Spannriegel
71 der Wechsel
72 der Vollwandträger
73 der Untergurt
74 der Obergurt
75 der Brettersteg
76 die Pfette
77 die tragende Außenwand
78 der Fachwerkbinder
79 der Untergurt
80 der Obergurt
81 der Pfosten
82 die Strebe
83 das Auflager
84–98 Holzverbindungen *f*
84 der einfache Zapfen
85 der Scherzapfen
86 das gerade Blatt
87 das gerade Hakenblatt
88 das schräge Hakenblatt
89 die schwalbenschwanzförmige Überblattung
90 der einfache Versatz
91 der doppelte Versatz
92 der Holznagel
93 der Dollen
94 der Schmiedenagel
95 der Drahtnagel
96 die Hartholzkeile *m*
97 die Klammer
98 der Schraubenbolzen

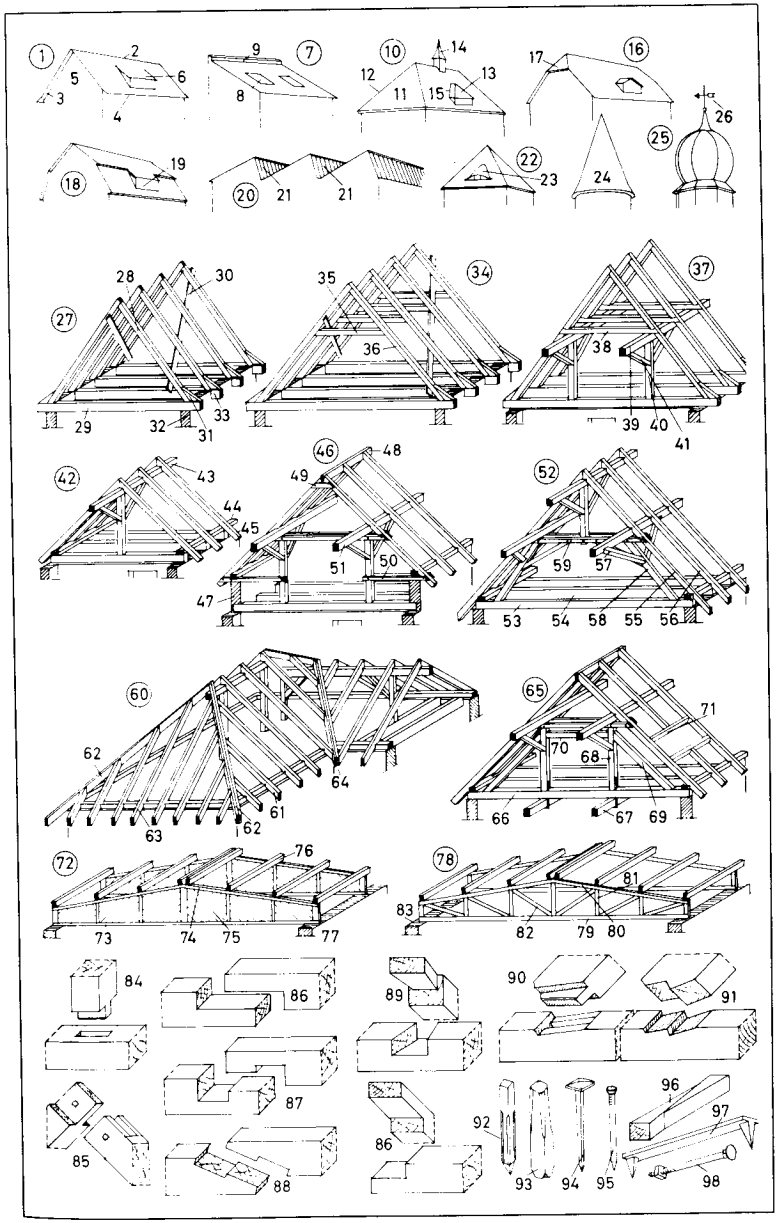

1 das Ziegeldach
2 die Biberschwanz-Doppeldeckung
3 der Firstziegel
4 der Firstschlußziegel
5 die Traufplatte
6 der Biberschwanz
7 der Lüftungsziegel
8 der Gratziegel (Walmziegel)
9 die Walmkappe
10 die Walmfläche
11 die Kehle
12 das Dachliegefenster
13 der Schornstein
14 die Schornsteineinfassung, aus Zinkblech *n*
15 der Leiterhaken
16 die Schneefangstütze
17 die Lattung
18 die Lattenlehre
19 der Sparren
20 der Ziegelhammer
21 das Lattbeil
22 das Deckfaß
23 der Faßhaken
24 der Ausstieg
25 die Giebelscheibe
26 die Zahnleiste
27 das Windbrett
28 die Dachrinne
29 das Regenrohr
30 der Einlaufstutzen
31 die Rohrschelle
32 der Rinnenbügel
33 die Dachziegelschere
34 das Arbeitsgerüst
35 die Schutzwand
36 das Dachgesims
37 die Außenwand
38 der Außenputz
39 die Vormauerung
40 die Fußpfette
41 der Sparrenkopf
42 die Gesimsschalung
43 die Doppellatte
44 die Dämmplatten *f*
45–60 Dachziegel *m* und Dachziegeldeckungen *f*
45 das Spließdach
46 der Biberschwanzziegel
47 die Firstschar
48 der Spließ
49 das Traufgebinde
50 das Kronendach (Ritterdach)
51 die Nase
52 der Firstziegel
53 das Hohlpfannendach
54 die Hohlpfanne (S-Pfanne)
55 der Verstrich
56 das Mönch-Nonnen-Dach
57 die Nonne
58 der Mönch
59 die Falzpfanne
60 die Flachdachpfanne
61–89 das Schieferdach
61 die Schalung
62 die Dachpappe
63 die Dachleiter
64 der Länghaken
65 der Firsthaken
66 der Dachbock (Dachstuhl)
67 der Bockstrang
68 die Schlinge (der Knoten)
69 der Leiterhaken
70 die Gerüstdiele
71 der Schieferdecker
72 die Nageltasche
73 der Schieferhammer
74 der Dachdeckerstift, ein verzinkter Drahtnagel *m*
75 der Dachschuh, ein Bast- oder Hanfschuh *m*
76–82 die altdeutsche Schieferdeckung
76 das Fußgebinde
77 der Eckfußstein
78 das Deckgebinde
79 das Firstgebinde
80 die Ortsteine *m*
81 die Fußlinie
82 die Kehle
83 die Kastenrinne
84 die Schieferschere
85 der Schieferstein
86 der Rücken
87 der Kopf
88 die Brust
89 das Reiß
90–103 Pappdeckung *f* und Wellasbestzementdeckung *f*
90 das Pappdach
91 die Bahn [parallel zur Traufe]
92 die Traufe
93 der First
94 der Stoß
95 die Bahn [senkrecht zur Traufe]
96 der Pappnagel
97 das Wellasbestzementdach
98 die Welltafel
99 die Firsthaube
100 die Überdeckung
101 die Holzschraube
102 der Regenzinkhut
103 die Bleischeibe

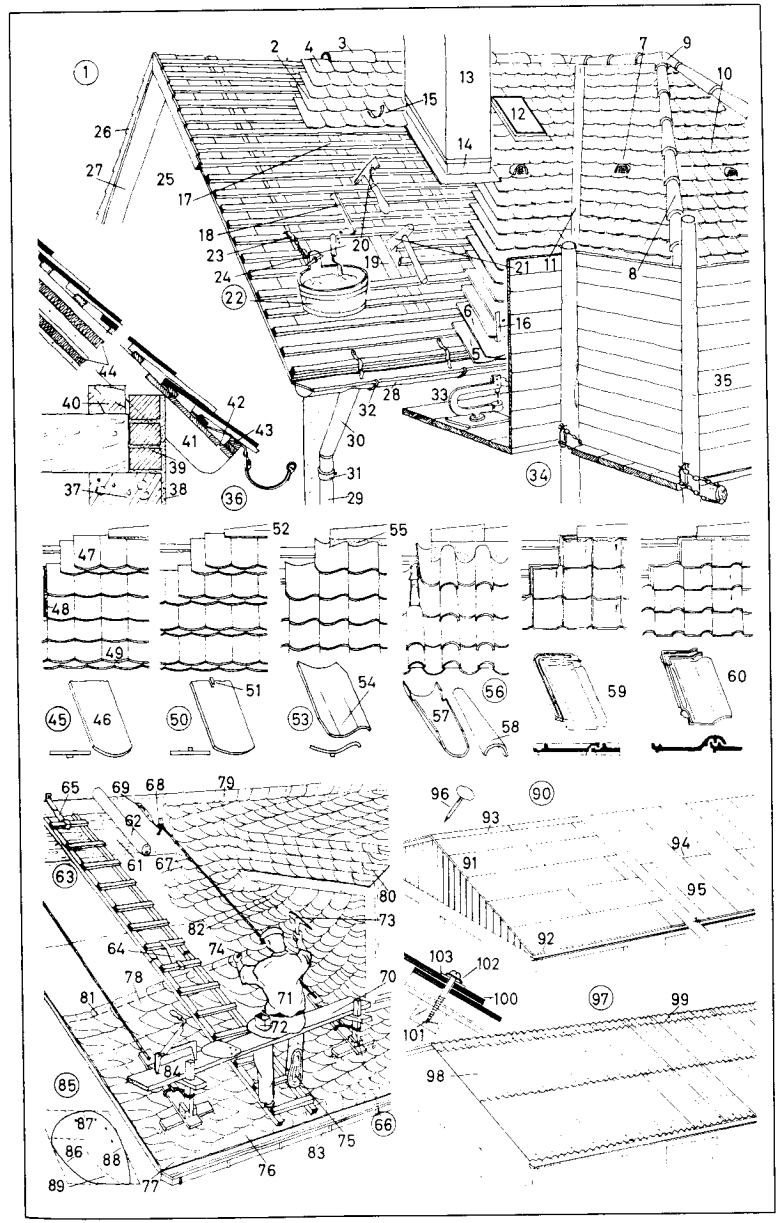

1 die Kellerwand, eine Betonwand
2 das Bankett (der Fundamentstreifen)
3 der Fundamentvorsprung
4 die Horizontalisolierung
5 der Schutzanstrich
6 der Bestich (Rapputz, Rauhputz)
7 die Backsteinflachschicht
8 das Sandbett
9 das Erdreich
10 die Seitendiele
11 der Pflock
12 die Packlage (das Gestück)
13 der Unterbeton
14 der Zementglattstrich (Zementestrich)
15 die Untermauerung
16 die Kellertreppe, eine Massivtreppe
17 die Blockstufe
18 die Antrittsstufe (der Antritt)
19 die Austrittsstufe
20 der Kantenschutz
21 die Sockelplatte
22 das Treppengeländer, aus Metallstäben *m*
23 der Treppenvorplatz
24 die Hauseingangstür
25 der Fußabstreifer
26 der Plattenbelag
27 das Mörtelbett
28 die Massivdecke, eine Stahlbetonplatte
29 das Erdgeschoßmauerwerk
30 die Laufplatte
31 die Keilstufe
32 die Trittstufe
33 die Setzstufe
34–41 das Podest (der Treppenabsatz)
34 der Podestbalken
35 die Stahlbetonrippendecke
36 die Rippe
37 die Stahlbewehrung
38 die Druckplatte
39 der Ausgleichestrich
40 der Feinestrich
41 der Gehbelag
42–44 die Geschoßtreppe, eine Podesttreppe
42 die Antrittsstufe
43 der Antrittspfosten
44 die Freiwange (Lichtwange)
45 die Wandwange
46 die Treppenschraube
47 die Trittstufe
48 die Setzstufe
49 das Kropfstück
50 das Treppengeländer
51 der Geländerstab
52–62 das Zwischenpodest
52 der Krümmling
53 der Handlauf
54 der Austrittspfosten
55 der Podestbalken
56 das Futterbrett
57 die Abdeckleiste
58 die Leichtbauplatte
59 der Deckenputz
60 der Wandputz
61 die Zwischendecke
62 der Riemenboden
63 die Sockelleiste
64 der Abdeckstab
65 das Treppenhausfenster
66 der Hauptpodestbalken
67 die Traglatte
68 *u.* **69** die Zwischendecke
68 der Zwischenboden (die Einschubdecke)
69 die Zwischenbodenauffüllung
70 die Lattung
71 der Putzträger (die Rohrung)
72 der Deckenputz
73 der Blindboden
74 der Parkettboden, mit Nut *f* und Feder *f* (Nut- u. Federriemen *m*)
75 die viertelgewendelte Treppe
76 die Wendeltreppe, mit offener Spindel *f*
77 die Wendeltreppe, mit voller Spindel *f*
78 die Spindel
79 der Handlauf

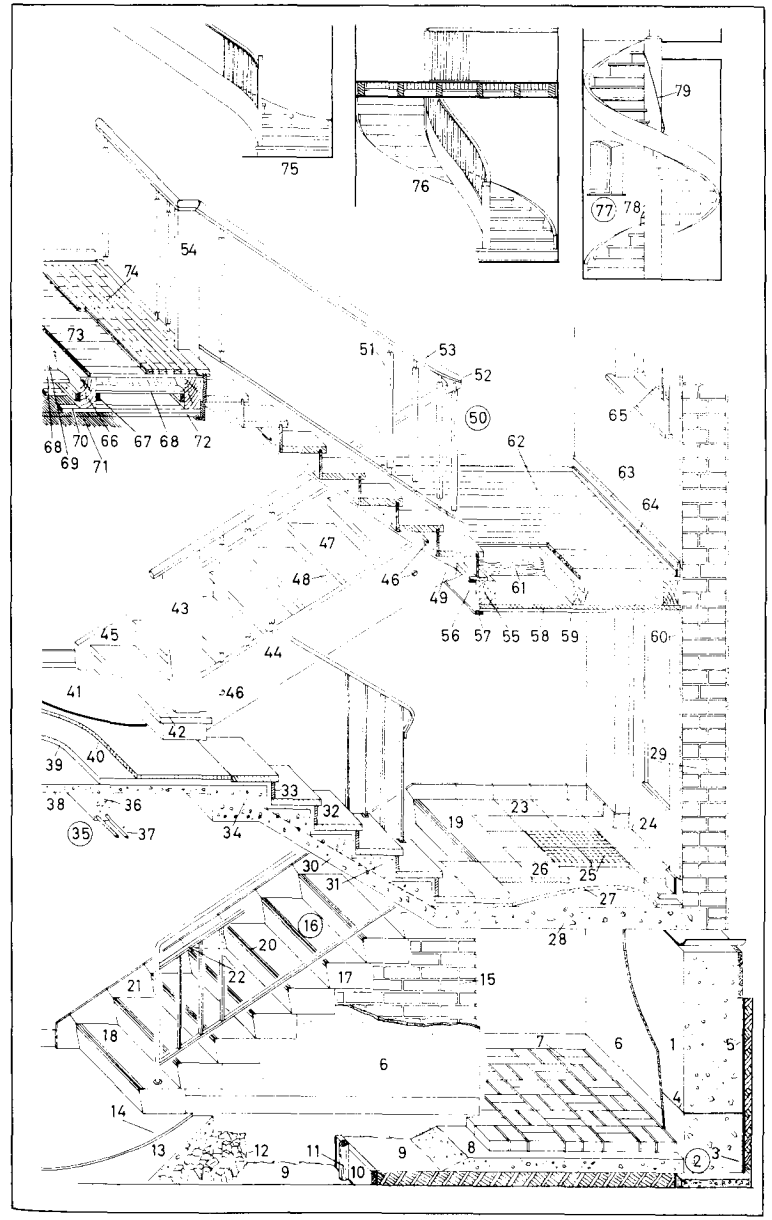

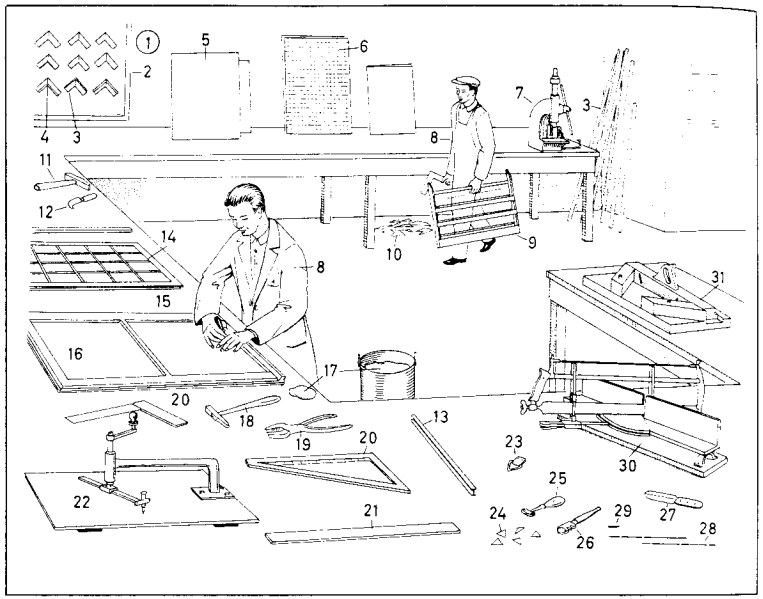

1 die Glaserwerkstatt
2 die Leistenproben *f* (Rahmenproben)
3 die Leiste
4 die Gehrung
5 das Flachglas; *Arten:* Fensterglas, Mattglas, Musselinglas, Kristallspiegelglas, Dickglas, Milchglas, Verbundglas, Panzerglas (Sicherheitsglas)
6 das Gußglas; *Arten:* Kathedralglas, Ornamentglas, Rohglas, Butzenglas, Drahtglas, Linienglas
7 die Gehrungssprossenstanze
8 der Glaser (*z. B.* Bauglaser, Rahmenglaser, Kunstglaser)
9 die Glastrage (der Glaserkasten)
10 die Glasscherbe
11 der Bleihammer
12 das Bleimesser
13 die Bleirute (Bleisprosse, der Bleisteg)
14 das Bleiglasfenster
15 der Arbeitstisch
16 die Glasscheibe (Glasplatte)
17 der Glaserkitt (Kitt)
18 der Stifthammer (Glaserhammer)
19 die Glaserzange (Glasbrechzange, Kröselzange)
20 der Schneidewinkel
21 das Schneidelineal (die Schneideleiste)
22 der Rundglasschneider (Zirkelschneider)
23 die Öse
24 die Glaserecke
25 *u.* **26** Glasschneider *m*
25 der Glaserdiamant (Krösel), ein Diamantschneider *m*
26 der Stahlrad-Glasschneider
27 das Kittmesser
28 der Stiftdraht
29 der Stift
30 die Gehrungssäge
31 die Gehrungsstoßlade (Stoßlade)

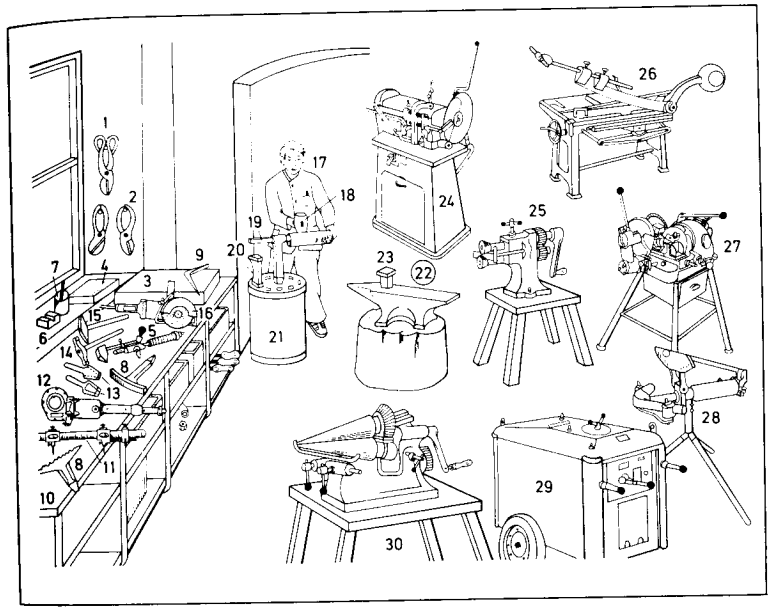

1 die Blechschere
2 die Winkelschere
3 die Richtplatte
4 die Schlichtplatte
5–7 das Propangaslötgerät
5 der Propangaslötkolben, ein Hammerlötkolben *m*
6 der Lötstein, ein Salmiakstein *m*
7 das Lötwasser (Flußmittel)
8 der Sickenstock, zum Formen *n* von Wülsten *m* (Sicken *f*, Sieken, Secken)
9 die Winkelreibahle, eine Reibahle
10 die Werkbank
11 der Stangenzirkel
12 die elektrische Handschneidkluppe
13 das Locheisen
14 der Sickenhammer
15 der Kornhammer
16 die Trennschleifmaschine
17 der Klempner (*obd.* Spengler, *schweiz.* Stürzner)
18 der Holzhammer
19 das Horn
20 die Faust
21 der Klotz
22 der Amboß
23 der Tasso
24 die Kreissägemaschine
25 die Sicken-, Bördel- und Drahteinlegemaschine
26 die Tafelschere (Schlagschere)
27 die Gewindeschneidmaschine
28 die Rohrbiegemaschine
29 der Schweißtransformator
30 die Biegemaschine (Rundmaschine) zum Biegen *n* von Trichtern *m*

1 der Gas- und Wasserinstallateur (*ugs.:* Installateur)
2 die Treppenleiter
3 die Sicherheitskette
4 das Absperrventil
5 die Gasuhr
6 die Konsole
7 die Steigleitung
8 die Abzweigleitung
9 die Anschlußleitung
10 die Rohrsägemaschine
11 der Rohrbock
12–25 Gas- und Wassergeräte *n*
12 *u.* **13** der Durchlauferhitzer, ein Heißwasserbereiter *m*
12 der Gasdurchlauferhitzer
13 der Elektrodurchlauferhitzer
14 der Spülkasten der Toilette
15 der Schwimmer
16 das Ablaufventil
17 das Spülrohr
18 der Wasserzufluß
19 der Bedienungshebel
20 der Heizungskörper (Zentralheizungskörper, Radiator)
21 die Radiatorrippe
22 das Zweirohrsystem
23 der Vorlauf
24 der Rücklauf
25 der Gasofen
26–37 Armaturen *f*
26 der Siphon (Geruchsverschluß)
27 die Einlochmischbatterie für Waschbecken *n*
28 der Warmwassergriff
29 der Kaltwassergriff
30 die ausziehbare Schlauchbrause
31 der Wasserhahn (das Standventil) für Waschbecken *n*
32 die Spindel
33 die Abdeckkappe
34 das Auslaufventil (der Wasserhahn, Kran, Kranen)
35 das Auslaufdoppelventil (der Flügelhahn)
36 das Schwenkventil (der Schwenkhahn)
37 der Druckspüler
38–52 Fittings *n*
38 das Übergangsstück mit Außengewinde *n*
39 das Reduzierstück
40 die Winkelverschraubung
41 das Übergangsreduzierstück mit Innengewinde *n*
42 die Verschraubung
43 die Muffe
44 das T-Stück
45 die Winkelverschraubung mit Innengewinde *n*
46 der Bogen
47 das T-Stück mit Abgangsinnengewinde *n*
48 der Deckenwinkel
49 der Übergangswinkel
50 das Kreuzstück
51 der Übergangswinkel mit Außengewinde *n*
52 der Winkel
53–57 Rohrbefestigungen *f*
53 das Rohrband
54 das Abstandsrohrband
55 der Dübel
56 einfache Rohrschellen *f*
57 die Abstandsrohrschelle
58–86 Installationswerkzeug *n*
58 die Brennerzange
59 die Rohrzange
60 die Kombinationszange
61 die Wasserpumpenzange
62 die Flachzange
63 der Nippelhalter
64 die Standhahnmutternzange
65 die Kneifzange
66 der Rollgabelschlüssel
67 der Franzose
68 der Engländer
69 der Schraubendreher (Schraubenzieher)
70 die Stich- oder Lochsäge
71 der Metallsägebogen
72 der Fuchsschwanz
73 der Lötkolben
74 die Lötlampe
75 das Dichtband (Gewindeband)
76 das Lötzinn
77 der Fäustel
78 der Handhammer
79 die Wasserwaage
80 der Schlosserschraubstock
81 der Rohrschraubstock
82 der Rohrbieger
83 die Biegeform
84 der Rohrabschneider
85 die Gewindeschneidkluppe
86 die Gewindeschneidmaschine

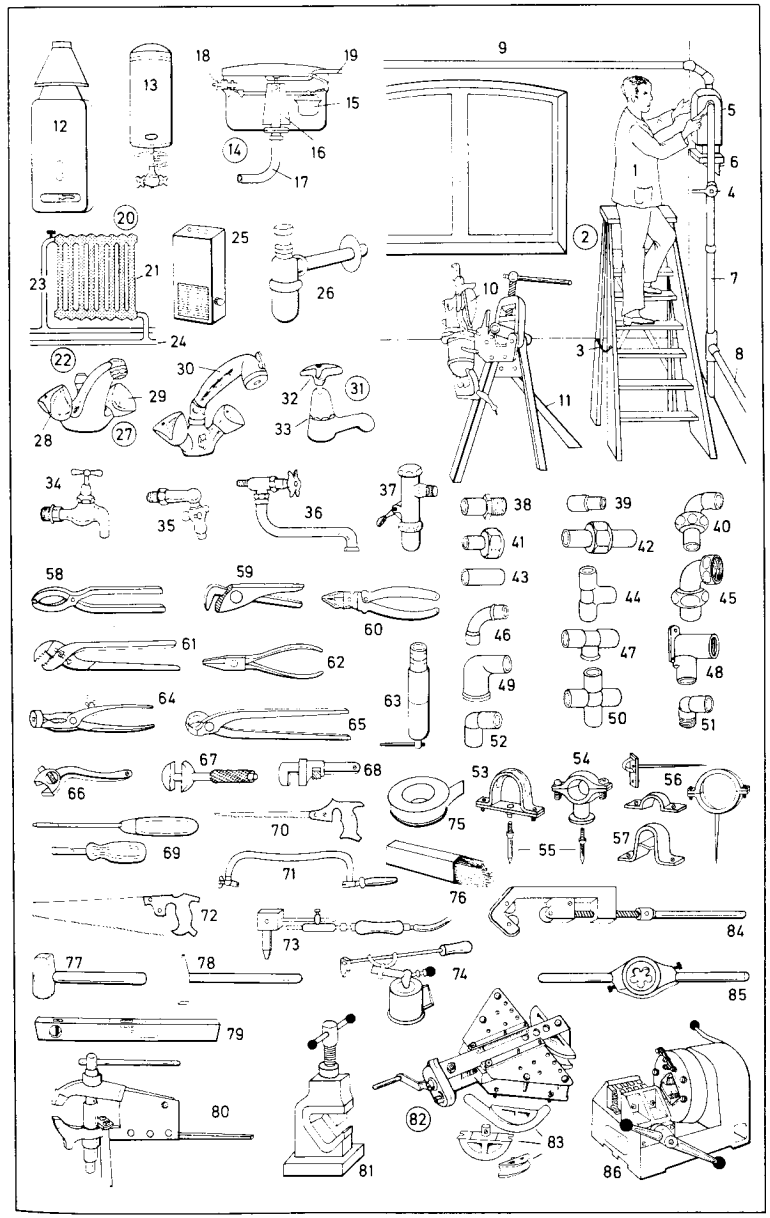

1 der Elektroinstallateur
2 der Klingeltaster (Türtaster) für Schutzkleinspannung *f* (Schwachstrom *m*)
3 die Haussprechstelle mit Ruftaste *f*
4 der Wippenschalter [für die Unterputzinstallation]
5 die Schutzkontaktsteckdose [für die Unterputzinstallation]
6 die Schutzkontakt-Doppelsteckdose [für die Aufputzinstallation]
7 die Zweifachkombination (Schalter *m* und Schutzkontaktsteckdose *f*)
8 die Vierfachsteckdose
9 der Schutzkontaktstecker
10 die Verlängerungsschnur
11 der Kupplungsstecker
12 die Kupplungsdose
13 die dreipolige Steckdose [für Drehstrom *m*] mit Nulleiter *m* und Schutzkontakt *m* für die Aufputzinstallation
14 der Drehstromstecker
15 das elektrische Läutewerk (der Summer)
16 der Zugschalter mit Schnur *f*
17 der Dimmer [zur stufenlosen Einstellung des Glühlampenlichts *n*]
18 der gußgekapselte Paketschalter
19 der Leitungsschutzschalter (Sicherungsschraubautomat)
20 der Sicherungsdruckknopf
21 die Paßschraube, der Paßeinsatz [für Schmelzsicherungen *f* und Sicherungsschraubautomaten *m*]
22 die Unterflurinstallation *m*
23 der Kippanschluß für die Starkstrom- und die Fernmeldeleitung
24 der Einbauanschluß mit Klappdeckel *m*
25 der Anschlußaufsatz
26 die Taschenlampe, eine Stablampe
27 die Trockenbatterie (Taschenlampenbatterie)
28 die Kontaktfeder
29 die Leuchtenklemme (Buchsenklemme, Lüsterklemme), teilbar, aus thermoplastischem Kunststoff *m*
30 das Einziehstahlband mit Suchfeder *f* und angenieteter Öse
31 der Zählerschrank
32 der Wechselstromzähler
33 die Leitungsschutzschalter *m* (Sicherungsautomaten)
34 das Isolierband
35 der Schmelzeinsatzhalter (die Schraubkappe)
36 die Leitungsschutzsicherung (Schmelzsicherung), eine Sicherungspatrone mit Schmelzeinsatz *m*
37 der Kennmelder [je nach Nennstrom *m* farbig gekennzeichnet]
38 *u.* **39** das Kontaktstück
40 die Kabelschelle (Plastikschelle)
41 das Vielfachmeßgerät (der Spannungs- und Strommesser)
42 die Feuchtraummantelleitung aus thermoplastischem Kunststoff *m*
43 der Kupferleiter
44 die Stegleitung
45 der elektrische Lötkolben
46 der Schraubendreher (Schraubenzieher)
47 die Wasserpumpenzange
48 der Schutzhelm aus schlagfestem Kunststoff *m*
49 der Werkzeugkoffer
50 die Rundzange
51 der Seitenschneider
52 die Taschensäge
53 die Kombinationszange
54 der Isoliergriff
55 der Spannungssucher (Spannungsprüfer)
56 die elektrische Glühlampe (Allgebrauchslampe, Glühbirne)
57 der Glaskolben
58 der Doppelwendelleuchtkörper
59 die Schraubfassung (der Lampensockel mit Gewinde *n*)
60 die Fassung für Glühlampen *f* (Leuchtensockel *m*)
61 die Entladungslampe (Leuchtstofflampe)
62 die Fassung für Entladungslampen *f*
63 das Kabelmesser
64 die Abisolierzange

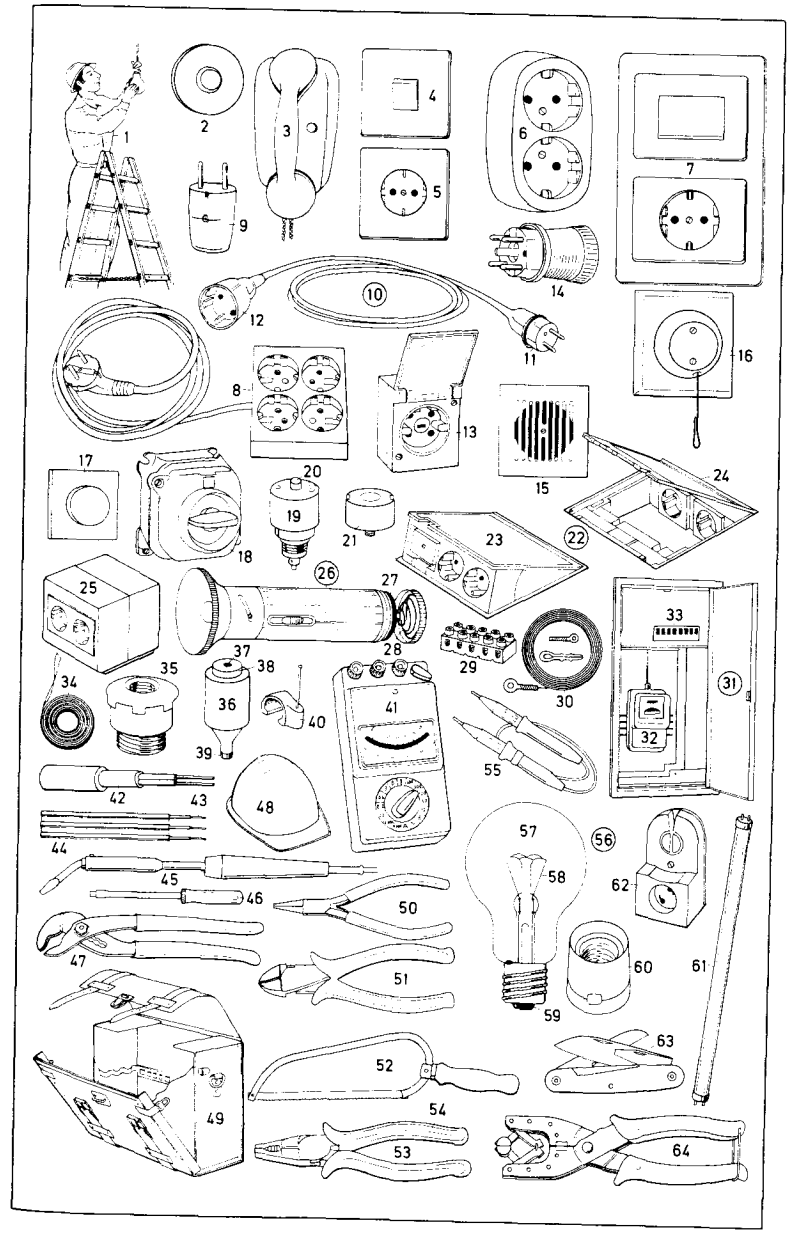

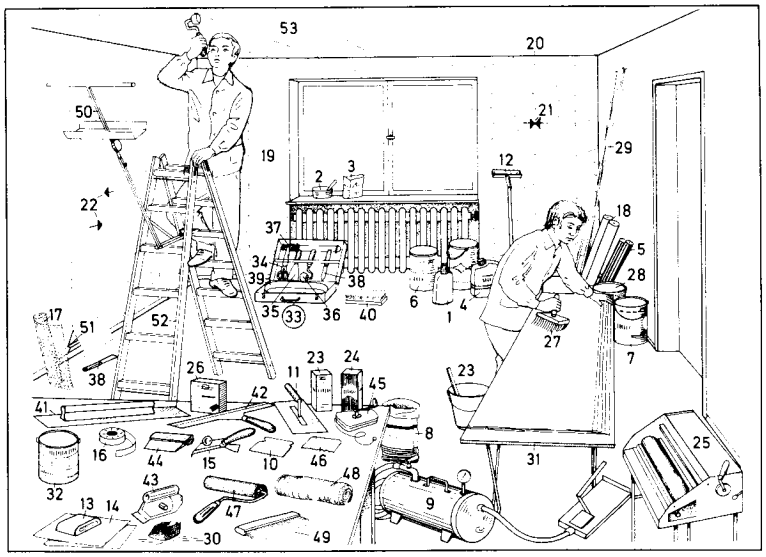

1–17 die Untergrundvorbehandlung
1 der Tapetenablöser
2 der Gips
3 die Spachtelmasse
4 der Tapetenwechselgrund
5 die Rollenmakulatur (*ähnl.:* Stripmakulatur, Untertapete), ein Unterlagsstoff *m*
6 das Grundiermittel
7 das Fluatmittel
8 die Feinmakulatur
9 das Tapetenablösegerät
10 der Japanspachtel
11 die Glättscheibe
12 der Tapentenperforator
13 der Schleifklotz
14 das Schleifpapier
15 der Tapetenschaber
16 das Indikatorpapier
17 die Rißunterlage
18–53 das Tapezieren
18 die Tapete (*Arten:* Papier-, Rauhfaser-, Textil-, Kunststoff-, Metall-, Naturwerkstoff-, Wandbildtapete)
19 die Tapetenbahn
20 die Tapetennaht, auf Stoß *m*
21 der gerade Ansatz (Rapport)
22 der versetzte Ansatz
23 der Tapetenkleister
24 der Spezialtapetenkleister
25 das Kleistergerät
26 der Tapeziergerätekleister
27 die Kleisterbürste
28 der Dispersionskleber
29 die Tapetenleiste
30 die Leistenstifte
31 der Tapeziertisch
32 der Tapetenschutzlack
33 der Tapezierkasten
34 die Tapezierschere
35 der Handspachtel
36 der Nahtroller
37 das Haumesser
38 das Beschneidmesser
39 die Tapezierschiene
40 die Tapezierbürste
41 die Wandschneidekelle
42 die Abreißschiene
43 der Nahtschneider
44 der Kunststoffspachtel
45 die Schlagschnur
46 der Zahnspachtel
47 die Tapetenandrückwalze
48 das Flanelltuch
49 der Tapezierwischer
50 das Deckentapeziergerät
51 der Eckenschneidewinkel
52 die Tapeziererleiter
53 die Deckentapete

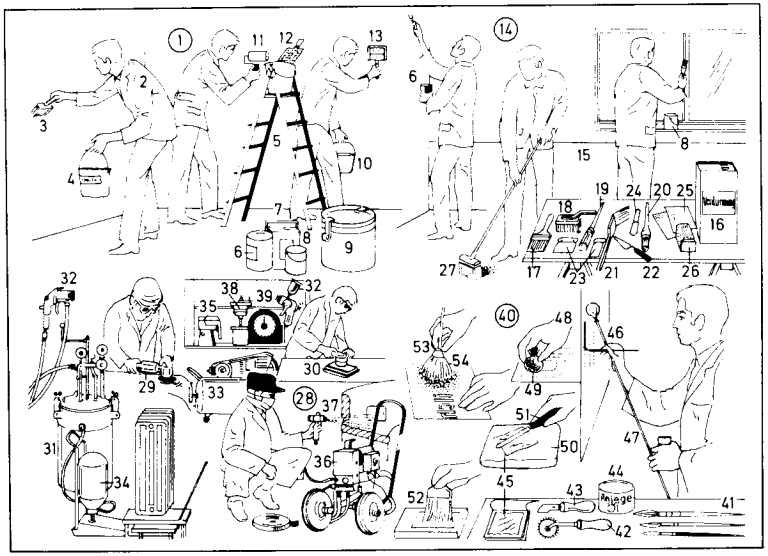

1 das Malen (Anstreichen)
2 der Maler (Lackierer)
3 die Streichbürste
4 die Dispersionsfarbe
5 die Stehleiter (Doppelleiter)
6 die Farbendose
7 *u.* **8** die Farbenkannen *f*
7 die Kanne mit Handgriff *m*
8 die Kanne mit Traghenkel *m*
9 der Farbenhobbock
10 der Farbeimer
11 der Farbroller (die Farbrolle)
12 das Abstreifgitter
13 die Musterwalze
14 das Lackieren
15 der Ölsockel
16 die Lösungsmittelkanne
17 der Flächenstreicher
18 die Stupfbürste
19 der Ringpinsel
20 der Kluppenpinsel
21 der Heizkörperpinsel
22 der Malspachtel
23 der Japanspachtel
24 das Kittmesser
25 das Schleifpapier
26 der Schleifklotz
27 der Fußbodenstreicher
28 das Schleifen und Spritzen *n*
29 die Schleifmaschine
30 der Rutscher
31 der Spritzkessel
32 die Spritzpistole
33 der Kompressor
34 das Flutgerät zum Fluten *n* von Heizkörpern *m* u. ä.
35 die Handspritzpistole
36 die Anlage für das luftlose Spritzen
37 die luftlose Spritzpistole
38 der DIN-Auslaufbecher zur Viskositätsmessung
39 der Sekundenmesser
40 das Beschriften und Vergolden *m*
41 der Schriftpinsel
42 das Pausrädchen
43 das Schablonenmesser
44 das Anlegeöl
45 das Blattgold
46 das Konturieren
47 der Malstock
48 das Aufpausen der Zeichnung
49 der Pausebeutel
50 das Vergolderkissen
51 das Vergoldermesser
52 das Anschießen des Blattgoldes *n*
53 das Ausfüllen der Buchstaben *m* mit Stupffarbe *f*
54 der Stupfpinsel

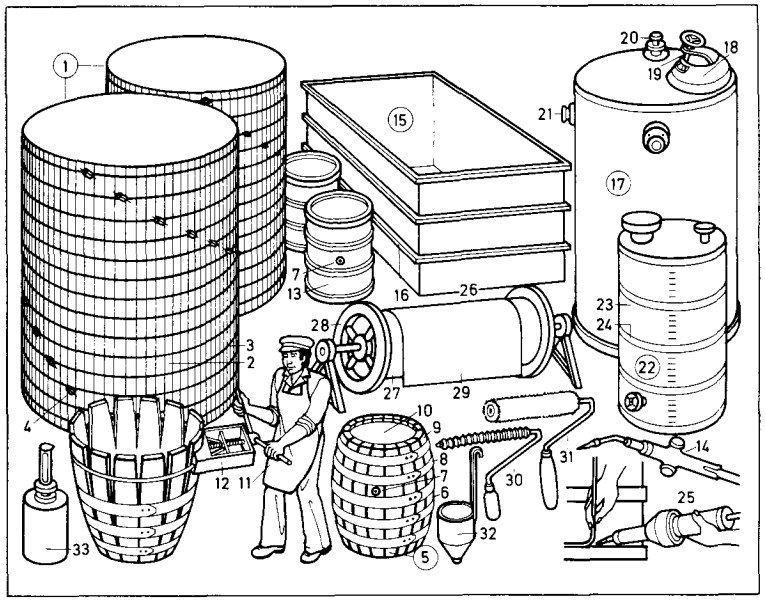

1–33 die Böttcherei und Behälterbauerei
1 der Bottich
2 der Mantel aus Umhölzern *n*, Stäben *m*)
3 der Rundeisenreifen
4 das Spannschloß
5 das Faß
6 der Faßrumpf
7 das Spundloch
8 der Faßreifen (das Faßband)
9 die Faßdaube
10 der Faßboden
11 der Böttcher
12 der Faßzieher
13 das eiserne Rollringfaß
14 der Autogenschweißbrenner
15 der Beizbottich, aus Thermoplasten *m*
16 der Verstärkungsreifen aus Profileisen
17 der Lagerbehälter, aus glasfaserverstärktem Polyesterharz (GFP) *n*
18 das Mannloch
19 der Mannlochdeckel, mit Spindel *f*
20 der Flanschstutzen
21 der Blockflansch
22 der Meßbehälter
23 der Mantel
24 der Schrumpfring
25 die Heißluftpistole
26 das Rohrstück, aus glasfaserverstärktem Kunstharz (GFK) *n*
27 das Rohr
28 der Flansch
29 die Glasmatte, das Glasgewebe
30 die Rillenwalze
31 die Lammfellrolle
32 der Viskosebecher
33 das Härterdosiergerät

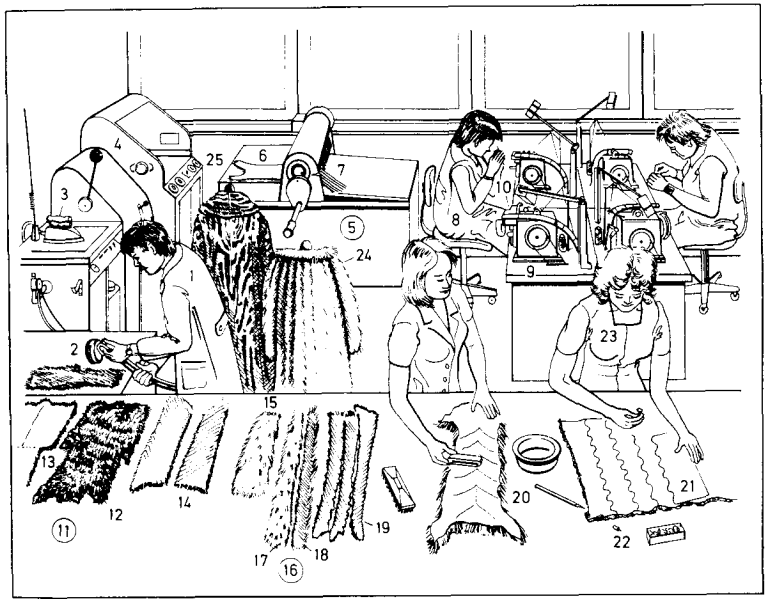

1–25 die Kürschnerwerkstatt
1 der Kürschner
2 die Dampfspritzpistole
3 das Dampfbügeleisen
4 die Klopfmaschine
5 die Schneidemaschine zum Auslassen *n* der Felle *n*
6 das unzerschnittene Fell
7 die Auslaßstreifen *m*
8 die Pelzwerkerin (Pelznäherin)
9 die Pelznähmaschine
10 das Gebläse für die Auslaßtechnik
11–21 Felle *n*
11 das Nerzfell
12 die Haarseite
13 die Lederseite
14 das geschnittene Fell
15 das Luchsfell vor dem Auslassen *n*
16 das ausgelassene Luchsfell
17 die Haarseite
18 die Lederseite
19 das ausgelassene Nerzfell
20 das zusammengesetzte Luchsfell
21 das Breitschwanzfell
22 der Pelzstift
23 die Pelzwerkerin (Pelzschneiderin)
24 der Nerzmantel
25 der Ozelotmantel

1–73 die Tischlerwerkstatt (Tischlerei; Schreinerei)

1–28 das Tischlerwerkzeug

1 die Holzraspel
2 die Holzfeile
3 die Stichsäge (Lochsäge)
4 der Fuchsschwanzgriff
5 der Vierkantholzhammer (Klüpfel, Klöpfel)
6 der Tischlerwinkel
7–11 Beitel *m*
7 der Stechbeitel (das Stemmeisen)
8 der Lochbeitel (das Locheisen)
9 der Hohlbeitel (das Hohleisen)
10 das Heft
11 der Kantbeitel
12 der Leimkessel mit Wasserbad *n*
13 der Leimtopf, ein Einsatz *m* für Tischlerleim *m*
14 die Schraubzwinge
15–28 Hobel *m* (Handhobel)
15 der Schlichthobel
16 der Schrupphobel (Doppelhobel)
17 der Zahnhobel
18 die Nase
19 der Keil
20 das Hobeleisen (Hobelmesser)
21 das Keilloch
22 die Sohle
23 die Wange (Backe)
24 der Kasten (Hobelkasten)
25 der Simshobel
26 der Grundhobel
27 der Schabhobel
28 der Schiffshobel

29–37 die Hobelbank

29 der Fuß
30 die Vorderzange
31 der Spannstock
32 die Druckspindel
33 das Zangenbrett
34 die Bankplatte
35 die Beilade
36 der Bankhaken (das Bankeisen)
37 die Hinterzange
38 der Tischler (Schreiner)
39 die Rauhbank (der Langhobel)
40 die Hobelspäne
41 die Holzschraube
42 das Schränkeisen (der Sägensetzer)
43 die Gehrungslade
44 der gerade Fuchsschwanz
45 die Dickenhobelmaschine
46 der Dickentisch, mit Tischwalzen *f*
47 der Rückschlagschutz
48 der Späneauswurf
49 die Kettenfräsmaschine
50 die endlose Fräskette
51 die Holzeinspannvorrichtung
52 die Astlochfräsmaschine
53 der Astlochfräser
54 das Schnellspannfutter
55 der Handhebel
56 der Wechselhebel
57 die Format- und Besäumkreissäge
58 der Hauptschalter
59 das Kreissägeblatt
60 das Handrad zur Höheneinstellung
61 die Prismaschiene
62 der Rahmentisch
63 der Ausleger
64 der Besäumtisch
65 der Linealwinkel
66 das Linealhandrädchen
67 der Klemmhebel
68 die Plattenkreissäge
69 der Schwenkmotor
70 die Plattenhalterung
71 der Sägeschlitten
72 das Pedal zur Anhebung der Transportrollen *f*
73 die Tischlerplatte

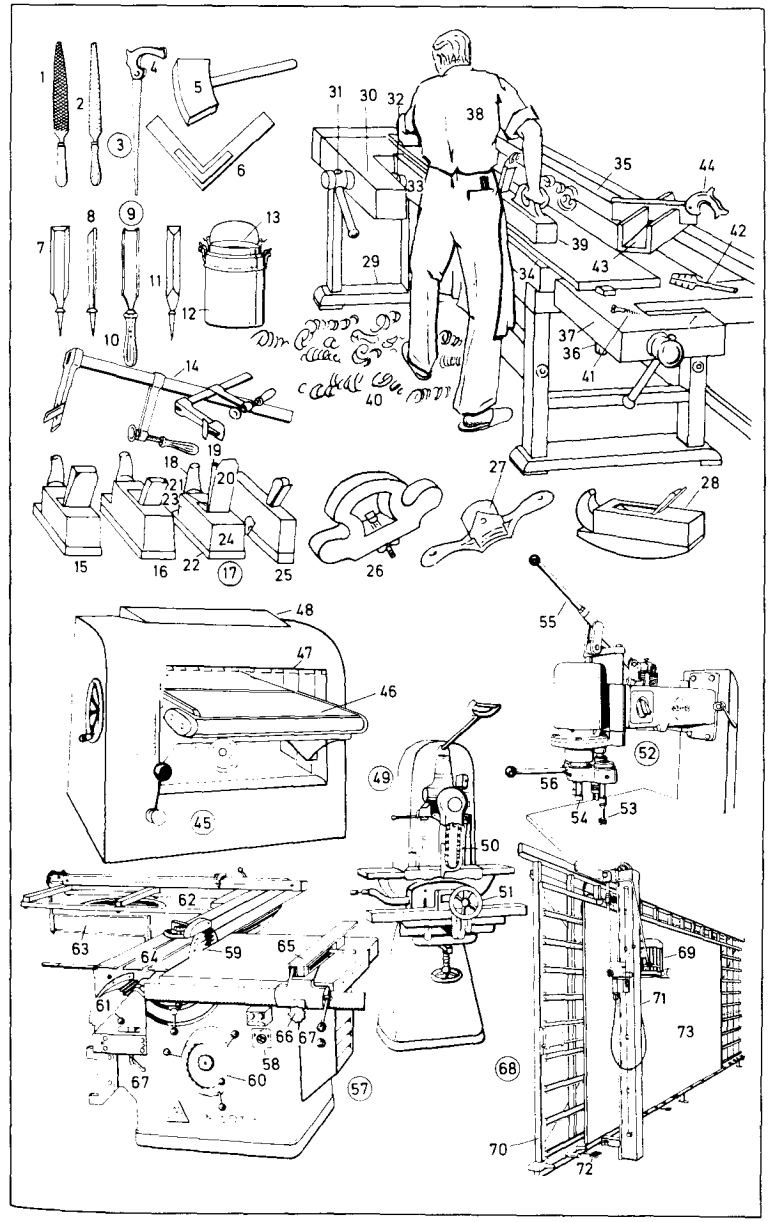

1 die Furnierschälmaschine
2 das Furnier
3 die Furnierzusammenklebemaschine
4 der Nylonfadenkops
5 die Nähvorrichtung
6 die Dübelbohrmaschine
7 der Bohrmotor mit Hohlwellenbohrer *m*
8 das Handrad für den Spannbügel
9 der Spannbügel
10 die Spannpratze
11 die Anschlagschiene
12 die Kantenschleifmaschine
13 die Spannrolle mit Ausleger *m*
14 die Schleifbandregulierschraube
15 das endlose Schleifband
16 der Bandspannhebel
17 der neigbare Auflagetisch
18 die Bandwalze
19 das Winkellineal für Gehrungen *f*
20 die aufklappbare Staubhaube
21 die Tiefenverstellung des Auflagetisches *m*
22 das Handrad für die Tischhöhenverstellung
23 die Klemmschraube für die Tischhöhenverstellung
24 die Tischkonsole
25 der Maschinenfuß
26 die Kantenklebemaschine
27 das Schleifrad
28 die Schleifstaubabsaugung
29 die Klebevorrichtung
30 die Einbandschleifmaschine
31 die Bandabdeckung
32 die Bandscheibenverkleidung
33 der Exhauster
34 der Rahmenschleifschuh
35 der Schleiftisch
36 die Feineinstellung
37 die Feinschnitt- und Fügemaschine
38 der Sägewagen (das Säge- und Hobelaggregat) mit Kettenantrieb *m*
39 die nachgeführte Kabelaufhängung
40 der Luftabsaugstutzen
41 die Transportschiene
42 die Rahmenpresse
43 der Rahmenständer
44 das Werkstück, ein Fensterrahmen *m*
45 die Druckluftzuleitung
46 der Druckzylinder
47 der Druckstempel
48 die Rahmeneinspannung
49 die Furnierschnellpresse
50 der Preßboden
51 der Preßdeckel
52 der Preßstempel

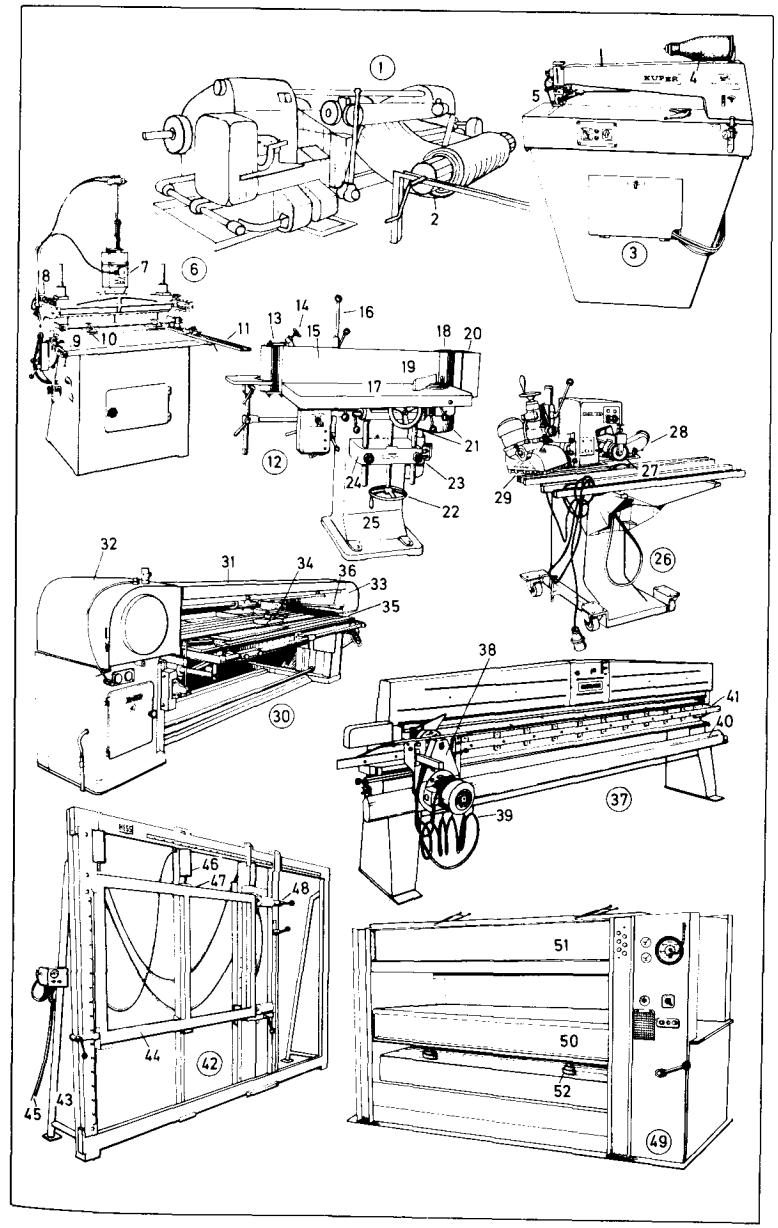

1–34 der Werkzeugschrank für das Heimwerken (Basteln, Do-it-your-self)
1 der Schlichthobel
2 der Gabelschlüsselsatz
3 die Bügelsäge
4 der Schraubendreher (Schraubenzieher)
5 der Kreuzschlitzschraubendreher
6 die Sägeraspel
7 der Hammer
8 die Holzraspel
9 die Schruppfeile
10 der Kleinschraubstock
11 die Wasserpumpenzange
12 die Eckrohrzange
13 die Kneifzange
14 die Kombizange
15 die Entisolierzange
16 die elektrische Bohrmaschine
17 die Stahlsäge
18 der Gipsbecher
19 der Lötkolben
20 der Lötzinndraht
21 die Lammfellscheibe (Lammfellpolierhaube)
22 der Polierteller (Gummiteller) für die Bohrmaschine
23 Schleifscheiben *f*
24 der Drahtbürstenteller
25 das Tellerschleifpapier
26 der Anschlagwinkel
27 der Fuchsschwanz
28 der Universalschneider
29 die Wasserwaage
30 der Stechbeitel
31 der Körner
32 der Durchschläger
33 der Zollstock (Maßstab)
34 der Kleinteilekasten
35 der Werkzeugkasten (Handwerkskasten)
36 der Weißleim (Kaltleim)
37 der Malerspachtel
38 das Lassoband (Klebeband)
39 der Sortimentseinsatz mit Nägeln *m*, Schrauben *f* und Dübeln *m*
40 der Schlosserhammer
41 die zusammenlegbare Werkbank (Heimwerkerbank)
42 die Spannvorrichtung
43 die elektrische Schlagbohrmaschine (der Elektrobohrer, Schlagbohrer)
44 der Pistolenhandgriff
45 der zusätzliche Handgriff
46 der Getriebeschalter
47 der Handgriff mit Abstandshalter *m*
48 der Bohrkopf
49 der Spiralbohrer
50–55 Zusatz- und Anbaugeräte *n* zum Elektrobohrer *m*
50 die kombinierte Kreis- und Bandsäge
51 die Drechselbank
52 der Kreissägevorsatz
53 der Vibrationsschleifer
54 der Bohrständer
55 der Heckenscherenvorsatz
56 die Lötpistole
57 der Lötkolben
58 der Blitzlöter
59 die Polsterarbeit, das Beziehen eines Sessels *m*
60 der Bezugsstoff
61 der Heimwerker (Selbstwerker)

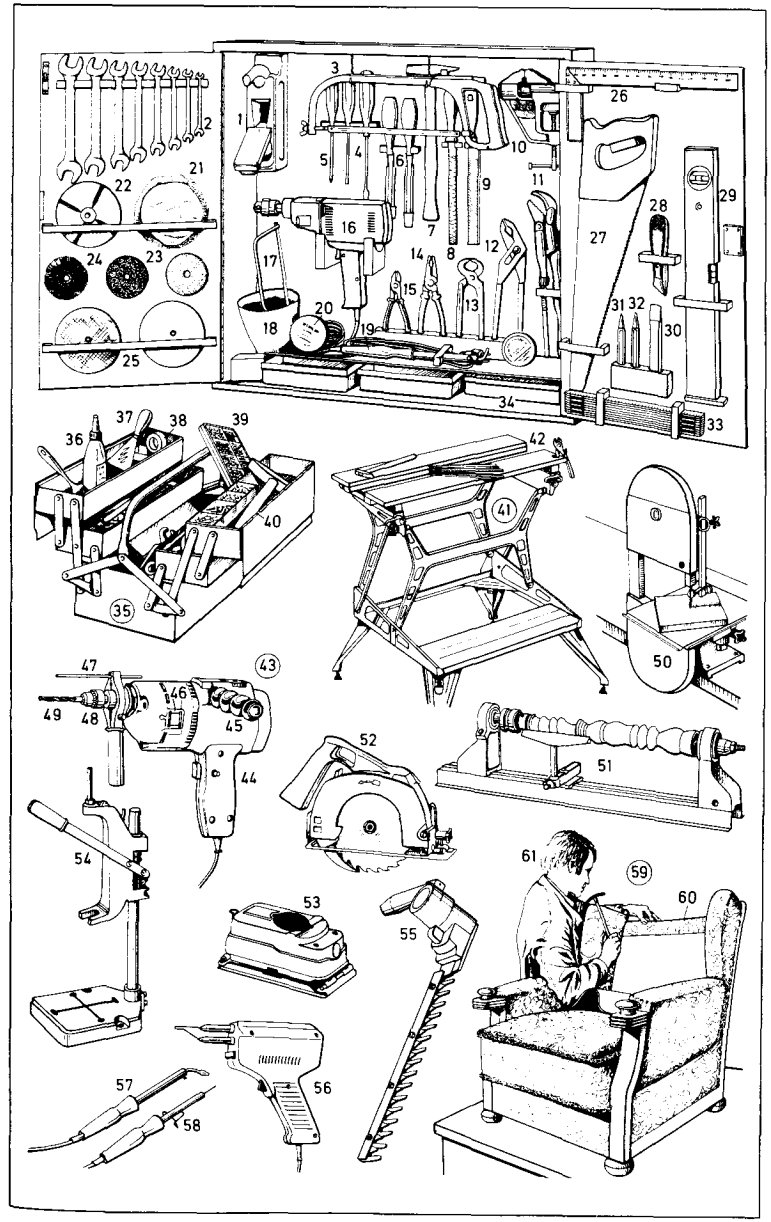

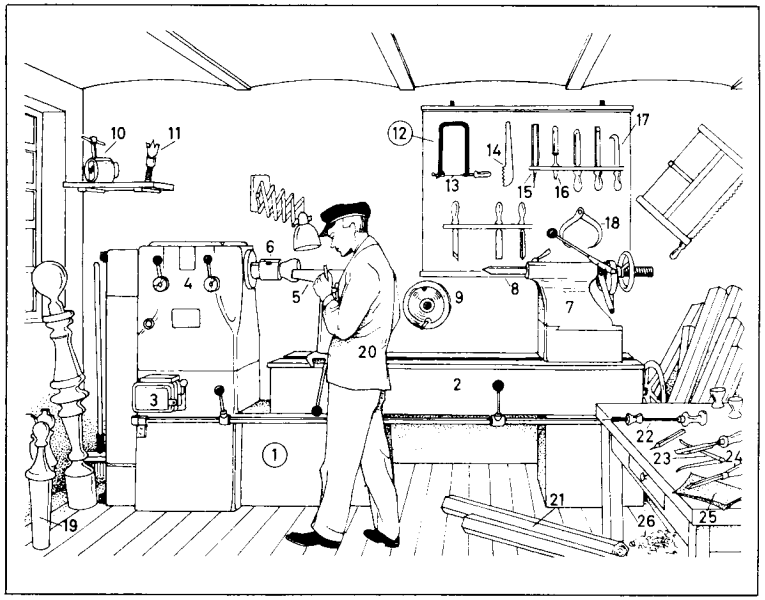

1–26 die Drechslerei
(Drechslerwerkstatt)
1 die Holzdrehbank (Drechselbank)
2 die Drechselwange (Drehbankwange)
3 der Anlaßwiderstand
4 der Getriebekasten
5 die Handvorlage (Werkzeugauflage)
6 das Spundfutter
7 der Reitstock
8 die Spitzdocke
9 der Wirtel (Quirl), eine Schnurrolle mit Mitnehmer *m*
10 das Zweibackenfutter
11 der Dreizack (Zwirl)
12 die Laubsäge
13 das Laubsägeblatt
14, 15, 24 Drechselwerkzeuge *n* (Drechslerdrehstähle *m*)
14 der Gewindesträhler (Strähler, Schraubstahl), zum Holzgewindeschneiden *n*
15 die Drehröhre, zum Vordrehen *n*
16 der Löffelbohrer (Parallelbohrer)
17 der Ausdrehhaken
18 der Tastzirkel (Greifzirkel, Außentaster)
19 der gedrechselte Gegenstand (die gedrechselte Holzware)
20 der Drechslermeister (Drechsler)
21 der Rohling (das unbearbeitete Holz)
22 der Drillbohrer
23 der Lochzirkel (Innentaster)
24 der Grabstichel (Abstechstahl, Plattenstahl)
25 das Glaspapier (Sandpapier, Schmirgelpapier)
26 die Drehspäne *m* (Holzspäne)

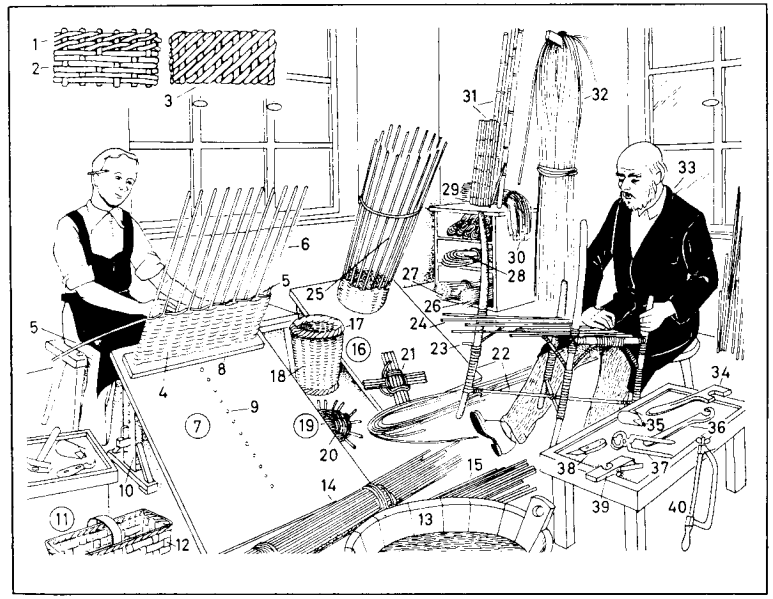

1–40 die Korbmacherei (Korbflechterei)
1–4 Flechtarten *f*
1 das Drehergeflecht
2 das Köpergeflecht
3 das Schichtgeflecht
4 das einfache Geflecht, ein Flechtwerk *n*
5 der Einschlag
6 die Stake
7 das Werkbrett
8 die Querleiste
9 das Einsteckloch
10 der Bock
11 der Spankorb
12 der Span
13 der Einweichbottich
14 die Weidenruten *f* (Ruten)
15 die Weidenstöcke *m* (Stöcke)
16 der Korb, eine Flechtarbeit
17 der Zuschlag (Abschluß)
18 das Seitengeflecht
19 der Bodenstern
20 das Bodengeflecht
21 das Bodenkreuz
22–24 die Gestellarbeit
22 das Gestell
23 der Splitt
24 die Schiene
25 das Gerüst
26 das Gras; *Arten:* Espartogras, Alfagras (Halfagras)
27 das Schilf (Rohrkolbenschilf)
28 die Binse (Chinabinsenschnur)
29 der Raffiabast (Bast)
30 das Stroh
31 das Bambusrohr
32 das Peddigrohr (span. Rohr, der Rotang)
33 der Korbmacher (Korbflechter)
34 das Biegeeisen
35 der Reißer
36 das Klopfeisen
37 die Beißzange
38 das Putzmesser (der Ausstecher)
39 der Schienenhobel
40 die Bogensäge

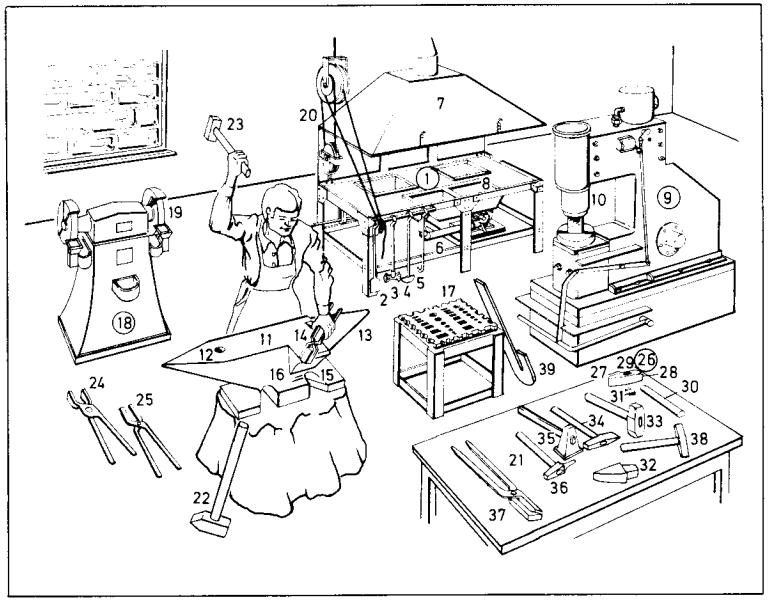

1–8 die Esse mit dem Schmiedefeuer *n*
1 die Esse
2 die Feuerschaufel
3 der Löschwedel
4 die Feuerkratze
5 der Schlackenhaken
6 die Luftzuführung
7 der Rauchfang
8 der Löschtrog
9 der Schmiedelufthammer
10 der Hammerbär
11–16 der Amboß
11 der Amboß
12 das Vierkanthorn
13 das Rundhorn
14 der Voramboß
15 der Backen
16 der Stauchklotz
17 die Lochplatte
18 der Werkzeugschleifbock
19 die Schleifscheibe
20 der Flaschenzug
21 die Werkbank

22–39 Schmiedewerkzeuge *n*
22 der Vorschlaghammer
23 der Schmiedehandhammer
24 die Flachzange
25 die Rundzange
26 die Teile *n* des Hammers *m*
27 die Pinne
28 die Bahn
29 das Auge
30 der Stiel
31 der Keil
32 der Abschroter
33 der Flachhammer
34 der Kehlhammer
35 der Schlichthammer
36 der Rundlochhammer
37 die Winkelzange
38 der Schrotmeißel
39 das Dreheisen

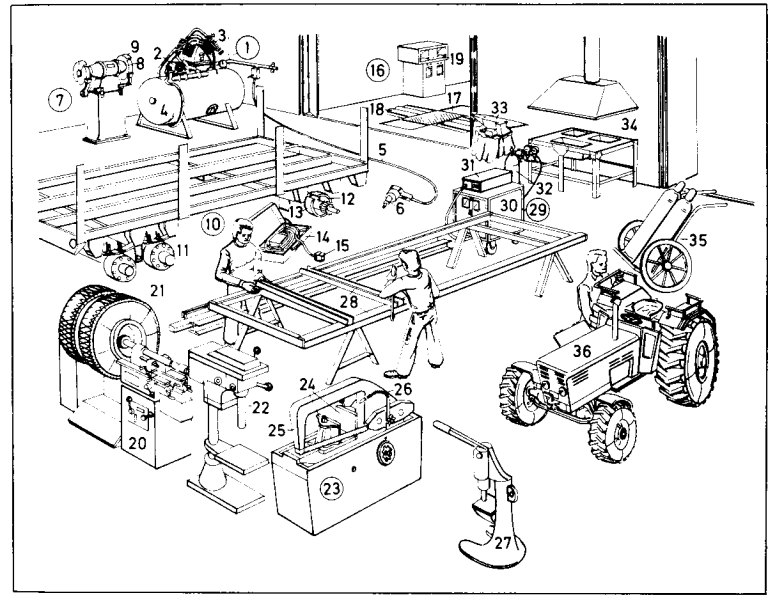

1 die Druckluftanlage
2 der Elektromotor
3 der Kompressor
4 der Druckluftkessel
5 die Druckluftleitung
6 der Druckluftschlagschrauber
7 das Schleifgerät (die Werkstattschleifmaschine)
8 die Schleifscheibe
9 die Schutzhaube
10 der Anhänger
11 die Bremstrommel
12 die Bremsbacke
13 der Bremsbelag
14 der Prüfkasten
15 das Druckluftmeßgerät
16 der Bremsprüfstand, ein Rollenbremsprüfstand
17 die Bremsgrube
18 die Bremsrolle
19 das Registriergerät
20 die Bremstrommel-Feindrehmaschine
21 das Lkw-Rad
22 das Bohrwerk
23 die Schnellsäge, eine Bügelsäge
24 der Schraubstock
25 der Sägebügel
26 die Kühlmittelzuführung
27 die Nietmaschine
28 das Anhängerchassis im Rohbau *m*
29 das Schutzgasschweißgerät
30 der Gleichrichter
31 das Steuergerät
32 die CO_2-Flasche
33 der Amboß
34 die Esse mit dem Schmiedefeuer
35 der Autogenschweißwagen
36 das Reparaturfahrzeug, ein Traktor *m*

1 der Rillenherd-Durchstoßofen zum Wärmen *n* von Rundmaterialien *n*
2 die Ausfallöffnung
3 die Gasbrenner *m*
4 die Bedienungstür
5 der Gegenschlaghammer
6 der Oberbär
7 der Unterbär
8 die Bärführung
9 der hydraulische Antrieb
10 der Ständer
11 der Kurzhubgesenkhammer
12 der Hammerbär (Bär, Hammer)
13 der obere Schmiedesattel (das Obergesenk)
14 der untere Schmiedesattel (das Untergesenk)
15 der hydraulische Antrieb
16 der Hammerständer
17 die Schabotte (der Amboß)
18 die Gesenkschmiede- und Kalibrierpresse
19 der Maschinenständer
20 die Tischplatte
21 die Lamellenreibungskupplung
22 die Preßluftzuleitung
23 das Magnetventil
24 der Lufthammer
25 der Antriebsmotor
26 der Schlagbär
27 der Fußsteuerhebel
28 das freiformgeschmiedete (vorgeschmiedete) Werkstück
29 der Bärführungskopf
30 der Bärzylinder
31 die Schabotte
32 der Schmiedemanipulator (Manipulator) zum Bewegen *n* des Werkstücks *n* beim Freiformschmieden *n*
33 die Zange
34 das Gegengewicht
35 die hydraulische Schmiedepresse
36 der Preßkopf
37 das Querhaupt
38 der obere Schmiedesattel
39 der untere Schmiedesattel
40 die Schabotte (der Unteramboß)
41 der Hydraulikkolben
42 die Säulenführung
43 die Wendevorrichtung
44 die Krankette
45 der Kranhaken
46 das Werkstück
47 der gasbeheizte Schmiedeofen
48 der Gasbrenner
49 die Arbeitsöffnung
50 der Kettenschleier
51 die Aufzugstür
52 die Heißluftleitung
53 der Luftvorwärmer
54 die Gaszufuhr
55 die Türaufzugsvorrichtung
56 der Luftschleier

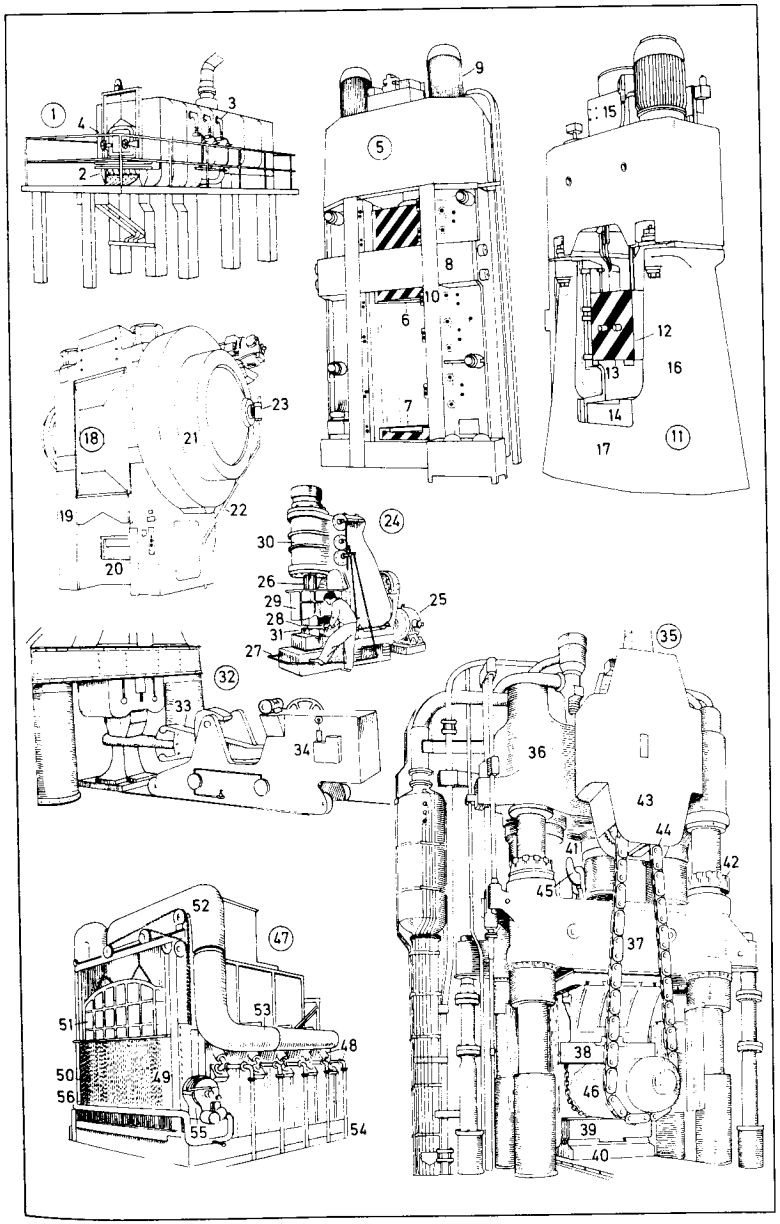

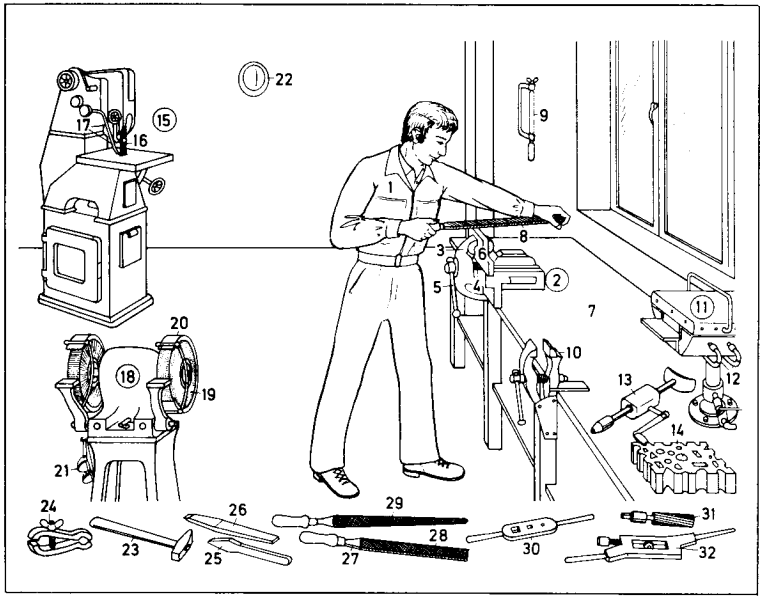

1–22 die Schlosserwerkstatt

1 der Schlosser (*z. B.* Maschinenschlosser, Bauschlosser, Stahlbauschlosser, Schloß- und Schlüsselmacher; *früh. auch:* Kunstschlosser), ein Metallbauer *m*
2 der Parallelschraubstock
3 die Backe
4 die Spindel
5 der Knebel
6 das Werkstück
7 die Werkbank
8 die Feile (*Arten:* Grobfeile, Schlichtfeile, Präzisionsfeile)
9 die Bügelsäge
10 der Flachschraubstock, ein Zangenschraubstock *m*
11 der Muffelofen (Härteofen), ein Gasschmiedeofen *m*
12 die Gaszuführung
13 die Handbohrmaschine
14 die Lochplatte (Gesenkplatte)
15 die Feilmaschine
16 die Bandfeile
17 das Späneblasrohr
18 die Schleifmaschine
19 die Schleifscheibe
20 die Schutzhaube
21 die Schutzbrille
22 der Schutzhelm
23 der Schlosserhammer
24 der Feilkloben
25 der Kreuzmeißel (Spitzmeißel)
26 der Flachmeißel
27 die Flachfeile
28 der Feilenhieb
29 die Rundfeile (*auch:* Halbrundfeile)
30 das Windeisen
31 die Reibahle
32 die Schneidkluppe

33–35 der Schlüssel

33 der Schaft (Halm)
34 der Griff (die Räute)
35 der Bart

36–43 das Türschloß, ein Einsteckschloß *m*

36 die Grundplatte (das Schloßblech)
37 die Falle
38 die Zuhaltung
39 der Riegel
40 das Schlüsselloch
41 der Führungszapfen
42 die Zuhaltungsfeder
43 die Nuß, mit Vierkantloch *m*
44 das Zylinderschloß (Sicherheitsschloß)
45 der Zylinder
46 die Feder
47 der Arretierstift
48 der Sicherheitsschlüssel, ein Flachschlüssel *m*
49 das Scharnierband
50 das Winkelband
51 das Langband
52 der Meßschieber (die Schieblehre)
53 die Fühlerlehre
54 der Tiefenmeßschieber (die Tiefenlehre)
55 der Nonius
56 das Haarlineal
57 der Meßwinkel
58 die Brustleier
59 der Spiralbohrer
60 der Gewindebohrer (das Gewindeeisen)
61 die Gewindebacken *m*
62 der Schraubendreher (Schraubenzieher)
63 der Schaber (*auch:* Dreikantschaber)
64 der Körner
65 der Durchschlag
66 die Flachzange
67 der Hebelvorschneider
68 die Rohrzange
69 die Kneifzange

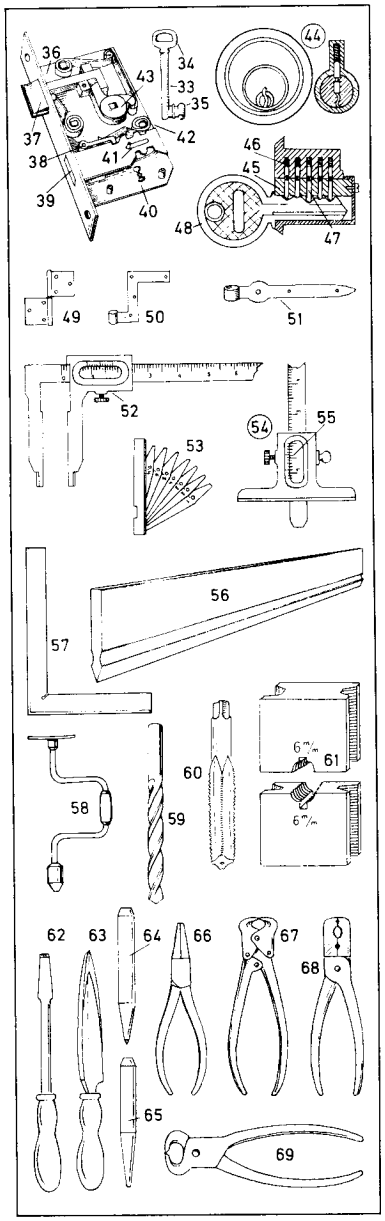

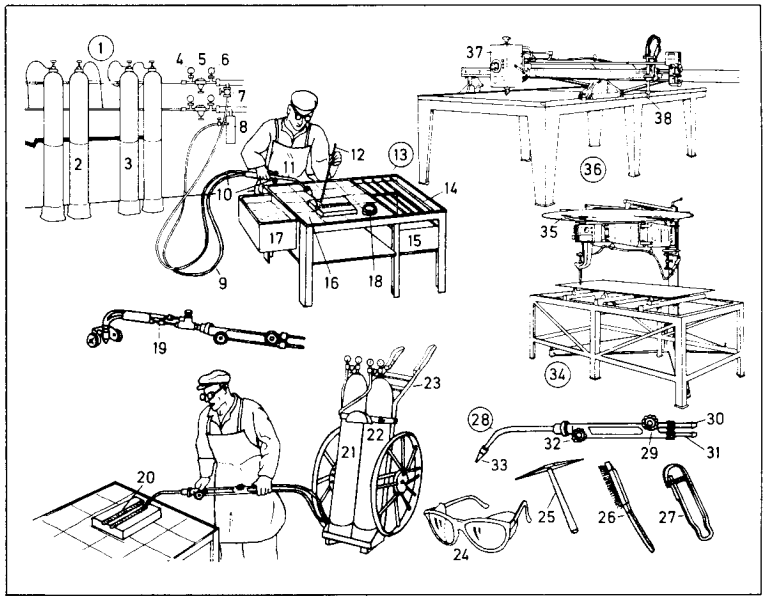

1 die Flaschenbatterie
2 die Acetylenflasche
3 die Sauerstoffflasche
4 das Hochdruckmanometer
5 das Druckminderventil
6 das Niederdruckmanometer
7 das Absperrventil
8 die Niederdruck-Wasservorlage
9 der Gasschlauch
10 der Sauerstoffschlauch
11 der Schweißbrenner
12 der Schweißstab
13 der Schweißtisch
14 der Schneidrost
15 der Schrottkasten
16 der Tischbelag, aus Schamottesteinen *m*
17 der Wasserkasten
18 die Schweißpaste
19 der Schweißbrenner, mit Schneidsatz *m* und Brennerführungswagen *m*
20 das Werkstück
21 die Sauerstoffflasche
22 die Acetylenflasche
23 der Flaschenwagen
24 die Schweißerbrille
25 der Schlackenhammer
26 die Drahtbürste
27 der Brenneranzünder
28 der Schweißbrenner
29 das Sauerstoffventil
30 der Sauerstoffanschluß
31 der Brenngasanschluß
32 das Brenngasventil
33 das Schweißmundstück
34 die Brennschneidemaschine
35 die Kreisführung
36 die Universalbrennschneidemaschine
37 der Steuerkopf
38 die Brennerdüse

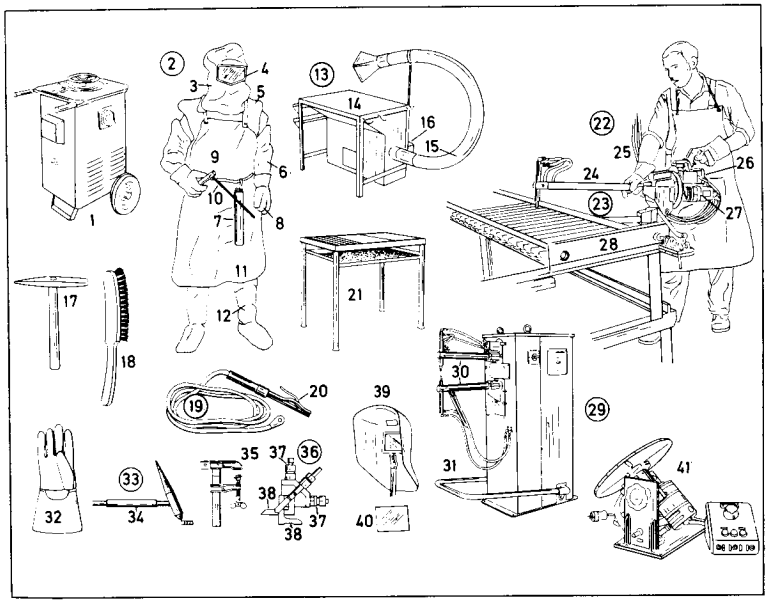

1 der Schweißtransformator (Schweißtrafo)
2 **der Elektroschweißer**
3 die Schweißerschutzhaube
4 das hochklappbare Schutzglas
5 der Schulterschutz
6 der Ärmelschutz
7 der Elektrodenköcher
8 der dreifingrige Schweißerhandschuh
9 der Elektrodenhalter
10 die Elektrode
11 die Lederschürze
12 der Schienbeinschutz
13 **der Absaugeschweißtisch**
14 die Absaugetischfläche
15 der Absaugeschwenkrüssel
16 der Abluftstutzen
17 der Schlackenhammer
18 die Stahldrahtbürste
19 das Schweißkabel
20 der Elektrodenhalter
21 der Schweißtisch
22 **die Punktschweißung**
23 die Punktschweißzange
24 der Elektrodenarm
25 die Stromzuführung (das Anschlußkabel)
26 der Elektrodenkraftzylinder
27 der Schweißtransformator
28 das Werkstück
29 die fußbetätigte Punktschweißmaschine
30 die Schweißarme *m*
31 der Fußbügel für den Elektrodenkraftaufbau
32 der fünffingrige Schweißerhandschuh
33 der Schutzgasschweißbrenner für die Schutzgasschweißung (Inertgasschweißung)
34 die Schutzgaszuführung
35 die Polzwinge (Werkstückklemme, Erdklemme, der Gegenkontakt)
36 die Kehlnahtmeßlehre
37 die Feinmeßschraube (Mikrometerschraube)
38 der Meßschenkel
39 das Schutzschild (Schweißschutzschild)
40 das Schweißhaubenglas
41 der Kleindrehtisch

[Herstellungsmaterial:
Stahl, Messing, Aluminium,
Kunststoff usw.; als Beispiel
wurde im folgenden Stahl gewählt]

1 das Winkeleisen
2 der Schenkel (Flansch)
3–7 Eisenträger (Baustahlträger) *m*
3 das T-Eisen
4 der Steg
5 der Flansch
6 das Doppel-T-Eisen
7 das U-Eisen
8 das Rundeisen
9 das Vierkanteisen
10 das Flacheisen
11 das Bandeisen
12 der Eisendraht
13–50 Schrauben *f*
13 die Sechskantschraube
14 der Kopf
15 der Schaft
16 das Gewinde
17 die Unterlegscheibe
18 die Sechskantmutter
19 der Splint
20 die Rundkuppe
21 die Schlüsselweite
22 die Stiftschraube
23 die Spitze
24 die Kronenmutter
25 das Splintloch
26 die Kreuzschlitzschraube, eine Blechschraube
27 die Innensechskantschraube
28 die Senkschraube
29 die Nase
30 die Gegenmutter (Kontermutter)
31 der Zapfen
32 die Bundschraube
33 der Schraubenbund
34 der Sprengring (Federring)
35 die Lochrundmutter, eine Stellmutter
36 die Zylinderkopfschraube, eine Schlitzschraube
37 der Kegelstift
38 der Schraubenschlitz
39 die Vierkantschraube
40 der Kerbstift, ein Zylinderstift *m*
41 die Hammerkopfschraube
42 die Flügelmutter
43 die Steinschraube
44 der Widerhaken
45 die Holzschraube
46 der Senkkopf
47 das Holzgewinde
48 der Gewindestift
49 der Stiftschlitz
50 die Kugelkuppe
51 der Nagel (Drahtstift)
52 der Kopf
53 der Schaft
54 die Spitze
55 der Dachpappenstift
56 die Nietung (Nietverbindung, Überlappung)
57–60 die Niete (der Niet)
57 der Setzkopf, ein Nietkopf *m*
58 der Nietenschaft
59 der Schließkopf
60 die Nietteilung

61 die Welle
62 die Fase
63 der Zapfen
64 der Hals
65 der Sitz
66 die Keilnut
67 der Kegelsitz (Konus)
68 das Gewinde
69 das Kugellager, ein Wälzlager *n*
70 die Stahlkugel
71 der Außenring
72 der Innenring
73 *u.* **74 die Nutkeile** *m*
73 der Einlegekeil (Federkeil, die Feder)
74 der Nasenkeil
75 *u.* **76 das Nadellager**
75 der Nadelkäfig
76 die Nadel
77 die Kronenmutter
78 der Splint
79 das Gehäuse
80 der Gehäusedeckel
81 der Druckschmiernippel
82–96 Zahnräder *n* (Verzahnungen *f*)
82 das Stufenrad
83 der Zahn
84 der Zahngrund
85 die Nut (Keilnut)
86 die Bohrung
87 das Pfeilstirnrad
88 die Speichen *f*
89 die Schrägverzahnung
90 der Zahnkranz
91 das Kegelrad
92 *u.* **93** die Spiralverzahnung
92 das Ritzel
93 das Tellerrad
94 das Planetengetriebe
95 die Innenverzahnung
96 die Außenverzahnung
97–107 Bremsdynamometer *n*
97 die Backenbremse
98 die Bremsscheibe
99 die Bremswelle
100 der Bremsklotz (die Bremsbacke)
101 die Zugstange
102 der Bremslüftmagnet
103 das Bremsgewicht
104 die Bandbremse
105 das Bremsband
106 der Bremsbelag
107 die Stellschraube, zur gleichmäßigen Lüftung

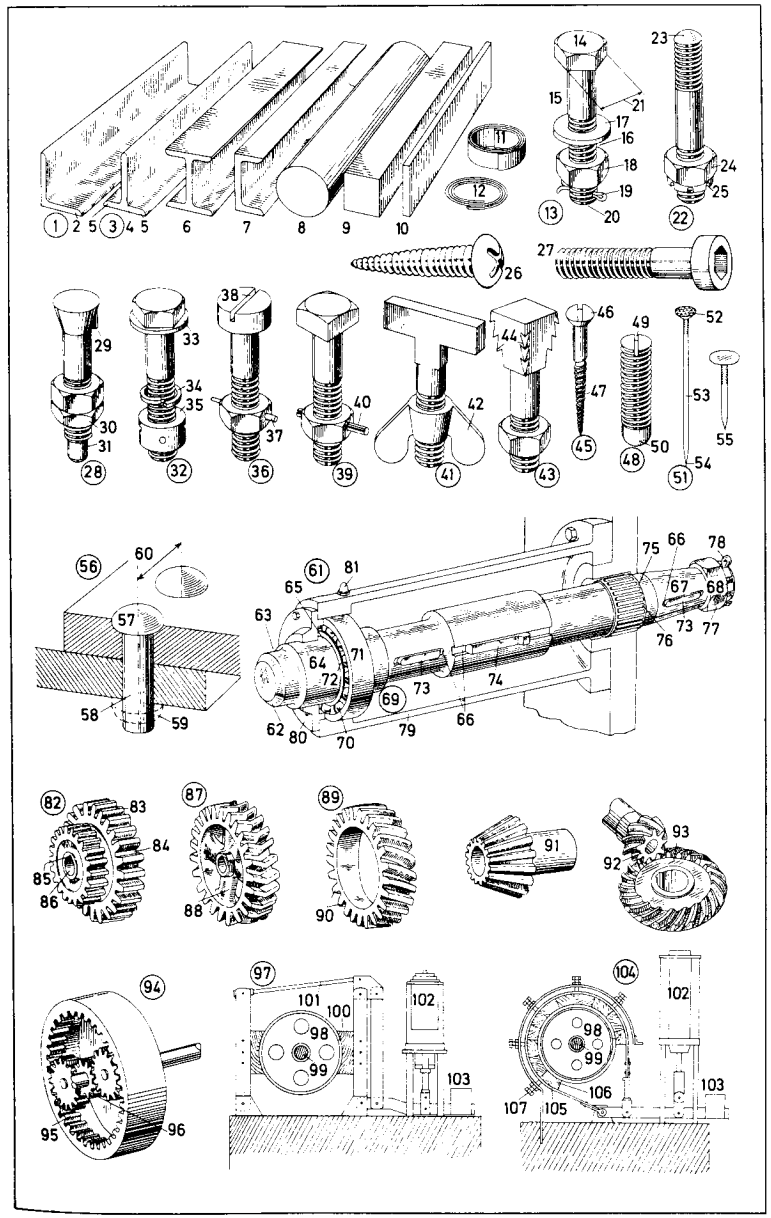

1–51 das Steinkohlenbergwerk (die Steinkohlengrube, Grube, Zeche)
1 das Fördergerüst
2 das Maschinenhaus
3 der Förderturm
4 das Schachtgebäude
5 die Aufbereitungsanlage
6 die Sägerei
7–11 die Kokerei
7 die Koksofenbatterie
8 der Füllwagen
9 der Kokskohlenturm
10 der Kokslöschturm
11 der Kokslöschwagen
12 der Gasometer
13 das Kraftwerk
14 der Wasserturm
15 der Kühlturm
16 der Grubenlüfter
17 der Materiallagerplatz
18 das Verwaltungsgebäude
19 die Bergehalde
20 das Klärwerk (die Kläranlage)
21–51 die Untertageanlagen (der Grubenbetrieb)
21 der Wetterschacht
22 der Wetterkanal
23 die Gestellförderung mit Förderkörben *m*
24 der Hauptschacht
25 die Gefäßförderanlage
26 der (*bergm.* das) Füllort
27 der Blindschacht
28 die Wendelrutsche (Wendelrutschenförderung)
29 die Flözstrecke
30 die Richtstrecke
31 der Querschlag
32 die Streckenvortriebsmaschine
33–37 Strebe *m*
33 der Hobelstreb in flacher Lagerung
34 der Schrämstreb in flacher Lagerung
35 der Abbauhammerstreb in steiler Lagerung
36 der Rammstreb in steiler Lagerung
37 der Alte Mann
38 die Wetterschleuse
39 die Personenfahrung mit Personenzug *m*
40 die Bandförderung
41 der Rohkohlenbunker
42 das Beschickungsband
43 der Materialtransport mit der Einschienenhängebahn
44 die Personenfahrung mit der Einschienenhängebahn
45 der Materialtransport mit Förderwagen *m*
46 die Wasserhaltung
47 der Schachtsumpf
48 das Deckgebirge
49 das Steinkohlengebirge
50 das Steinkohlenflöz
51 die Verwerfung

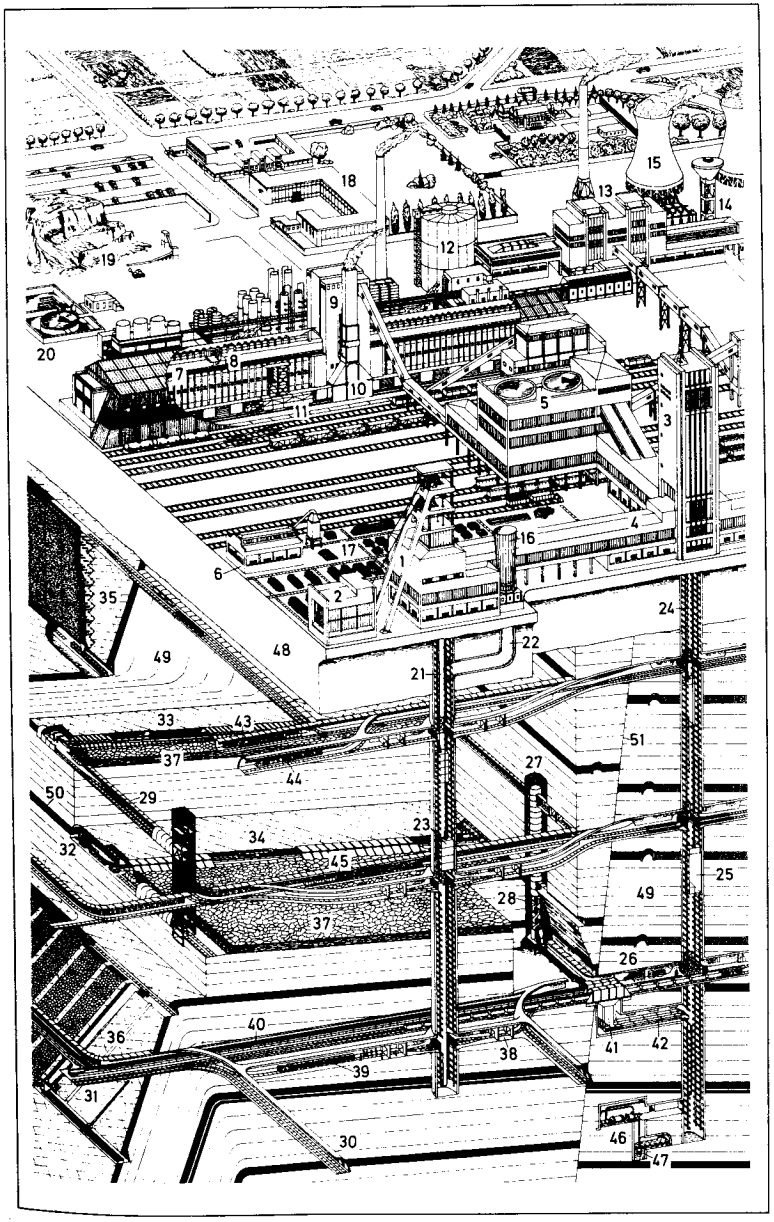

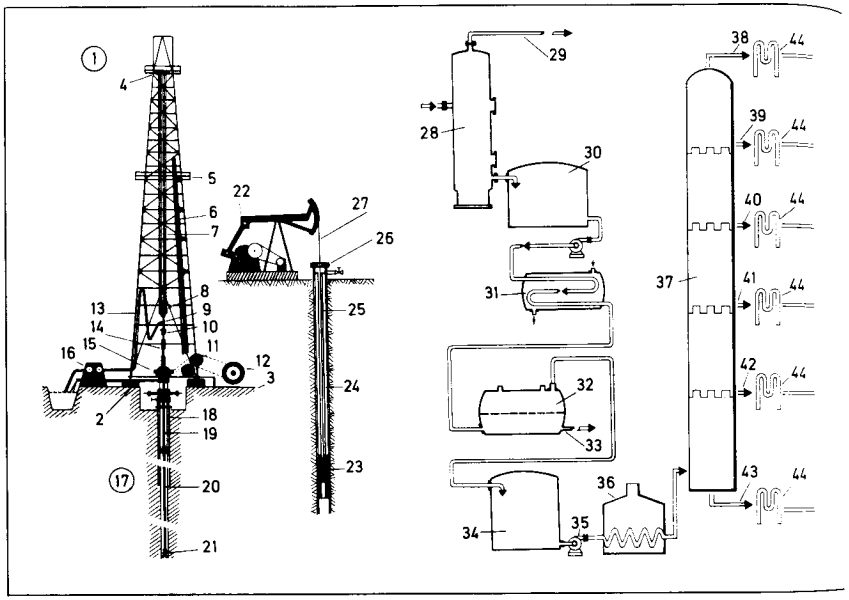

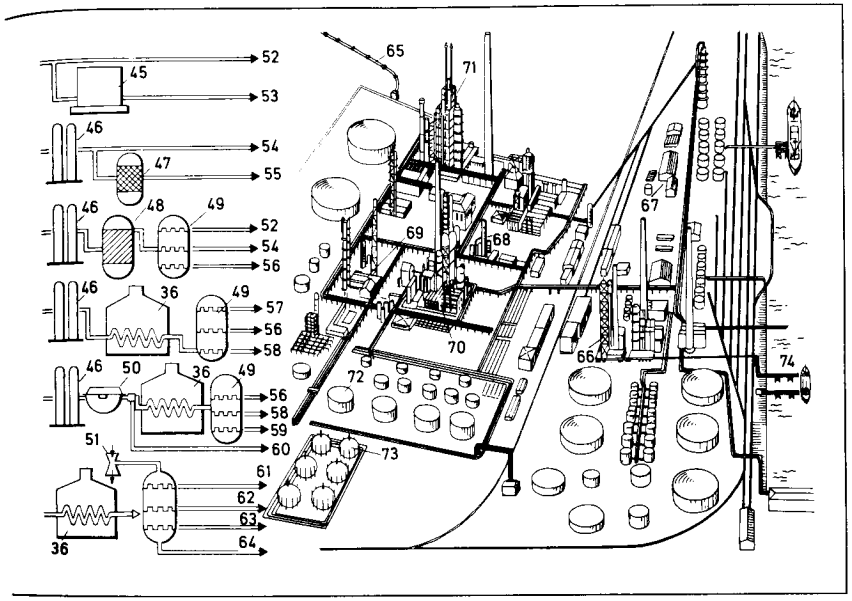

1–21 die Erdölbohrung
1 der Bohrturm
2 der Unterbau
3 die Arbeitsbühne
4 die Turmrollen *f*
5 die Gestängebühne, eine Zwischenbühne
6 die Bohrrohre *n*
7 das Bohrseil
8 der Flaschenzug
9 der Zughaken
10 der Spülkopf
11 das Hebewerk, eine Winde
12 die Antriebsmaschine
13 die Spülleitung
14 die Mitnehmerstange
15 der Drehtisch
16 die Spülpumpe
17 das Bohrloch
18 das Standrohr
19 das Bohrgestänge
20 die Verrohrung
21 der Bohrmeißel (Bohrer); *Arten:* Fischschwanzbohrer *m*, Rollenbohrer, Kernbohrgerät *n*

22–27 die Erdölgewinnung (Erdölförderung)
22 der Pumpenantriebsbock
23 die Tiefpumpe
24 die Steigrohre *n*
25 das Pumpgestänge
26 die Stopfbüchse
27 die Polierstange
28–35 die Rohölaufbereitung [Schema]
28 der Gasabscheider
29 die Gasleitung
30 der Naßöltank
31 der Vorwärmer
32 die Entwässerungs- und Entsalzungsanlage
33 die Salzwasserleitung
34 der Reinöltank
35 die Transportleitung für Reinöl *n* [zur Raffinerie oder zum Versand *m* mit Kesselwagen *m*, Tankschiff *n*, Pipeline *f*]

36–64 die Rohölverarbeitung (Erdölverarbeitung) [Schema]
36 der Ölerhitzer (Röhrenofen)
37 die Destillationskolonne (der Fraktionierturm) mit den Kolonnenböden *m*
38 die Topgase *n*
39 die Leichtbenzinfraktion
40 die Schwerbenzinfraktion
41 das Petroleum
42 die Gasölfraktion
43 der Rückstand
44 der Kühler
45 der Verdichter (Kompressor)
46 die Entschwefelungsanlage
47 die Reformieranlage
48 die katalytische Krackanlage
49 die Destillationskolonne
50 die Entparaffinierung
51 der Vakuumanschluß
52–64 Erdölerzeugnisse *n* (Erdölprodukte)
52 das Heizgas
53 das Flüssiggas
54 das Normalbenzin (Fahrbenzin)
55 das Superbenzin
56 der Dieseltreibstoff
57 das Flugbenzin
58 das leichte Heizöl
59 das schwere Heizöl
60 das Paraffin (Tankbodenwachs)
61 das Spindelöl
62 das Schmieröl
63 das Zylinderöl
64 das Bitumen
65–74 die Erdölraffinerie (Ölraffinerie)
65 die Pipeline (Erdölleitung)
66 die Destillationsanlagen *f*
67 die Schmierölraffinerie
68 die Entschwefelungsanlage
69 die Gastrennanlage
70 die katalytische Krackanlage
71 die katalytische Reformieranlage
72 der Lagertank
73 der Kugeltank
74 der Ölhafen

1–39 die Bohrinsel (Förderinsel)
1–37 die Bohrturmplattform
1 die Energieversorgungsanlage
2 die Abgasschornsteine *m* der Generatoranlage
3 der Drehkran
4 das Rohrlager
5 die Abgasrohre *n* der Turbinenanlage
6 das Materiallager
7 das Hubschrauberdeck
8 der Fahrstuhl
9 die Vorrichtung zur Trennung von Gas *n* und Öl *n*
10 die Probentrennvorrichtung
11 die Notfallabfackelanlage
12 der Bohrturm
13 der Dieselkraftstofftank
14 der Bürokomplex
15 die Zementvorrattanks *m*
16 der Trinkwassertank
17 der Vorratstank für Salzwasser *n*
18 die Tanks *m* für Hubschrauberkraftstoff *m*
19 die Rettungsboote *n*
20 der Fahrstuhlschacht
21 der Druckluftbehälter
22 die Pumpanlage
23 der Luftkompressor
24 die Klimaanlage
25 die Meerwasserentsalzungsanlage
26 die Filteranlage für Dieselkraftstoff *m*
27 das Gaskühlaggregat
28 das Steuerpult für die Trennvorrichtungen *f*
29 die Toiletten *f*
30 die Werkstatt
31 die Molchschleuse [der „Molch" dient zur Reinigung der Hauptölleitung]
32 der Kontrollraum
33 die Unterkünfte *f*
34 die Hochdruckzementierungspumpen *f*
35 das untere Deck
36 das mittlere Deck
37 das obere Deck
38 die Stützkonstruktion
39 der Meeresspiegel

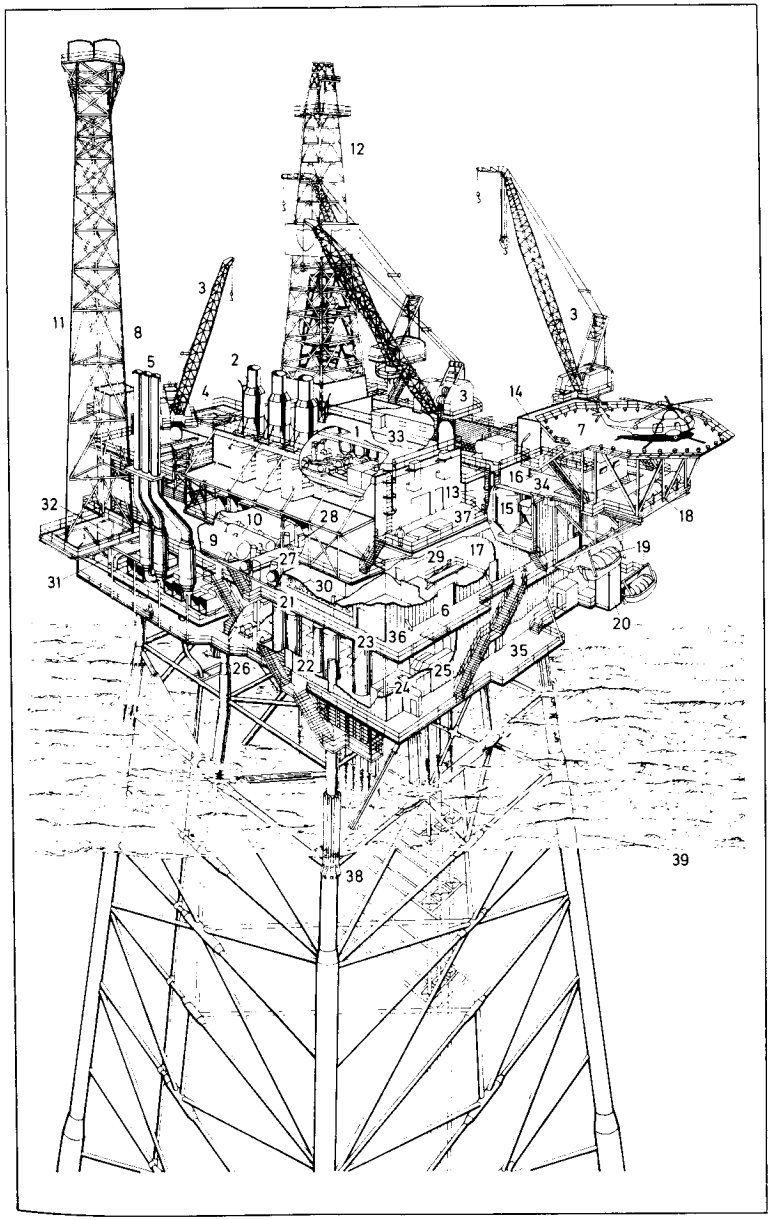

1–20 die Hochofenanlage
1 der Hochofen, ein Schachtofen *m*
2 der Schrägaufzug für Erz *n* und Zuschläge *m* oder Koks *m*
3 die Laufkatze
4 die Gichtbühne
5 der Trichterkübel
6 der Verschlußkegel (die Gichtglocke)
7 der Hochofenschacht
8 die Reduktionszone
9 der Schlackenabstich (Schlackenabfluß)
10 der Schlackenkübel
11 der Roheisenabstich (Roheisenabfluß)
12 die Roheisenpfanne
13 der Gichtgasabzug
14 der Staubfänger (Staubsack), eine Entstaubungsanlage
15 der Winderhitzer
16 der außenstehende Brennschacht
17 die Luftzuleitung
18 die Gasleitung
19 die Heizwindleitung
20 die Windform
21–69 das Stahlwerk
21–30 der Siemens-Martin-Ofen
21 die Roheisenpfanne
22 die Eingußrinne
23 der feststehende Ofen
24 der Ofenraum
25 die Beschickungsmaschine
26 die Schrottmulde
27 die Gasleitung
28 die Gasheizkammer
29 das Luftzufuhrrohr
30 die Luftheizkammer
31 die Stahlgießpfanne mit Stopfenverschluß *m*
32 die Kokille
33 der Stahlblock
34–44 die Masselgießmaschine
34 das Eingießende
35 die Eisenrinne
36 das Kokillenband
37 die Kokille
38 der Laufsteg
39 die Abfallvorrichtung
40 die Massel (das Roheisen)
41 der Laufkran
42 die Roheisenpfanne mit Obenentleerung *f*
43 der Gießpfannenschnabel
44 die Kippvorrichtung
45–50 der Sauerstoffaufblaskonverter (LD-Konverter, Linz-Donawitz-Konverter)
45 der Konverterhut
46 der Tragring
47 der Konverterboden
48 die feuerfeste Ausmauerung
49 die Sauerstofflanze
50 das Abstichloch
51–54 der Siemens-Elektro-Niederschachtofen
51 die Begichtung
52 die Elektroden *f* [kreisförmig angeordnet]
53 die Ringleitung zum Abziehen *n* der Ofengase *n*
54 der Abstich
55–69 der Thomaskonverter (die Thomasbirne)
55 die Füllstellung für flüssiges Roheisen *n*
56 die Füllstellung für Kalk *m*
57 die Blasstellung
58 die Ausgußstellung
59 die Kippvorrichtung
60 die Kranpfanne
61 der Hilfskranzug
62 der Kalkbunker
63 das Fallrohr
64 der Muldenwagen
65 die Schrottzufuhr
66 der Steuerstand
67 der Konverterkamin
68 das Blasluftzufuhrrohr
69 der Düsenboden

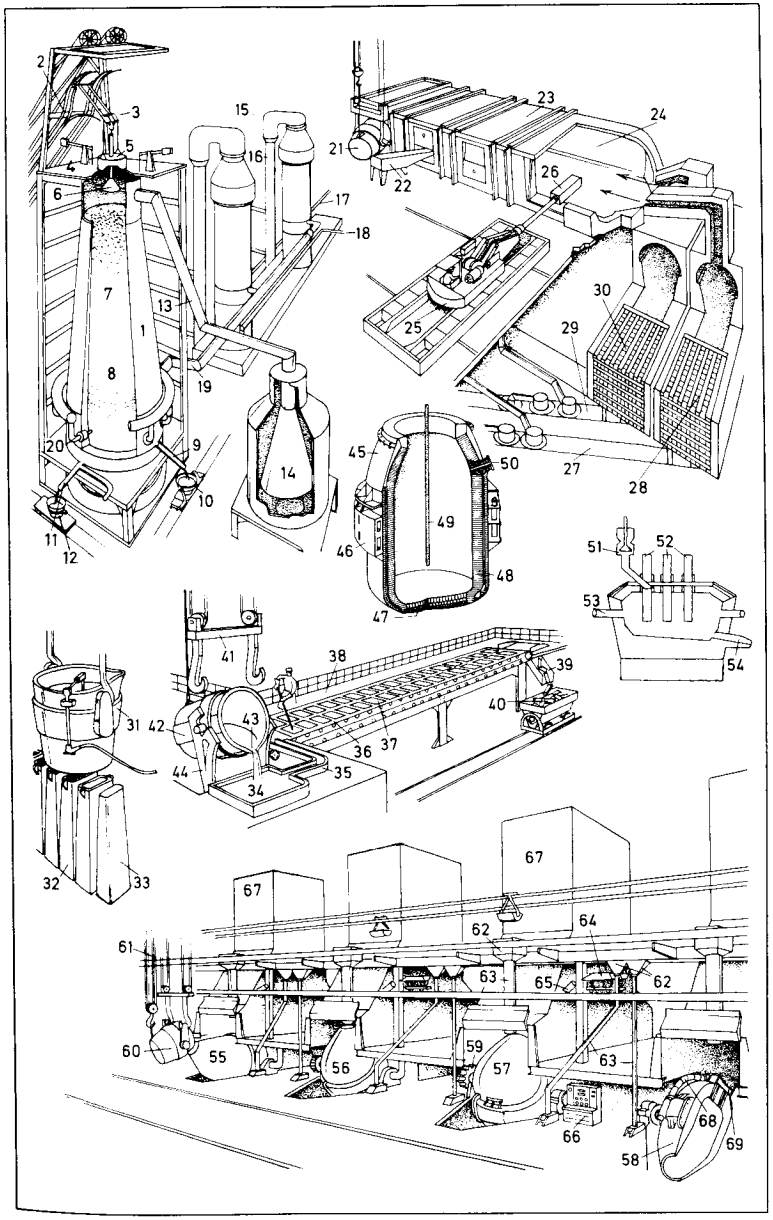

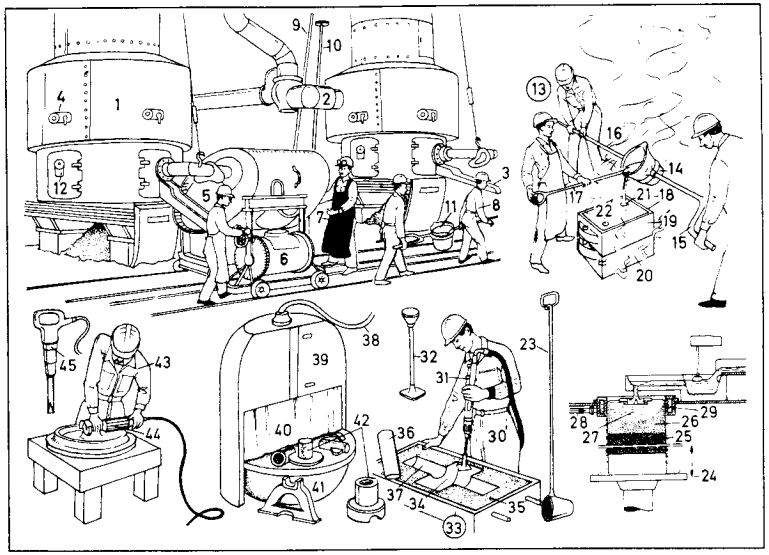

1–45 die Eisengießerei
1–12 der Schmelzbetrieb
1 der Kupolofen (Kuppelofen), ein Schmelzofen *m*
2 die Windleitung
3 die Abstichrinne
4 das Schauloch
5 der kippbare Vorherd
6 die fahrbare Trommelpfanne
7 der Schmelzer
8 der Gießer
9 die Abstichstange
10 die Stopfenstange
11 das flüssige Eisen
12 die Schlackenrinne
13 die Gießkolonne
14 die Tragpfanne
15 die Traggabel
16 der Tragstiel
17 der Krammstock
18 der geschlossene Formkasten
19 der Oberkasten
20 der Unterkasten
21 der Einguß
22 der Steigertrichter
23 die Handpfanne
24–29 der Strangguß (Senkrechtstrangguß)
24 der absenkbare Gießtisch
25 der erstarrende Metallblock
26 die feste Phase
27 die flüssige Phase
28 die Wasserkühlung
29 die Kokillenwand
30–37 die Formerei
30 der Former
31 der Preßluftstampfer
32 der Handstampfer
33 der geöffnete Formkasten
34 die Form (der Modellabdruck)
35 der Formsand
36 der Kern
37 die Kernmarke
38–45 die Putzerei
38 die Zuführung von Stahlkies *m* oder Sand *m*
39 das automatische Drehtischgebläse
40 der Streuschutz
41 der Drehtisch
42 das Gußstück
43 der Putzer
44 die Preßluftschleifmaschine
45 der Preßluftmeißel

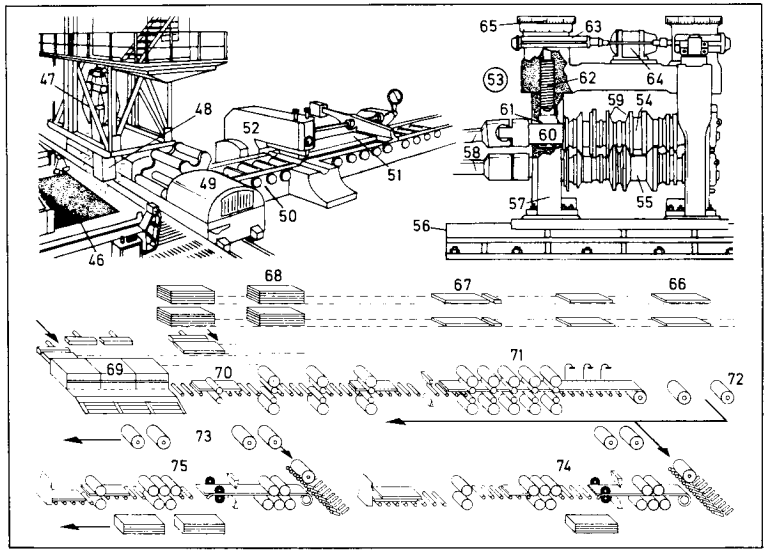

46–75 das Walzwerk
46 der Tiefofen
47 der Tiefofenkran, ein Zangenkran *m* (Stripperkran)
48 die Rohbramme (der gegossene Rohstahlblock)
49 der Blockkippwagen
50 die Blockstraße (der Rollgang)
51 das Walzgut (Walzstück)
52 die Blockschere
53 das Zweiwalzen-(Duo-)Gerüst
54 *u.* **55** der Walzensatz
54 die Oberwalze
55 die Unterwalze
56–60 das Walzgerüst
56 die Grundplatte
57 der Walzenständer
58 die Kuppelspindel
59 das Kaliber
60 das Walzenlager
61–65 die Anstellvorrichtung
61 das Einbaustück
62 die Druckschraube
63 das Getriebe
64 der Motor
65 die Anzeigevorrichtung mit Grob- und Feineinstellung *f*
66–75 die Walzenstraße zur Herstellung von Bandstahl *m* (schematisch)
66–68 die Halbzeugzurichtung
66 das Halbzeug
67 die Autogenschneideanlage
68 der Fertigstapel
69 die Stoßöfen *m*
70 die Vorstraße
71 die Fertigstraße
72 die Haspel
73 das Bundlager für den Verkauf
74 die 5-mm-Scherenstraße
75 die 10-mm-Scherenstraße

1 die Leit- und Zugspindeldrehmaschine (Drehbank)
2 der Spindelstock mit dem Schaltgetriebe
3 der Vorlegeschalthebel
4 der Hebel für Normal- und Steilgewinde
5 die Drehzahleinstellung
6 der Hebel für das Leitspindelwendegetriebe
7 der Wechselräderkasten
8 der Vorschubgetriebekasten (das Nortongetriebe, der Nortonkasten)
9 die Hebel *m* für die Vorschub- und Gewindesteigungen *f*
10 der Hebel für das Vorschubgetriebe
11 der Einschalthebel für Rechts- oder Linkslauf *m* der Hauptspindel
12 der Drehmaschinenfuß
13 das Handrad zur Längsschlittenbewegung
14 der Hebel für das Wendegetriebe der Vorschubeinrichtung
15 die Vorschubspindel
16 die Schloßplatte
17 der Längs- und Plangangshebel
18 die Fallschnecke zum Einschalten *n* der Vorschübe *m*
19 der Hebel für das Mutterschloß der Leitspindel
20 die Drehspindel (Arbeitspindel)
21 der Stahlhalter
22 der Oberschlitten (Längssupport)
23 der Querschlitten (Quersupport)
24 der Bettschlitten (Unterschlitten)
25 die Kühlmittelzuführung
26 die Reitstockspitze
27 die Pinole
28 der Pinolenfeststellknebel
29 der Reitstock
30 das Pinolenverstellrad
31 das Drehmaschinenbett
32 die Leitspindel
33 die Zugspindel
34 die Umschaltspindel für Rechts- und Linkslauf *m* und Ein- und Ausschalten *n*
35 das Vierbackenfutter
36 die Spannbacke
37 das Dreibackenfutter
38 die Revolverdrehmaschine
39 der Querschlitten (Quersupport)
40 der Revolverkopf
41 der Mehrfachmeißelhalter
42 der Längsschlitten (Längssupport)
43 das Handkreuz (Drehkreuz)
44 die Fangschale für Späne *m* und Kühlschmierstoffe *m*
45–53 Drehmeißel *m* (Drehstähle)
45 der Meißel (Klemmhalter) für Wendeschneidplatten *f*
46 die Wendeschneidplatte (Klemmplatte) aus Hartmetall *n* oder Oxidkeramik *f*
47 Formen *f* der oxidkeramischen Wendeplatten *f*
48 der Drehmeißel mit Hartmetallschneide *f*
49 der Meißelschaft
50 die aufgelötete Hartmetallplatte (Hartmetallschneide)
51 der Inneneckmeißel
52 der gebogene Drehmeißel
53 der Stechdrehmeißel (Abstechdrehmeißel, Einstechdrehmeißel)
54 das Drehherz
55 der Mitnehmer
56–72 Meßwerkzeuge *n*
56 der Grenzlehrdorn (Kaliberdorn)
57 das Sollmaß
58 das Ausschußmaß
59 die Grenzrachenlehre
60 die Gutseite
61 die Ausschußseite
62 die Feinmeßschraube (Mikrometerschraube)
63 die Meßskala
64 die Meßtrommel
65 der Meßbügel
66 die Meßspindel
67 der Meßschieber (die Schieblehre)
68 der Tiefenmeßfühler
69 die Noniusskala
70 die Außenmeßfühler
71 die Innenmeßfühler
72 der Tiefenmeßschieber (die Tiefenlehre)

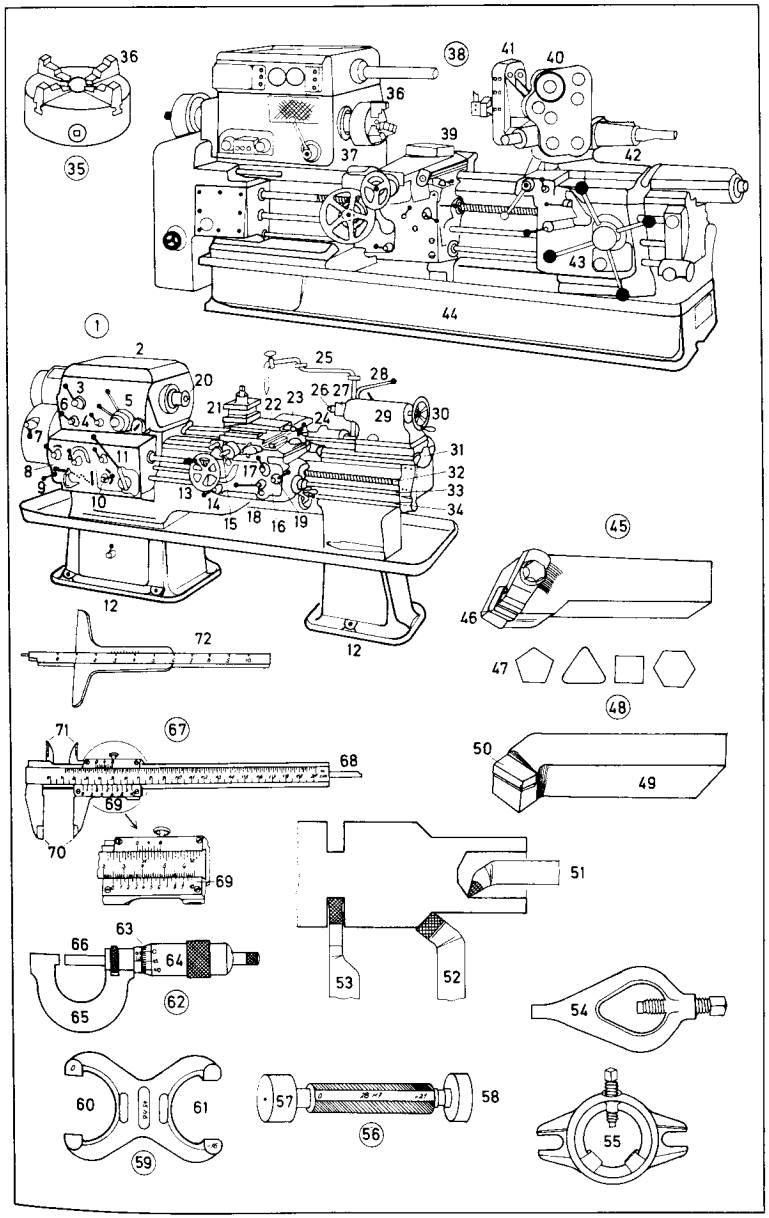

1 die Universalrundschleifmaschine
2 der Spindelstock
3 der Schleifsupport
4 die Schleifscheibe
5 der Reitstock
6 das Schleifmaschinenbett
7 der Schleifmaschinentisch
8 die Zweiständer-Langhobelmaschine
9 der Antriebsmotor, ein Gleichstrom-Regelmotor
10 der Ständer
11 der Hobeltisch
12 der Querbalken
13 der Werkzeugsupport
14 die Bügelsäge
15 die Einspannvorrichtung
16 das Sägeblatt
17 der Sägebügel
18 die Schwenk- oder Radialbohrmaschine
19 die Fußplatte
20 der Werkstückaufnahmetisch
21 der Ständer
22 der Hubmotor
23 die Bohrspindel
24 der Ausleger
25 das Waagerechtbohr- und -fräswerk (Tischbohrwerk)
26 der Spindelkasten
27 die Spindel
28 der Kreuztisch
29 das Bett
30 der Setzstock
31 der Bohrwerksständer
32 die Universalfräsmaschine
33 der Frästisch
34 der Tischvorschubantrieb
35 der Hebelschalter für die Spindeldrehzahl
36 der Schaltkasten
37 die Senkrechtfrässpindel
38 der Senkrechtantriebskopf
39 die Waagerechtfrässpindel
40 das vordere Lager zur Stabilisierung der Waagerechtspindel
41 das Bearbeitungszentrum, eine Rundtischmaschine
42 der Rundschalttisch
43 der Langlochfräser
44 der Maschinengewindebohrer
45 die Kurzhobelmaschine

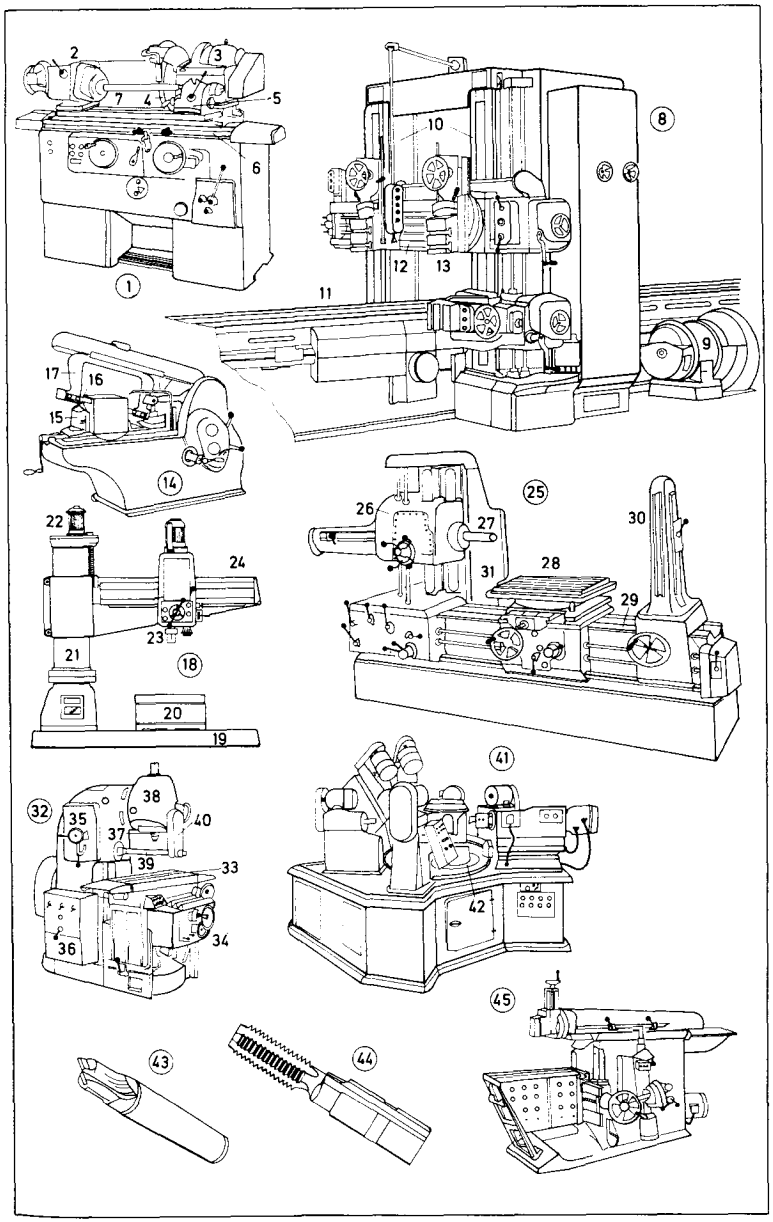

1 das Reißbrett
2 die Zeichenmaschine mit Geradführung *f*
3 der verstellbare Zeichenkopf
4 das Winkellineal
5 die Reißbrettverstellung
6 der Zeichentisch
7 der Zeichenwinkel (das Dreieck)
8 das gleichseitige Dreieck
9 die Handreißschiene
10 die Zeichnungsrolle
11 die graphische Darstellung (das Diagramm)
12 die Terminplantafel
13 der Papierständer
14 die Papierrolle
15 die Abschneidevorrichtung
16 die technische Zeichnung
17 die Vorderansicht
18 die Seitenansicht
19 die Draufsicht
20 die unbearbeitete Fläche
21 die geschruppte Fläche, eine bearbeitete Fläche
22 die feingeschlichtete Fläche
23 die sichtbare Kante
24 die unsichtbare Kante
25 die Maßlinie
26 der Maßpfeil
27 die Schnittverlaufsangabe
28 der Schnitt A–B
29 die schraffierte Fläche
30 die Mittellinie
31 das Schriftfeld
32 die Strichliste (die technischen Daten *pl*)
33 der Zeichenmaßstab
34 der Dreikantmaßstab
35 die Radierschablone
36 die Tuschepatrone
37 Ständer *m* für Tuschefüller *m*
38 der Arbeitssatz Tuschefüller *m*
39 der Feuchtigkeitsmesser
40 die Verschlußkappe mit Strichstärkenkennzeichnung
41 der Radierstift
42 der Radiergummi
43 das Radiermesser
44 die Radierklinge
45 der Minenklemmstift
46 die Graphitmine
47 der Radierpinsel (Glasfaserradierer)
48 die Glasfasern *f*
49 die Reißfeder
50 das Kreuzscharnier
51 die Teilscheibe
52 der Einsatzzirkel
53 die Geradführung
54 der Spitzeneinsatz (Nadeleinsatz)
55 der Bleinadeleinsatz
56 die Nadel
57 die Verlängerungsstange
58 der Reißfedereinsatz
59 der Fallnullenzirkel
60 die Fallstange
61 der Reißfedereinsatz
62 der Bleieinsatz
63 der Tuschebehälter
64 der Schnellverstellzirkel
65 das Federringscharnier
66 der federgelagerte Bogenfeintrieb
67 die gekröpfte Nadel
68 der Tuschefüllereinsatz
69 die Schriftschablone
70 die Kreisschablone
71 die Ellipsenschablone

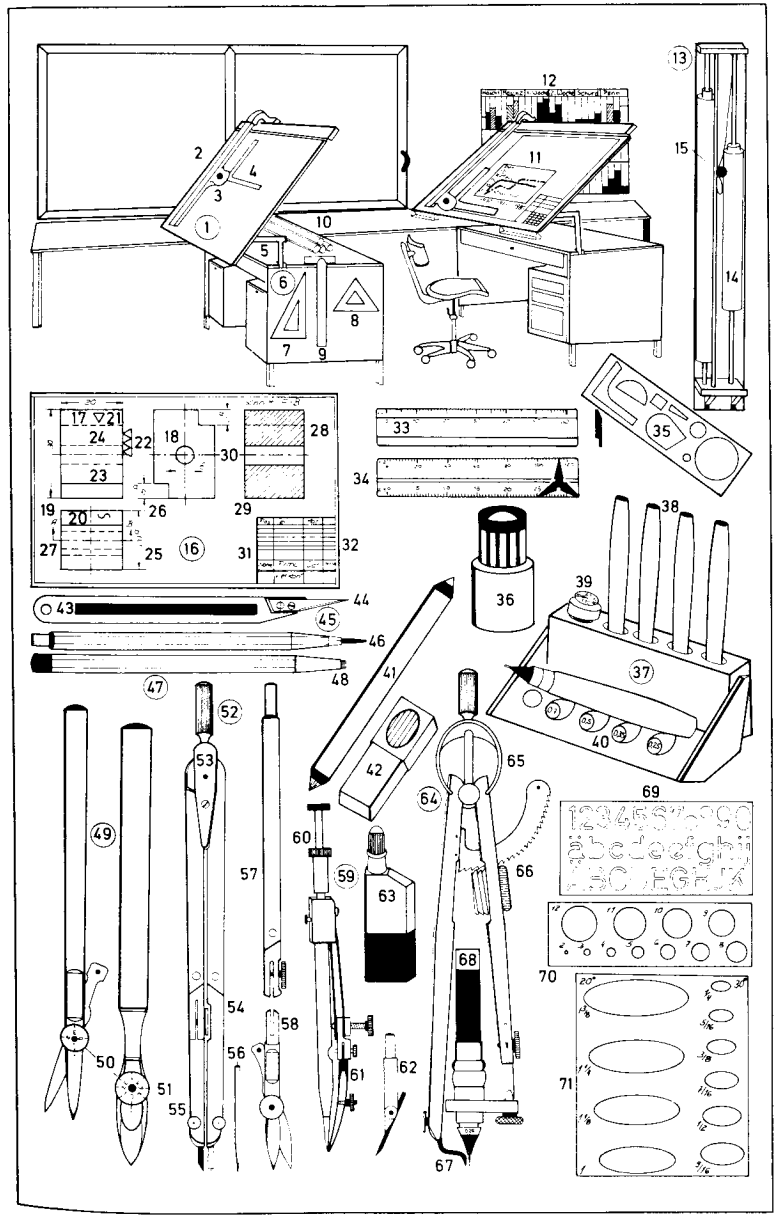

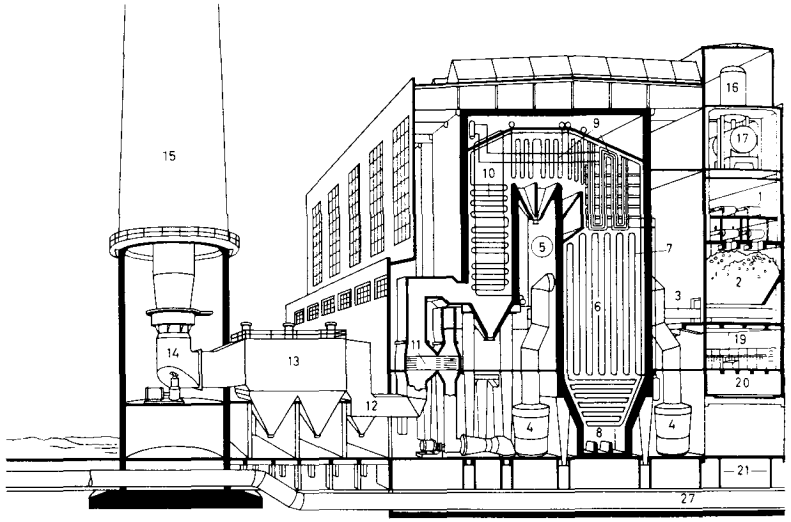

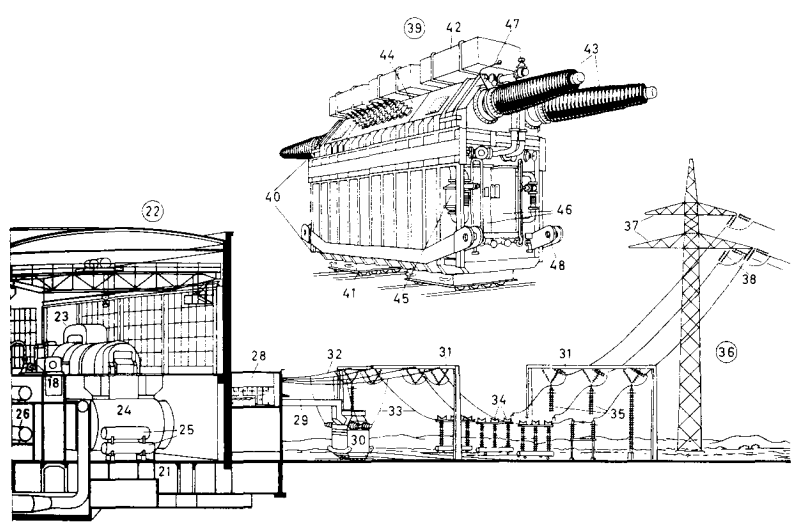

1–28 das Dampfkraftwerk, ein Elektrizitätswerk *n*
1–21 das Kesselhaus
1 das Kohlenförderband
2 der Kohlenbunker
3 das Kohlenabzugsband
4 die Kohlenmühle
5 der Dampfkessel, ein Röhrenkessel *m* (Strahlungskessel)
6 die Brennkammer
7 die Wasserrohre *n*
8 der Aschenabzug (Schlackenabzug)
9 der Überhitzer
10 der Wasservorwärmer
11 der Luftvorwärmer
12 der Gaskanal
13 der (das) Rauchgasfilter, ein Elektrofilter *m od. n*
14 das Saugzuggebläse
15 der Schornstein
16 der Entgaser
17 der Wasserbehälter
18 die Kesselspeisepumpe
19 die Schaltanlage
20 der Kabelboden
21 der Kabelkeller
22 das Maschinenhaus (Turbinenhaus)
23 die Dampfturbine, mit Generator *m*
24 der Oberflächenkondensator
25 der Niederdruckvorwärmer
26 der Hochdruckvorwärmer
27 die Kühlwasserleitung
28 die Schaltwarte
29–35 die Freiluftschaltanlage, eine Hochspannungsverteilungsanlage
29 die Stromschienen *f*
30 der Leistungstransformator, ein Wandertransformator *m*
31 das Abspannungsgerüst
32 das Hochspannungsleitungsseil
33 das Hochspannungsseil
34 der Druckluftschnellschalter (Leistungsschalter)
35 der Überspannungsableiter
36 der Freileitungsmast (Abspannungsmast), ein Gittermast *m*
37 der Querträger (die Traverse)
38 der Abspanniolator (die Abspannkette)
39 der Wandertransformator (Leistungstransformator, Transformator, Trafo, Umspanner)
40 der Transformator[en]kessel
41 das Fahrgestell
42 das Ölausdehnungsgefäß
43 die Oberspannungsdurchführung
44 die Unterspannungsdurchführungen *f*
45 die Ölumlaufpumpe
46 der Öl-Wasser-Kühler
47 das Funkenhorn
48 die Transportöse

1–8 die Schaltwarte
1–6 das Schaltpult
1 der Steuer- und Regelteil, für die Drehstromgeneratoren *m*
2 der Steuerschalter
3 der Leuchtmelder
4 die Anwahlsteuerplatte, zur Steuerung der Hochspannungsabzweige *f*
5 die Überwachungsorgane *n*, für die Steuerung der Schaltgeräte *n*
6 die Steuerelemente *n*
7 die Wartentafel, mit den Meßgeräten *n* der Rückmeldeanlage
8 das Blindschaltbild, zur Darstellung des Netzzustandes *m*
9–18 der Transformator
9 das Ölausdehnungsgefäß
10 die Entlüftung
11 der Ölstandsanzeiger
12 der Durchführungsisolator
13 der Umschalter, für Oberspannungsanzapfungen *f*
14 das Joch
15 die Primärwicklung (Oberspannungswicklung)
16 die Sekundärwicklung (Unterspannungswicklung)
17 der Kern (Schenkel)
18 die Anzapfungsverbindung
19 die Transformatorenschaltung
20 die Sternschaltung
21 die Dreieckschaltung (Deltaschaltung)
22 der Sternpunkt (Nullpunkt)
23–30 die Dampfturbine, eine Dampfturbogruppe
23 der Hochdruckzylinder
24 der Mitteldruckzylinder
25 der Niederdruckzylinder
26 der Drehstromgenerator (Generator)
27 der Wasserstoffkühler
28 die Dampfüberströmleitung
29 das Düsenventil
30 der Turbinenüberwachungsschrank mit den Meßinstrumenten *n*
31 der Spannungsregler
32 die Synchronisiereinrichtung
33 der Kabelendverschluß
34 der Leiter
35 der Durchführungsisolator
36 die Wickelkeule
37 das Gehäuse
38 die Füllmasse
39 der Bleimantel
40 der Einführungsstutzen
41 das Kabel
42 das Hochspannungskabel, für Dreiphasenstrom *m*
43 der Stromleiter
44 das Metallpapier
45 der Beilauf
46 das Nesselband
47 der Bleimantel
48 das Asphaltpapier
49 die Juteumhüllung
50 die Stahlband- oder Stahldrahtarmierung
51–62 der Druckluftschnellschalter, ein Leistungsschalter *m*
51 der Druckluftbehälter
52 das Steuerventil
53 der Druckluftanschluß
54 der Hohlstützisolator, ein Kappenisolator *m*
55 die Schaltkammer (Löschkammer)
56 der Widerstand
57 die Hilfskontakte *m*
58 der Stromwandler
59 der Spannungswandler
60 der Klemmenkasten
61 das Funkenhorn
62 die Funkenstrecke

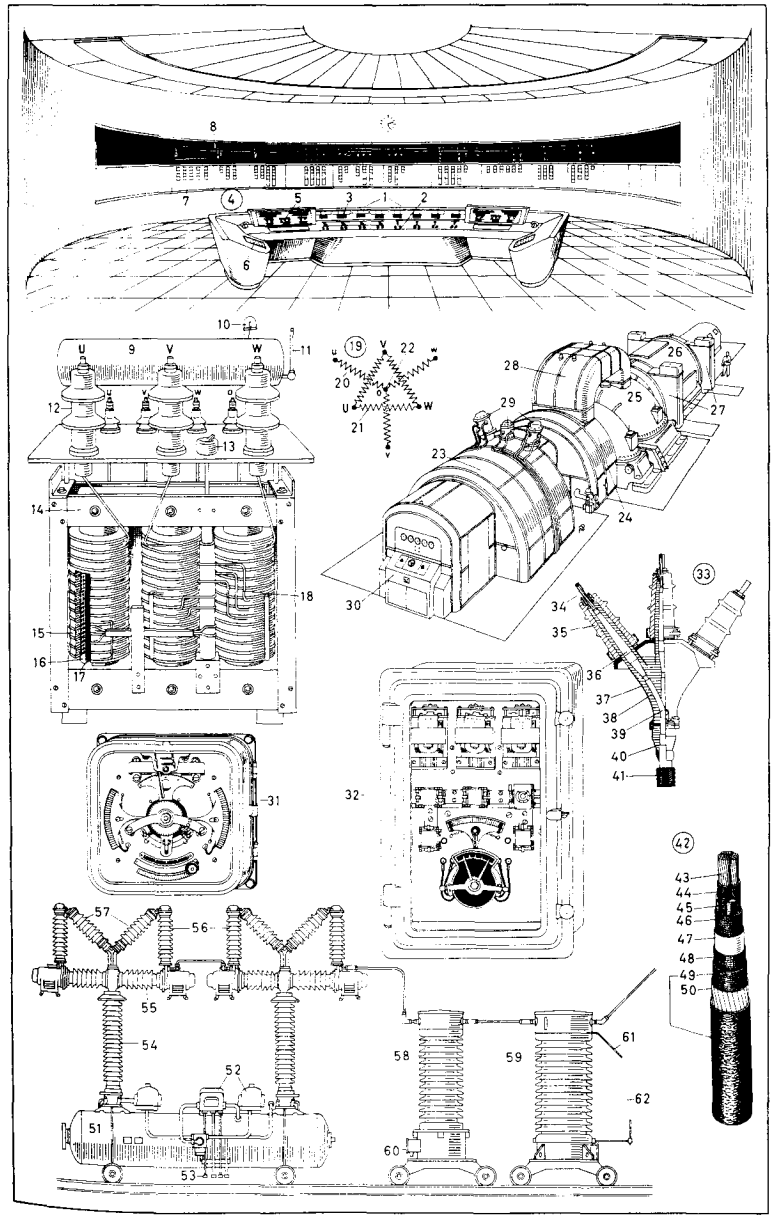

1 der Brutreaktor (schnelle Brüter) [Schema]
2 der Primärkreislauf (primäre Natriumkreislauf)
3 der Reaktor
4 die Brennelementstäbe *m* (der Kernbrennstoff)
5 die Primärkreisumwälzpumpe
6 der Wärmetauscher
7 der Sekundärkreislauf (sekundäre Natriumkreislauf)
8 die Sekundärkreisumwälzpumpe
9 der Dampferzeuger
10 der Tertiärkreislauf (Kühlwasserkreislauf)
11 die Dampfleitung
12 die Speisewasserleitung
13 die Speisewasserpumpe
14 die Dampfturbine
15 der Generator
16 die Netzeinspeisung
17 der Kondensator
18 das Kühlwasser
19 der Kernreaktor, ein Druckwasserreaktor *m*; (das Kernkraftwerk, *ugs.* Atomkraftwerk)
20 die Betonhülle (das Reaktorgebäude)
21 der Sicherheitsbehälter aus Stahl *m* mit Absaugluftspalt *m*
22 der Reaktordruckbehälter
23 der Steuerantrieb des Reaktors
24 die Absorberstäbe *m* (Steuerstäbe)
25 die Hauptkühlmittelpumpe
26 der Dampferzeuger
27 die Lademaschine für die Brennelemente *n*
28 das Lagerbecken für die Brennelemente *n*
29 die Reaktorkühlmittelleitung
30 die Speisewasserleitung
31 die Frischdampfleitung
32 die Personenschleuse
33 der Turbinensatz
34 der Drehstromgenerator
35 der Kondensator
36 das Nebenanlagengebäude
37 der Abluftkamin
38 der Rundlaufkran
39 der Kühlturm, ein Trockenkühlturm *m*
40 das Druckwasserprinzip [Schema]
41 der Reaktor
42 der Primärkreislauf
43 die Umwälzpumpe
44 der Wärmetauscher (Dampferzeuger)
45 der Sekundärkreislauf (Speisewasser-Dampf-Kreislauf)
46 die Dampfturbine
47 der Generator
48 das Kühlsystem
49 das Siedewasserprinzip [Schema]
50 der Reaktor
51 der Dampf-Kondensat-Kreislauf
52 die Dampfturbine
53 der Generator
54 die Umwälzpumpe
55 das Kühlwassersystem (die Kühlung mit Flußwasser *n*)
56 die Atommüllagerung im Salzbergwerk *n*
57–68 die geologischen Verhältnisse *n* des als Lagerstätte *f* für radioaktive Abfälle *m* (Atommüll) eingerichteten aufgelassenen Salzbergwerks *n*
57 der Untere Keuper
58 der Obere Muschelkalk
59 der Mittlere Muschelkalk
60 der Untere Muschelkalk
61 die verstürzte Buntsandsteinscholle
62 die Auslaugungsrückstände *m* des Zechsteins *m*
63 das Aller-Steinsalz
64 das Leine-Steinsalz
65 das Staßfurt-Flöz (Kalisalzflöz)
66 das Staßfurt-Steinsalz
67 der Grenzanhydrit
68 der Zechsteinletten
69 der Schacht
70 die Übertagebauten *m*
71 die Einlagerungskammer
72 die Einlagerung mittelaktiver Abfälle *m* im Salzbergwerk *n*
73 die 511-m-Sohle
74 die Strahlenschutzmauer
75 das Bleiglasfenster
76 die Lagerkammer
77 das Rollreifenfaß mit radioaktivem Abfall *m*
78 die Fernsehkamera
79 die Beschickungskammer
80 das Steuerpult
81 die Abluftanlage
82 der Abschirmbehälter
83 die 490-m-Sohle

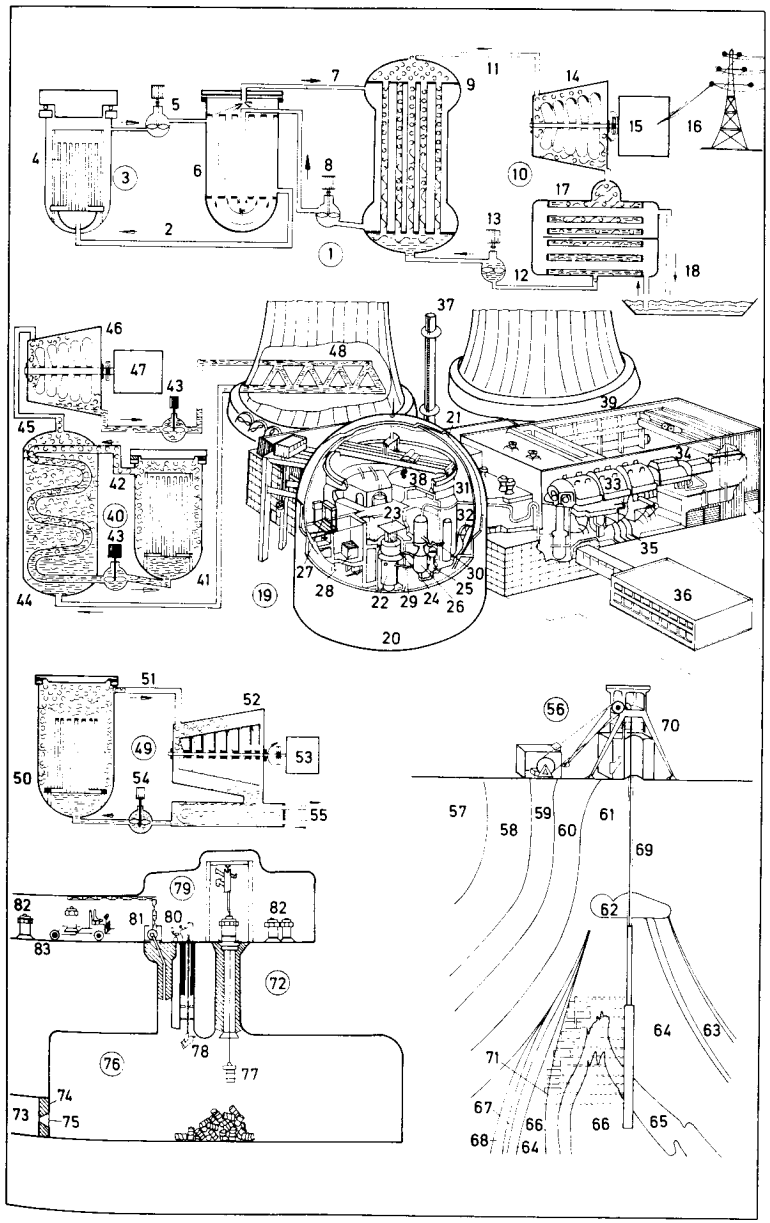

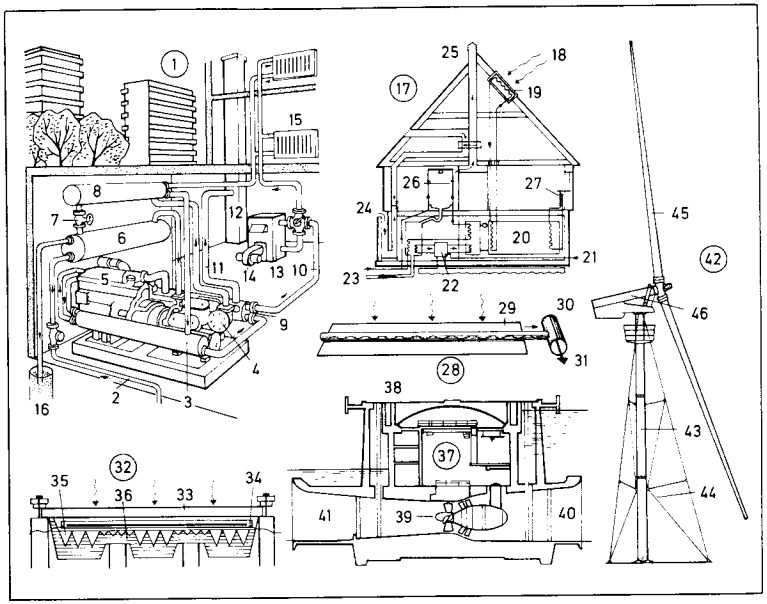

1 das Wärmepumpensystem
2 der Grundwasserzufluß
3 der Kühlwasser-Wärmetauscher
4 der Kompressor
5 der Erdgas- oder Dieselmotor
6 der Verdampfer
7 das Reduzierventil
8 der Kondensator
9 der Abgaswärmetauscher
10 der Vorlauf
11 die Abluftleitung
12 der Kamin
13 der Heizkessel
14 das Gebläse
15 der Heizkörper (Radiator)
16 der Sickerschacht
17–36 die Sonnenenergienutzung
17 das mit Sonnenenergie *f* beheizte Haus
18 die Sonneneinstrahlung
19 der Kollektor
20 der Wärmespeicher
21 die Stromzufuhr
22 die Wärmepumpe
23 die Abwasserleitung
24 der Luftzutritt
25 der Abluftkamin
26 die Heißwasserversorgung
27 die Radiatorheizung
28 das Sonnenkraftwerkselement
29 der Schwarzkollektor (mit Asphalt *m* beschichtetes Aluminiumblech)
30 das Stahlrohr
31 das Wärmetransportmittel
32 der Sonnenziegel
33 die Glasabdeckung
34 die Solarzelle
35 die Luftkanäle *m*
36 die Isolierung
37 das Gezeitenkraftwerk [Schnitt]
38 der Staudamm
39 die doppeltwirkende Turbine
40 der seeseitige Turbineneinlauf
41 der speicherseitige Turbineneinlauf
42 das Windkraftwerk
43 der Rohrturm
44 die Drahtseilabspannung
45 der Rotor
46 der Generator und der Richtungsstellmotor

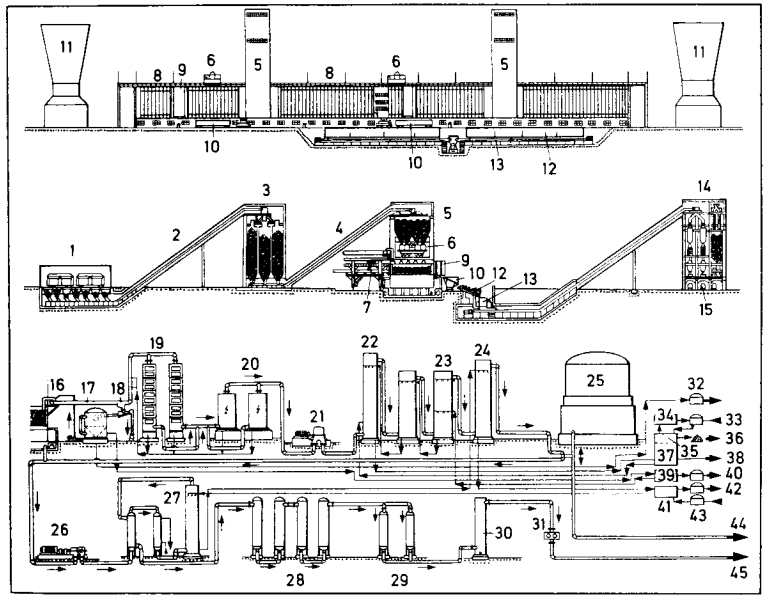

1–15 die Kokerei
1 die Kokskohlenentladung
2 der Gurtförderer
3 der Kokskohlenkomponentenbunker
4 der Kohlenturmgurtförderer
5 der Kohlenturm
6 der Füllwagen
7 die Koksausdrückmaschine
8 die Koksofenbatterie
9 der Kokskuchenführungswagen
10 der Löschwagen, mit Löschlok *f*
11 der Löschturm
12 die Koksrampe
13 das Koksrampenband
14 die Grob- und Feinkokssieberei
15 die Koksverladung
16–45 die Kokereigasbehandlung
16 der Gasaustritt aus den Koksöfen *m*
17 die Gassammelleitung (Vorlage)
18 die Dickteerabscheidung
19 der Gaskühler
20 der (das) Elektrofilter
21 der Gassauger
22 der Schwefelwasserstoffwascher
23 der Ammoniakwascher *m*
24 der Benzolwascher
25 der Gassammelbehälter
26 der Gaskompressor
27 die Entbenzolung mit Kühler *m* und Wärmetauscher *m*
28 die Druckgasentschwefelung
29 die Gaskühlung
30 die Gastrocknung
31 der Gaszähler
32 der Rohteerbehälter
33 die Schwefelsäurezufuhr
34 die Schwefelsäureerzeugung
35 die Ammoniumsulfatherstellung
36 das Ammoniumsulfat
37 die Regenerieranlage zum Regenerieren *n* der Waschmedien *n*
38 die Abwasserabfuhr
39 die Entphenolung des Gaswassers *n*
40 der Rohphenolbehälter
41 die Rohbenzolerzeugung
42 der Rohbenzoltank
43 der Waschöltank
44 die Niederdruckgasleitung
45 die Hochdruckgasleitung

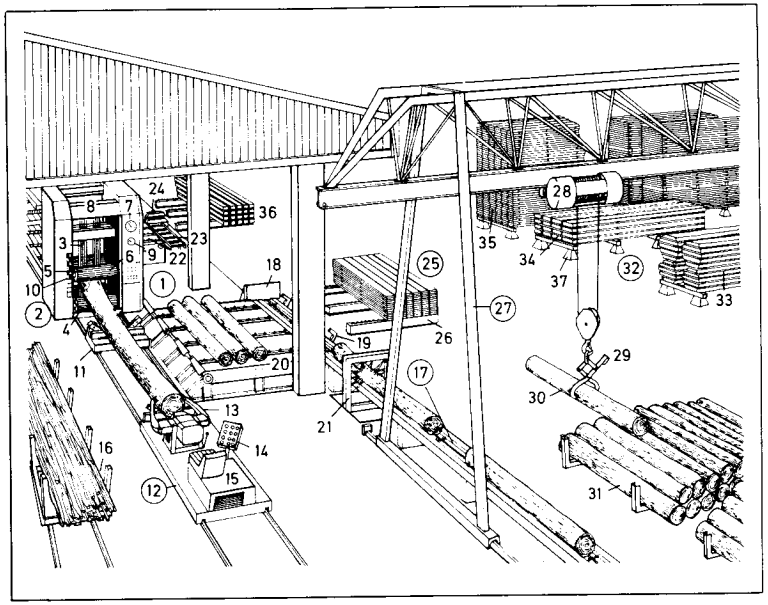

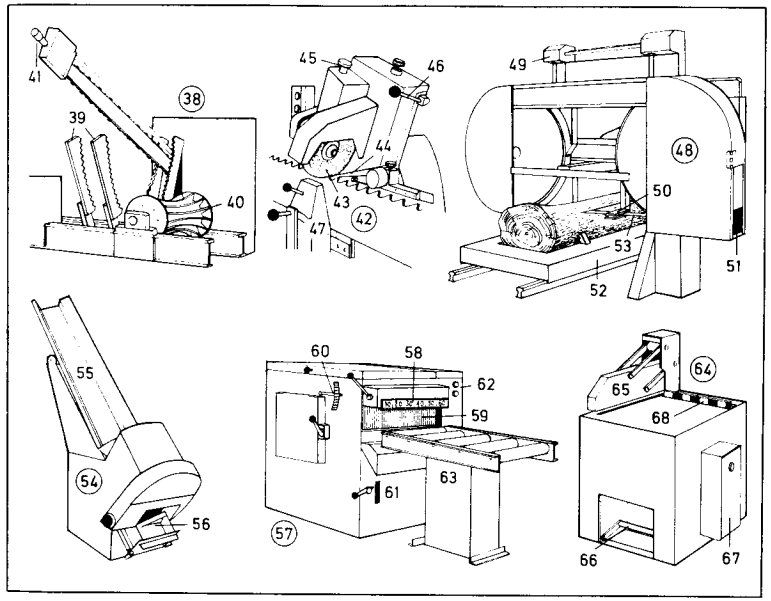

1 das Sägewerk, die Sägehalle
2 das Vollgatter
3 die Sägeblätter *n*
4 die Einzugswalze
5 die Kletterwalze
6 die Riffelung
7 das Öldruckmanometer
8 der Gatterrahmen
9 der Vorschubanzeiger
10 die Skala für die Durchlaßhöhe
11 der Hilfswagen
12 der Spannwagen
13 die Spannzange
14 die Fernbedienung
15 der Antrieb für den Spannwagen
16 der Wagen für die Spreißel *m*
17 der Blockzug (Spitzenblockzug)
18 die Anschlagplatte
19 die Blockauswerfer *m*
20 der Querförderer
21 die Waschanlage
22 der Kettenquerförderer für Schnittware *f*
23 der Rollentisch
24 die Untertischkappsäge
25 die Vorstapelung
26 die Rollenböcke *m*
27 der Portalkran
28 der Kranmotor
29 der Schwedengreifer
30 das Rundholz
31 das Rundholzpolter (Sortierpolter)
32 der Schnittholzplatz
33 die Blockware
34 die Dielen *f*
35 die Bretter *n*
36 die Kanthölzer *n*
37 der Stapelstein
38 die automatische Kettenablängsäge
39 die Stammholzhalter *m*
40 die Vorschubwalze
41 die Kettenspannvorrichtung
42 die automatische Sägenschärfmaschine
43 die Schleifscheibe
44 die Vorschubklinke
45 die Tiefeneinstellung für die Schärfscheibe
46 der Ausheber für den Schärfkopf
47 die Haltevorrichtung für das Sägeblatt
48 die horizontale Blockbandsäge
49 die Höheneinstellung
50 der Spanabstreifer
51 die Späneabsaugung
52 der Transportschlitten
53 das Bandsägeblatt
54 die automatische Brennholzsäge
55 der Einwurfschacht
56 die Auswurföffnung
57 die Doppelbesäumsäge
58 die Breitenskala
59 die Rückschlagsicherung (Lamellen *f*)
60 die Höhenskala
61 die Vorschubskala
62 die Kontrollampen *f*
63 der Aufgabetisch
64 die Untertischkappsäge
65 der automatische Niederhalter (mit Schutzhaube *f*)
66 der Fußschalter
67 die Schaltanlage
68 der Längenanschlag

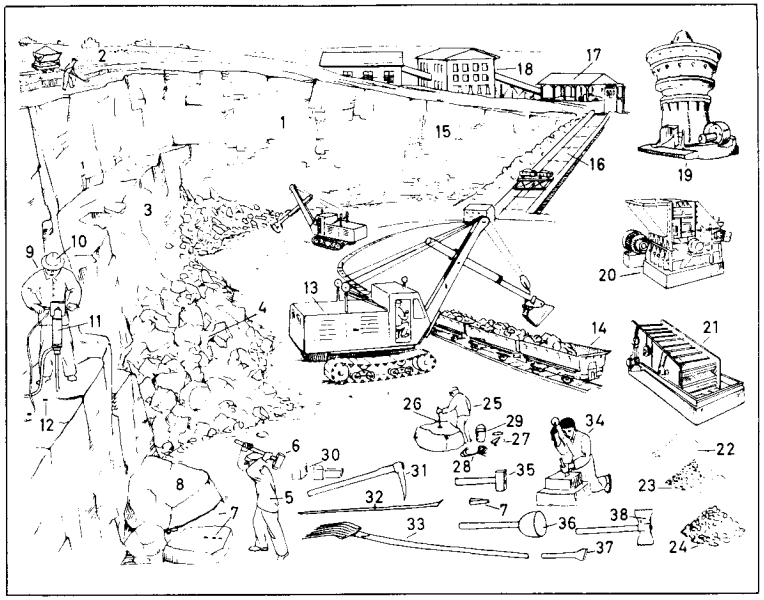

1 der Steinbruch, ein Tagebau *m* (Abraumbau)
2 der Abraum
3 das anstehende Gestein
4 das Haufwerk (gelöste Gestein)
5 der Brecher, ein Steinbrucharbeiter *m*
6 der Keilhammer
7 der Keil
8 der Felsblock
9 der Bohrer
10 der Schutzhelm
11 der Bohrhammer (Gesteinsbohrer)
12 das Bohrloch
13 der Universalbagger
14 die Großraumlore
15 die Felswand
16 der Schrägaufzug
17 der Vorbrecher
18 das Schotterwerk
19 der Grobkreiselbrecher; *ähnl.:* Feinkreiselbrecher (Kreiselbrecher)
20 der Backenbrecher
21 das Vibrationssieb
22 das Steinmehl
23 der Splitt
24 der Schotter
25 der Sprengmeister (Schießmeister)
26 der Meßstab
27 die Sprengpatrone
28 die Zündschnur
29 der Füllsandeimer
30 der Quaderstein
31 die Spitzhacke
32 die Brechstange
33 die Steingabel
34 der Steinmetz
35–38 Steinmetzwerkzeug *n*
35 der Fäustel
36 der Klöpfel
37 das Scharriereisen (Breiteisen)
38 das schwere Flächeneisen

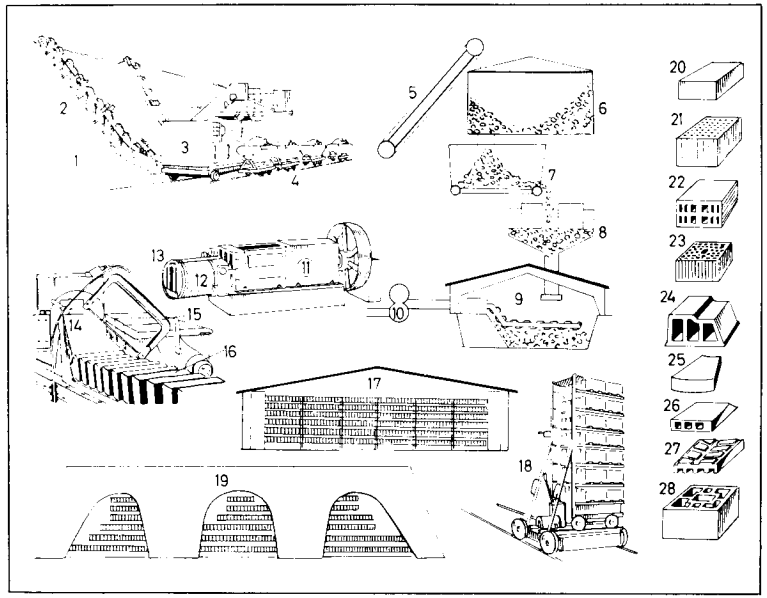

1 die Lehmgrube
2 der Lehm, ein unreiner Ton *m* (Rohton)
3 der Abraumbagger, ein Großbagger *m*
4 die Feldbahn, eine Schmalspurbahn
5 der Schrägaufzug
6 das Maukhaus
7 der Kastenbeschicker (Beschicker)
8 der Kollergang (Mahlgang)
9 das Walzwerk
10 der Doppelwellenmischer (Mischer)
11 die Strangpresse (Ziegelpresse)
12 die Vakuumkammer
13 das Mundstück
14 der Tonstrang
15 der Abschneider (Ziegelschneider)
16 der ungebrannte Ziegel (Rohling)
17 die Trockenkammer
18 der Hubstapler (Absetzwagen)
19 der Ringofen (Ziegelofen)
20 der Vollziegel (Ziegelstein, Backstein, Mauerstein)
21 *u.* **22** die Lochziegel *m*
21 der Hochlochziegel
22 der Langlochziegel
23 der Gitterziegel
24 der Deckenziegel
25 der Schornsteinziegel (Radialziegel)
26 die Tonhohlplatte (der Hourdi, Hourdis, Hourdisstein)
27 die Stallvollplatte
28 der Kaminformstein

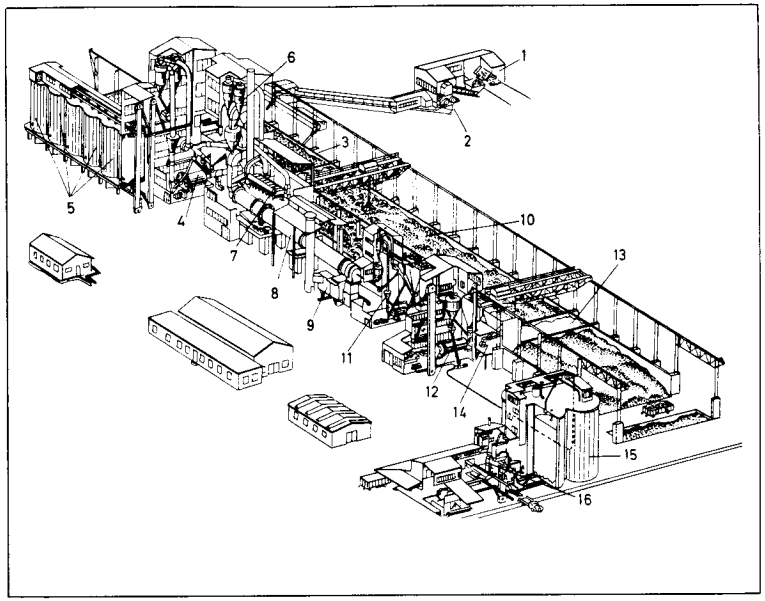

1 die Rohstoffe *m* (Kalkstein *m*, Ton *m* u. Kalksteinmergel *m*)
2 der Hammerbrecher
3 das Rohmateriallager
4 die Rohmühle zur Mahlung und gleichzeitigen Trocknung der Rohstoffe *m* unter Verwendung *f* der Wärmetauscherabgase *n*
5 die Rohmehlsilos *m od. n* (Homogenisiersilos)
6 die Wärmetauscheranlage (der Zyklonwärmetauscher)
7 die Entstaubungsanlage (ein Elektrofilter *m od. n*) für die Wärmetauscherabgase *n* aus der Rohmühle
8 der Drehrohrofen
9 der Klinkerkühler
10 das Klinkerlager
11 das Primärluftgebläse
12 die Zementmahlanlage
13 das Gipslager
14 die Gipszerkleinerungsmaschine
15 der (das) Zementsilo
16 die Zementpackmaschinen *f* für Papierventilsäcke *m*

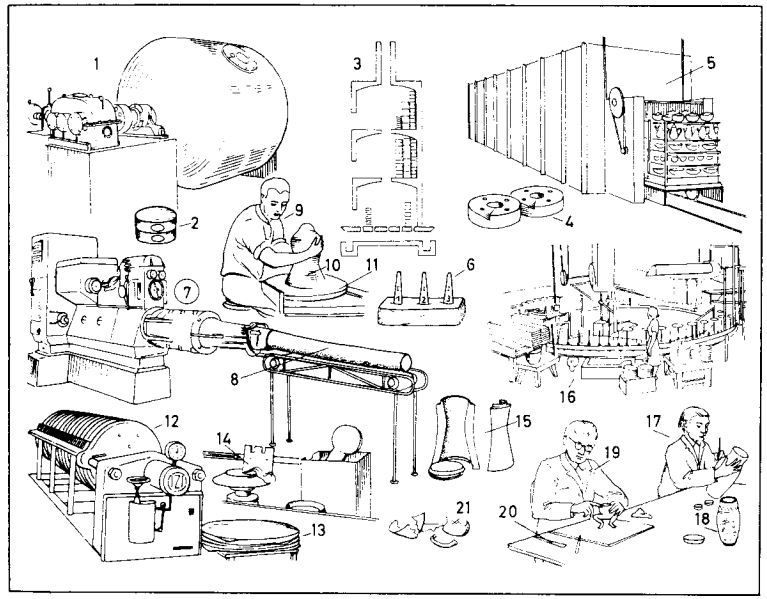

1 die Trommelmühle (Massemühle, Kugelmühle), zur Naßaufbereitung des Rohstoffgemenges *n*
2 die Probekapsel, mit Öffnung *f* zur Beobachtung des Brennvorgangs *m*
3 der Rundofen [Schema]
4 die Brennform
5 der Tunnelofen
6 der Segerkegel, zum Messen *n* hoher Hitzegrade *m*
7 die Vakuumpresse, eine Strangpresse
8 der Massestrang
9 der Dreher, beim Drehen *n* eines Formlings *m*
10 der Hubel
11 die Drehscheibe; *ähnl.:* die Töpferscheibe
12 die Filterpresse
13 der Massekuchen
14 das Drehen, mit der Drehschablone
15 die Gießform, zum Schlickerguß *m*
16 die Rundtischglasiermaschine
17 der Porzellanmaler
18 die handgemalte Vase
19 der Bossierer (Retuscheur)
20 das Bossierholz (Modellierholz, der Bossiergriffel)
21 der Porzellanscherben *f* (Scherben)

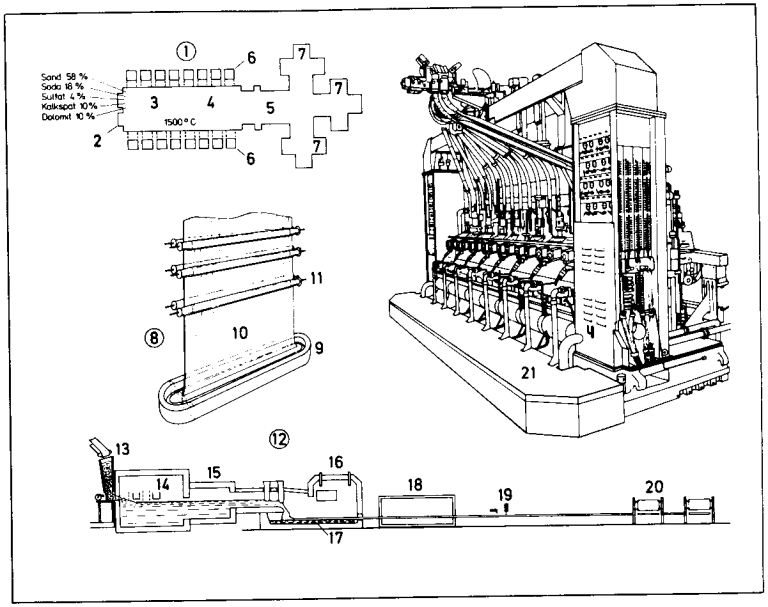

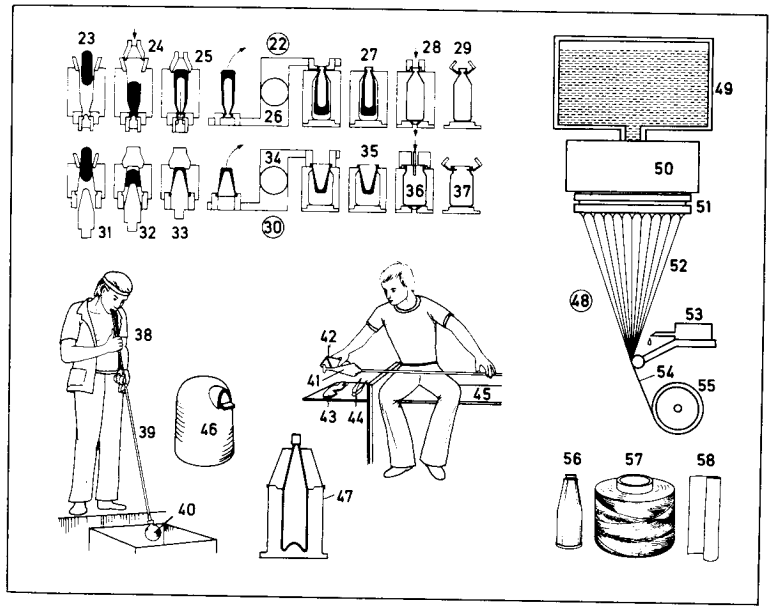

1–20 die Tafelglasherstellung
(Flachglasherstellung)
1 die Glasschmelzwanne für das Fourcault-Verfahren [Schema]
2 die Einlegevorbauten *m*, für die Gemengeeingabe
3 die Schmelzwanne
4 die Läuterwanne
5 die Arbeitswannen *f*
6 die Brenner
7 die Ziehmaschinen *f*
8 die Fourcault-Glasziehmaschine
9 die Ziehdüse
10 das aufsteigende Glasband
11 die Transportwalzen *f*
12 der Floatglasprozeß [Schema]
13 der Gemengetrichter
14 die Schmelzwanne
15 die Abstehwanne
16 das Floatbad unter Schutzgas *n*
17 das geschmolzene Zinn
18 der Rollenkühlofen
19 die Schneidevorrichtung
20 die Stapler *m*
21 die IS- (Individual-section-)Maschine, eine Flaschenblasmaschine

22–37 die Blasschemata *n*
22 der doppelte Blasprozeß
23 die Schmelzgutaufgabe
24 das Vorblasen
25 das Gegenblasen
26 die Überführung von der Preßform in die Blasform
27 die Wiedererhitzung
28 das Blasen (die Vakuumformung)
29 der Fertiggutausstoß
30 das Preß- und Blasverfahren
31 die Schmelzgutaufgabe
32 der Preßstempel
33 das Pressen
34 die Überführung von der Preßform in die Blasform
35 das Wiedererhitzen
36 das Blasen (die Vakuumformung)
37 der Fertiggutausstoß
38–47 das Glasmachen (Mundblasen, die Formarbeit)
38 der Glasmacher (Glasbläser)
39 die Glasmacherpfeife
40 das Külbel (Kölbchen)
41 das mundgeblasene Kelchglas
42 die Pitsche, zum Formen *n* des Kelchglasfußes *m*
43 die Fassonlehre
44 das Zwackeisen
45 der Glasmacherstuhl
46 der verdeckte Glashafen
47 die Form, zum Einblasen *n* des vorgeformten Külbels *n*
48–55 die Herstellung von Textilglas *n*
48 das Düsenziehverfahren
49 der Glasschmelzofen
50 die Wanne mit Glasschmelze *f*
51 die Lochnippel *m*
52 die Textilglas-Elementarfäden *m*
53 die Schlichtung
54 der Spinnfaden
55 der Spulenkopf
56–58 Textilglasprodukte
56 das Textilglasgarn
57 das gefachte Textilglasgarn
58 die Textilglasmatte

1–13 die Baumwollanlieferung
1 die erntereife Baumwollkapsel
2 der fertige Garnkötzer (Cops, Kops, die Bobine)
3 der gepreßte Baumwollballen
4 die Juteumhüllung
5 der Eisenreifen
6 die Partienummern *f* des Ballens *m*
7 der Mischballenöffner (Baumwollereiniger)
8 das Zuführlattentuch
9 der Füllkasten
10 der Staubsaugtrichter
11 die Rohrleitung, zum Staubkeller *m*
12 der Antriebsmotor
13 das Sammellattentuch
14 die Doppelschlagmaschine
15 die Wickelmulde
16 der Kompressionshaken (Pressionshaken)
17 der Maschineneinschalthebel
18 das Handrad, zum Heben *n* und Senken *n* der Pressionshaken *m*
19 das bewegliche Wickelumschlagbrett
20 die Preßwalzen *f*
21 die Haube, für das Siebtrommelpaar
22 der Staubkanal
23 die Antriebsmotoren *m*
24 die Welle, zum Antrieb *m* der Schlagflügel *m*
25 der dreiflüglige Schläger
26 der Stabrost
27 der Speisezylinder
28 der Mengenregulierhebel, ein Pedalhebel *m*
29 das stufenlose Getriebe
30 der Konuskasten
31 das Hebelsystem, für die Materialregulierung
32 die Holzdruckwalze
33 der Kastenspeiser
34 die Deckelkrempel (Karde, Kratze)
35 die Kardenkanne, zur Ablage des Kardenbandes *n*
36 der Kannenstock
37 die Kalanderwalzen *f*
38 das Kardenband
39 der Hackerkamm
40 der Abstellhebel
41 die Schleiflager *n*
42 der Abnehmer
43 die Trommel (der Tambour)
44 die Deckelputzvorrichtung
45 die Deckelkette
46 die Spannrollen *f*, für die Deckelkette
47 der Batteurwickel
48 das Wickelgestell
49 der Antriebsmotor, mit Flachriemen *m*
50 die Hauptantriebsscheibe
51 das Arbeitsprinzip der Karde
52 der Speisezylinder
53 der Vorreißer (Briseur)
54 der Vorreißerrost
55 der Tambourrost
56 die Kämmaschine
57 der Getriebekasten
58 der Kehrstreckenwickel
59 die Bandverdichtung
60 das Streckwerk
61 die Zähluhr
62 die Kammzugablage
63 das Arbeitsprinzip der Kämmaschine
64 das Krempelband
65 die Unterzange
66 die Oberzange
67 der Fixkamm
68 der Kreiskamm
69 das Ledersegment
70 das Nadelsegment
71 die Abreißzylinder *m*
72 der Kammzug

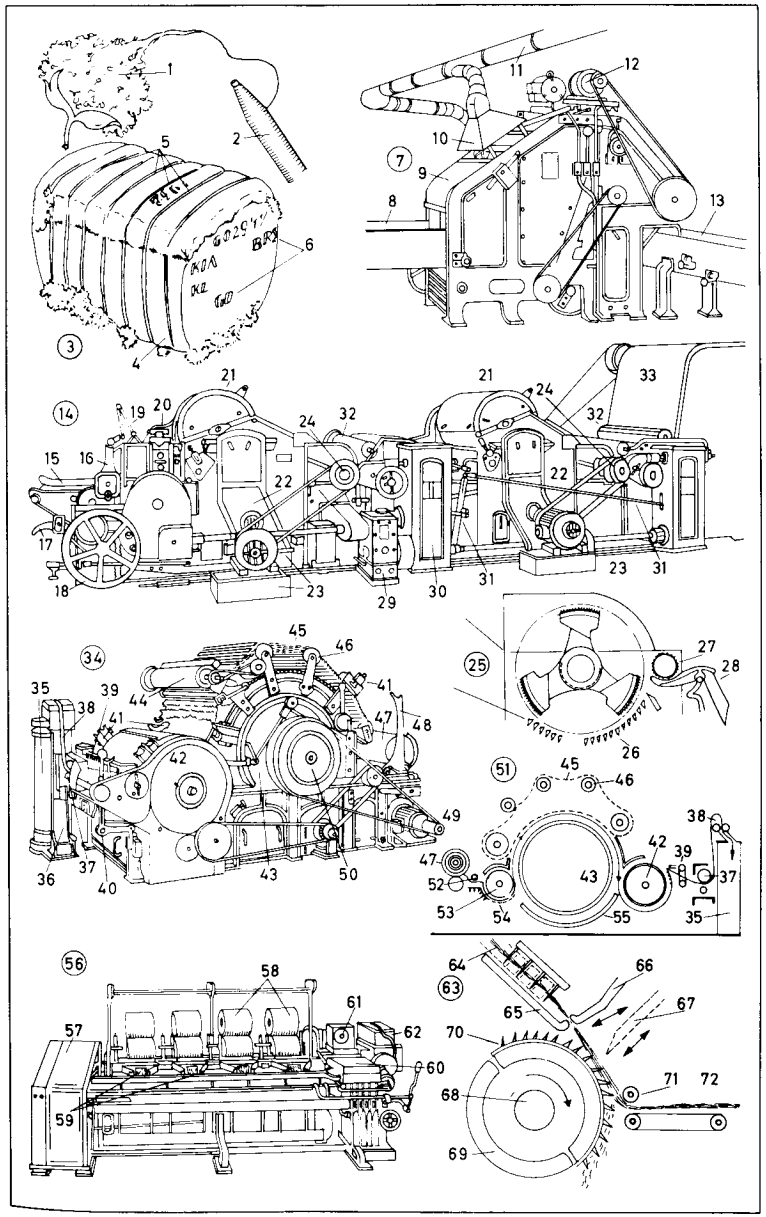

1 die Strecke
2 der Getriebekasten, mit eingebautem Motor *m*
3 die Kardenkannen *f*
4 die Kontaktwalze, zur Abstellung der Maschine bei Bandbruch *m*
5 die Doublierung (Doppelung) der Krempelbänder *n*
6 der Maschinenabstellhebel
7 die Streckwerkabdeckung
8 die Kontrollampen *f*
9 das einfache Vierzylinderstreckwerk [Schema]
10 die Unterzylinder *m* (gerillte Stahlwalzen *f*)
11 die mit Kunststoff *m* bezogenen Oberzylinder *m*
12 das grobe Band, vor dem Strecken *n*
13 das durch Streckwalzen *f* verzogene dünne Band
14 das Hochverzugstreckwerk [Schema]
15 die Lunteneinführung (Vorgarneinführung)
16 das Laufleder
17 die Wendeschiene
18 die Durchzugwalze
19 der Hochverzugflyer
20 die Streckenkannen *f*
21 das Einlaufen der Streckenbänder *n* ins Streckwerk *n*
22 das Flyerstreckwerk, mit Putzdeckel *m*
23 die Flyerspulen *f*
24 die Flyerin
25 der Flyerflügel
26 das Maschinenendschild
27 der Mittelflyer
28 das Spulenaufsteckgatter
29 die aus dem Streckwerk *n* austretende Flyerlunte
30 der Spulenantriebswagen
31 der Spindelantrieb
32 der Maschinenabstellhebel
33 der Getriebekasten, mit aufgesetztem Motor *m*
34 **die Ringspinnmaschine** (Trossel)
35 der Kollektordrehstrommotor
36 die Motorgrundplatte
37 der Transportierring für den Motor
38 der Spinnregler
39 der Getriebekasten
40 die Wechselradschere zur Änderung der Garnnummerfeinheit
41 das volle Spulengatter
42 die Wellen *f* und Stützen *f* für den Ringbankantrieb
43 die Spindeln *f*, mit den Fadentrennern *m* (Separatoren)
44 der Sammelkasten der Fadenabsaugung
45 **die Standardspindel** der Ringspinnmaschine
46 der Spindelschaft
47 das Rollenlager
48 der Wirtel
49 der Spindelhaken
50 die Spindelbank
51 die Spinnorgane *n*
52 die nackte Spindel
53 das Garn (der Faden)
54 der auf der Ringbank eingelassene Spinnring
55 der Läufer (Traveller)
56 das aufgewundene Garn
57 **die Zwirnmaschine**
58 das Gatter, mit den aufgesteckten Fachkreuzspulen *f*
59 das Lieferwerk
60 die Zwirnkopse *m*

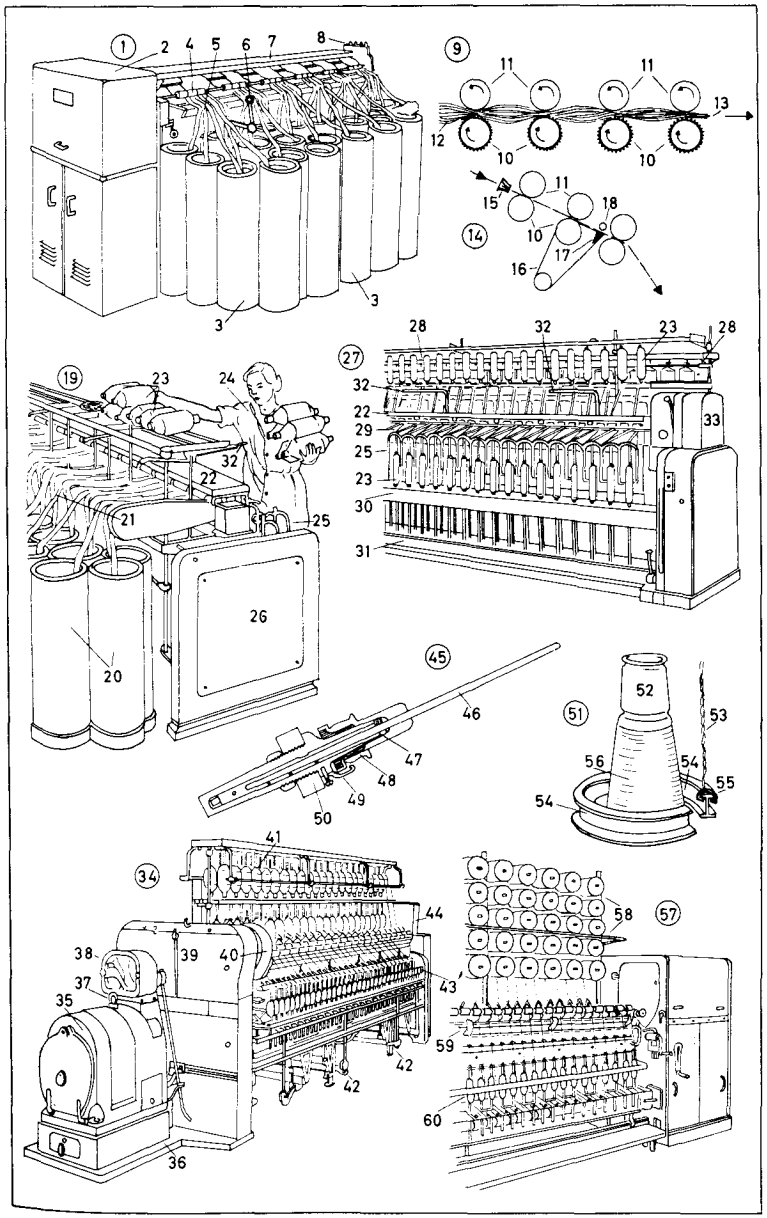

1–57 die Webereivorbereitung

1 die Kreuzspulmaschine
2 das Wandergebläse
3 die Laufschiene, für das Wandergebläse
4 das Ventilatorgebläse
5 die Ausblasöffnung
6 das Haltegestänge, für die Ventilatorschiene
7 die Anzeigevorrichtung, für den Kreuzspulendurchmesser
8 die Kreuzspule, mit kreuzgeführten Fäden *m*
9 der Spulenrahmen
10 der Nutenzylinder (die Schlitztrommel)
11 der Zickzackschlitz, zur Fadenverkreuzung
12 der Seitentragrahmen, mit Motor *m*
13 der Stellhebel, zum Abrücken *n* der Kreuzspule
14 das Endgestell, mit Filtereinrichtung *f*
15 der Trosselkops
16 der Kopsbehälter
17 der Ein- und Ausrücker
18 der Bügel, zur Selbsteinfädlung
19 die automat. Abstellvorrichtung, bei Fadenbruch *m*
20 der Schlitzfadenreiniger
21 die Belastungsscheibe, zur Fadenspannung
22 die Zettelmaschine
23 der Ventilator
24 die Kreuzspule
25 das Spulengatter
26 der verstellbare Kamm (Expansionskamm)
27 das Zettelmaschinengestell
28 der Garnmeterzähler
29 der Zettel (Zettelbaum)
30 die Baumscheibe (Fadenscheibe)
31 die Schutzleiste
32 die Anlegewalze (Antriebswalze)
33 der Riemenantrieb
34 der Motor
35 das Einschaltfußbrett
36 die Schraube, zur Kammbreiteveränderung
37 die Nadeln *f*, zur Abstellung bei Fadenbruch *m*
38 die Streifstange
39 das Klemmwalzenpaar
40 die Indigofärbeschlichtmaschine
41 das Ablaufgestell
42 der Zettelbaum
43 die Zettelkette
44 der Netztrog
45 die Tauchwalze
46 die Quetschwalze
47 der Färbetrog
48 der Luftgang
49 der Spültrog
50 der Zylindertrockner für die Vortrocknung
51 der Speicherkompensator
52 die Schlichtmaschine
53 der Zylindertrockner
54 das Trockenteilfeld
55 die Bäummaschine
56 der geschlichtete Kettbaum
57 die Preßrollen *f*

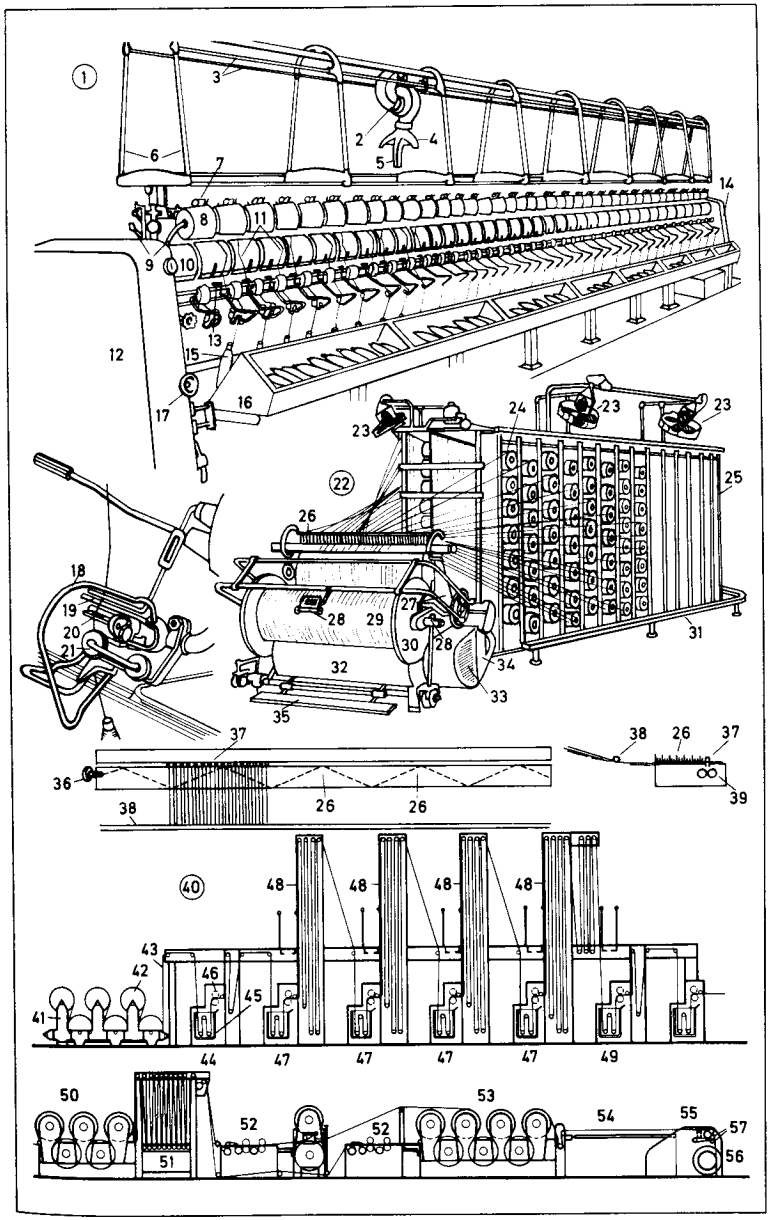

1 die Webmaschine (der Webstuhl)
2 der Tourenzähler
3 die Führungsschiene der Schäfte *m*
4 die Schäfte *m*
5 der Schußwechselautomat (Revolverwechsel), zum Kanettenwechsel *m*
6 der Ladendeckel
7 die Schußspule
8 der Ein- und Ausrückhebel
9 der Schützenkasten, mit Webschützen *m*
10 das Blatt (Riet, der Rietkamm)
11 die Leiste (Warenkante, Webkante, der Webrand, Rand)
12 die Ware (das fertige Gewebe)
13 der Breithalter
14 der elektr. Fadenfühler
15 das Schwungrad
16 das Brustbaumbrett
17 der Schlagstock (Schlagarm)
18 der Elektromotor
19 die Wechselräder *n*
20 der Warenbaum
21 der Hülsenkasten, für leere Kanetten *f*
22 der Schlagriemen, zur Betätigung des Schlagarms *m*
23 der Sicherungskasten
24 das Webstuhlgestell (der Webstuhlrahmen)
25 die Metallspitze
26 der Webschütz
27 die Litze (Drahtlitze)
28 das Fadenauge (Litzenauge)
29 das Fadenauge (Schützenauge)
30 die Kanette (Spulenhülse)
31 die Metallhülse, für Tastfühlerkontakt *m*
32 die Aussparung, für den Tastfühler
33 die Kanettenklemmfeder
34 der Kettfadenwächter
35 die Webmaschine (der Webstuhl) [schemat. Seitenansicht]
36 die Schaftrollen *f*
37 der Streichbaum
38 die Teilschiene
39 die Kette (der Kettfaden)
40 das Fach (Webfach)
41 die Weblade
42 der Ladenklotz
43 der Stecher für die Abstellvorrichtung
44 der Prellklotz
45 die Pufferabstellstange
46 der Brustbaum
47 die Riffelwalze
48 der Kettbaum
49 die Garnscheibe (Baumscheibe)
50 die Hauptwelle
51 das Kurbelwellenzahnrad
52 die Ladenschubstange
53 die Ladenstelze
54 der Spanner (Schaftspanner)
55 das Exzenterwellenzahnrad
56 die Exzenterwelle
57 der Exzenter
58 der Exzentertrittthebel
59 die Kettbaumbremse
60 die Bremsscheibe
61 das Bremsseil
62 der Bremshebel
63 das Bremsgewicht
64 der Picker mit Leder- oder Kunstharzpolster *n*
65 der Schlagarmpuffer
66 der Schlagexzenter
67 die Exzenterrolle
68 die Schlagstock-Rückholfeder

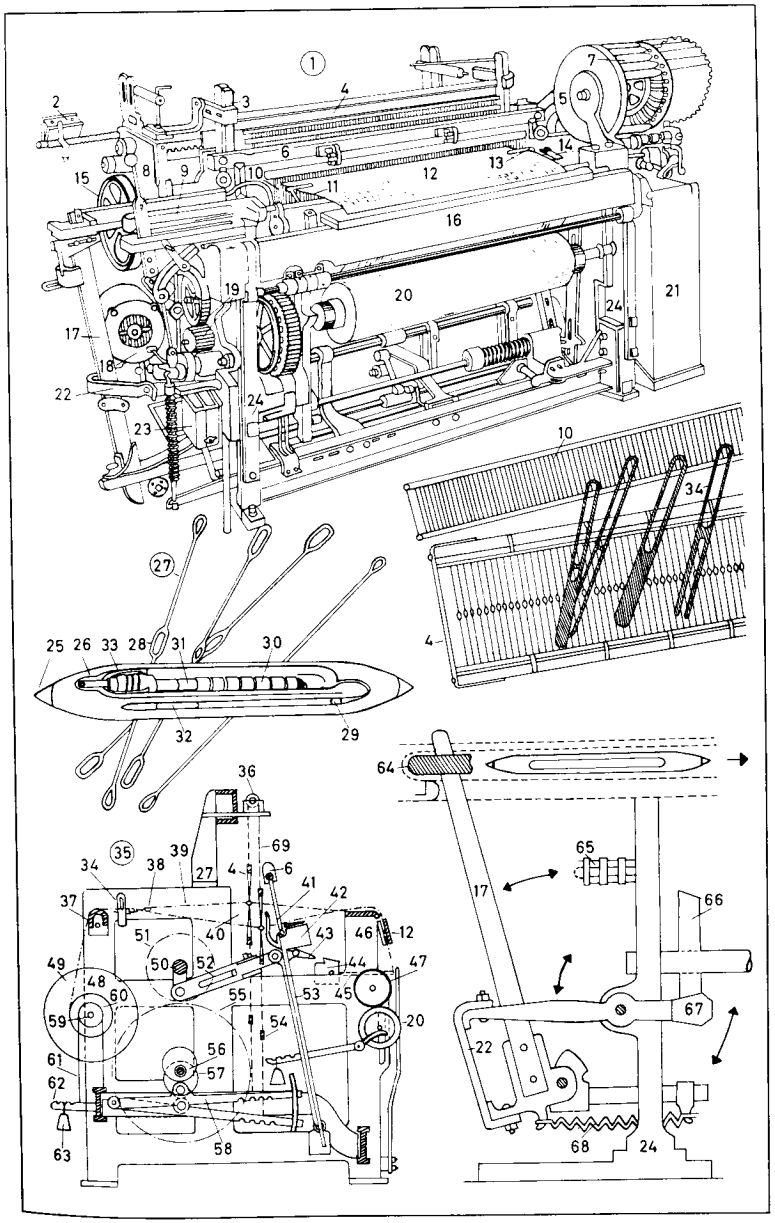

1–66 die Strumpffabrik

1 der Rundstuhl (die Rundstrickmaschine), zur Herstellung von Schlauchware *f*
2 die Fadenführerhaltestange
3 der Fadenführer
4 die Flaschenspule
5 der Fadenspanner
6 das Schloß
7 das Handrad, zur Führung des Fadens *m* hinter die Nadeln *f*
8 der Nadelzylinder
9 der Warenschlauch (die Schlauchware, Maschenware)
10 der Warenbehälter
11 der Nadelzylinder [Schnitt]
12 die radial angeordneten Zungennadeln *f*
13 der Schloßmantel
14 die Schloßteile *n od. m*
15 der Nadelkanal
16 der Zylinderdurchmesser; *zugleich:* Warenschlauchbreite *f*
17 der Faden (das Garn)
18 die Cottonmaschine, zur Damenstrumpffabrikation
19 die Musterkette
20 der Seitentragrahmen
21 die Fontur (der Arbeitsbereich); *mehrfonturig:* gleichzeitige Herstellung *f* mehrerer Strümpfe *m*
22 die Griffstange
23 die Raschelmaschine (der Fangkettstuhl)
24 die Kette (der Kettbaum)
25 der Teilbaum
26 die Teilscheibe
27 die Nadelreihe (Zungennadelreihe)
28 der Nadelbarren
29 die Ware (Raschelware) [Gardinen- und Netzstoffe *m*], auf dem Warenbaum *m*
30 das Handtriebrad
31 die Antriebsräder *n* und der Motor
32 das Preßgewicht
33 der Rahmen (das Traggestell)
34 die Grundplatte
35 die Flachstrickmaschine (Handstrickmaschine)
36 der Faden (das Garn)
37 die Rückholfeder
38 das Haltegestänge, für die Federn
39 der verschiebbare Schlitten
40 das Schloß
41 die Schiebegriffe *m*
42 die Maschengrößeeinstellskala
43 der Tourenzähler
44 der Vorsetzhebel
45 die Laufschiene
46 die obere Nadelreihe
47 die untere Nadelreihe
48 der Warenabzug (die Ware)
49 die Spannleiste (Abzugleiste)
50 das Spanngewicht
51 das Nadelbett mit Strickvorgang *m*
52 die Zähne *m* des Abschlagkamms *m*
53 die parallel angeordneten Nadeln *f*
54 der Fadenführer
55 das Nadelbett
56 die Abdeckschiene, über den Zungennadeln *f*
57 das Nadelschloß
58 der Nadelsenker
59 der Nadelheber
60 der Nadelfuß
61 die Zungennadel
62 die Masche
63 das Durchstoßen der Nadel durch die Masche
64 das Auflegen des Fadens *m* auf die Nadel durch den Fadenführer
65 die Maschenbildung
66 das Maschenabschlagen

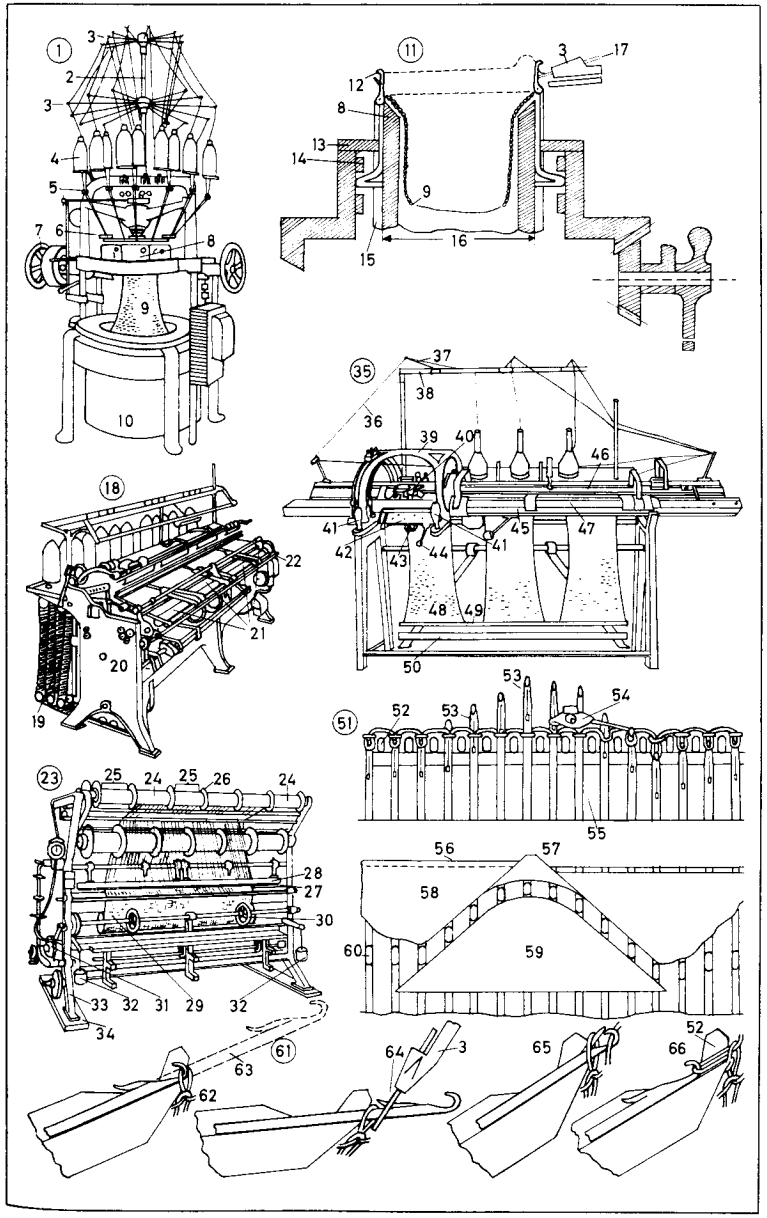

1–65 die Fertigbehandlung von Stoffen *m*

1 die Zylinderwalke, zur Verdichtung der Wollware (des Wollgewebes *n*)
2 die Gewichtbelastung
3 die obere Zugwalze
4 die Antriebsscheibe der unteren Zugwalze
5 die Warenleitwalze
6 die untere Zugwalze
7 das Zugbrett (die Brille)
8 die Breitwaschmaschine, für empfindl. Gewebe *n*
9 das Einziehen des Gewebes *n*
10 der Getriebekasten
11 die Wasserleitung
12 die Leitwalze
13 der Spannriegel
14 die Pendelzentrifuge, zur Gewebeentwässerung
15 der Grundrahmen
16 die Säule
17 das Gehäuse, mit rotierender Innentrommel *f*
18 der Zentrifugendeckel
19 die Abstellsicherung
20 der Anlauf- und der Bremsautomat
21 die Gewebetrockenmaschine
22 das feuchte Gewebe
23 der Bedienungsstand
24 die Gewebebefestigung, durch Nadel- oder Kluppenketten *f*
25 der Elektroschaltkasten
26 der Wareneinlauf in Falten *f*, zwecks Eingehens *n* (Schrumpfens, Krumpfens) beim Trocknen *n*
27 das Thermometer
28 die Trockenkammer
29 das Abluftrohr
30 der Trocknerauslauf
31 die Kratzenrauhmaschine, zum Aufrauhen *n* der Gewebeoberfläche mit Kratzen *f* zur Florbildung
32 der Antriebskasten
33 der ungerauhte Stoff
34 die Rauhwalzen *f*
35 die Gewebeablegevorrichtung (der Facher)
36 die gerauhte Ware
37 die Warenbank
38 die Muldenpresse, zum Gewebebügeln *n*
39 das Tuch
40 die Schaltknöpfe *m* und Schalträder *n*
41 die geheizte Preßwalze
42 die Gewebeschermaschine
43 die Scherfasernabsaugung
44 das Schermesser (der Scherzylinder)
45 das Schutzgitter
46 die rotierende Bürste
47 die Stoffrutsche
48 das Schalttrittbrett
49 die Dekatiermaschine, zur Erzielung nichtschrumpfender Stoffe *m*
50 die Dekatierwalze
51 das Stück
52 die Kurbel
53 die Zehnfarben-Walzendruckmaschine (Gewebedruckmaschine)
54 der Maschinengrundrahmen
55 der Motor
56 das Mitläufertuch
57 die Druckware
58 die Elektroschaltanlage
59 der Gewebefilmdruck
60 der fahrbare Schablonenkasten
61 der Abstreicher (die Rakel)
62 die Druckschablone
63 der Drucktisch
64 das aufgeklebte, unbedruckte Gewebe
65 der Textildrucker

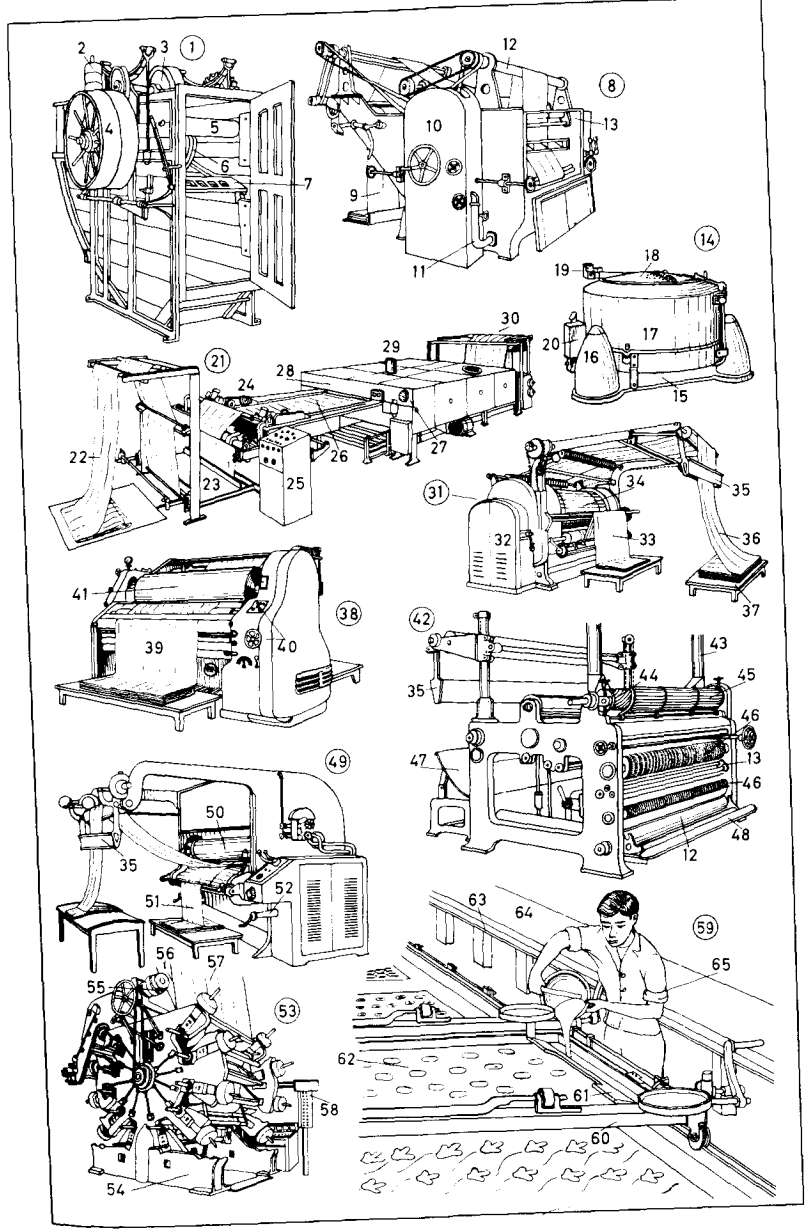

1–34 die Herstellung von **Viskosefasern** *f* (Viskosefilamentgarn *n*) und **Spinnfasern** *f* im Viskoseverfahren *n*
1–12 vom Rohmaterial *n* zur Viskose
1 das Ausgangsmaterial [Buchen- und Fichtenzellstoff *m* in Blättern *n*, Zellstoffplatten *f*]
2 die Mischung der Zellstoffblätter *n*
3 die Natronlauge
4 das Einlegen der Zellstoffblätter *n* in Natronlauge *f*
5 das Abpressen der überschüssigen Natronlauge
6 die Zerfaserung der Zellstoffblätter *n*
7 die Reife der Alkalizellulose
8 der Schwefelkohlenstoff
9 die Sulfidierung (Umwandlung der Alkalizellulose in Zellulosexanthogenat *n*)
10 die Auflösung des Xanthogenats *n* in Natronlauge *f*, zur Erzeugung der Viskosespinnlösung
11 die Vakuumlagerkessel *m*
12 die Filterpressen *f*
13–27 von der Viskosespinnmasse zum Viskosefilamentgarn *n*
13 die Spinnpumpe
14 die Spinndüse
15 das Spinnbad, zur Verwandlung der zähflüssigen Viskose in plastische Zellulosefilamente *n*
16 die Galette, eine Glasrolle
17 die Spinnzentrifuge, zur Vereinigung der Filamente *n*
18 der Spinnkuchen
19–27 die Behandlung des Spinnkuchens *m*
19 die Entsäuerung
20 die Entschwefelung
21 das Bleichen
22 das Avivieren (Weich- und Geschmeidigmachen, die Avivierung)
23 das Schleudern, zur Entfernung der überschüssigen Badflüssigkeit
24 das Trocknen, in der Trockenkammer
25 das Spulen (die Spulerei)
26 die Spulmaschine
27 das Viskosefilamentgarn auf konischer Kreuzspule zur textilen Weiterverarbeitung
28–34 von der Viskosespinnlösung zur Spinnfaser
28 das Kabel
29 die Traufenwascheinrichtung
30 das Schneidwerk, zum Schneiden *n* des Kabels *n* auf eine bestimmte Länge
31 der Faserbandetagentrockner
32 das Förderband
33 die Ballenpresse
34 der versandfertige Viskosespinnfaserballen

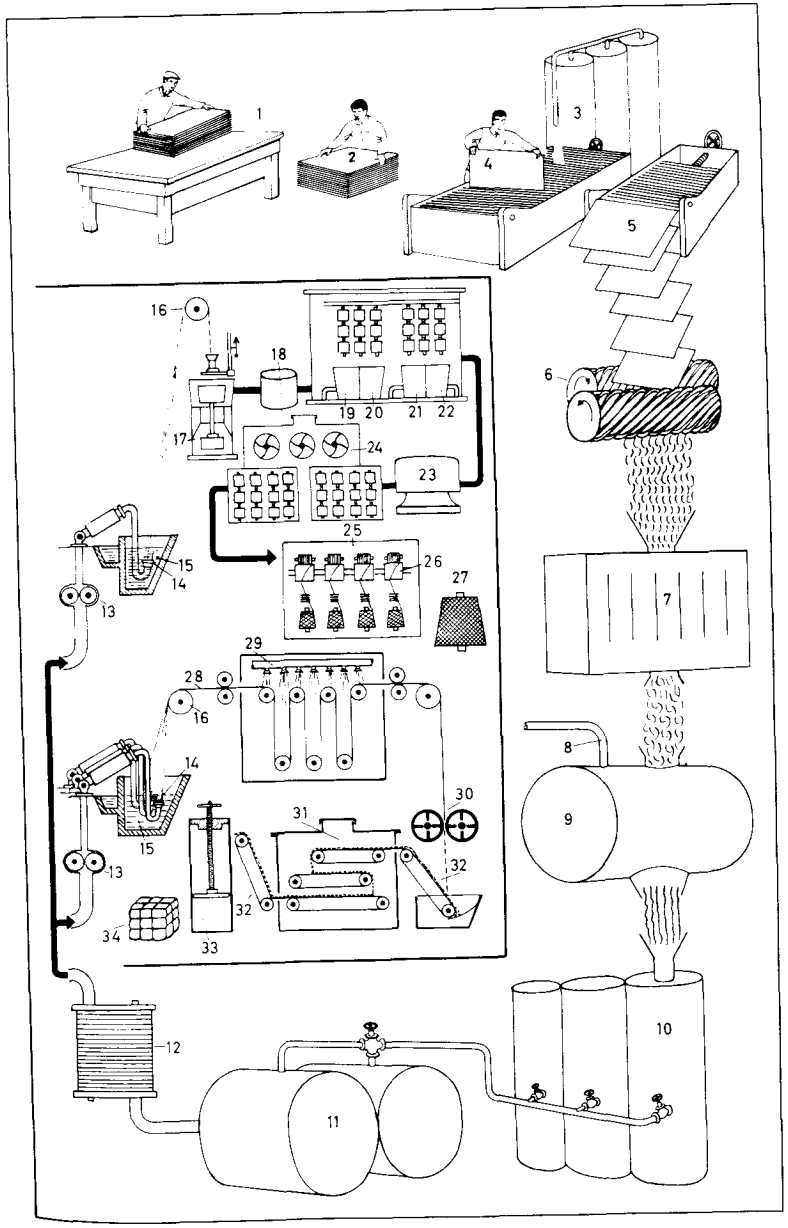

1–62 die Herstellung von **Polyamidfasern** *f*
1 die Steinkohle [der Rohstoff für die Polyamidherstellung]
2 die Kokerei, zur Steinkohletrockendestillation
3 die Teer- und Phenolgewinnung
4 die stufenweise Teerdestillation
5 der Kühler
6 die Benzolgewinnung und der Benzolabtransport
7 das Chlor
8 die Benzolchlorierung
9 das Chlorbenzol
10 die Natronlauge
11 die Chlorbenzol- und Natronlaugeverdampfung
12 der Reaktionsbehälter (Autoklav)
13 das Kochsalz, ein Nebenprodukt *n*
14 das Phenol
15 die Wasserstoffzuführung
16 die Phenolhydrierung, zur Erzeugung von Roh-Cyclohexanol *n*
17 die Destillation
18 das reine Cyclohexanol
19 die Dehydrierung
20 Bildung *f* von Cyclohexanon *n*
21 die Hydroxylaminzuleitung
22 Bildung *f* von Cyclohexanonoxim *n*
23 die Schwefelsäurezusetzung, zur Molekularumlagerung
24 das Ammoniak, zur Aussonderung der Schwefelsäure
25 Bildung *f* von Laktamöl *n*
26 die Ammonsulfatlauge
27 die Kühlwalze
28 das Kaprolaktam
29 die Waage
30 der Schmelzkessel
31 die Pumpe
32 das (der) Filter
33 die Polymerisation im Autoklav *m* (Druckbehälter)
34 die Abkühlung des Polyamids *n*
35 das Schmelzen des Polyamids *n*
36 der Paternosteraufzug
37 der Extraktor, zur Trennung des Polyamids *n* vom restlichen Laktamöl *n*
38 der Trockner
39 die Polyamidtrockenschnitzel *n* oder *m*
40 der Schnitzelbehälter
41 der Schmelzspinnkopf, zum Schmelzen *n* des Polyamids *n* und Pressen *n* durch die Spinndüsen *f*
42 die Spinndüsen *f*
43 die Erstarrung der Polyamidfilamente *m*, im Spinnschacht *m*
44 die Garnaufwicklung
45 die Vorzwirnerei
46 die Streckzwirnerei, zur Erzielung von großer Festigkeit *f* und Dehnbarkeit *f* des Polyamidfilaments *n*
47 die Nachzwirnerei
48 die Spulenwäsche
49 der Kammertrockner
50 das Umspulen
51 die Kreuzspule
52 die versandfertige Kreuzspule
53 der Mischkessel
54 die Polymerisation, im Vakuumkessel *m*
55 das Strecken
56 die Wäscherei
57 die Präparation, zum Spinnfähigmachen *n*
58 die Trocknung des Kabels
59 die Kräuselung des Kabels *n*
60 das Schneiden des Kabels *n* auf übliche Faserlänge *f*
61 die Polyamid-Spinnfaser
62 der Polyamid-Spinnfaserballen

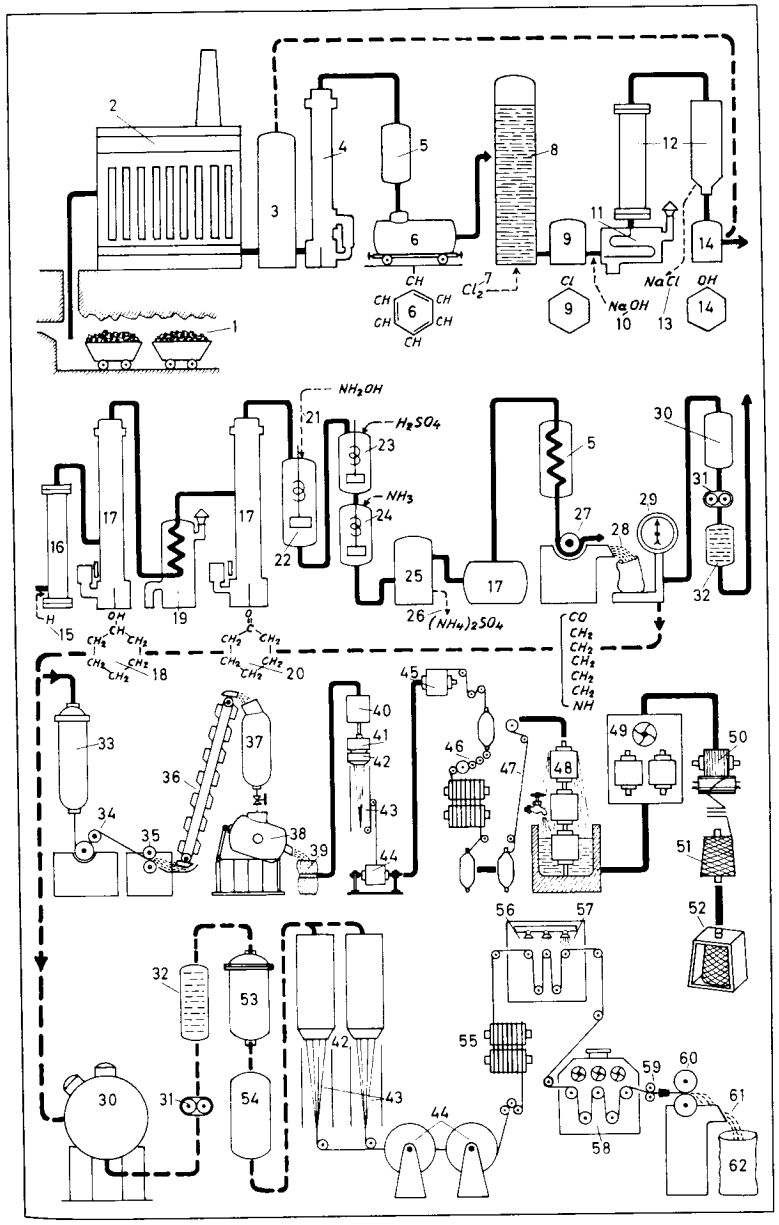

1–29 Gewebebindungen *f* [schwarze Quadrate: gehobener Kettfaden, Schußfaden gesenkt; weiße Quadrate: gehobener Schußfaden, Kettfaden gesenkt]
1 die Leinwandbindung (Tuchbindung) [Gewebedraufsicht]
2 der Kettfaden
3 der Schußfaden
4 die Patrone [Vorlage für den Weber] zur Leinwandbindung
5 der Fadeneinzug in die Schäfte *m*
6 der Rieteinzug
7 der gehobene Kettfaden
8 der gesenkte Kettfaden
9 die Schnürung (Aufhängung der Schäfte *m*)
10 die Trittfolge
11 die Patrone zur Panamabindung (Würfelbindung, englische Tuchbindung)
12 der Rapport (der sich fortlaufend wiederholende Bindungsteil)
13 die Patrone für den Schußrips *m* (Längsrips)
14 Gewebeschnitt *m* des Schußripses *m*, ein Kettschnitt *m*
15 der gesenkte Schußfaden
16 der gehobene Schußfaden
17 der erste und zweite Kettfaden [gehoben]
18 der dritte und vierte Kettfaden [gesenkt]
19 die Patrone für unregelmäßigen Querrips *m*
20 der Fadeneinzug in die Leistenschäfte *m* (Zusatzschäfte für die Webkante)
21 der Fadeneinzug in die Warenschäfte *m*
22 die Schnürung der Leistenschäfte *m*
23 die Schnürung der Warenschäfte *m*
24 die Leiste in Tuchbindung *f*
25 Gewebeschnitt *m* des unregelmäßigen Querripses *m*
26 die Längstrikotbindung
27 die Patrone zur Längstrikotbindung
28 die Gegenbindungsstellen *f*
29 die Waffelbindung für Waffelmuster *n* in der Ware
30–48 Grundbindungen *f* **der Gewirke** *n* **und Gestricke** *n*
30 die Masche, eine offene Masche
31 der Kopf
32 der Schenkel
33 der Fuß
34 die Kopfbindungsstelle
35 die Fußbindungsstelle
36 die geschlossene Masche
37 der Henkel
38 die schräge Fadenstrecke
39 die Schleife mit Kopfbindung *f*
40 die Flottung
41 die freilaufende Fadenstrecke
42 die Maschenreihe
43 der Schuß
44 der Rechts-links-Fang
45 der Rechts-links-Perlfang (Köper)
46 der übersetzte Rechts-links-Perlfang (der schräge, versetzte Köper)
47 der Rechts-links-Doppelfang
48 der Rechts-links-Doppelperlfang (Doppelköper)

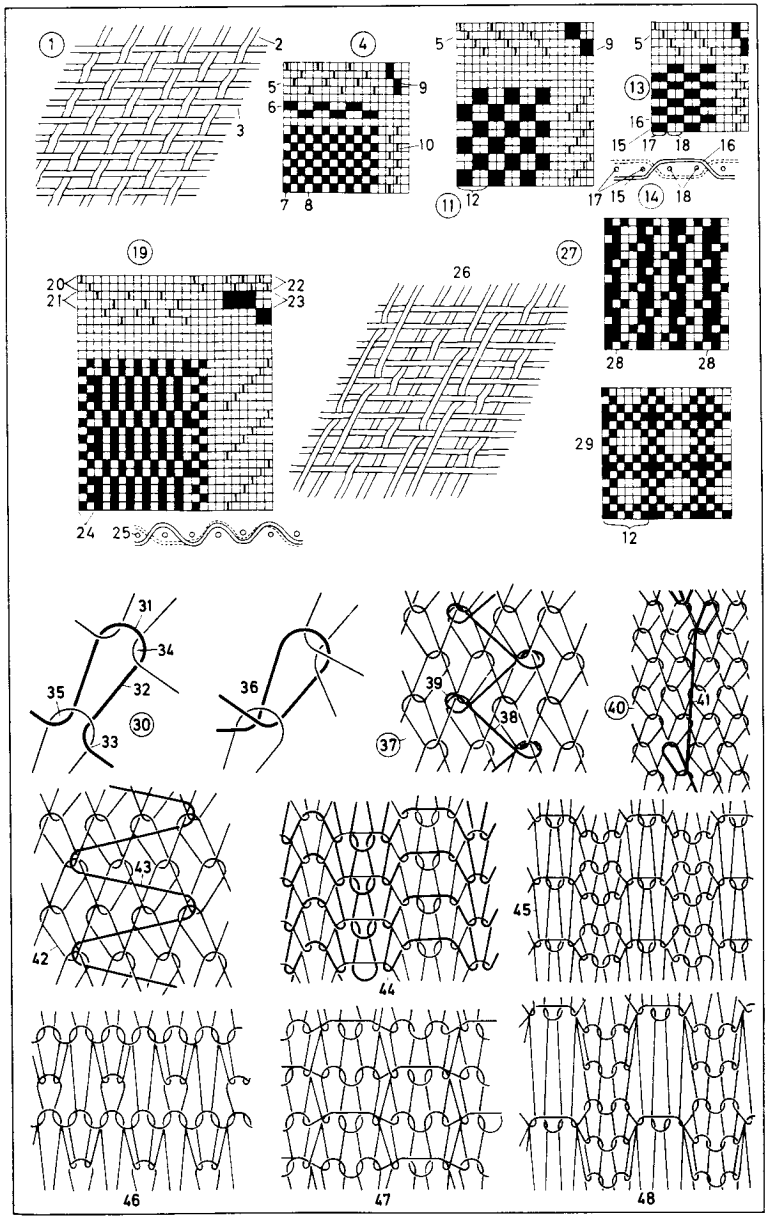

1–52 die Sulfatzellstoffabrik [im Schema]
1 die Hackmaschinen *f* mit Staubabscheider *m*
2 der Rollsichter
3 der Zellenzuteilapparat
4 das Gebläse
5 die Schleudermühle
6 die Staubkammer
7 der Zellstoffkocher
8 der Laugenvorwärmer
9 der Schalthahn
10 das Schwenkrohr
11 der Diffuseur
12 das Spritzventil
13 die Diffuseurbütte
14 der Terpentinabscheider
15 der Zentralabscheider
16 der Einspritzkondensator
17 der Kondensatspeicher
18 der Warmwasserbehälter
19 der Wärmetauscher
20 der (das) Filter
21 der Vorsortierer
22 die Sandschleuder
23 die umlaufende Sortiermaschine
24 der Entwässerungszylinder
25 die Bütte
26 der Sammelbehälter für Rückwasser *n*
27 die Kegelstoffmühle
28 der (das) Schwarzlaugenfilter
29 der Schwarzlaugenbehälter
30 der Kondensator
31 die Separatoren *m*
32 die Heizkörper *m*
33 die Laugenpumpe
34 die Dicklaugenpumpe
35 der Mischbehälter
36 der Sulfatbehälter
37 der Schmelzlöser
38 der Dampfkessel
39 der (das) Elektrofilter
40 die Luftpumpe
41 der Behälter für die ungeklärte Grünlauge
42 der Eindicker
43 der Grünlaugenvorwärmer
44 der Wascheindicker
45 der Behälter für die Schwachlauge
46 der Behälter für die Kochlauge
47 das Rührwerk
48 der Eindicker
49 die Kaustifizier-Rührwerke *n*
50 der Klassierer
51 die Kalklöschtrommel
52 der rückgebrannte Kalk
53–65 die Holzschleifereianlage [Schema]
53 der Stetigschleifer
54 der Splitterfänger
55 die Stoffwasserpumpe
56 die Sandschleuder
57 der Sortierer
58 der Nachsortierer
59 die Grobstoffbütte
60 der Kegelrefiner
61 die Entwässerungsmaschine
62 die Eindickbütte
63 die Abwasserpumpe
64 die Dampfschwadenleitung
65 die Wasserleitung
66 der Stetigschleifer
67 die Vorschubkette
68 das Schleifholz
69 die Untersetzung für den Vorschubkettenantrieb
70 die Steinschärfvorrichtung
71 der Schleifstein
72 das Spritzrohr
73 der Steilkegelrefiner (die Kegelmühle)
74 das Einstellrad für den Mahlmesserabstand
75 der rotierende Messerkegel
76 der stehende Messerkegel
77 der Einlaufanschluß für ungemahlenen Zellstoff *m* bzw. Holzschliff
78 der Auslaufanschluß für gemahlenen Zellstoff *m* bzw. Holzschliff
79–86 die Stoffaufbereitungsanlage [Schema]
79 das Förderband zum Aufbringen *n* von Zellstoff *m* bzw. Holzschliff
80 der Zellstoffauflöser
81 die Ableerbütte
82 der Kegelaufschläger
83 die Kegelmühle
84 die Reistenmühle
85 die Fertigbütte
86 die Maschinenbütte

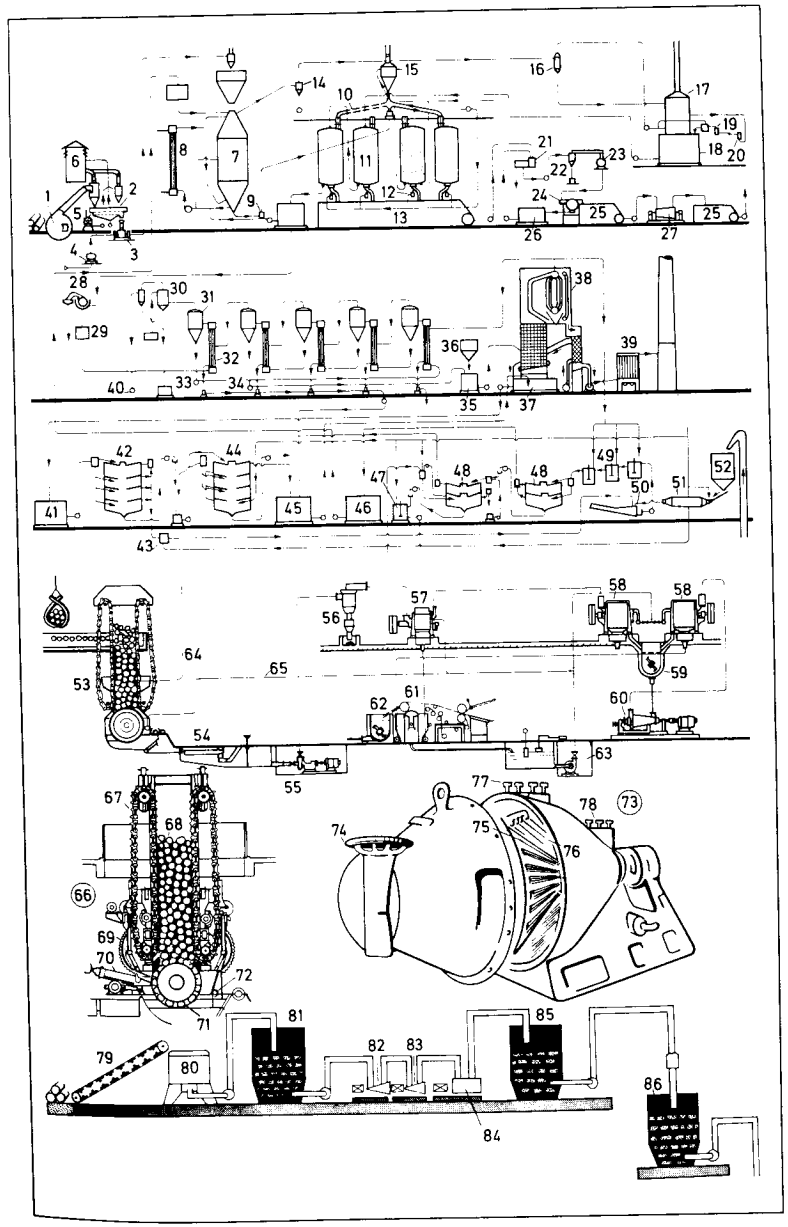

1 die Rührbütte, eine Papierstoffmischbütte
2–10 Laborgeräte *n* für die Papierstoff- und die Papieruntersuchung
2 der Erlenmeyerkolben
3 der Mischzylinder
4 der Meßzylinder
5 der Bunsenbrenner
6 der Dreifuß
7 die Laborschale
8 das Reagenzglasgestell
9 die Rohgewichtswaage
10 der Dickenmesser
11 die Rohrschleudern *f* vor dem Stoffauflauf *m* einer Papiermaschine
12 das Standrohr
13–28 die Papiermaschine (Fertigungsstraße) [Schema]
13 die Zuleitung von der Maschinenbütte mit Sand- und Knotenfang *m*
14 das Sieb
15 der Siebsauger
16 die Siebsaugwalze
17 der erste Naßfilz
18 der zweite Naßfilz
19 die erste Naßpresse
20 die zweite Naßpresse
21 die Offsetpresse
22 der Trockenzylinder
23 der Trockenfilz (*auch:* das Trockensieb)
24 die Leimpresse
25 der Kühlzylinder
26 die Glättwalzen *f*
27 die Trockenhaube
28 die Aufrollung
29–35 die Rakelstreichmaschine (der Rakelstreicher)
29 das Rohpapier
30 die Papierbahn
31 die Streichanlage für die Vorderseite
32 der Infrarottrockenofen
33 die beheizte Trockentrommel
34 die Streichanlage für die Rückseite
35 die fertig gestrichene Papierrolle (der Tambour)
36 der Kalander
37 die Anpreßhydraulik
38 die Kalanderwalze
39 die Abrollvorrichtung
40 die Personenhebebühne
41 die Aufrollvorrichtung
42 der Rollenschneider
43 die Schalttafel
44 der Schneidapparat
45 die Papierbahn
46–51 die Handpapierherstellung
46 der Schöpfer (Büttgeselle)
47 die Bütte (der Trog)
48 die Schöpfform
49 der Gautscher
50 die Bauscht (Pauscht), fertig zum Pressen
51 der Filz

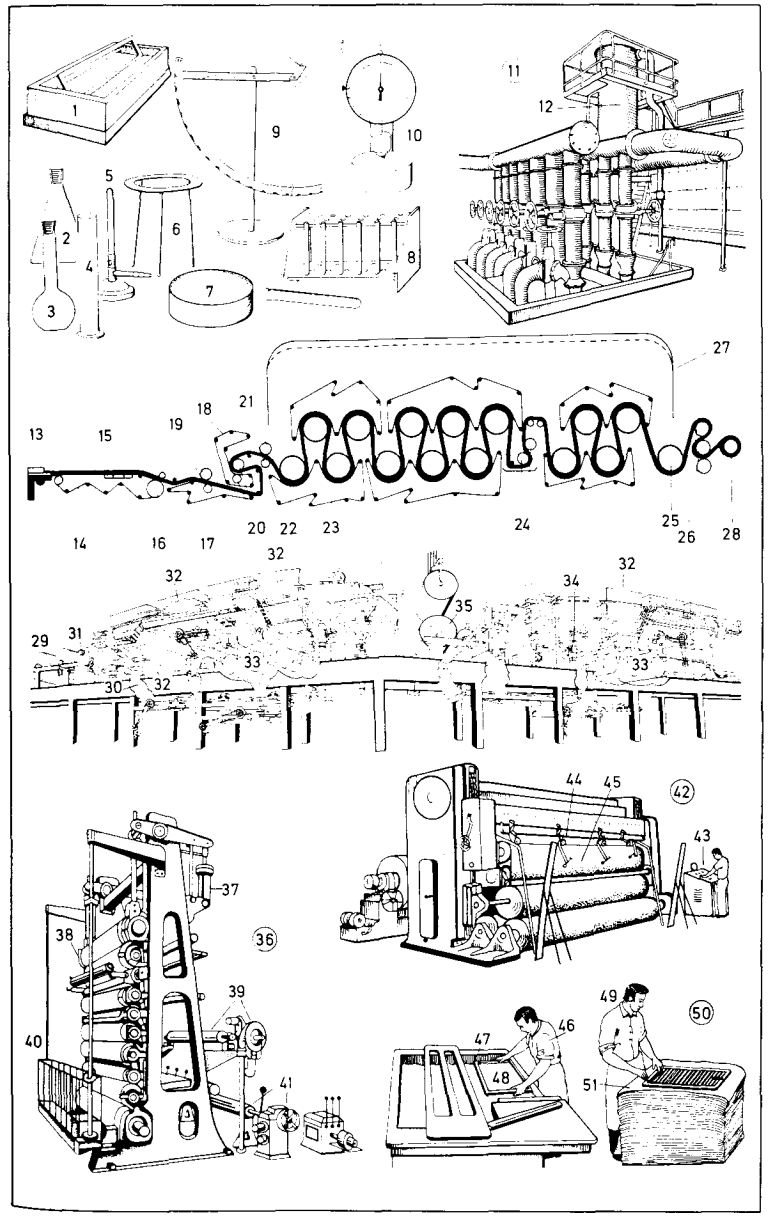

1 die Handsetzerei
2 das Setzregal (Pultregal)
3 der Schriftkasten
4 der Steckschriftkasten
5 der Handsetzer (Setzer, Metteur)
6 das Manuskript (Typoskript)
7 die Lettern *f* (Schrift)
8 der Kasten, für Stege *m*, Füllmaterial *n* (Blindmaterial)
9 das Stehsatzregal
10 das Abstellbrett (Formbrett)
11 der Stehsatz
12 das Satzschiff
13 der Winkelhaken
14 die Setzlinie
15 der Satz
16 die Kolumnenschnur
17 die Ahle
18 die Pinzette
19 die Zeilensetzmaschine „Linotype“, eine Mehrmagazinmaschine
20 der Ablegemechanismus
21 die Satzmagazine *n* mit Matrizen *f*
22 der Greifer, zum Ablegen *n* der Matrizen *f*
23 der Sammler
24 die Spatienkeile *m*
25 das Gießwerk
26 die Metallzuführung
27 der Maschinensatz (die gegossenen Zeilen *f*)
28 die Handmatrizen *f*
29 die Linotypematrize
30 die Zahnung, für den Ablegemechanismus *m*
31 das Schriftbild (die Matrize)
32–45 die Einzelbuchstaben-Setz-und-Gieß-Maschine „Monotype“
32 die „Monotype“-Normalsetzmaschine (der Taster)
33 der Papierturm
34 der Satzstreifen
35 die Settrommel
36 der Einheitenzeiger
37 die Tastatur
38 der Preßluftschlauch
39 die „Monotype“-Gießmaschine
40 die automatische Metallzuführung
41 die Pumpendruckfeder
42 der Matrizenrahmen
43 der Papierturm
44 das Satzschiff, mit Lettern *f* (gegossenen Einzelbuchstaben *m*)
45 die elektrische Heizung
46 der Matrizenrahmen
47 die Schriftmatrizen *f*
48 die Klaue, zum Eingreifen *n* in die Kreuzschlittenführung

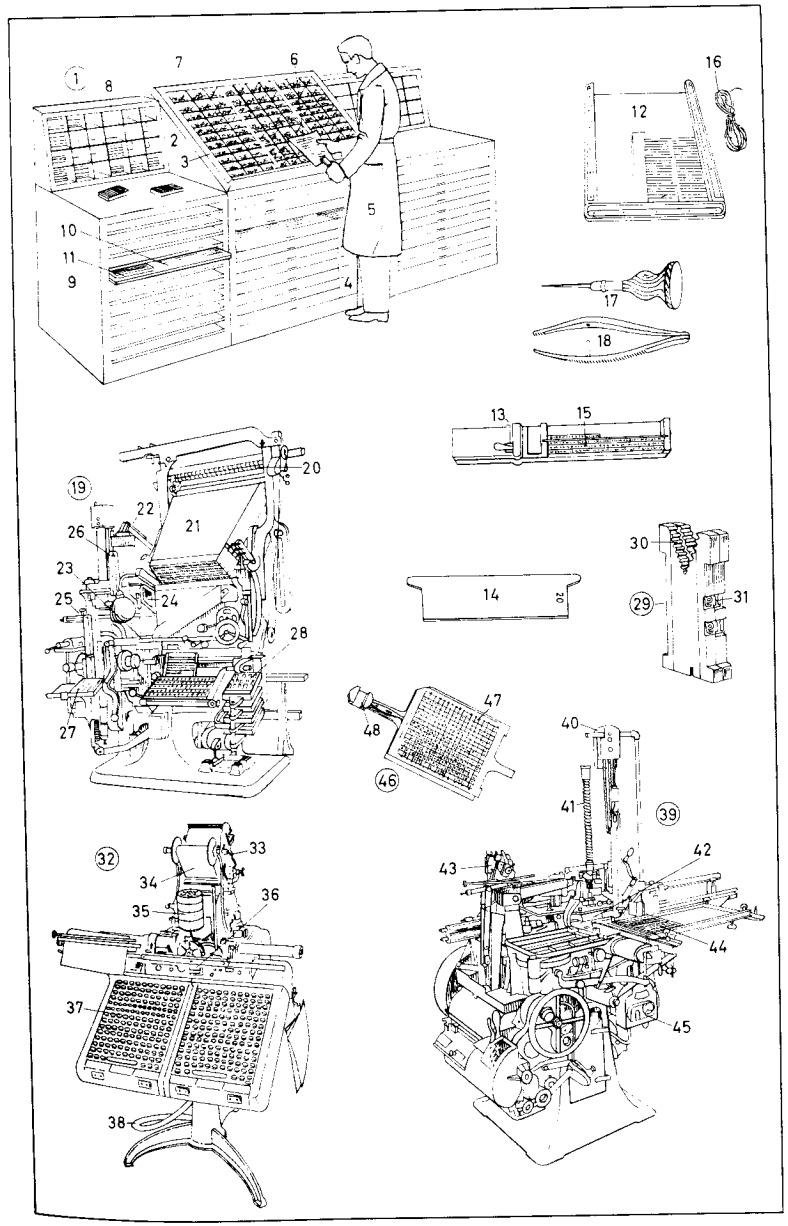

1–17 der Schriftsatz
1 das Initial (die Initiale)
2 die dreiviertelfette Schrift (dreiviertelfett)
3 die halbfette Schrift (halbfett)
4 die Zeile
5 der Durchschuß
6 die Ligatur
7 die kursive Schrift (kursiv)
8 die magere Schrift (mager)
9 die fette Schrift (fett)
10 die schmalfette Schrift (schmalfett)
11 die Majuskel (der Versalbuchstabe, Versal, Großbuchstabe)
12 die Minuskel (der Kleinbuchstabe)
13 die Sperrung (Spationierung)
14 die Kapitälchen *n*
15 der Absatz
16 der Einzug
17 der Zwischenraum
18 **Schriftgrade** *m* [ein typographischer Punkt = 0,376 mm; *früh.*]
19 Nonplusultra *f* (2 Punkt)
20 Brillant *f* (3 Punkt)
21 Diamant *f* (4 Punkt)
22 Perl *f* (5 Punkt)
23 Nonpareille *f* (6 Punkt)
24 Kolonel *f* (Mignon, 7 Punkt)
25 Petit *f* (8 Punkt)
26 Borgis *f* (9 Punkt)
27 Korpus *f* (Garmond, 10 Punkt)
28 Cicero *f* (12 Punkt)
29 Mittel *f* (14 Punkt)
30 Tertia *f* (16 Punkt)
31 Text *f* (20 Punkt)
32–37 die Herstellung von Lettern *f*
32 der Stempelschneider
33 der Stahlstichel (Stichel)
34 die Lupe
35 der Stempel
36 der fertige Stahlstempel (die Patrize)
37 die geprägte Matrize
38 die Letter
39 der Kopf
40 das Fleisch
41 die Punze
42 das Schriftbild
43 die Schriftlinie
44 die Schrifthöhe
45 die Schulterhöhe
46 der Kegel
47 die Signatur
48 die Dickte
49 die Matrizenbohrmaschine, eine Spezialbohrmaschine
50 der Ständer
51 der Fräser
52 der Frästisch
53 der Pantographensupport
54 die Prismaführung
55 die Schablone
56 der Schablonentisch
57 der Kopierstift
58 der Pantograph
59 die Matrizenspannvorrichtung
60 die Frässpindel
61 der Antriebsmotor

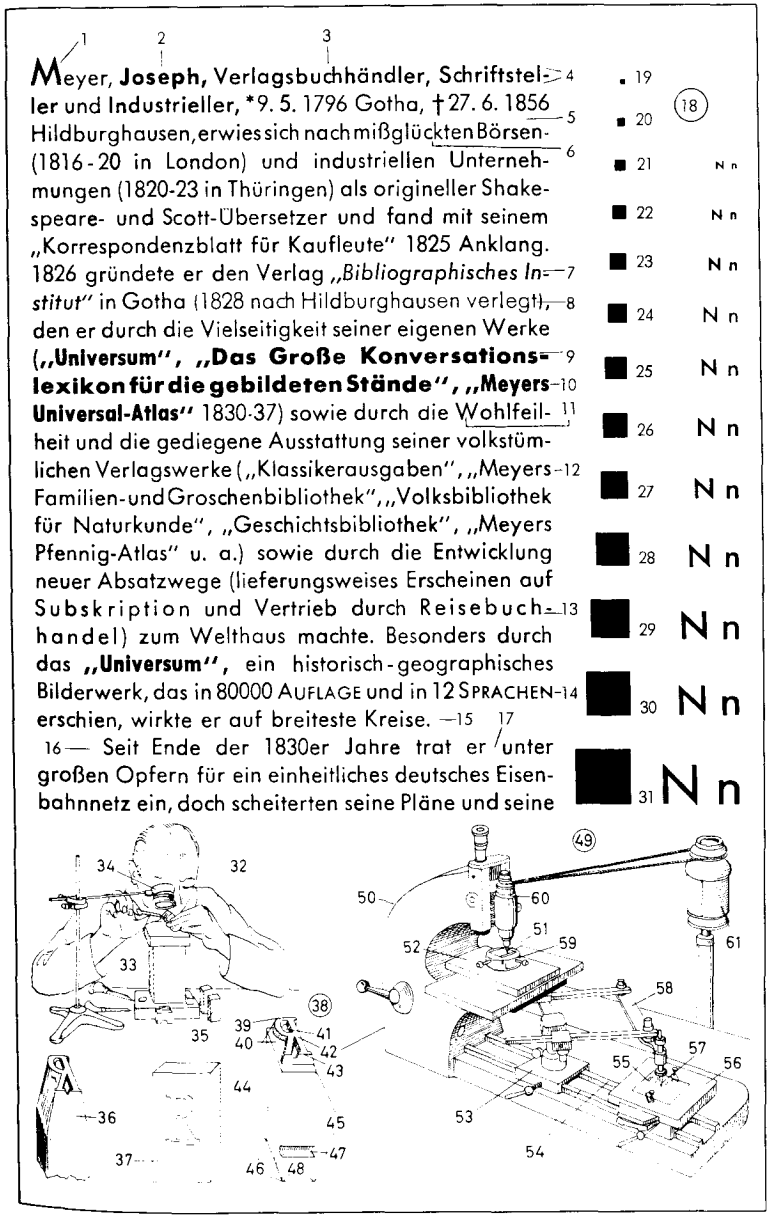

1 das Tastergerät für den Lichtsatz
2 die Tastatur
3 das Manuskript
4 der Taster
5 der Lochstreifenlocher
6 der Lochstreifen
7 das Lichtsetzgerät
8 der Lochstreifen
9 die Belichtungssteuereinrichtung
10 der Setzcomputer
11 die Speichereinheit
12 der Lochstreifen
13 der Lochstreifenabtaster
14 der Lichtsatzautomat für den computergesteuerten Satz
15 die Lochstreifenabtastung
16 die Schriftmatrizen *f*
17 der Matrizenrahmen
18 die Führungsklaue
19 der Synchronmotor
20 die Schriftscheibe
21 der Spiegelblock
22 der optische Keil
23 das Objektiv
24 das Spiegelsystem
25 der Film
26 die Blitzlichtröhren *f*
27 das Diamagazin
28 der Vervielfältigungsautomat für Filme *m*
29 die Lichtsatz-Zentraleinheit für den Zeitungssatz
30 das Lochstreifeneingabeelement
31 der Bedienungsblattschreiber
32 der Systemresidenz-Plattenspeicher
33 der Textplattenspeicher
34 der Plattenstapel

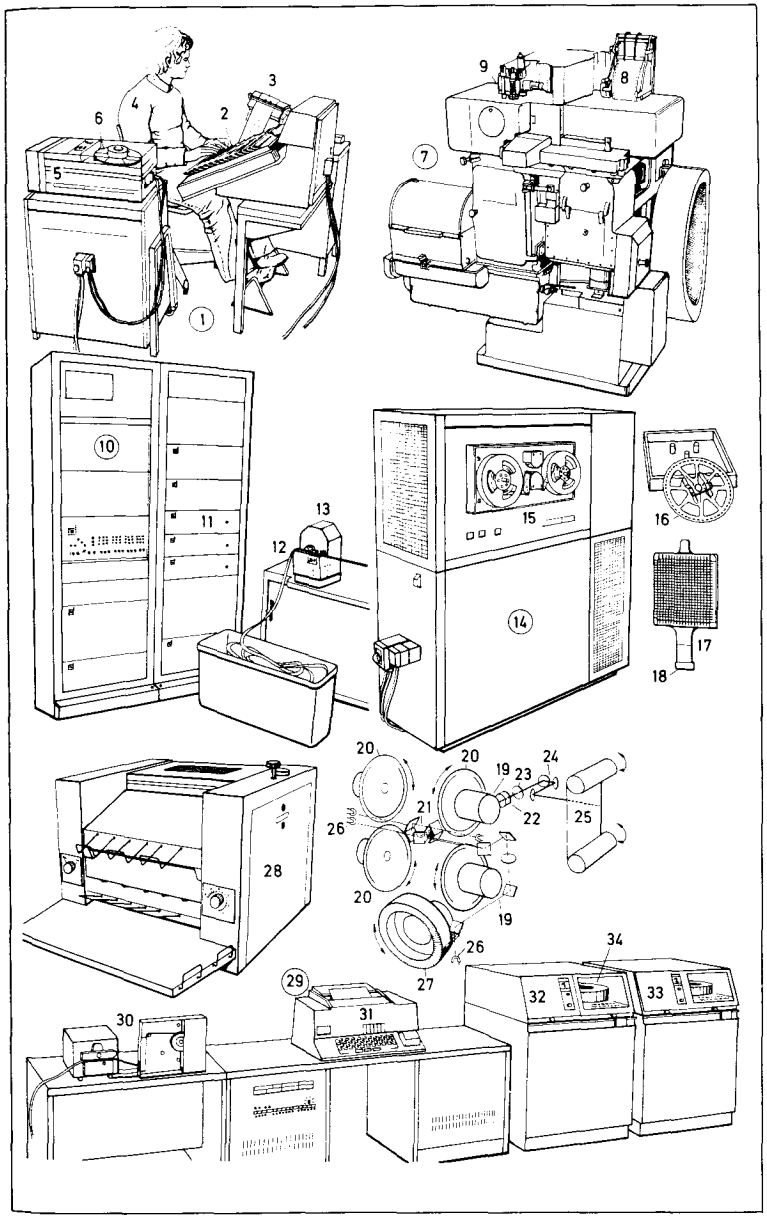

1 die Reproduktionskamera in Brückenbauweise *f*
2 die Mattscheibe
3 der schwenkbare Mattscheibenrahmen
4 das Achsenkreuz
5 der Bedienungsstand
6 das schwenkbare Hängeschaltpult
7 die Prozentskalen *f*
8 der Vakuumfilmhalter
9 das Rastermagazin
10 der Balgen
11 die Standarte
12 die Registriereinrichtung
13 das Brückenstativ
14 der Originalhalter
15 das Originalhaltergestell
16 der Lampengelenkarm
17 die Xenonlampe
18 das Original
19 der Retuschier- und Montagetisch
20 die Leuchtfläche
21 die Höhen- und Neigungsverstellung
22 der Vorlagenhalter
23 der zusammenlegbare Fadenzähler, eine Lupe (Vergrößerungsglas *n*)
24 die Universalreproduktionskamera
25 der Kamerakasten
26 der Balgen
27 der Optikträger
28 die Winkelspiegel *m*
29 der T-Ständer
30 der Vorlagenhalter
31 die Halogenleuchte
32 die Vertikal-Reproduktionskamera, eine Kompaktkamera
33 der Kamerakasten
34 die Mattscheibe
35 der Vakuumdeckel
36 die Bedienungstafel
37 die Vorbelichtungslampe
38 die Spiegeleinrichtung für seitenrichtige Aufnahmen *f*
39 der Scanner (das Farbkorrekturgerät)
40 das Untergestell
41 der Lampenraum
42 das Xenonlampengehäuse
43 die Vorschubmotoren *m*
44 der Diaarm
45 die Abtastwalze
46 der Abtastkopf
47 der Maskenabtastkopf
48 die Maskenwalze
49 der Schreibraum
50 die Tageslichtkassette
51 der Farbrechner mit Steuersatz *m* und selektiver Farbkorrektur *f*
52 das Klischiergerät
53 die Nahtausblendung
54 die Antriebskupplung
55 der Kupplungsflansch
56 der Antriebsturm
57 das Maschinenbett
58 der Geräteträger
59 der Bettschlitten
60 das Bedienungsfeld
61 der Lagerbock
62 der Reitstock
63 der Abtastkopf
64 der Vorlagenzylinder
65 das Mittellager
66 das Graviersystem
67 der Druckzylinder
68 der Zylinderausleger
69 der Anbauschrank
70 die Recheneinheiten *f*
71 der Programmeinschub
72 der automatische Filmentwickler für Scannerfilme *m*

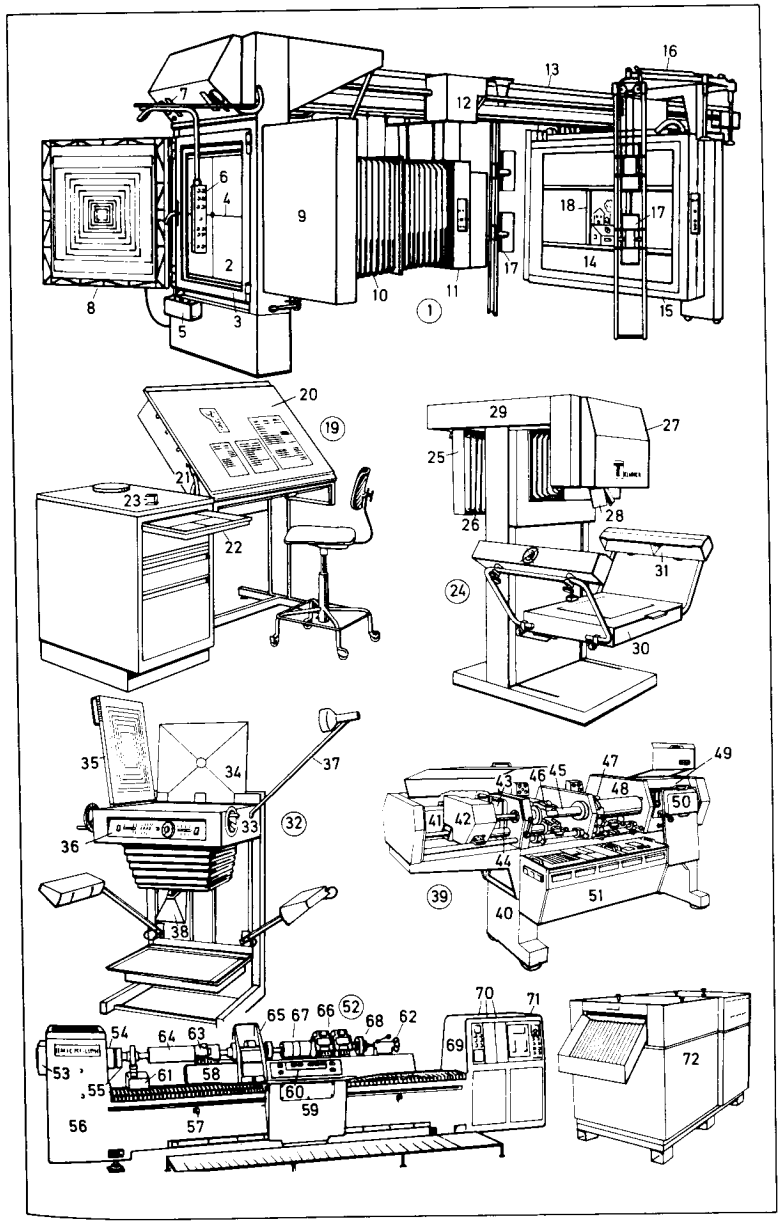

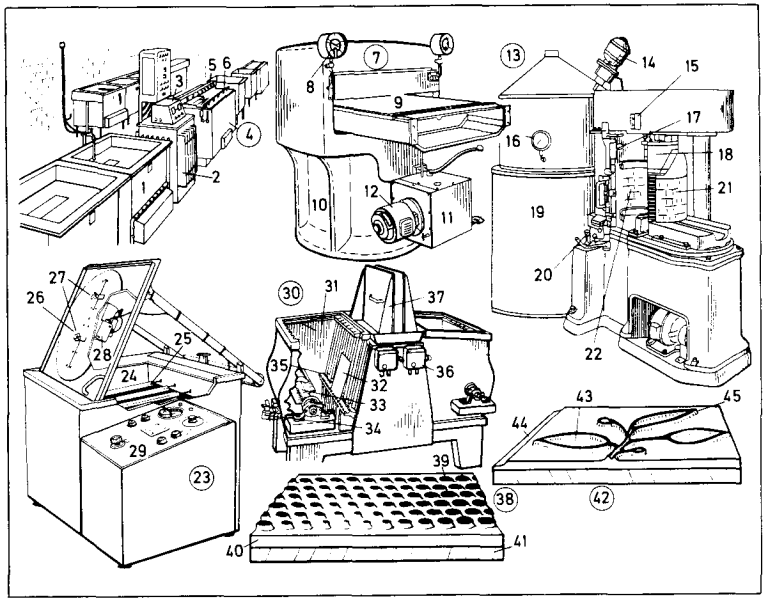

1–6 der galvanische Betrieb
1 die Spülwanne
2 der Gleichrichter
3 das Meß- und Regelgerät
4 das Galvanisierbecken
5 die Anodenstange (Kupferanoden *f*)
6 die Warenstange (Kathode)
7 die hydraulische Matrizenprägepresse
8 das Manometer
9 der Prägetisch
10 der Zylinderfuß
11 die hydraulische Preßpumpe
12 der Antriebsmotor
13 das Rundplattengießwerk
14 der Motor
15 die Antriebsknöpfe
16 das Pyrometer
17 der Gießmund
18 der Gießkern
19 der Schmelzofen
20 die Einschaltung
21 die gegossene Rundplatte für den Rotationsdruck
22 die feststehende Gießschale
23 die Klischeeätzmaschine
24 der Ätztrog mit der Ätzflüssigkeit und dem Flankenschutzmittel *n*
25 die Schaufelwalzen *f*
26 der Rotorteller
27 die Plattenhalterung
28 der Antriebsmotor
29 das Steueraggregat
30 die Zwillingsätzmaschine
31 der Ätztrog [*im Schnitt*]
32 die kopierte Zinkplatte
33 das Schaufelrad
34 der Abflußhahn
35 der Plattenständer
36 die Schaltung
37 der Trogdeckel
38 die Autotypie, ein Klischee *n*
39 der Rasterpunkt, ein Druckelement
40 die geätzte Zinkplatte
41 der Klischeefuß (das Klischeeholz)
42 die Strichätzung
43 die nichtdruckenden, tiefgeätzten Teile *m od. n*
44 die Klischeefacette
45 die Ätzflanke (Flanke)

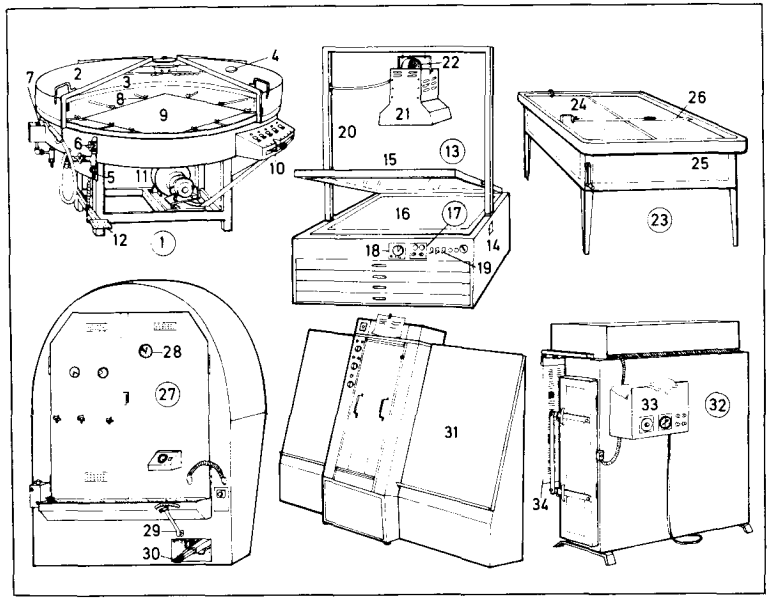

1 die Plattenschleuder (Plattenzentrifuge) zum Beschichten *n* der Offsetplatten *f*
2 der Schiebedeckel
3 die Elektroheizung
4 das Rundthermometer
5 der Wasserspülanschluß
6 die Umlaufspülung
7 die Handbrause
8 die Plattenhaltestangen *f*
9 die Zinkplatte (*auch:* Magnesium-, Kupferplatte)
10 das Schaltpult
11 der Antriebsmotor
12 der Bremsfußhebel
13 der pneumatische Kopierrahmen
14 das Kopierrahmenuntergestell
15 das Rahmenoberteil mit der Spiegelglasscheibe
16 die beschichtete Offsetplatte
17 die Schalttafel
18 die Belichtungszeiteinstellung
19 die Schalter für die Vakuumherstellung
20 das Gestänge
21 die Punktlichtkopierlampe, eine Metallhalogenlampe
22 das Lampengebläse
23 der Montagetisch, für die Filmmontage
24 die Kristallglasscheibe
25 der Beleuchtungskasten
26 die Linealeinrichtung
27 die Vertikaltrockenschleuder
28 der Feuchtigkeitsmesser
29 die Geschwindigkeitsregulierung
30 der Bremsfußhebel
31 die Entwicklungsmaschine für vorbeschichtete Platten *f*
32 der Brennofen (Einbrennofen) für Heißemail-(Diazo-)Platten *f*
33 der Schaltkasten
34 die Diazoplatte

1 die Vierfarben-Rollenoffsetmaschine
2 die unbedruckte Papierrolle
3 der Rollenstern (Einhängevorrichtung *f* für die unbedruckte Papierrolle)
4 die Papiertransportwalzen *f*
5 die Bahnkantensteuerung
6–13 die Farbwerke *n*
6, 8, 10, 12 die Farbwerke *n* im oberen Druckwerk *n*
7, 9, 11, 13 die Farbwerke *n* im unteren Druckwerk *n*
6 *u.* **7** das Gelb-Doppeldruckwerk
8 *u.* **9** das Cyan-Doppeldruckwerk
10 *u.* **11** das Magenta-Doppeldruckwerk
12 *u.* **13** das Schwarz-Doppeldruckwerk
14 der Trockenofen
15 der Falzapparat
16 das Schaltpult
17 der Druckbogen
18 die Vierfarben-Rollenoffsetmaschine [Schema]
19 der Rollenstern
20 die Bahnkantensteuerung
21 die Farbwalzen *f*
22 der Farbkasten
23 die Feuchtwalzen *f*
24 der Gummizylinder
25 der Plattenzylinder (Druckträger)
26 die Papierlaufbahn
27 der Trockenofen
28 die Kühlwalzen *f*
29 der Falzapparat
30 die Vierfarben-Bogenoffsetmaschine [Schema]
31 der Bogenanleger
32 der Anlagetisch
33 der Bogenlauf über Vorgreifer *m* zur Anlegetrommel
34 die Anlegetrommel
35 der Druckzylinder
36 die Übergabetrommeln *f*
37 der Gummizylinder
38 der Plattenzylinder
39 das Feuchtwerk
40 das Farbwerk
41 das Druckwerk
42 die Auslegetrommel
43 die Kettenauslage
44 die Bogenablage
45 der Bogenausleger
46 die Einfarben-Offsetmaschine (Offsetmaschine)
47 der Papierstapel (das Druckpapier)
48 der Bogenanleger, ein automatischer Stapelanleger *m*
49 der Anlagetisch
50 die Farbwalzen *f*
51 das Farbwerk
52 die Feuchtwalzen *f*
53 der Plattenzylinder (Druckträger), eine Zinkplatte
54 der Gummizylinder, ein Stahlzylinder *m* mit Gummidrucktuch *n*
55 der Stapelausleger für die bedruckten Bogen *m*
56 der Greiferwagen, ein Kettengreifer *m*
57 der bedruckte Papierstapel
58 das Schutzblech für den Keilriemenantrieb *m*
59 die Einfarben-Offsetmaschine [Schema]
60 das Farbwerk mit den Farbwalzen *f*
61 das Feuchtwerk mit den Feuchtwalzen *f*
62 der Plattenzylinder
63 der Gummizylinder
64 der Druckzylinder
65 die Auslagetrommel mit dem Greifersystem *n*
66 die Antriebsscheibe
67 der Bogenzuführungstisch
68 der Bogenanlegeapparat
69 der unbedruckte Papierstapel
70 der Kleinoffset-Stapeldrucker
71 das Farbwerk
72 der Sauganleger
73 die Stapelanlage
74 das Armaturenbrett (Schaltbrett) mit Zähler *m*, Manometer *n*, Luftregeler *m* und Schalter *m* für die Papierzuführung
75 die Flachoffsetmaschine (Mailänder Andruckpresse)
76 das Farbwerk
77 die Farbwalzen *f*
78 das Druckfundament
79 der Zylinder mit Gummidrucktuch *n*
80 der Hebel, für das An- und Abstellen des Druckwerkes *n*
81 die Druckeinstellung

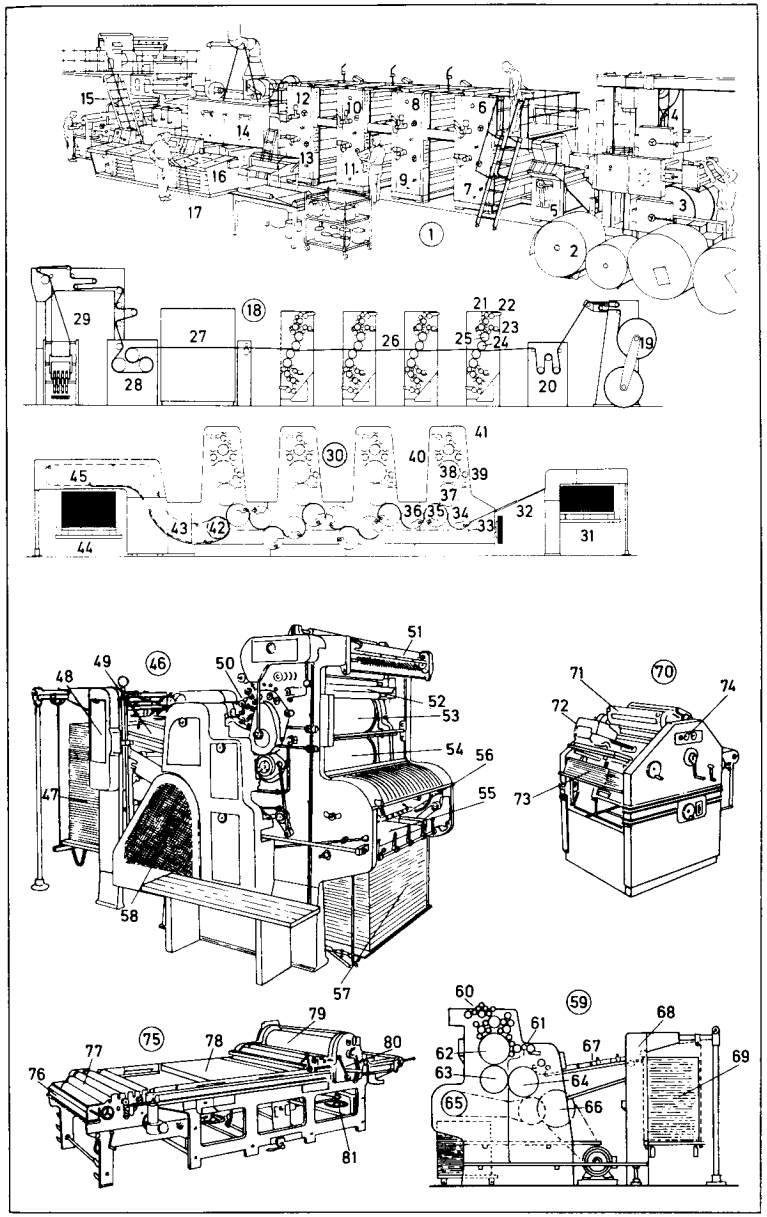

1–65 Maschinen *f* der Buchdruckerei
1 die Zweitouren-Schnellpresse
2 der Druckzylinder
3 der Hebel zur Zylinderhebung und -senkung
4 der Anlagetisch
5 der automatische Bogenanleger [mit Saug- u. Druckluft *f* betätigt]
6 die Luftpumpe, für Bogenan- und -ablage *f*
7 das Zylinderfarbwerk, mit Verreib- und Auftragwalzen *f*
8 das Tischfarbwerk
9 der Papierablagestapel, für bedrucktes Papier *n*
10 der Spritzapparat, zum Bestäuben *n* der Drucke *m*
11 die Einschießvorrichtung
12 das Pedal, zur Druckan- und -abstellung
13 die Tiegeldruckpresse [Schnitt]
14 die Papieran- und -ablage
15 der Drucktiegel
16 der Kniehebelantrieb
17 das Schriftfundament
18 die Farbauftragwalzen *f*
19 das Farbwerk, zum Verreiben *n* der Druckfarbe
20 die Stoppzylinderpresse (Haltzylinderpresse)
21 der Anlagetisch
22 der Anlageapparat
23 der unbedruckte Papierstapel
24 das Schutzgitter, für die Papieranlage
25 der bedruckte Papierstapel
26 der Schaltmechanismus
27 die Farbauftragwalzen *f*
28 das Farbwerk
29 die Tiegeldruckpresse [Heidelberger]
30 der Anlagetisch, mit dem unbedruckten Papierstapel *m*
31 der Ablagetisch
32 der Druckansteller und Druckabsteller
33 der Ablagebläser
34 die Spritzpistole
35 die Luftpumpe, für Saug- und Blasluft *f*
36 die geschlossene Form (Satzform)
37 der Satz
38 der Schließrahmen
39 das Schließzeug
40 der Steg
41 die Hochdruck-Rotationsmaschine für Zeitungen *f* bis 16 Seiten *f*
42 die Schneidrollen *f*, zum Längsschneiden *n* der Papierbahn
43 die Papierbahn
44 der Druckzylinder
45 die Pendelwalze
46 die Papierrolle
47 die automatische Papierrollenbremse
48 das Schöndruckwerk
49 das Widerdruckwerk
50 das Farbwerk
51 der Formzylinder
52 das Buntdruckwerk
53 der Falztrichter
54 das Tachometer, mit Bogenzähler *m*
55 der Falzapparat
56 die gefaltete Zeitung
57 das Farbwerk für die Rotationsmaschine [Schnitt]
58 die Papierbahn
59 der Druckzylinder
60 der Plattenzylinder
61 die Farbauftragwalzen *f*
62 der Farbverreibzylinder
63 die Farbhebewalze
64 die Duktorwalze
65 der Farbkasten

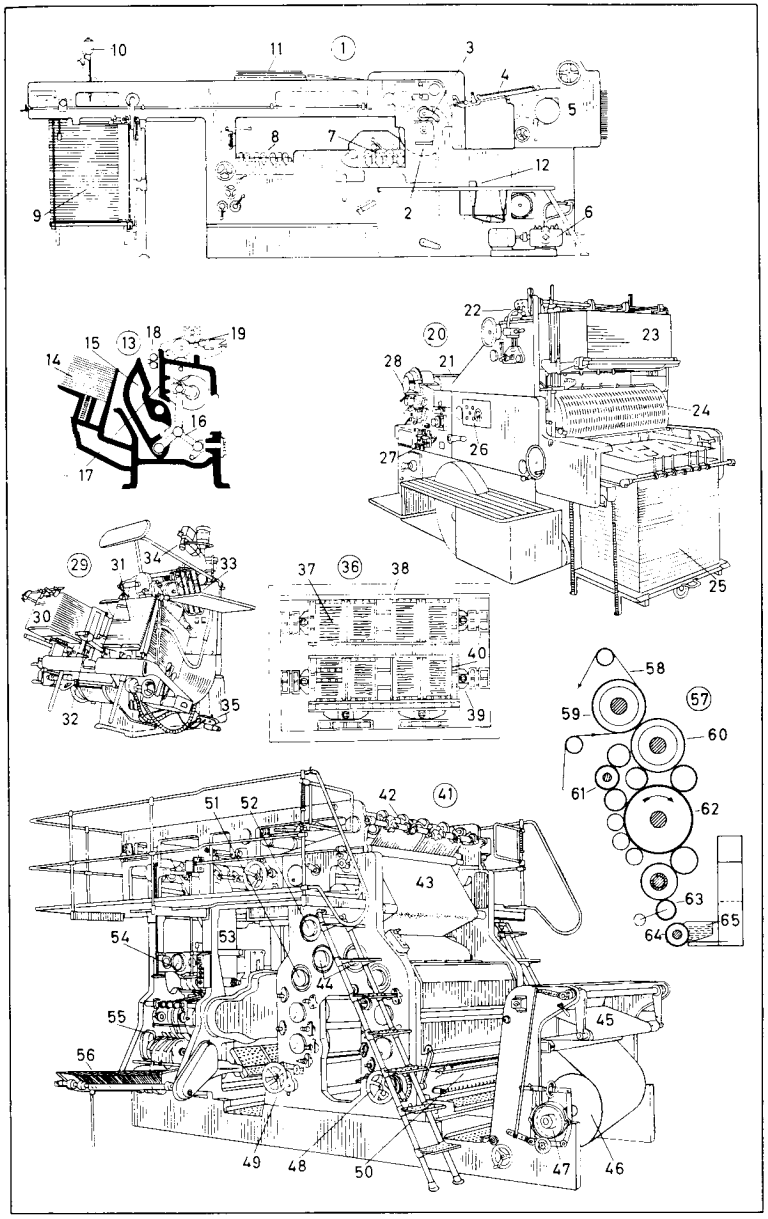

1 die Belichtung des Pigmentpapiers *n*
2 der Vakuumrahmen
3 die Belichtungslampe, eine Metallhalogen-Flächenleuchte
4 die Punktlichtlampe
5 der Wärmekamin
6 die Pigmentpapierübertragungsmaschine
7 der polierte Kupferzylinder
8 die Gummiwalze zum Andrücken *n* des kopierten Pigmentpapiers *n*
9 die Walzenentwicklungsmaschine
10 die mit Pigmentpapier *n* beschichtete Tiefdruckwalze
11 die Entwicklungswanne
12 die Walzenkorrektur
13 die entwickelte Walze
14 der Retuscheur beim Abdecken *n*
15 die Ätzmaschine
16 der Ätztrog mit der Ätzflüssigkeit
17 die kopierte Tiefdruckwalze
18 der Tiefdruckätzer
19 die Rechenscheibe
20 die Kontrolluhr
21 die Ätzkorrektur
22 der geätzte Tiefdruckzylinder
23 die Korrekturleiste
24 die Mehrfarben-Rollentiefdruckmaschine
25 das Abzugsrohr für Lösungsmitteldämpfe *m*
26 das umsteuerbare Druckwerk
27 der Falzapparat
28 das Bedienungs- und Steuerpult
29 die Zeitungsaustragvorrichtung
30 das Förderband
31 der abgepackte Zeitungsstapel

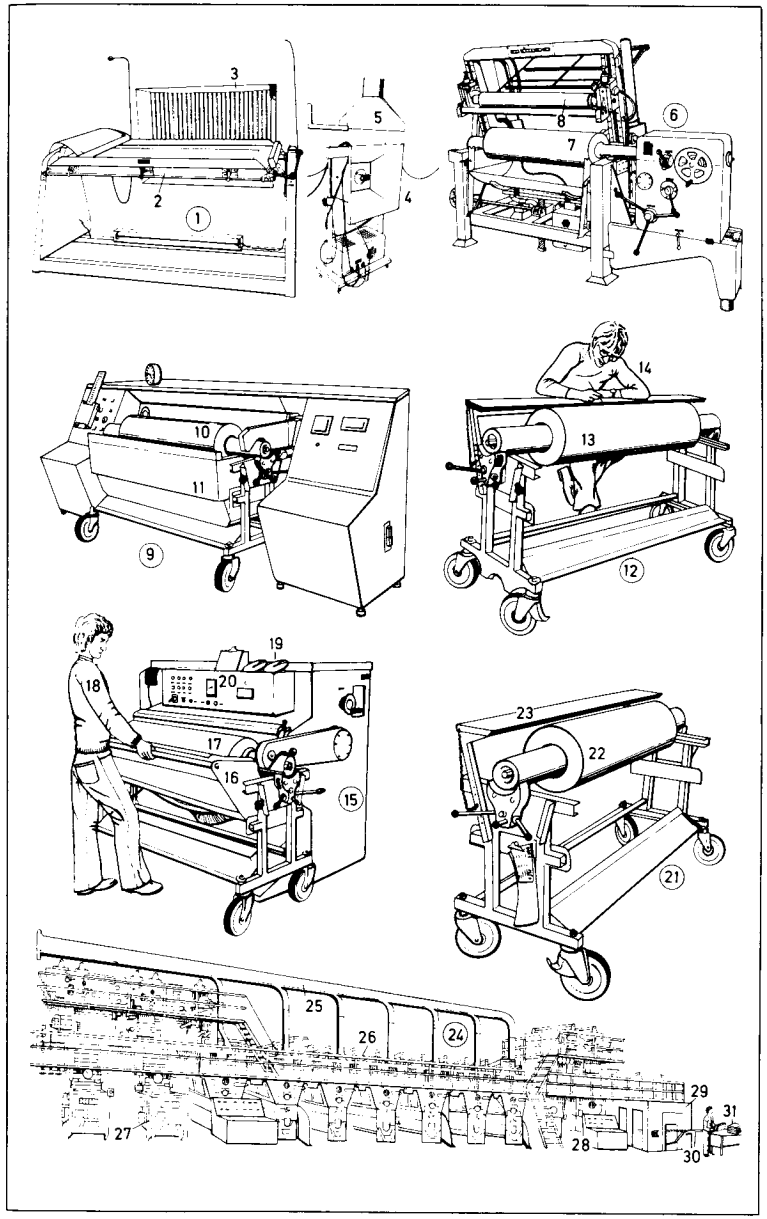

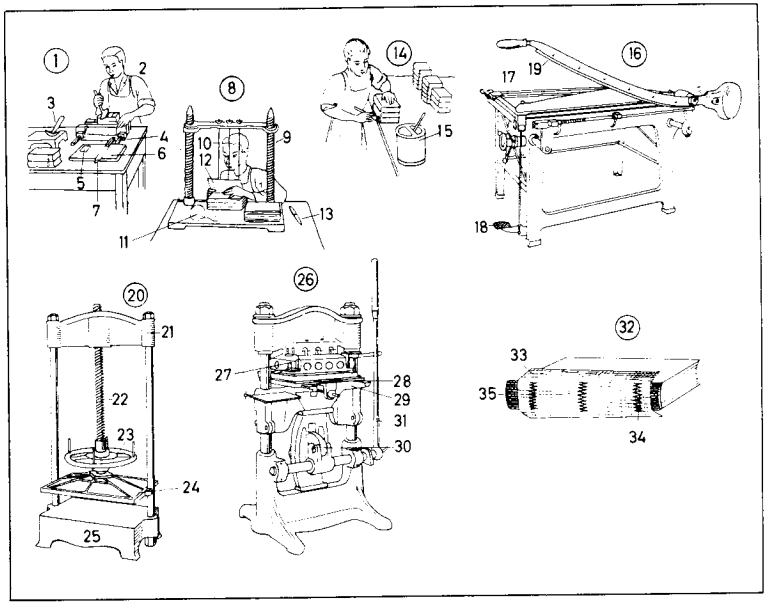

1–38 die Handbuchbinderei
1 das Vergolden des Buchrückens *m* (die Rückenvergoldung)
2 der Goldschnittmacher, ein Buchbinder *m*
3 die Filete (Philete)
4 der Spannrahmen
5 das Blattgold
6 das Goldkissen
7 das Goldmesser
8 das Heften
9 die Heftlade
10 die Heftschnur
11 der (das) Garnknäuel
12 die Heftlage
13 das Buchbindermesser (der Kneif)
14 die Rückenleimung
15 der Leimkessel
16 die Pappschere
17 die Anlegeeinrichtung
18 die Preßeinrichtung, mit Fußtritthebel *m*
19 das Obermesser
20 die Stockpresse, eine Glätt- u. Packpresse
21 das Kopfstück
22 die Spindel
23 das Schlagrad
24 die Preßplatte
25 das Fußstück
26 die Vergolde- und Prägepresse, eine Handhebelpresse; *ähnl.:* Kniehebelpresse
27 der Heizkasten
28 die ausschiebbare Anhängeplatte
29 der Prägetiegel
30 das Kniehebelsystem
31 der Handhebel
32 das auf Gaze *f* geheftete Buch (die Broschur)
33 die Heftgaze
34 die Heftung
35 das Kapitalband (Kaptalband)

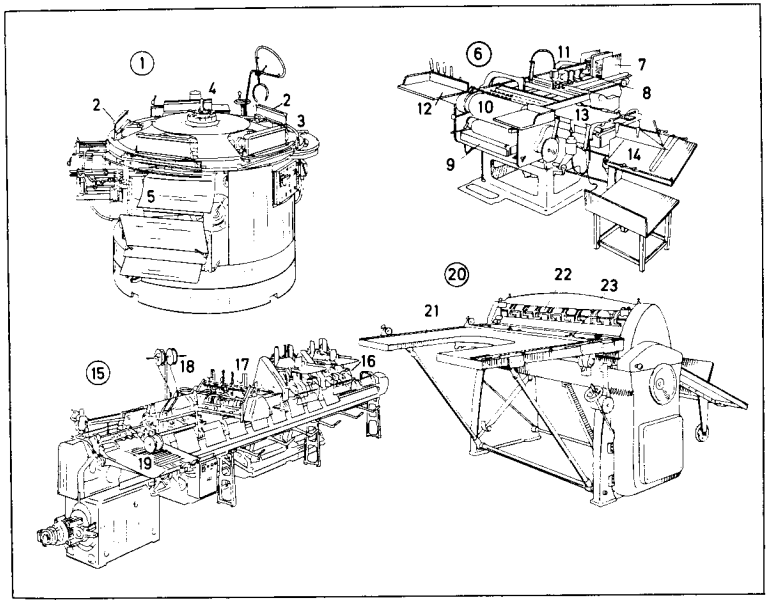

1–23 Buchbindereimaschinen
1 der Klebebinder (die Klebemaschine) für Kleinauflagen *f*
2 die Handeinlegestation
3 die Fräs- und Aufrauhstation
4 das Leimwerk
5 die Kastenauslage
6 die Buchdeckenmaschine
7 die Magazine *n* für Pappdeckel *m*
8 die Pappenzieher *m*
9 der Leimkasten
10 der Nutzenzylinder
11 der Saugarm
12 der Stapelplatz für Überzugnutzen *n* [Leinen *n*, Papier *n*, Leder *n*]
13 die Preßeinrichtung
14 der Ablegetisch
15 der Sammelhefter (die Sammeldrahtheftmaschine)
16 der Bogenanleger
17 der Falzanleger
18 die Heftdrahtabspulvorrichtung
19 der Auslegetisch
20 die Kreispappschere
21 der Anlegetisch, mit Aussparung *f*
22 das Kreismesser
23 das Einführlineal

1–35 Buchbindereimaschinen *f*
1 der Papierschneideautomat
2 das Schaltpult
3 der Preßbalken
4 der Vorschubsattel
5 die Preßdruckskala
6 die optische Maßanzeige
7 die Einhandbedienung für den Sattel
8 die kombinierte Stauch- u. Messerfalzmaschine
9 der Bogenzuführtisch
10 die Falztaschen *f*
11 der Bogenanschlag, zur Bildung der Stauchfalte
12 die Kreuzbruchfalzmesser *n*
13 der Gurtausleger, für Parallelfalzungen *f*
14 das Dreibruchfalzwerk
15 die Dreibruchauslage
16 die Fadenheftmaschine
17 der Spulenhalter
18 der Fadenkops (die Fadenspule)
19 der Gazerollenhalter
20 die Gaze (Heftgaze)
21 die Körper *m* mit den Heftnadeln *f*
22 der geheftete Buchblock
23 die Auslage
24 der schwingende Heftsattel
25 der Anleger (Bogenanleger)
26 das Anlegermagazin
27 die Bucheinhängemaschine
28 der Falzleimapparat
29 das Schwert
30 die Vorwärmheizung
31 die Anleimmaschine, für Voll-, Fasson-, Rand- und Streifenbeleimung *f*
32 der Leimkessel
33 die Leimwalze
34 der Einfuhrtisch
35 die Abtransportvorrichtung
36 **das Buch**
37 der Schutzumschlag, ein Werbeumschlag *m*
38 die Umschlagklappe
39 der Klappentext (Waschzettel)
40–42 der Bucheinband (Einband)
40 die Einbanddecke (Buchdecke, der Buchdeckel)
41 der Buchrücken
42 das Kapitalband
43–47 die Titelei
43 das Schmutztitelblatt
44 der Schmutztitel (Vortitel)
45 das Titelblatt (Haupttitelblatt, die Titelseite, der Innentitel)
46 der Haupttitel
47 der Untertitel
48 das Verlagssignet (Signet, Verlagszeichen, Verlegerzeichen)
49 das Vorsatzpapier (der *od.* das Vorsatz)
50 die handschriftliche Widmung
51 das Exlibris (Bucheignerzeichen)
52 das aufgeschlagene Buch
53 die Buchseite (Seite)
54 der Falz
55–58 der Papierrand
55 der Bundsteg
56 der Kopfsteg
57 der Außensteg
58 der Fußsteg
59 der Satzspiegel
60 die Kapitelüberschrift
61 das Sternchen
62 die Fußnote, eine Anmerkung
63 die Seitenziffer
64 der zweispaltige Satz
65 die Spalte (Kolumne)
66 der Kolumnentitel
67 der Zwischentitel
68 die Marginalie (Randbemerkung)
69 die Bogennorm (Norm)
70 das feste Lesezeichen
71 das lose Lesezeichen

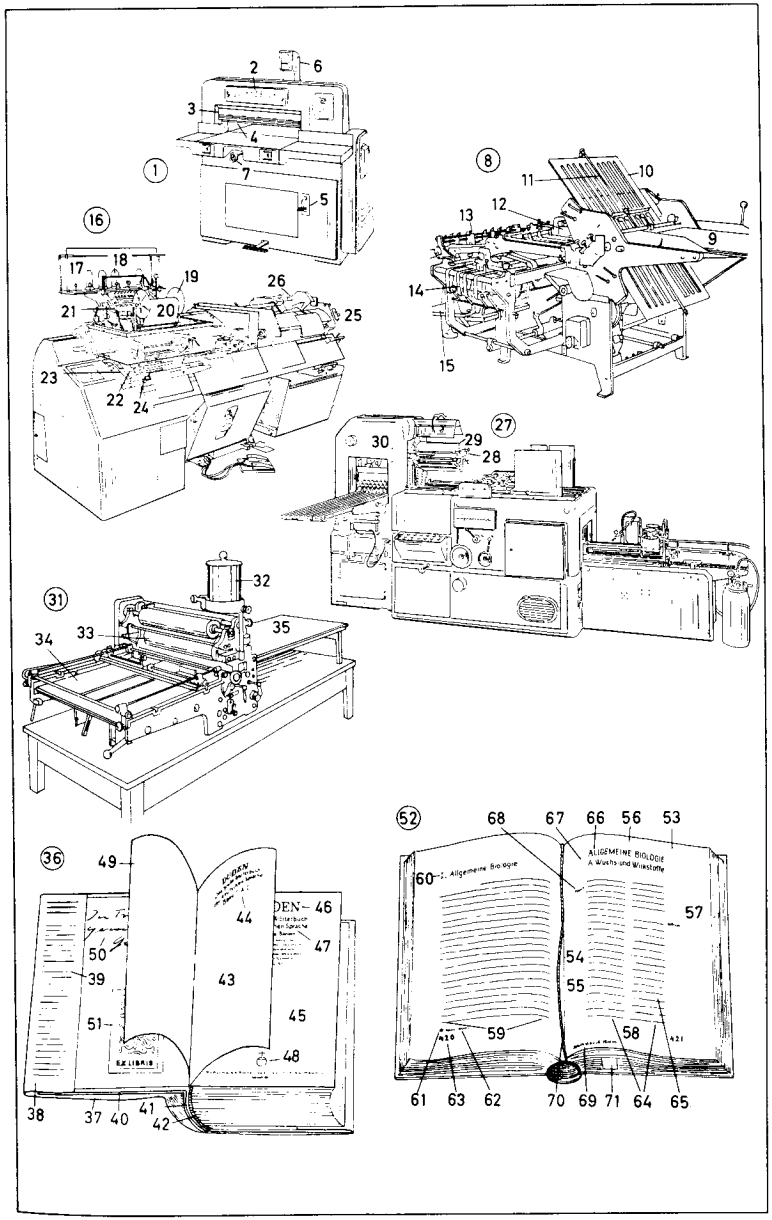

1–54 Wagen *m* (Fahrzeuge *n*, Gefährte, Fuhrwerke)
1–3, 26–39, 45, 51–54 Kutschen *f* (Kutschwagen *m*)
1 die Berline
2 der (das) Break
3 das Coupé (Kupee)
4 das Vorderrad
5 der Wagenkasten
6 das Spritzbrett
7 die Fußstütze
8 der Kutschbock (Bock, Bocksitz, Kutschersitz)
9 die Laterne
10 das Fenster
11 die Tür (der Wagenschlag, Kutschenschlag)
12 der Türgriff (Griff)
13 der Fußtritt (Tritt)
14 das feste Verdeck
15 die Feder
16 die Bremse (der Bremsklotz)
17 das Hinterrad
18 der Dogcart, ein Einspänner *m*
19 die Deichsel
20 der Lakai (Diener)
21 der Dieneranzug (die Livree)
22 der Tressenkragen (betreßte Kragen)
23 der Tressenrock (betreßte Rock)
24 der Tressenärmel (betreßte Ärmel)
25 der hohe Hut (Zylinderhut)
26 die Droschke (Pferdedroschke, der Fiaker, die Lohnkutsche, der Mietwagen)
27 der Stallknecht (Groom)
28 das Kutschpferd (Deichselpferd)
29 der Hansom (das Hansomcab), ein Kabriolett *n*, ein Einspänner *m*
30 die Gabeldeichsel (Deichsel, Gabel, Schere)
31 der Zügel
32 der Kutscher, mit Havelock *m*
33 der Kremser, ein Gesellschaftswagen *m*
34 das Cab
35 die Kalesche
36 der Landauer, ein Zweispänner *m*; *ähnl.:* das Landaulett
37 der Omnibus (Pferdeomnibus, Stellwagen)
38 der Phaeton (Phaethon)
39 die Postkutsche (der Postwagen, die Diligence); *zugleich:* Reisewagen *m*
40 der Postillion (Postillon, Postkutscher)
41 das Posthorn
42 das Schutzdach
43 die Postpferde *n* (Relaispferde)
44 der Tilbury
45 die Troika (das russische Dreigespann)
46 das Stangenpferd
47 das Seitenpferd
48 der englische Buggy
49 der amerikanische Buggy
50 das Tandem
51 der Vis-à-vis-Wagen
52 das Klappverdeck
53 die Mailcoach (englische Postkutsche)
54 die Chaise

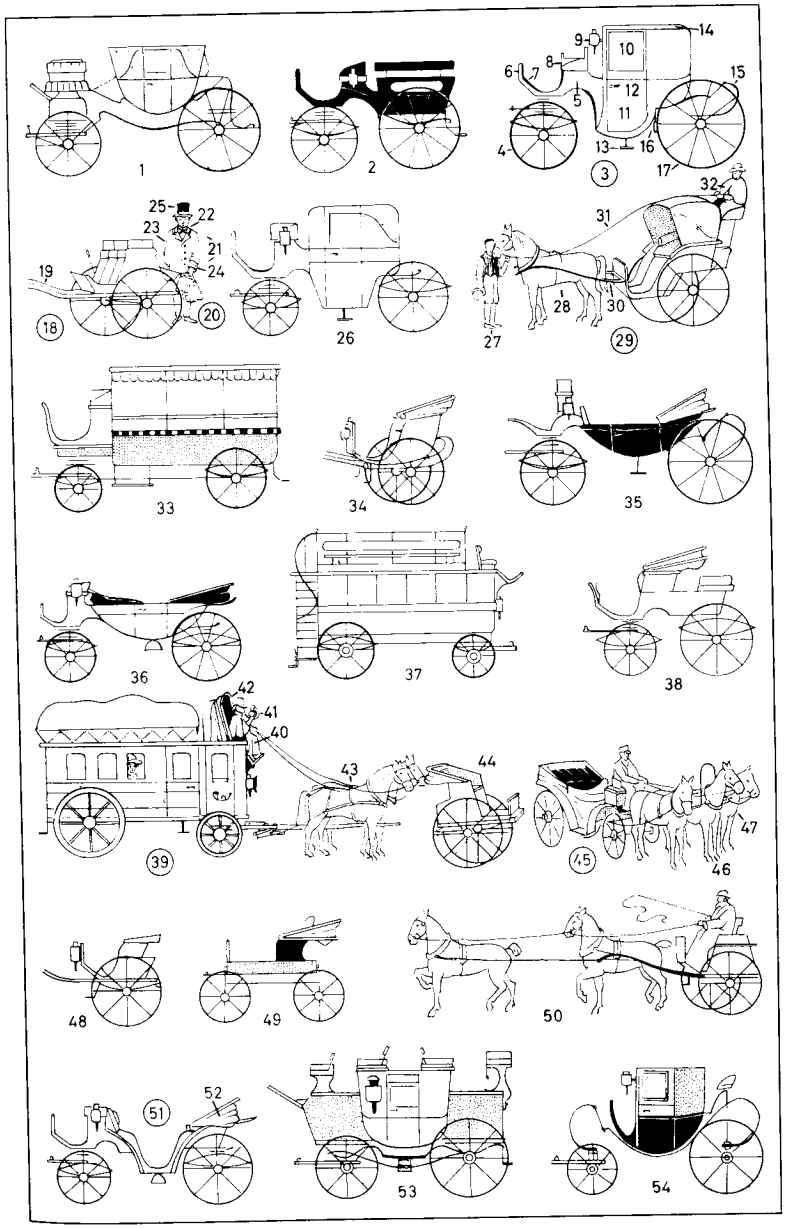

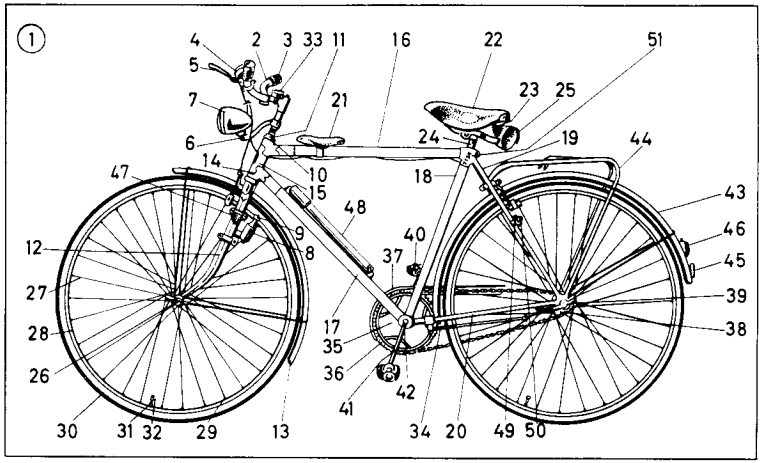

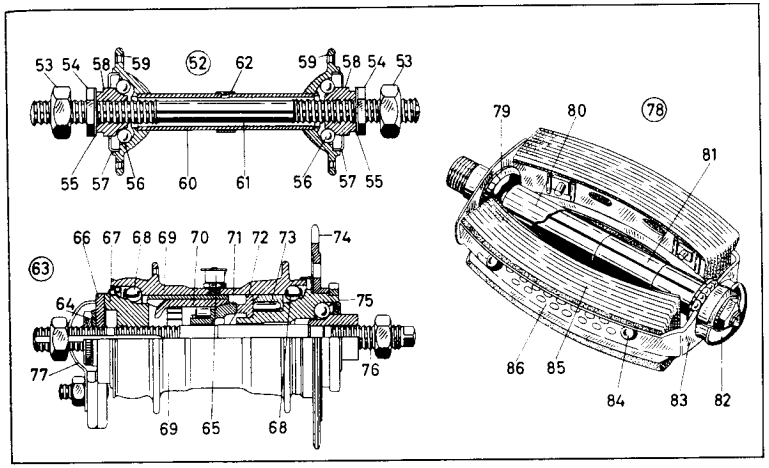

1 das Fahrrad (Rad, Zweirad, *schweiz.* Velo, Veloziped), ein Herrenfahrrad *n*, ein Tourenrad *n*
2 der Lenker (die Lenkstange), ein Tourenlenker *m*
3 der Handgriff (Griff)
4 die Fahrradglocke (Fahrradklingel)
5 die Handbremse (Vorderradbremse, eine Felgenbremse)
6 der Scheinwerferhalter
7 der Scheinwerfer (die Fahrradlampe)
8 der Dynamo (die Lichtmaschine)
9 das Laufrädchen
10–12 die Vorderradgabel
10 der Gabelschaft (Lenkstangenschaft, das Gabelschaftrohr)
11 der Gabelkopf
12 die Gabelscheiden *f*
13 das vordere Schutzblech
14–20 der Fahrradrahmen (das Fahrradgestell)
14 das Steuerrohr (Steuerkopfrohr)
15 das Markenschild
16 das obere Rahmenrohr (Oberrohr, Scheitelrohr)
17 das untere Rahmenrohr (Unterrohr)
18 das Sattelstützrohr (Sitzrohr)
19 die oberen Hinterradstreben *f*
20 die unteren Hinterradstreben *f* (die Hinterradgabel)
21 der Kindersitz
22 der Fahrradsattel (Elastiksattel)
23 die Sattelfedern *f*
24 die Sattelstütze
25 die Satteltasche (Werkzeugtasche)
26–32 das Rad (Vorderrad)
26 die Nabe
27 die Speiche
28 die Felge
29 der Speichennippel
30 die Bereifung (der Reifen, Luftreifen, die Pneumatik, der Hochdruckreifen, Preßluftreifen); *innen:* der Schlauch (Luftschlauch), *außen:* der Mantel (Laufmantel, die Decke)
31 das Ventil, ein Schlauchventil *n*, mit Ventilschlauch *m* oder ein Patentventil *n* mit Kugel *f*
32 die Ventilkappe
33 das Fahrradtachometer, mit Kilometerzähler *m*
34 der Fahrradkippständer
35–42 der Fahrradantrieb (Kettenantrieb)
35–39 der Kettentrieb
35 das Kettenrad (das vordere Zahnrad)
36 die Kette, eine Rollenkette
37 der Kettenschutz (das Kettenschutzblech)
38 das hintere Kettenzahnrad (der Kettenzahnkranz, Zahnkranz)
39 die Flügelmutter
40 das Pedal
41 die Tretkurbel
42 das Tretkurbellager (Tretlager)
43 das hintere Schutzblech (der Kotschützer)
44 der Gepäckträger
45 der Rückstrahler (*ugs.* das Katzenauge)
46 das elektr. Rücklicht
47 die Fußraste
48 die Fahrradpumpe (Luftpumpe)
49 das Fahrradschloß, ein Speichenschloß *n*
50 der Patentschlüssel
51 die Fahrradnummer (Fabriknummer, Rahmennummer)
52 die Vorderradnabe
53 die Mutter
54 die Kontermutter, mit Sternprägung *f*
55 die Nasenscheibe
56 die Kugel
57 die Staubkappe
58 der Konus
59 die Tülle
60 das Rohr
61 die Achse
62 der Ölerklipp
63 die Freilaufnabe, mit Rücktrittbremse *f*
64 die Sicherungsmutter
65 der Helmöler (Öler)
66 der Bremshebel
67 der Hebelkonus
68 der Kugelring, mit Kugeln *f* im Kugellager *n*
69 die Nabenhülse
70 der Bremsmantel
71 der Bremskonus
72 der Walzenführungsring
73 die Antriebswalze
74 der Zahnkranz
75 der Gewindekopf
76 die Achse
77 die Bandage
78 das Fahrradpedal (Pedal, Rückstrahlpedal, Leuchtpedal, Reflektorpedal
79 die Tülle
80 das Pedalrohr
81 die Pedalachse
82 die Staubkappe
83 der Pedalrahmen
84 der Gummistift
85 der Gummiblock
86 das Rückstrahlglas

1 das Klapprad
2 das Klappscharnier (*auch:* der Steckverschluß)
3 der höhenverstellbare Lenker
4 der höhenverstellbare Sattel
5 die Lernstützräder *n*
6 das Mofa
7 der Zweitaktmotor mit Fahrtwindkühlung *f*
8 die Teleskopgabel (Telegabel)
9 der Rohrrahmen
10 der Treibstofftank
11 der hochgezogene Lenker
12 die Zweigangschaltung
13 der Formsitz
14 die Hinterradschwinge
15 der hochgezogene Auspuff
16 der Wärmeschutz
17 die Antriebskette
18 der Sturzbügel
19 das (*ugs.* der) Tachometer (der Tacho)
20 das City-Bike (Akku-Bike, ein Elektrofahrzeug *n*)
21 der Schwingsattel
22 der Akkubehälter
23 der Drahtkorb
24 das Tourenmoped (Moped)
25 die Tretkurbel (der Tretantrieb, das Startpedal)
26 der Zweitakt-Einzylindermotor
27 der Kerzenstecker
28 der Treibstofftank (Gemischtank)
29 die Mopedleuchte
30–35 die Lenkerarmaturen
30 der Drehgasgriff (Gasgriff)
31 der Schaltdrehgriff (die Gangschaltung)
32 der Kupplungshebel
33 der Handbremshebel
34 das (*ugs.* der) Tachometer (der Tacho)
35 der Rückspiegel
36 die Vorderrad-Trommelbremse (Trommelbremse)
37 die Bowdenzüge *m*
38 die Brems- und Rücklichteinheit
39 das Mokick
40 das Cockpit mit Tachometer *n* und elektronischem Drehzahlmesser *m*
41 die Telegabel mit Faltenbalg *m*
42 die Doppelsitzbank
43 der Kickstarter
44 die Soziusfußraste, eine Fußraste
45 der Sportlenker
46 der geschlossene Kettenkasten
47 der Motorroller
48 die abnehmbare Seitenschale
49 der Rohrrahmen
50 die Blechverkleidung
51 die Raststütze
52 die Fußbremse
53 das Signalhorn
54 der Haken für Handtasche *f* oder Mappe *f*
55 die Fußschaltung
56 der High-Riser
57 der zweigeteilte Lenker
58 die imitierte Motorradgabel
59 der Banksattel (Bananensattel)
60 der Chrombügel

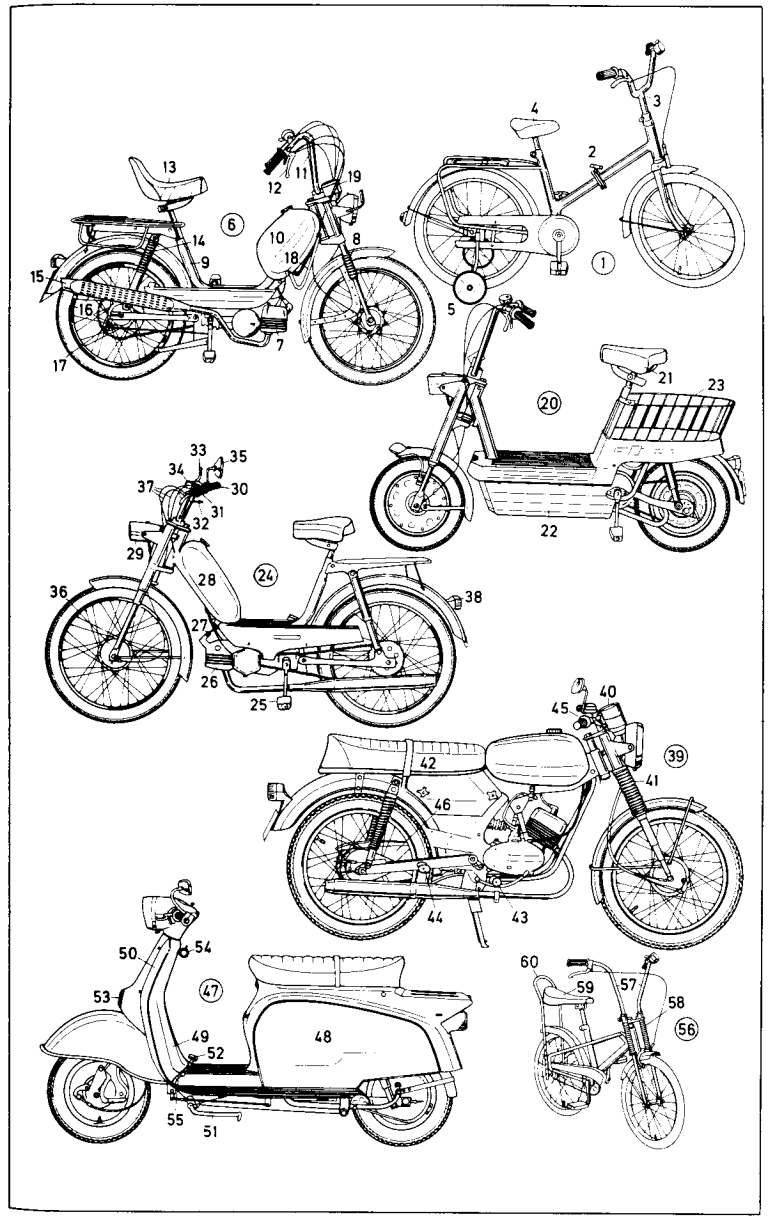

1 das Kleinmotorrad (Kleinkraftrad) [50 cm³]
2 der Kraftstofftank
3 der fahrtwindgekühlte Einzylinder-Viertaktmotor (mit obenliegender Nockenwelle)
4 der Vergaser
5 das Ansaugrohr
6 das Fünfganggetriebe
7 die Hinterradschwinge
8 das polizeiliche Kennzeichen
9 das Rück- und Bremslicht
10 der Scheinwerfer
11 die vordere Trommelbremse
12 das Bremsseil, ein Bowdenzug *m*
13 die hintere Trommelbremse
14 die Sportsitzbank
15 der hochgezogene Auspuff
16 die Geländemaschine [125 cm³] (das Geländesportmotorrad, ein leichtes Motorrad)
17 der Doppelschleifenrahmen
18 das Startnummernschild
19 die Einmannsitzbank
20 die Kühlrippen *f*
21 der Motorradständer
22 die Motorradkette
23 die Teleskopfedergabel
24 die Speichen *f*
25 die Felge
26 der Motorradreifen
27 das Reifenprofil
28 der Gangschaltungshebel
29 der Gasdrehgriff
30 der Rückspiegel
31–58 schwere Motorräder *n*
31 das Schwerkraftrad mit wassergekühltem Motor *m*
32 die vordere Scheibenbremse
33 der Scheibenbremssattel
34 die Steckachse
35 der Wasserkühler
36 der Frischöltank
37 das Blinklicht (der Richtungsanzeiger)
38 der Kickstarter
39 der wassergekühlte Motor
40 der Tachometer
41 der Drehzahlmesser
42 das hintere Blinklicht
43 die verkleidete schwere Maschine [1 000 cm³]
44 das Integral-Cockpit, eine integrierte Verkleidung
45 die Blinkleuchte
46 die Klarsichtscheibe
47 der Zweizylinderboxenmotor mit Kardanantrieb *m*
48 das Leichtmetallgußrad
49 die Vierzylindermaschine [400 cm³]
50 der fahrtwindgekühlte Vierzylinder-Viertaktmotor
51 das Vier-in-einem-Auspuffrohr
52 der elektrische Anlasser
53 die Beiwagenmaschine
54 das Beiwagenschiff
55 die Beiwagenstoßstange
56 die Begrenzungsleuchte
57 das Beiwagenrad
58 die Beiwagenwindschutzscheibe

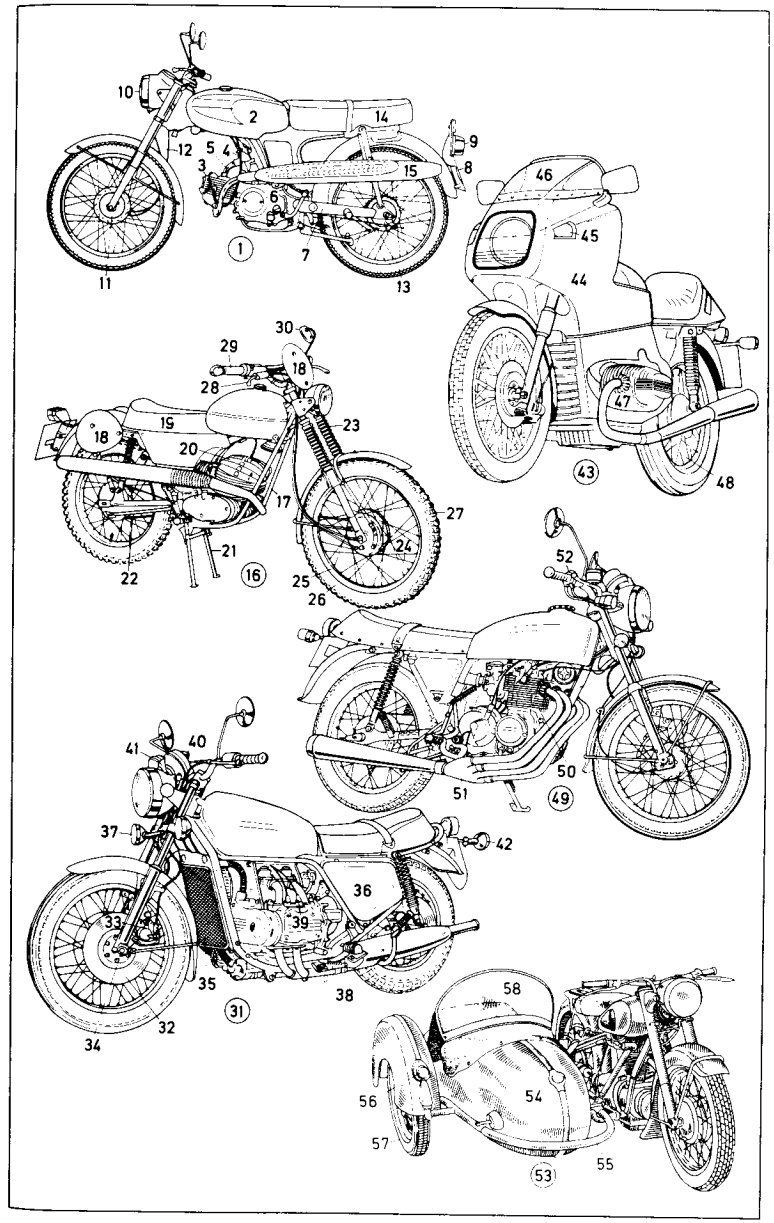

1 der Acht-Zylinder-V-Ottomotor mit Benzineinspritzung *f* im Längsschnitt *m*
2 der Ottomotor im Querschnitt *m*
3 der Fünf-Zylinder-Reihen-Dieselmotor im Längsschnitt *m*
4 der Dieselmotor im Querschnitt *m*
5 der Zwei-Scheiben-Wankelmotor (Rotationskolbenmotor)
6 der Ein-Zylinder-Zweitakt-Ottomotor
7 der Lüfter
8 die Viskose-Lüfterkupplung
9 der Zündverteiler mit Unterdruckdose *f* für die Zündverstellung
10 die Zweifach-Rollenkette
11 das Nockenwellenlager
12 die Entlüftungsleitung
13 das Ölrohr zur Nockenwellenschmierung *f*
14 die Nockenwelle, eine obenliegende Nockenwelle
15 der Klappenstutzen
16 der Sauggeräuschdämpfer (Ansauggeräuschdämpfer)
17 der Kraftstoffdruckregler
18 das Saugrohr (Ansaugrohr)
19 das Zylinderkurbelgehäuse
20 das Schwungrad
21 die Pleuelstange
22 der Kurbelwellenlagerdeckel
23 die Kurbelwelle
24 die Ölablaßschraube
25 die Rollenkette des Ölpumpenantriebs *m*
26 der Schwingungsdämpfer
27 die Antriebswelle für den Zündverteiler
28 der Öleinfüllstutzen
29 der Filtereinsatz
30 das Reguliergestänge
31 die Kraftstoffringleitung
32 das Einspritzventil
33 der Schwinghebel
34 die Schwinghebellagerung
35 die Zündkerze mit Entstörstecker *m*
36 der Auspuffkrümmer
37 der Kolben mit Kolbenringen *m* und Ölabstreifring *m*
38 der Motorträger
39 der Zwischenflansch
40 das Ölwannenoberteil
41 das Ölwannenunterteil
42 die Ölpumpe
43 das (der) Ölfilter
44 der Anlasser
45 der Zylinderkopf
46 das Auslaßventil
47 der Ölmeßstab (Ölpeilstab)
48 die Zylinderkopfhaube
49 die Zweifach-Hülsenkette
50 der Temperaturgeber
51 der Drahtzug der Leerlaufverstellung
52 die Kraftstoffdruckleitung
53 die Kraftstoffleckleitung
54 die Einspritzdüse
55 der Heizungsanschluß
56 die Auswuchtscheibe
57 die Zwischenradwelle für den Einspritzpumpenantrieb
58 der Spritzversteller (Einspritzversteller)
59 die Unterdruckpumpe
60 die Kurvenscheibe für die Unterdruckpumpe
61 die Wasserpumpe (Kühlwasserpumpe)
62 der Kühlwasserthermostat
63 der Thermoschalter
64 die Kraftstoff-Handpumpe
65 die Einspritzpumpe
66 die Glühkerze
67 das Ölüberdruckventil
68 die Wankelscheibe (der Rotationskolben)
69 die Dichtleiste
70 der Drehmomentwandler (Föttinger-Wandler)
71 die Einscheibenkupplung
72 das Mehrganggetriebe (Mehrstufengetriebe)
73 die Portliner *m* im Auspuffkrümmer *m* zur Verbesserung der Abgasentgiftung
74 die Scheibenbremse
75 das Achsdifferentialgetriebe
76 die Lichtmaschine
77 die Fußschaltung
78 die Mehrscheiben-Trockenkupplung
79 der Flachstromvergaser
80 die Kühlrippen *f*

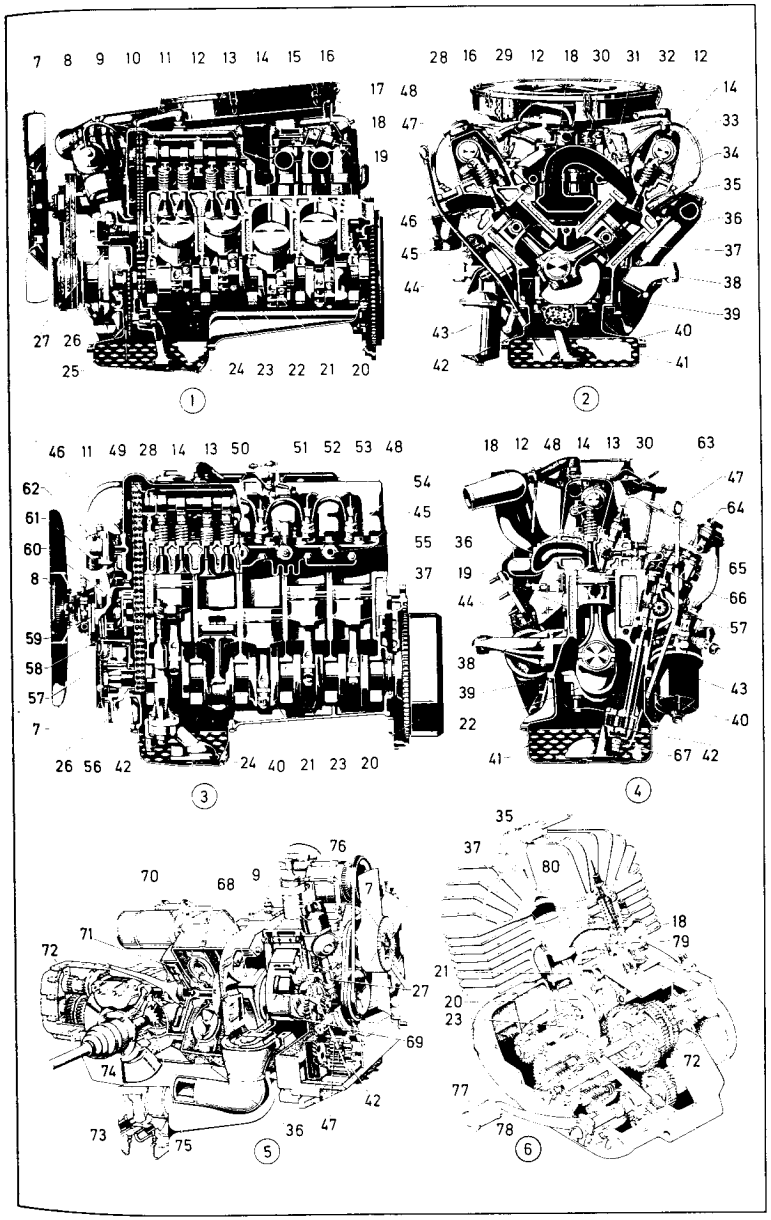

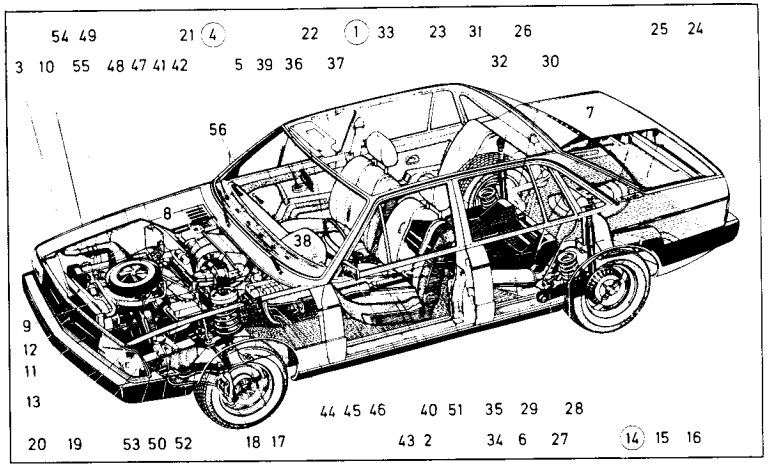

1–56 das Automobil (Auto, Kraftfahrzeug, Kfz, der Kraftwagen, Wagen), ein Personenwagen *m* (Personenfahrzeug *n*)
1 die selbsttragende Karosserie
2 das Fahrgestell (Chassis), die Bodengruppe der Karosserie
3 der vordere Kotflügel
4 die Autotür (Wagentür)
5 der Türgriff
6 das Türschloß
7 der Kofferraumdeckel (die Heckklappe)
8 die Motorhaube
9 der Kühler
10 die Kühlwasserleitung
11 der Kühlergrill
12 das Markenzeichen (die Automarke)
13 die vordere Stoßstange, mit Gummiauflage *f*
14 das Autorad (Wagenrad), ein Scheibenrad *n*
15 der Autoreifen
16 die Felge
17 *u.* **18** die Scheibenbremse
17 die Bremsscheibe
18 der Bremssattel
19 der vordere Blinker
20 der Scheinwerfer mit Fernlicht *n*, Abblendlicht, Standlicht (Begrenzungsleuchte *f*)
21 die Windschutzscheibe, eine Panoramascheibe
22 das versenkbare Türfenster
23 das ausstellbare Fondfenster
24 der Kofferraum
25 das Reserverad
26 der Stoßdämpfer
27 der Längslenker
28 die Schraubenfeder
29 der Auspufftopf
30 die Zwangsentlüftung
31 die Fondsitze *m*
32 die Heckscheibe
33 die verstellbare Kopfstütze
34 der Fahrersitz, ein Liegesitz *m*
35 die umlegbare Rückenlehne
36 der Beifahrersitz
37 das Lenkrad (Volant, Steuerrad)
38 das Cockpit mit Tachometer *n* (*ugs. m*: Tacho), Drehzahlmesser *m*, Zeituhr *f*, Benzinuhr, Kühlmitteltemperaturanzeige, Öltemperaturanzeige
39 der Innenrückspiegel
40 der linke Außenspiegel
41 der Scheibenwischer
42 die Defrosterdüsen *f*
43 der Bodenteppich
44 das Kupplungspedal (*ugs.* die Kupplung)
45 das Bremspedal (*ugs.* die Bremse)
46 das Gaspedal (*ugs.* das Gas)
47 der Lufteinlaßschlitz
48 das Luftgebläse für die Belüftung
49 der Bremsflüssigkeitsbehälter

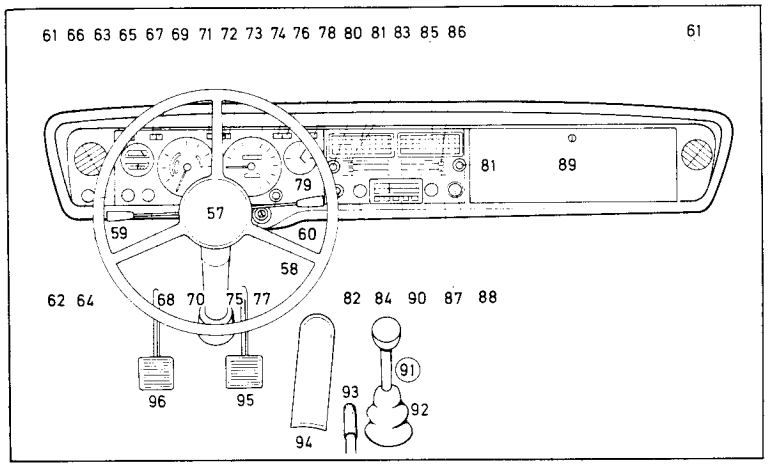

50 die Batterie
51 die Auspuffleitung
52 das Vorderradfahrwerk, mit Vorderradantrieb *m*
53 der Motorträger
54 der Ansauggeräuschdämpfer
55 der (das) Luftfilter
56 der rechte Außenspiegel
57–90 das Armaturenbrett
57 die Lenkradnabe, als Pralltopf *m* (Aufprallschutz) ausgebildet
58 die Lenkradspeiche
59 der Blink- und Abblendschalter
60 der Wisch-, Wasch- und Hupschalter
61 die Mischdüse für das Seitenfenster
62 der Standlicht-, Scheinwerfer- und Parkleuchtenschalter
63 die Nebellichtkontrolle
64 der Schalter für die Nebelscheinwerfer *m* und das Nebelschlußlicht
65 die Kraftstoffanzeige (Benzinuhr)
66 die Kühlmitteltemperaturanzeige
67 die Kontrolle für die Nebelschlußleuchte
68 der Warnlichtschalter
69 die Fernlichtkontrolle
70 der elektrische Drehzahlmesser
71 die Kraftstoffkontrollampe
72 die Kontrolleuchte für die Handbremse und die Zweikreisbremsanlage
73 die Öldruckkontrolleuchte
74 das (*ugs.* der) Tachometer mit Tageskilometerzähler *m*
75 das Zünd- und Lenkradschloß
76 die Blinker- und Warnlichtkontrolle
77 der Regler für die Innenbeleuchtung und Rücksteller *m* für den Tageskilometerzähler
78 die Ladestromkontrolle
79 die elektrische Zeituhr
80 die Kontrolleuchte für die Heckscheibenheizung
81 der Schalter für die Fußraumbelüftung
82 der Schalter für die heizbare Heckscheibe
83 der Hebel für die Gebläseeinstellung
84 der Hebel für die Temperaturdosierung
85 der umstellbare Frischluftausströmer
86 der Hebel für die Frischluftregulierung
87 der Hebel für die Warmluftverteilung
88 der Zigarrenanzünder
89 das Handschuhkastenschloß
90 das Autoradio
91 der Schalthebel (Schaltknüppel, die Knüppelschaltung)
92 die Ledermanschette
93 der Handbremshebel
94 der Gashebel (das Gaspedal)
95 das Bremspedal
96 das Kupplungspedal

1–15 der Vergaser, ein Fallstromvergaser *m*
1 die Leerlaufdüse
2 die Leerlaufluftdüse
3 die Luftkorrekturdüse
4 die Ausgleichsluft
5 die Hauptluft
6 die Starterklappe (Vordrossel)
7 der Austrittsarm
8 der Lufttrichter
9 die Drosselklappe
10 das Mischrohr
11 die Leerlaufgemischregulierschraube
12 die Hauptdüse
13 der Kraftstoffzufluß
14 die Schwimmerkammer
15 der Schwimmer
16–27 die Druckumlaufschmierung
16 die Ölpumpe
17 der Ölvorrat (Ölsumpf)
18 das (der) Ölgrobfilter
19 der Ölkühler
20 das (der) Feinfilter
21 die Hauptölbohrung
22 die Stichleitung
23 das Kurbelwellenlager
24 das Nockenwellenlager
25 das Pleuellager
26 die Kurbelzapfenbohrung
27 die Nebenleitung
28–47 das Viergang-Synchrongetriebe
28 der Kupplungsfußhebel
29 die Kurbelwelle
30 die Antriebswelle
31 der Anlaßzahnkranz
32 die Schiebemuffe für den 3. und 4. Gang
33 der Synchronkegel (Gleichlaufkegel)
34 das Schraubenrad für den 3. Gang
35 die Schiebemuffe für den 1. und 2. Gang
36 das Schraubenrad für den 1. Gang
37 die Vorgelegewelle
38 der Tachometerantrieb
39 das Schraubenrad für den Tachometerantrieb
40 die Hauptwelle
41 die Schaltstangen *f*
42 die Schaltgabel für den 1. und 2. Gang
43 das Schraubenrad für den 2. Gang
44 der Schaltkopf, mit Rückwärtsgang *m*
45 die Schaltgabel für den 3. und 4. Gang
46 der Schalthebel (Schaltknüppel)
47 das Schaltschema
48–55 die Scheibenbremse
48 die Bremsscheibe
49 der Bremssattel, ein Festsattel *m*, mit den Bremsklötzen *m*
50 die Servobremstrommel (Handbremstrommel)
51 der Bremsbacken
52 der Bremsbelag
53 der Bremsleitungsanschluß
54 der Radzylinder
55 die Rückholfeder
56–59 das Lenkgetriebe (die Schneckenlenkung)
56 die Lenksäule
57 das Schneckenradsegment
58 der Lenkstockhebel
59 das Schneckengewinde
60–64 die wasserseitig regulierte Heizanlage (Wagenheizung)
60 der Frischlufteintritt
61 der Wärmetauscher
62 das Heizgebläse
63 die Regulierklappe
64 die Defrosterdüse
65–71 die Starrachse
65 das Reaktionsrohr
66 der Längslenker
67 das Gummilager
68 die Schraubenfeder
69 der Stoßdämpfer
70 der Panhardstab
71 der Stabilisator
72–84 das McPherson-Federbein
72 die Karosserieabstützung
73 das Federbeinstützlager
74 die Schraubenfeder
75 die Kolbenstange
76 der Federbeinstoßdämpfer
77 die Felge
78 der Achszapfen
79 der Spurstangenhebel
80 das Führungsgelenk
81 die Zugstrebe
82 das Gummilager
83 das Achslager
84 der Vorderachsträger

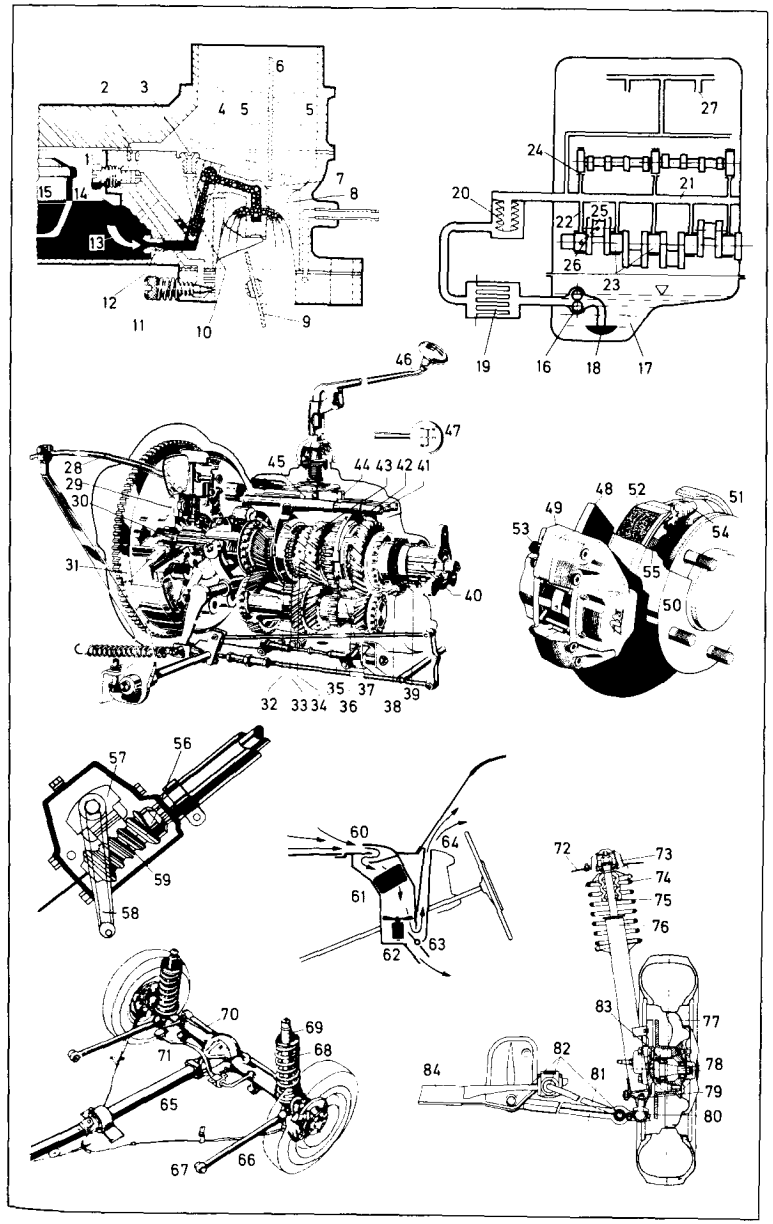

1–36 Autotypen *m*
(Personenwagentypen)

1 die Acht-Zylinder-Pullmanlimousine mit drei Sitzreihen *f*
2 die Fahrertür
3 die Fondtür
4 die viertürige Limousine
5 die Vordertür
6 die Hintertür
7 die Vordersitzkopfstütze
8 die Hintersitzkopfstütze
9 die Kabriolimousine
10 das zurückklappbare Verdeck
11 der Schalensitz (Sportsitz)
12 der Buggy (das Dünenfahrzeug)
13 der Überrollbügel
14 die Kunststoffkarosserie
15 der Kombiwagen (das Kombifahrzeug, der Kombinationskraftwagen, Break, Station wagon, *ugs.* Kombi)
16 die Heckklappe
17 der Laderaum (das Heckabteil)
18 die dreitürige Kombilimousine
19 der Kleinwagen (*ugs.* Mini), ein Dreitürer *m*
20 die Hecktür
21 die Ladekante
22 die umlegbare Rücksitzbank
23 der Kofferraum
24 das Schiebedach (Stahlschiebedach)
25 die zweitürige Limousine
26 der Roadster (das Sportkabrio, Sportkabriolett, Sportcabrio, Sportcabriolet), ein Zweisitzer *m*
27 das Hardtop
28 das Sportcoupé, ein 2+2-Sitzer *m* (Zweisitzer *m* mit Notsitzen *m*)
29 das Fließheck (der Liftback)
30 die Spoilerkante
31 die integrierte Kopfstütze
32 der Grand-Tourisme-Wagen (GT-Wagen)
33 die integrierte Stoßstange
34 der Heckspoiler
35 die Heckpartie
36 der Frontspoiler

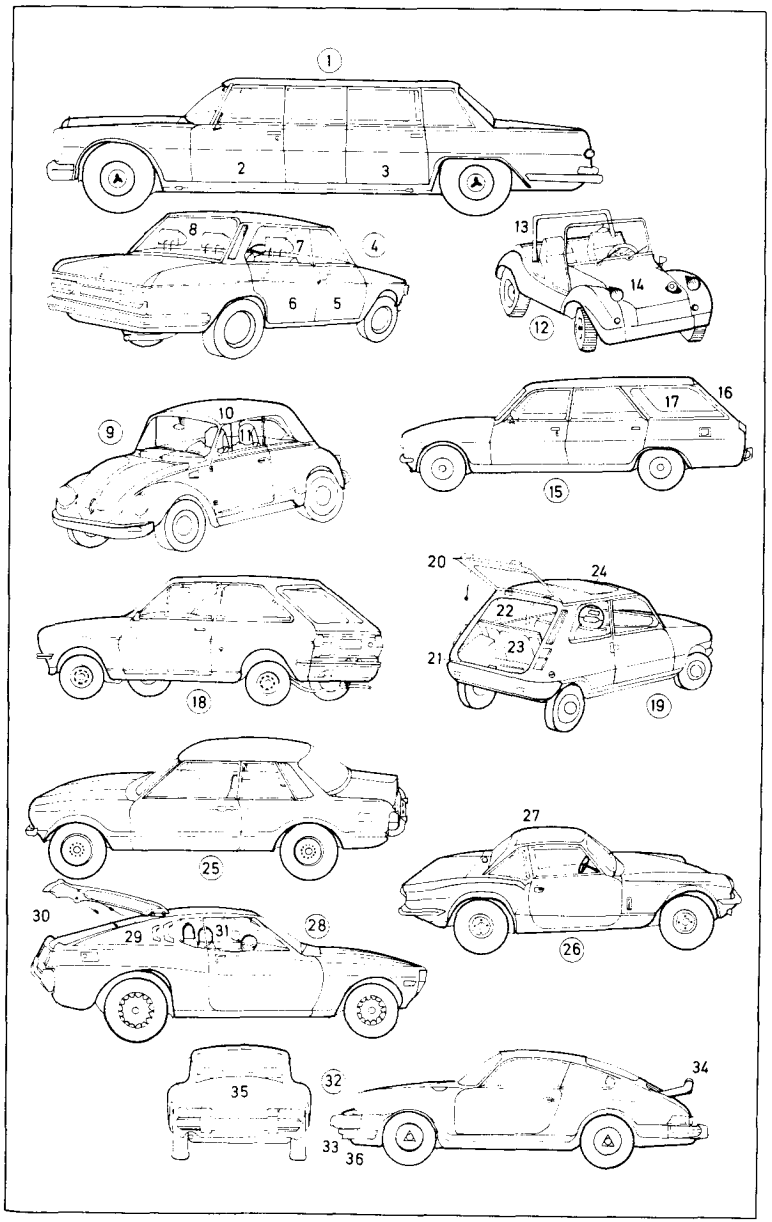

1 der geländegängige Kleinlaster mit Allradantrieb *m* (Vierradantrieb)
2 das Fahrerhaus
3 die Ladepritsche
4 der Ersatzreifen (Reservereifen), ein Geländereifen *m*
5 der Kleinlasttransporter
6 die Pritschenausführung (der Pritschenwagen)
7 die Kastenausführung (der Kastenwagen)
8 die seitliche Schiebetür (Ladetür)
9 der Kleinbus
10 das Faltschiebedach
11 die Hecktür
12 die seitliche Klapptür
13 der Gepäckraum
14 der Fahrgastsitz
15 die Fahrerkabine
16 der Luftschlitz
17 der Reiseomnibus (Autobus, Bus, *schweiz.* Autocar)
18 das Gepäckfach
19 das Handgepäck (der Koffer)
20 der Schwerlastzug
21 das Zugfahrzeug
22 der Anhänger
23 die Wechselpritsche
24 der Dreiseitenkipper
25 die Kippritsche
26 der Hydraulikzylinder
27 die aufgeständerte Containerpalette
28 der Sattelschlepper, ein Tankzug *m*
29 die Sattelzugmaschine
30–33 der Tankauflieger
30 der Tank
31 das Drehgelenk
32 das Hilfsfahrwerk
33 das Reserverad
34 der kleine Reise- und Linienbus in Cityversion *f*
35 die Außenschwingtür
36 der Doppeldeckbus (Doppeldeckomnibus, Oberdeckomnibus)
37 das Unterdeck
38 das Oberdeck
39 der Aufstieg
40 der Oberleitungsbus (Trolleybus, Obus, Oberleitungsomnibus)
41 der Stromabnehmer (Kontaktarm)
42 die Kontaktrolle (der Trolley)
43 die Zweidrahtoberleitung (Doppeloberleitung)
44 der Trolleybusanhänger
45 der Gummiwulstübergang

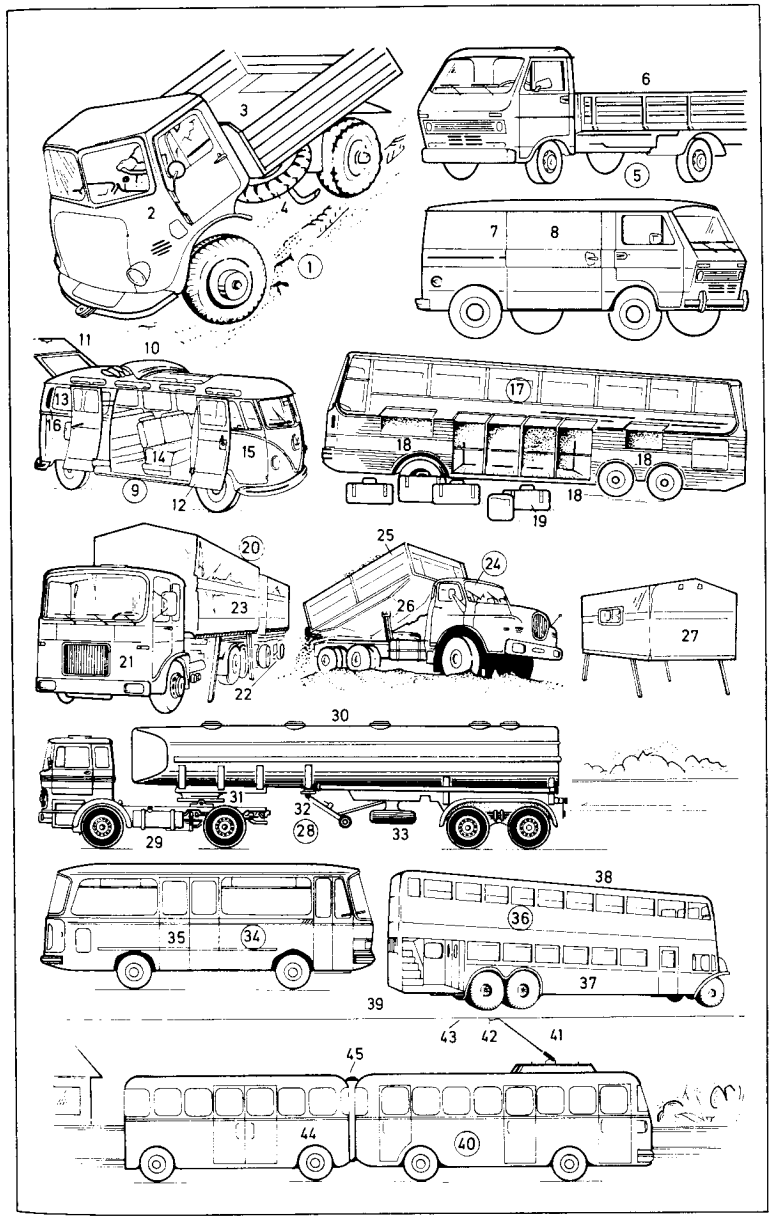

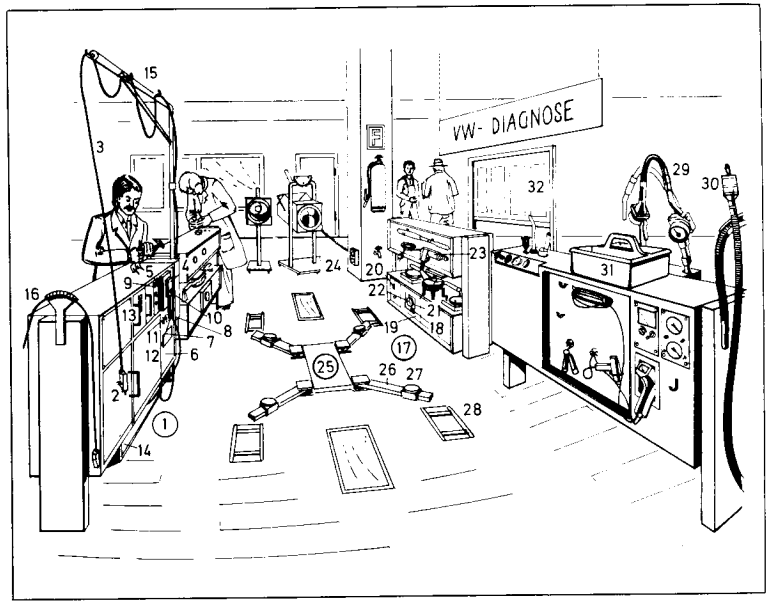

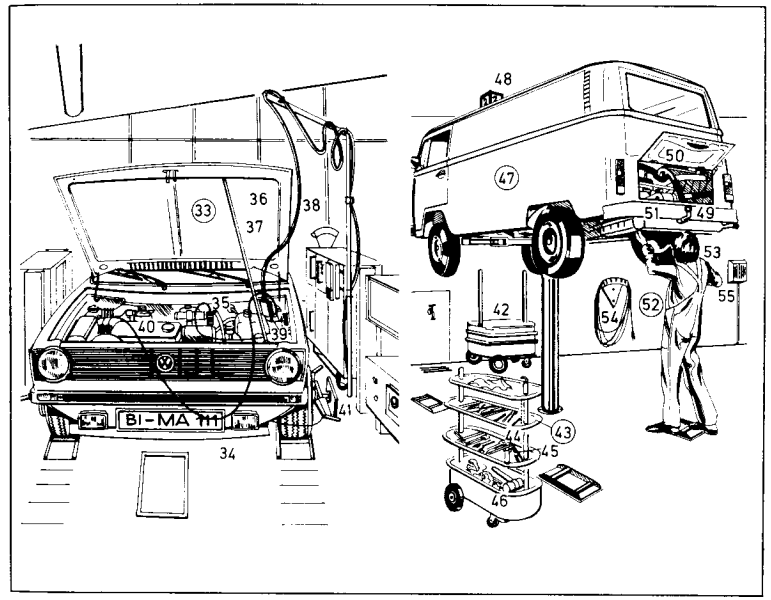

1–55 die Spezialwerkstatt (Vertragswerkstatt)
1–23 der Diagnosestand
1 das Diagnosegerät
2 der Diagnosestecker (Zentralstecker)
3 das Diagnosekabel
4 der Umschalter für automatischen oder manuellen Meßbetrieb
5 der Programmkarteneinschub
6 der Drucker
7 das Diagnoseberichtformular
8 das Handsteuergerät
9 die Bewertungslampen *f* [grün: in Ordnung; rot: nicht in Ordnung]
10 der Aufbewahrungskasten für die Programmkarten *f*
11 die Netztaste
12 die Schnellprogrammtaste
13 der Zündwinkeleinschub
14 das Ablagefach
15 der Kabelgalgen
16 das Öltemperaturmeßkabel
17 das Prüfgerät für die Spur- und Sturzmessung rechts
18 die Optikplatte rechts
19 die Auslösetransistoren *m*
20 der Projektorschalter
21 die Photoleiste für die Sturzmessung
22 die Photoleiste für die Spurmessung
23 der elektrische Schraubendreher
24 das Prüfgerät für die Scheinwerfereinstellung
25 die hydraulische Hebebühne
26 der verstellbare Hebebühnenarm
27 der Hebebühnenstempel
28 die Radmulde
29 der Druckluftmesser
30 die Abschmierpresse
31 der Kleinteilekasten
32 die Ersatzteilliste
33 die automatische Diagnose
34 das Kraftfahrzeug (Auto), ein Personenwagen *m*
35 der Motorraum
36 die Motorhaube
37 die Motorhaubenstange
38 das Diagnosekabel
39 die Diagnosesteckbuchse (Zentralsteckbuchse)
40 das Öltemperaturfühlerkabel
41 der Radspiegel für die optische Spur- und Sturzmessung
42 der Werkzeugwagen
43 das Werkzeug
44 der Schraubenschlüssel
45 der Drehmomentschlüssel
46 der Ausbeulhammer
47 das Reparaturfahrzeug, ein Kleinbus *m*
48 die Reparaturnummer
49 der Heckmotor
50 die Heckmotorklappe
51 das Auspuffsystem
52 die Auspuffreparatur
53 der Kfz-Schlosser (Kraftfahrzeugschlosser, Kraftfahrzeugmechaniker)
54 der Druckluftschlauch
55 das Durchsagegerät

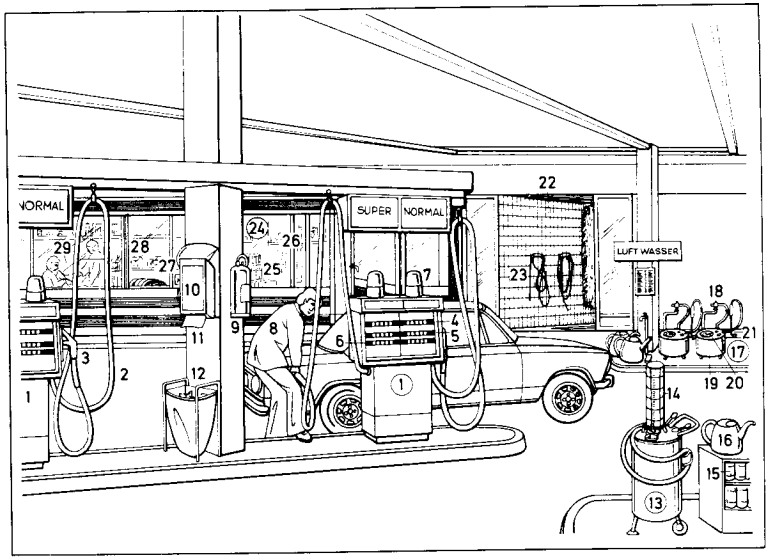

1–29 die Tankstelle, eine Selbstbedienungstankstelle (Selfservice-Station)
1 die Zapfsäule (Tanksäule, *veraltet:* Benzinpumpe, Rechenkopfsäule) für Super- und Normalbenzin *n* (*ähnl.:* für Dieselkraftstoff *m*)
2 der Zapfschlauch
3 der Zapfhahn (die Zapfpistole)
4 der angezeigte Geldbetrag
5 die Füllmengenanzeige
6 die Preisangabe
7 das Leuchtzeichen
8 der Autofahrer bei der Selbstbedienung
9 der Feuerlöscher
10 der Papiertuchspender
11 das Papiertuch (Papierhandtuch)
12 der Abfallbehälter
13 der Zweitaktgemischbehälter
14 das Meßglas
15 das Motoröl
16 die Motorölkanne
17 der Reifendruckprüfer
18 die Druckluftleitung
19 der Luftbehälter
20 das Manometer (der Reifenfüllmesser)
21 der Luftfüllstutzen
22 die Autobox (Reparaturbox)
23 der Waschschlauch, ein Wasserschlauch *m*
24 der Autoshop
25 der Benzinkanister
26 der Regenumhang
27 die Autoreifen *m*
28 das Autozubehör
29 die Kasse

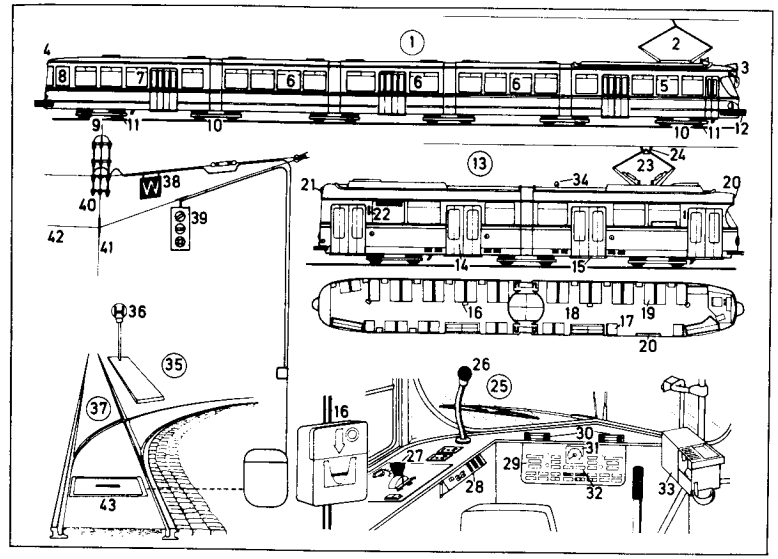

1 der zwölfachsige Gelenktriebwagen für den Überlandbahnbetrieb
2 der Stromabnehmer
3 der Wagenbug
4 das Wagenheck
5 das A-Wagenteil mit Fahrmotor *m*
6 das B-Wagenteil (*auch:* C-, D-Wagenteil)
7 das E-Wagenteil mit Fahrmotor *m*
8 der Heckfahrschalter
9 das Triebdrehgestell
10 das Laufdrehgestell
11 der Radschutz (Bahnräumer)
12 die Rammbohle
13 der sechsachsige Gelenktriebwagen *Typ „Mannheim"* für Straßenbahn- und Stadtbahnbetrieb *m*
14 die Ein- und Ausstiegtür, eine Doppelfalttür
15 die Trittstufe
16 der Fahrscheinentwerter
17 der Einzelsitzplatz
18 der Stehplatzraum
19 der Doppelsitzplatz
20 das Linien- und Zielschild
21 das Linienschild
22 der Fahrtrichtungsanzeiger (Blinker)
23 der Scherenstromabnehmer
24 die Schleifstücke, aus Kohle *f* oder Aluminiumlegierung *f*
25 der Fahrerstand
26 das Mikrophon
27 der Sollwertgeber (Fahrschalter)
28 das Funkgerät
29 die Armaturentafel
30 die Armaturentafelbeleuchtung
31 der Geschwindigkeitsanzeiger
32 die Taster *m* für Türenöffnen *n*, Scheibenwischer *m*, Innen- und Außenbeleuchtung *f*
33 der Zahltisch mit Geldwechsler *m*
34 die Funkantenne
35 die Haltestelleninsel
36 das Haltestellenschild
37 die elektrische Weichenanlage
38 das Weichenschaltsignal
39 der Weichensignalgeber (die Richtungsanzeige)
40 der Fahrleitungskontakt
41 der Fahrdraht
42 die Fahrleitungsquerverspannung
43 der elektromagnetische (*auch:* elektrohydraulische, elektromotorische) Weichenantrieb

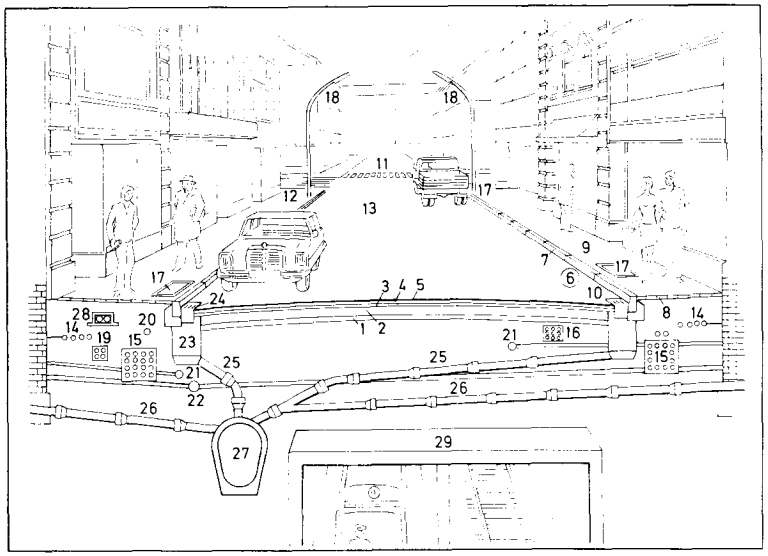

1–5 die Fahrbahnschichten *f*
1 die Frostschutzschicht
2 die bituminöse Tragschicht
3 die untere Binderschicht
4 die obere Binderschicht
5 die bituminöse Deckschicht (Fahrbahndecke)
6 die Bordsteinkante
7 der Hochbordstein
8 das Gehwegpflaster
9 der Bürgersteig (Gehsteig, Gehweg)
10 der Rinnstein
11 der Fußgängerüberweg (Zebrastreifen)
12 die Straßenecke
13 der Fahrdamm
14 die Stromversorgungskabel
15 die Postkabel (Telefonkabel)
16 die Postkabeldurchgangsleitung
17 der Kabelschacht mit Abdeckung
18 der Lichtmast mit der Leuchte
19 das Stromkabel für technische Anlagen *f*
20 die Telefonhausanschlußleitung
21 die Gasleitung
22 die Trinkwasserleitung
23 der Sinkkasten
24 der Ablaufrost
25 die Sinkkastenanschlußleitung
26 die Schmutzwasser-Hausanschlußleitung
27 der Mischwasserkanal
28 die Fernheizleitung
29 der U-Bahntunnel

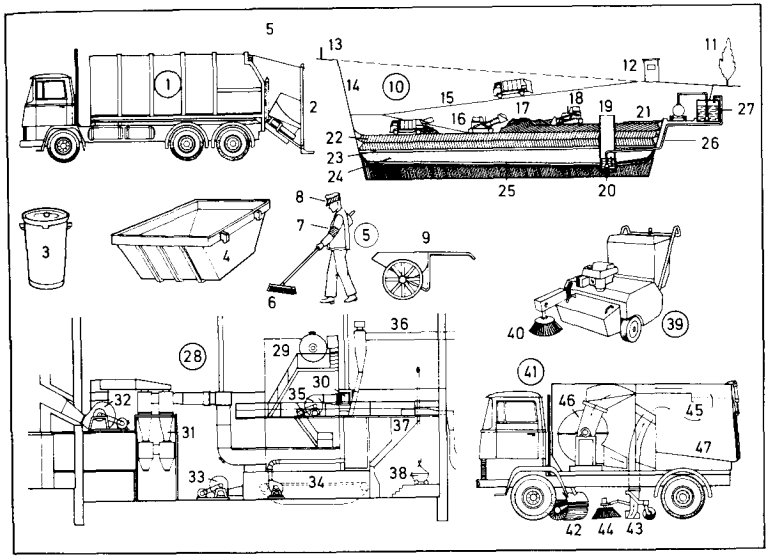

1 der Müllwagen (Müllabfuhrwagen, das Müllauto, *ugs.* die Müllabfuhr, *schweiz.* der Kehrichtabfuhrwagen), ein Preßmüllfahrzeug *n*
2 die Mülltonnenkippvorrichtung, ein staubfreies Umleersystem
3 die Mülltonne (Abfalltonne)
4 der Müllcontainer
5 der Straßenkehrer
6 der Straßenbesen
7 die Verkehrsschutzarmbinde
8 die Mütze mit Verkehrsschutzmarkierung *f*
9 der Straßenkehrwagen
10 die geordnete Deponie (Mülldeponie)
11 der Sichtschutz
12 die Eingangskontrolle
13 der Wildzaun
14 die Grubenwand
15 die Zufahrtsrampe
16 die Planierraupe
17 der frische Müll (*schweiz.* Kehricht)
18 der Deponieverdichter
19 der Pumpenschacht
20 die Abwasserpumpe
21 die poröse Abdeckung
22 der verdichtete und verrottete Müll
23 die Kiesfilterschicht
24 die Moränenfilterschicht
25 die Drainschicht
26 die Abwasserleitung
27 der Abwassersammeltank
28 die Müllverbrennungsanlage
29 der Kessel
30 die Ölfeuerung
31 der Staubabscheider
32 der Saugzugventilator
33 der Unterwindventilator für den Rost
34 der Wanderrost
35 das Ölfeuerungsgebläse
36 Transporteinrichtung für Spezialverbrennungsgüter *n*
37 die Kohlenbeschickungsanlage
38 der Transportwagen für Bleicherde *f*
39 die Straßenkehrmaschine
40 die Tellerbürste
41 das Kehrfahrzeug
42 die Kehrwalze
43 der Saugmund
44 der Zubringerbesen
45 die Luftführung
46 der Ventilator
47 der Schmutzbehälter

1–54 Straßenbaumaschinen *f*

1 der Hochlöffelbagger
2 das Maschinenhaus
3 das Raupenfahrwerk
4 der Baggerausleger
5 der Baggerlöffel
6 die Reißzähne *m* (Grabzähne)
7 der Hinterkipper, ein Schwerlastwagen *m*
8 die Stahlblechmulde
9 die Verstärkungsrippe
10 die verlängerte Stirnwand
11 das Fahrerhaus
12 das Schüttgut
13 die Schrapperanlage, ein Mischgutschrapper *m*
14 der Aufzugkasten
15 der Betonmischer, eine Mischanlage
16 die Schürfkübelraupe
17 der Schürfkübel
18 das Planierschild
19 der Straßenhobel; *auch:* Erdhobel
20 der Straßenaufreißer (Aufreißer)
21 die Hobelschar
22 der Schardrehkranz
23 die Feldbahn
24 die Feldbahndiesellokomotive, eine Schmalspurlokomotive
25 die Anhängerlore (Lore)
26 die Explosionsramme, ein Bodenstampfer *m*; *schwerer:* der Benzinfrosch (Explosionsstampfer)
27 das Führungsgestänge
28 die Planierraupe
29 das Planierschild
30 der Schubrahmen
31 der Schotterverteiler
32 die Schlagbohle
33 die Gleitschuhe *m*
34 das Begrenzungsblech
35 die Seitenwand des Vorratskübels *m*
36 die Motordreiradwalze, eine Straßenwalze
37 die Walze
38 das Allwetterdach
39 der Dieselkompressorschlepper
40 die Sauerstoffflasche
41 der selbstfahrende Splittstreuer
42 die Streuklappe
43 der Schwarzdeckenfertiger
44 das Begrenzungsblech
45 der Materialbehälter
46 die Teerspritzmaschine, mit Teer- und Bitumenkocher *m*
47 der Teerkessel
48 die vollautomatische Walzasphalt-Trocken-und-Misch-Anlage
49 das Aufnahmebecherwerk
50 die Asphaltmischtrommel
51 der Fülleraufzug
52 die Füllerzugabe
53 die Bindemitteleinspritzung
54 der Mischasphaltauslauf
55 der Regelquerschnitt einer Straße
56 das Rasenbankett
57 die Querneigung
58 die Asphaltdecke
59 der Unterbau
60 die Packlage od. Kiesbettung, eine Frostschutzschicht
61 die Tiefensickerungsanlage
62 das gelochte Zementrohr
63 die Entwässerungsrinne
64 die Humusandeckung

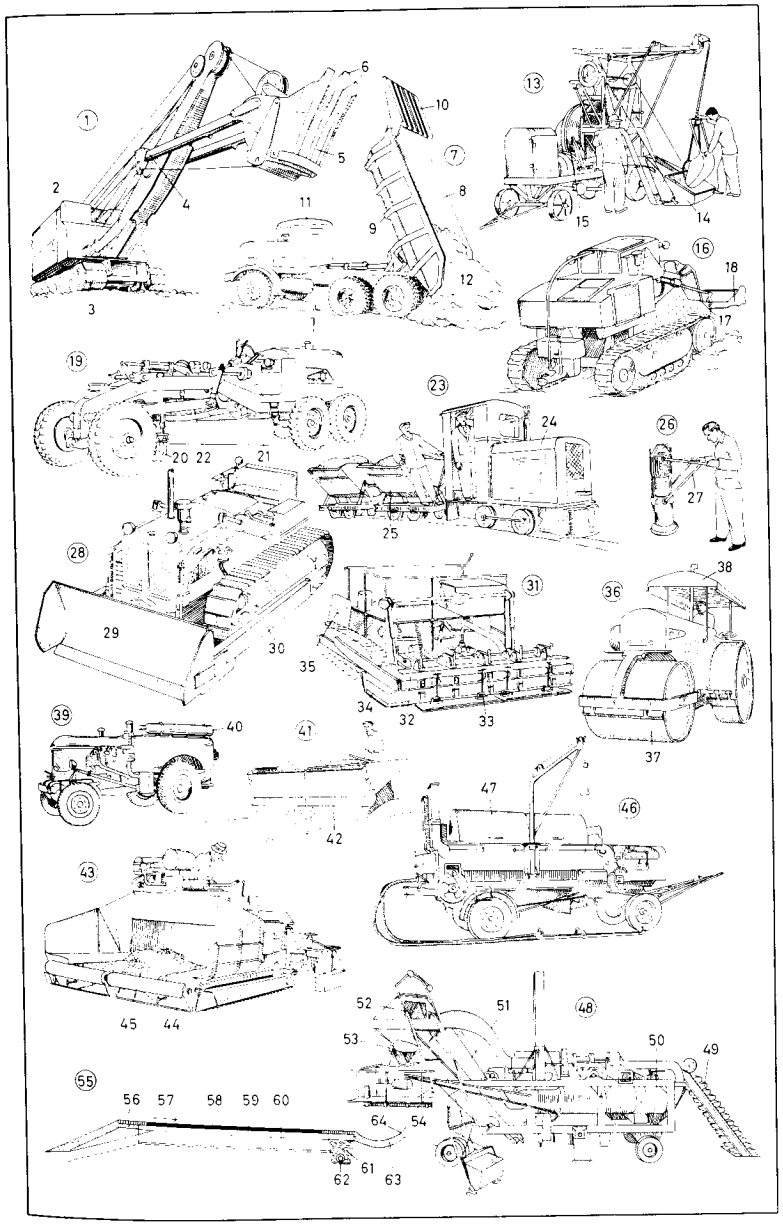

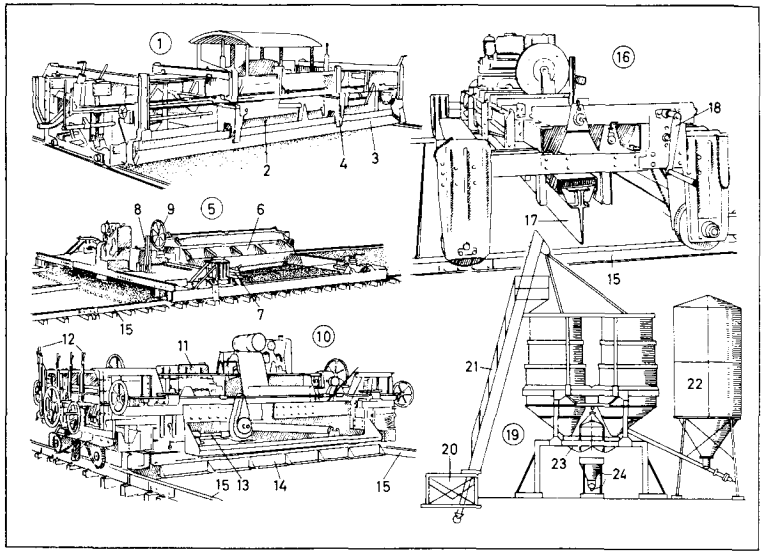

1–27 Betonstraßenbau *m* (Autobahnbau)
1 der Planumfertiger, eine Straßenbaumaschine
2 die Stampfbohle
3 die Abgleichbohle (Nivellierbohle)
4 die Rollenführung zur Abgleichbohle
5 der Betonverteilerwagen
6 der Betonverteilerkübel
7 die Seilführung
8 die Steuerhebel *m*
9 das Handrad zum Entleeren *n* der Kübel *m*
10 der Vibrationsfertiger
11 das Getriebe
12 die Bedienungshebel *m*
13 die Antriebswelle zu den Vibratoren *m* des Vibrationsbalkens *m*
14 der Glättbalken (die Glättbohle)
15 die Laufschienenträger *m*
16 das Fugenschneidgerät (der Fugenschneider)
17 das Fugenschneidmesser (Fugenmesser)
18 die Handkurbel zum Fahrantrieb *m*
19 die Betonmischanlage, eine zentrale Mischstation, eine automatische Verwiege- u. Mischanlage
20 die Sammelmulde
21 das Aufnahmebecherwerk
22 der (das) Zementsilo
23 der Zwangsmischer
24 der Betonkübel

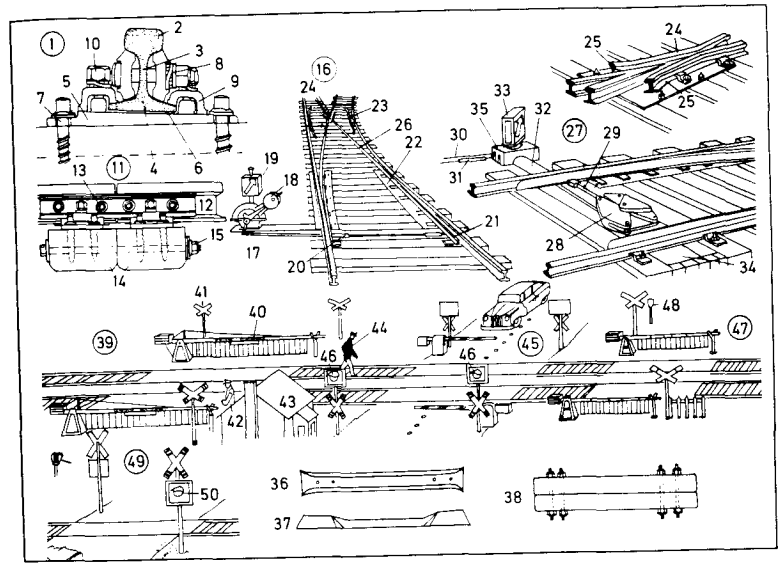

1–38 das Gleis
1 die Schiene (Eisenbahnschiene)
2 der Schienenkopf
3 der Schienensteg
4 der Schienenfuß
5 die Unterlagsplatte
6 die Zwischenlage
7 die Schwellenschraube
8 die Federringe *m*
9 die Klemmplatte
10 die Hakenschraube
11 der Schienenstoß
12 die Schienenlasche
13 der Laschenbolzen
14 die Kuppelschwelle
15 die Kuppelschraube
16 die Handweiche
17 der Handstellbock
18 das Stellgewicht
19 das Weichensignal (die Weichenlaterne)
20 die Stellstange
21 die Weichenzunge
22 der Gleitstuhl
23 der Radlenker
24 das Herzstück
25 die Flügelschiene
26 die Zwischenschiene
27 die fernbediente Weiche
28 der Weichenspitzenverschluß
29 der Abstützstempel
30 der Drahtzug
31 das Spannschloß
32 der Kanal
33 das elektrisch beleuchtete Weichensignal
34 der Weichentrog
35 der Weichenantrieb mit Schutzkasten *m*
36 die Eisenschwelle
37 die Betonschwelle
38 die Kuppelschwelle
39–50 Bahnübergänge
39 der schienengleiche gesicherte Bahnübergang
40 die Bahnschranke
41 das Warnkreuz (Andreaskreuz)
42 der Schrankenwärter
43 der Schrankenposten
44 der Streckenwärter
45 die Halbschrankenanlage
46 das Blinklicht
47 die Anrufschranke
48 die Wechselsprechanlage
49 der technisch nicht gesicherte Bahnübergang (unbeschrankte Bahnübergang)
50 das Blinklicht

1–6 Hauptsignale *n*
1 das Hauptsignal, ein Formsignal *n* auf „Zughalt" *m*
2 der Signalarm
3 das elektrische Hauptsignal (Lichtsignal) auf „Zughalt" *m*
4 die Signalstellung „Langsamfahrt" *f*
5 die Signalstellung „Fahrt" *f*
6 das Ersatzsignal
7–24 Vorsignale *n*
7 das Formsignal auf „*Zughalt erwarten*"
8 der Zusatzflügel
9 das Lichtvorsignal auf „*Zughalt erwarten*"
10 die Signalstellung „*Langsamfahrt erwarten*"
11 die Signalstellung „*Fahrt erwarten*"
12 das Formvorsignal mit Zusatztafel *f* für Bremswegverkürzung *f* um mehr als 5%
13 die Dreiecktafel
14 das Lichtvorsignal mit Zusatzlicht *n* für Bremswegverkürzung *f*
15 das weiße Zusatzlicht
16 die Vorsignalanzeige „*Halt erwarten*" (Notgelb *n*)
17 der Vorsignalwiederholer (das Vorsignal mit Zusatzlicht *n*, ohne Tafel *f*)
18 das Vorsignal mit Geschwindigkeitsanzeige *f*
19 der Geschwindigkeitsvoranzeiger
20 das Vorsignal mit Richtungsvoranzeige *f*
21 der Richtungsvoranzeiger
22 das Vorsignal ohne Zusatzflügel *m* in Stellung *f* „*Zughalt erwarten*"
23 das Vorsignal ohne Zusatzflügel *m* in Stellung *f* „*Fahrt erwarten*"
24 die Vorsignaltafel
25–44 Zusatzsignale *n*
25 die Trapeztafel zur Kennzeichnung des Haltepunkts *m* vor einer Betriebsstelle
26–29 die Vorsignalbaken *f*
26 die Vorsignalbake in 100 m Entfernung *f* vom Vorsignal *n*
27 die Vorsignalbake in 175 m Entfernung *f*
28 die Vorsignalbake in 250 m Entfernung *f*
29 die Vorsignalbake in einer um 5% geringeren Entfernung *f* als der Bremsweg der Strecke
30 die Schachbrettafel zur Kennzeichnung von Hauptsignalen *n*, die nicht unmittelbar rechts oder über dem Gleis *n* stehen
31 *u.* **32** die Haltetafeln *f* zur Kennzeichnung des Halteplatzes *m* der Zugspitze
33 die Haltepunkttafel (ein Haltepunkt *m* ist zu erwarten)
34 *u.* **35** die Schneepflugtafeln *f*
34 die Tafel „*Pflugschar heben*"
35 die Tafel „*Pflugschar senken*"
36–44 Langsamfahrsignale *n*
36–38 die Langsamfahrscheibe [Höchstgeschwindigkeit *f* 3x10 = 30 km/h]
36 das Tageszeichen
37 die Geschwindigkeitskennziffer
38 das Nachtzeichen
39 der Anfang der vorübergehenden Langsamfahrstelle
40 das Ende der vorübergehenden Langsamfahrstelle
41 die Geschwindigkeitstafel für eine ständige Langsamfahrstelle [Höchstgeschwindigkeit *f* 5x10 = 50 km/h]
42 der Anfang der ständigen Langsamfahrstelle
43 die Geschwindigkeitsankündetafel [nur auf Hauptbahnen *f*]
44 das Geschwindigkeitssignal [nur auf Hauptbahnen *f*]
45–52 Weichensignale *n*
45–48 einfache Weichen *f*
45 der gerade Zweig
46 der gebogene Zweig [rechts]
47 der gebogene Zweig [links]
48 der gebogene Zweig [vom Herzstück *n* aus gesehen]
49–52 doppelte Kreuzungsweichen *f*
49 die Gerade von links nach rechts
50 die Gerade von rechts nach links
51 der Bogen von links nach links
52 der Bogen von rechts nach rechts
53 das mechanische Stellwerk
54 das Hebelwerk
55 der Weichenhebel [blau], ein Riegelhebel *m*
56 der Signalhebel [rot]
57 die Handfalle
58 der Fahrstraßenhebel
59 der Streckenblock
60 das Blockfeld
61 das elektrische Stellwerk
62 die Weichen- und Signalhebel *m*
63 das Verschlußregister
64 das Überwachungsfeld
65 das Gleisbildstellwerk
66 der Gleisbildstelltisch
67 die Drucktasten *f*
68 die Fahrstraßen *f*
69 die Wechselsprechanlage

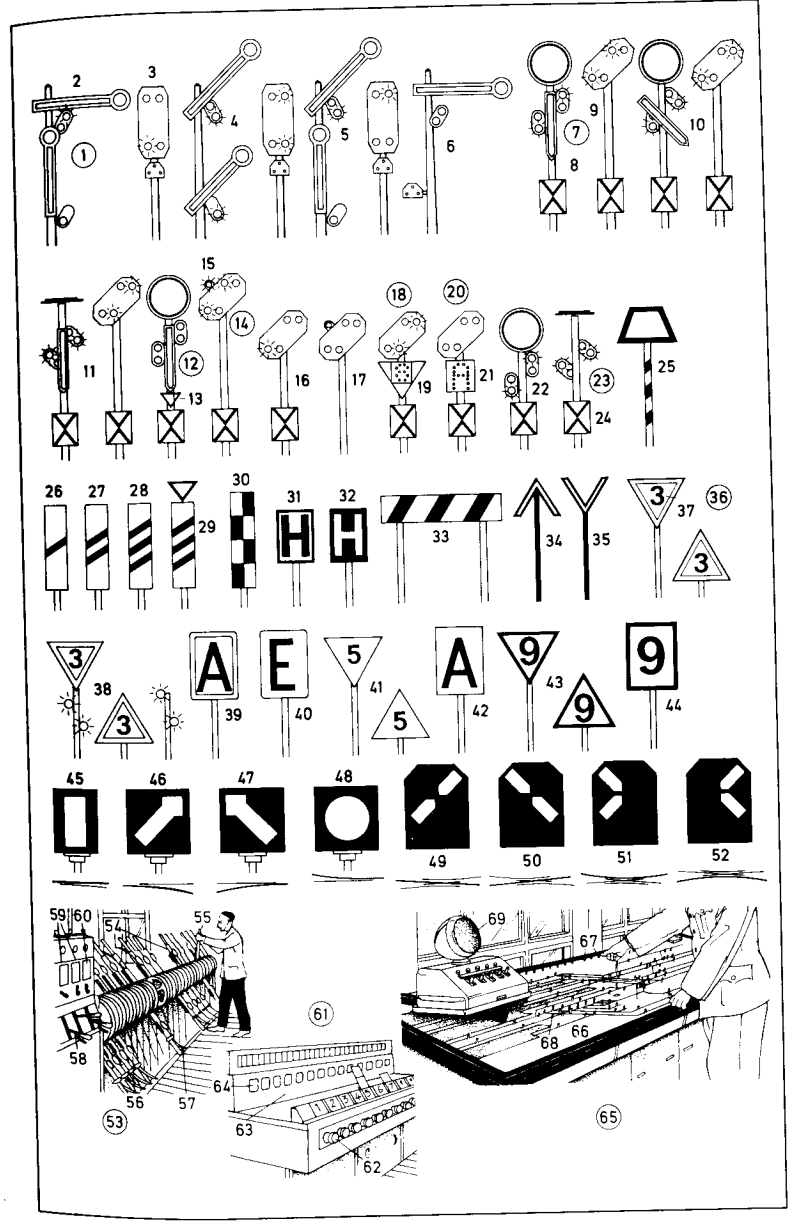

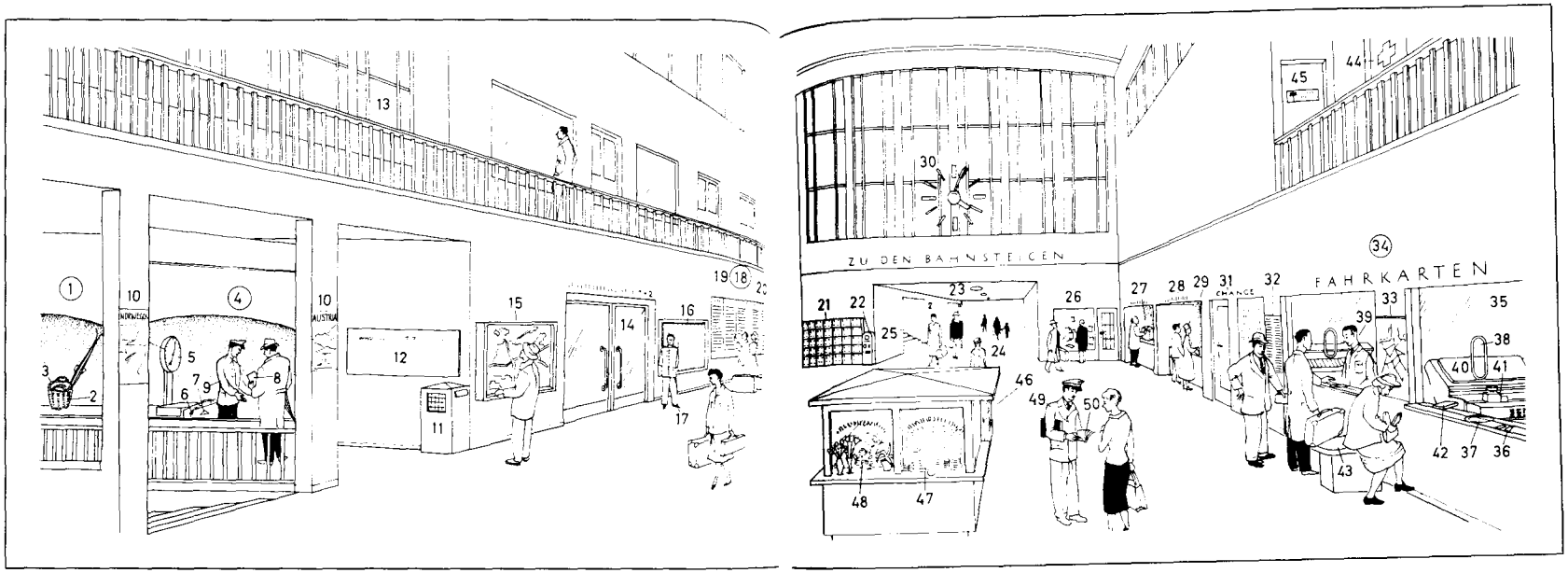

1 die Expreßgutabfertigung (Expreßgutannahme und -ausgabe)
2 das Expreßgut
3 der Schließkorb
4 die Gepäckabfertigung
5 die automatische Zeigerwaage
6 der Koffer
7 der Gepäckaufkleber
8 der Gepäckschein
9 der Abfertigungsbeamte
10 das Werbeplakat
11 der Bahnhofsbriefkasten
12 die Tafel für die Meldung *f* verspäteter Züge *m*
13 das Bahnhofsrestaurant (die Bahnhofsgaststätte)
14 der Warteraum (Wartesaal)
15 der Stadtplan
16 die Kursbuchtafeln *f*
17 der Hoteldiener
18 der Wandfahrplan
19 die Ankunftstafel
20 die Abfahrtstafel
21 die Gepäckschließfächer *n*
22 der Geldwechselautomat (Geldwechsler)
23 der Bahnsteigtunnel
24 die Reisenden *m u. f*
25 der Bahnsteigaufgang
26 die Bahnhofsbuchhandlung
27 die Handgepäckaufbewahrung
28 das Reisebüro; *auch:* der Hotel- und Zimmernachweis
29 die Auskunft
30 die Bahnhofsuhr
31 die Bankfiliale, mit Wechselstelle *f*
32 die Geldkurstabelle (Währungstabelle)
33 der Streckennetzplan
34 die Fahrkartenausgabe
35 der Fahrkartenschalter
36 die Fahrkarte
37 der Drehteller
38 die Sprechmembran
39 der Schalterbeamte (Fahrkartenverkäufer)
40 der Fahrkartendrucker
41 der Handdrucker
42 der Taschenfahrplan
43 die Gepäckbank
44 die Sanitätswache
45 die Bahnhofsmission
46 die öffentliche Fernsprechzelle (Telefonzelle)
47 der Tabakwarenkiosk
48 der Blumenkiosk
49 der Auskunftsbeamte
50 das amtliche Kursbuch

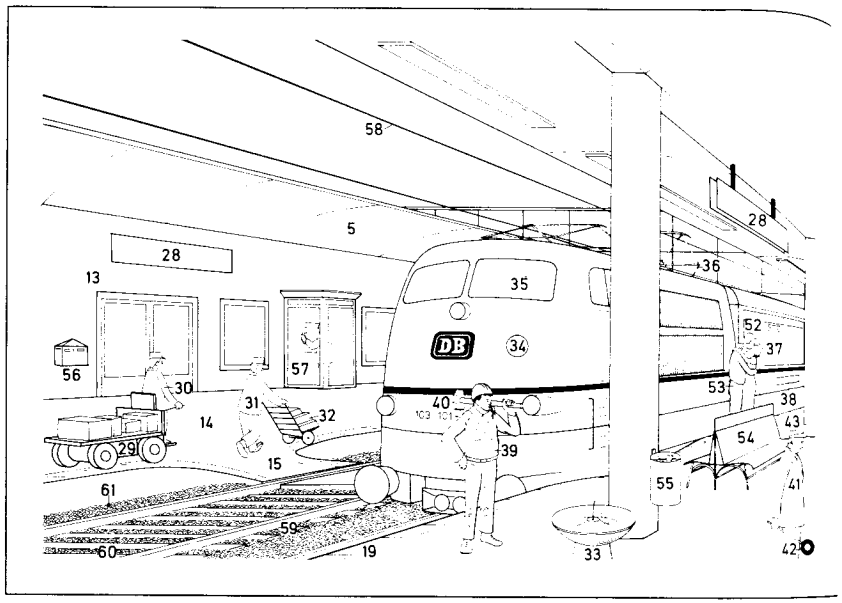

1 der Bahnsteig
2 die Bahnsteigtreppe
3 die Bahnsteigüberführung
4 die Bahnsteignummer
5 die Bahnsteigüberdachung
6 die Reisenden *m u. f*
7–12 das Reisegepäck
7 der Handkoffer
8 der Kofferanhänger
9 der Hotelaufkleber *m*
10 die Reisetasche
11 die Hutschachtel
12 der Schirm (Regenschirm), ein Stockschirm *m*
13 das Empfangsgebäude (Dienstgebäude)
14 der Hausbahnsteig
15 der Gleisüberweg
16 der fahrbare Zeitungsständer
17 der Zeitungsverkäufer
18 die Reiselektüre
19 die Bahnsteigkante
20 der Bahnpolizist
21 der Fahrtrichtungsanzeiger
22 das Feld für den Zielbahnhof
23 das Feld für die planmäßige Abfahrtszeit
24 das Feld für die Zugverspätung
25 der S-Bahnzug, ein Triebwagenzug *m*
26 das Sonderabteil
27 der Bahnsteiglautsprecher
28 das Stationsschild
29 der Elektrokarren
30 der Ladeschaffner
31 der Gepäckträger
32 der Gepäckschiebekarren
33 der Trinkbrunnen
34 der elektrische TEE-Zug (Trans-Europe-Express), *auch:* IC-Zug (Intercity-Zug)
35 die E-Lok, eine elektrische Schnellzugslokomotive
36 der Stromabnehmerbügel
37 das Zugsekretariat
38 das Richtungsschild
39 der Wagenmeister
40 der Radprüfhammer
41 der Aufsichtsbeamte
42 der Befehlsstab
43 die rote Mütze
44 der Auskunftsbeamte
45 der Taschenfahrplan
46 die Bahnsteiguhr
47 das Abfahrtssignal
48 die Bahnsteigbeleuchtung
49 der Bahnsteigkiosk für Erfrischungen *f* und Reiseverpflegung *f*
50 die Bierflasche
51 die Zeitung
52 der Abschiedskuß
53 die Umarmung
54 die Wartebank
55 der Abfallkorb
56 der Bahnsteigbriefkasten
57 das Bahnsteigtelefon (der Bahnsteigfernsprecher)
58 der Fahrdraht
59–61 das Gleis
59 die Schiene
60 die Schwelle
61 der Schotter (das Schotterbett)

1 die Auffahrtrampe (Fahrzeugrampe); *ähnl.:* die Viehrampe
2 der Elektroschlepper
3 der Förderwagen
4 die Stückgüter *n* (Einzelgüter, Kolli); im Sammelverkehr: Sammelgut *n* in Sammelladungen *f*
5 die Lattenkiste
6 der Stückgutwagen
7 die Güterhalle (der Güterschuppen)
8 die Ladestraße
9 die Hallenrampe (Laderampe)
10 der Torfballen
11 der Leinwandballen
12 die Verschnürung
13 die Korbflasche
14 der Sack- oder Stechkarren
15 der Stückgut-Lkw
16 der Gabelstapler
17 das Ladegleis
18 das Sperrgut
19 der bahneigene Kleinbehälter (Kleincontainer)
20 der Schaustellerwagen (*ähnl.:* Circuswagen)
21 der Flachwagen
22 das Lademaß
23 der Strohballen
24 der Rungenwagen
25 der Wagenpark
26–39 der Güterboden
26 die Frachtgutannahme (Güterabfertigung)
27 das Stückgut
28 der Stückgutunternehmer
29 der Lademeister
30 der Frachtbrief
31 die Stückgutwaage
32 die Palette
33 der Güterbodenarbeiter
34 der Elektrowagen
35 der Förderwagen
36 der Abfertigungsbeamte (die Ladeaufsicht)
37 das Hallentor
38 die Laufschiene
39 die Laufrolle
40 das Wiegehäuschen
41 die Gleiswaage
42 der Rangierbahnhof
43 die Rangierlok
44 das Rangierstellwerk
45 der Rangiermeister
46 der Ablaufberg
47 das Rangiergleis
48 die Gleisbremse
49 der Gleishemmschuh
50 das Abstellgleis
51 der Prellbock
52 die Wagenladung
53 das Lagerhaus
54 der Containerbahnhof
55 der Portalkran
56 das Hubwerk
57 der Container
58 der Containertragwagen
59 der Sattelanhänger

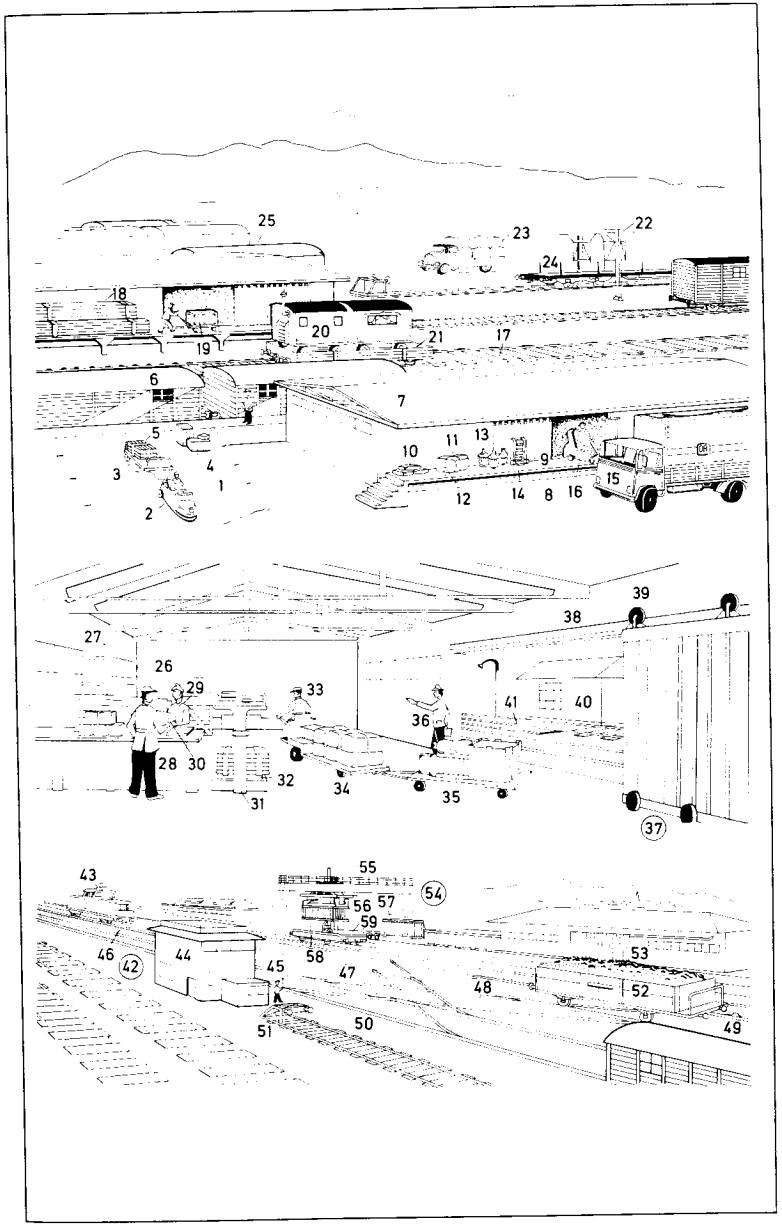

1–21 der Schnellzugwagen (D-Zug-Wagen), ein Reisezugwagen
1 die Seitenansicht
2 der Wagenkasten
3 das Untergestell
4 das Drehgestell mit Stahl-Gummi-Federung *f* und Stoßdämpfern *m*
5 die Batteriebehälter *m*
6 der Dampf- und Elektrowärmetauscher für die Heizung
7 das Übersetzfenster
8 die Gummiwulstdichtung
9 der statische Entlüfter
10–21 der Grundriß
10 der Zweite-Klasse-Teil
11 der Seitengang
12 der Klappsitz
13 das Fahrgastabteil (Abteil)
14 die Abteiltür
15 der Waschraum
16 der Abortraum
17 der Erste-Klasse-Teil
18 die Pendeltür
19 die Stirnwandschiebetür
20 die Einstiegstür
21 der Vorraum
22–32 der Speisewagen
22–25 die Seitenansicht
22 die Einstiegstür
23 die Ladetür
24 der Stromabnehmer für die Energieversorgung bei Stillstand *m*
25 die Batterietröge *m*
26–32 der Grundriß
26 der Personalwaschraum
27 der Abstellraum
28 der Spülraum
29 die Küche
30 der Acht-Platten-Elektroherd
31 das Büfett
32 der Speiseraum
33 die Speisewagenküche
34 der Küchenmeister (Zugkoch)
35 die Anrichte
36 der Schlafwagen
37 die Seitenansicht
38–42 der Grundriß
38 das Zwei-Platz-zwei-Bett-Abteil
39 die Drehfalttür
40 der Waschtisch
41 der Dienstraum
42 der Abortraum
43 das Schnellzugabteil
44 der Ausziehpolstersitz
45 die Armlehne
46 der Armlehnenascher
47 das verstellbare Kopfpolster
48 der Leinenbezug
49 der Spiegel
50 der Kleiderhaken (Mantelhaken)
51 die Gepäckablage
52 das Abteilfenster
53 das Klapptischchen
54 die Heizungsregulierung
55 der Abfallbehälter
56 der Schleudervorhang
57 die Fußstütze
58 der Eckplatz
59 der Großraumwagen
60 die Seitenansicht
61–72 der Grundriß
61 das Großraumabteil
62 die Einzelsitzreihe
63 die Doppelsitzreihe
64 der Drehliegesitz
65 das Sitzpolster
66 die Rückenlehne
67 der (das) Kopfteil
68 das Daunenkissen mit Nylonbezug *m*
69 die Armlehne, mit Ascher *m*
70 der Garderobenraum
71 der Kofferraum
72 der WC-Raum
73 der Quick-Pick-Wagen, ein Selbstbedienungsspeisewagen *m*
74 die Seitenansicht
75 der Stromabnehmer für die Standversorgung
76 der Grundriß
77 der Speiseraum
78–79 der Angebotsraum
78 die Gastseite
79 die Bedienerseite
80 die Küche
81 der Personalraum
82 das Personal-WC
83 die Speisengefache *n*
84 die Teller *m*
85 das Besteck
86 die Kasse

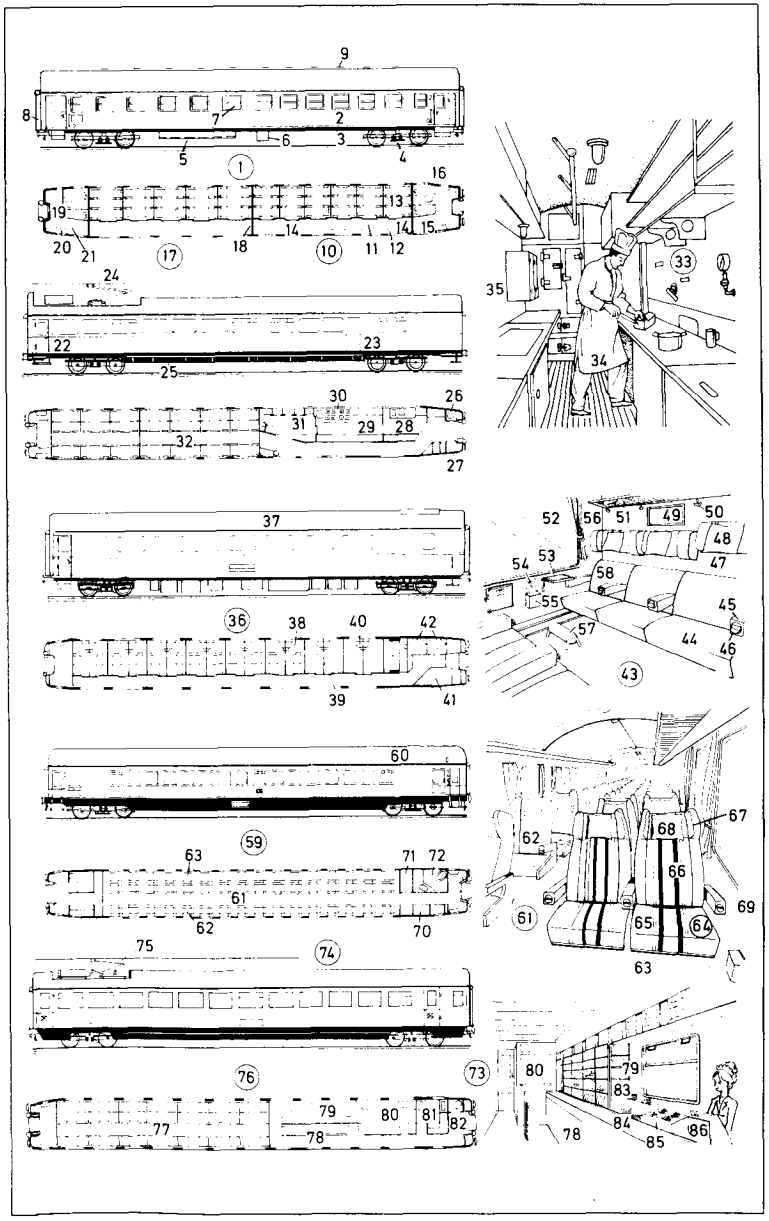

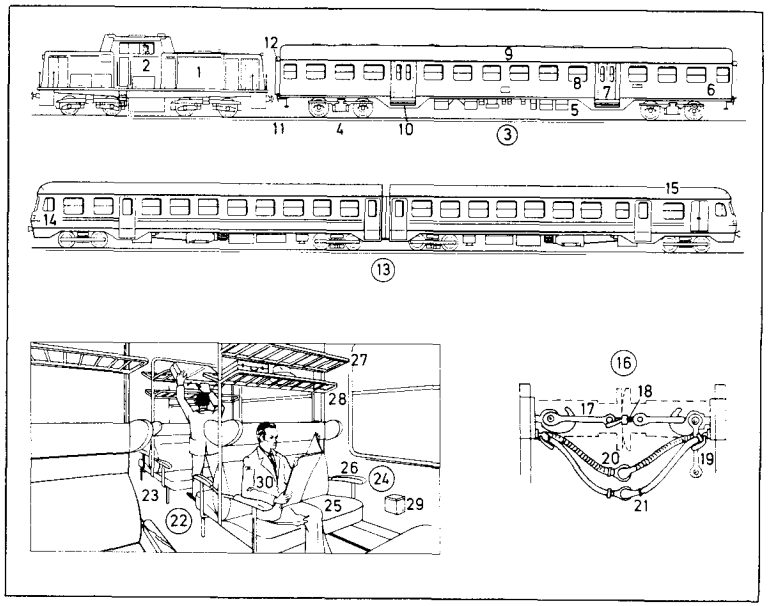

1–30 der Nahverkehr
1–12 der Nahverkehrszug
1 die einmotorige Diesellokomotive (Diesellok)
2 der Lokomotivführer (Lokführer)
3 der vierachsige Nahverkehrswagen, ein Reisezugwagen *m*
4 das Drehgestell [mit Scheibenbremsen *f*]
5 das Untergestell
6 der Wagenkasten mit der Beblechung
7 die Doppeldrehfalttür
8 das Abteilfenster
9 der Großraum
10 der Einstieg (Einstiegsraum)
11 der Übergang
12 die Gummiwulstabdichtung
13 der Leichttriebwagen, ein Nahverkehrstriebwagen *m*, ein Dieseltriebwagen *m*
14 der Triebwagenführerstand
15 der Gepäckraum
16 die Leitungs- und Wagenkupplung
17 der Kupplungsbügel
18 die Spannvorrichtung (die Kupplungsspindel mit dem Kupplungsschwengel *m*)
19 die nicht eingesenkte Kupplung
20 der Heizkupplungsschlauch der Heizleitung
21 der Bremskupplungsschlauch der Bremsluftleitung
22 der Fahrgastraum 2. Klasse *f*
23 der Mittelgang
24 das Abteil
25 die Polsterbank
26 die Armstütze
27 die Gepäckablage
28 die Hut- und Kleingepäckablage
29 der Kippaschenbecher
30 der Reisende (Fahrgast)

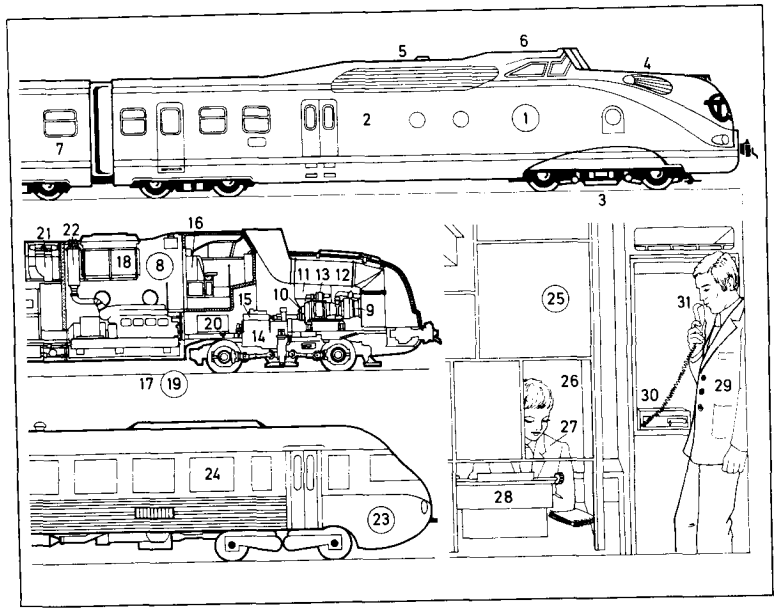

1–22 der TEE-(IC-)Zug (Trans-Europe-Express-Intercity-Zug)
1 der Triebzug (Triebwagenzug) der Deutschen Bundesbahn (DB), ein Dieseltriebzug *m* oder Gasturbinentriebzug *m*
2 der Triebkopf (Triebwagen)
3 der Triebradsatz
4 die Vortriebsmaschinenanlage (der Fahrdieselmotor)
5 die Dieselgeneratoranlage
6 der Führerstand
7 der Mittelwagen
8 der Gasturbinentriebkopf [im Schnitt]
9 die Gasturbine
10 das Turbinengetriebe
11 der Luftansaugkanal
12 die Abgasleitung mit Schalldämpfer *m*
13 die elektrische Startanlage
14 das Voith-Getriebe
15 der Wärmetauscher für das Getriebeöl
16 der Gasturbinensteuerschrank
17 der Kraftstoffbehälter für die Gasturbine
18 die Öl-Luft-Kühlanlage für Getriebe *n* und Turbine *f*
19 der Hilfsdieselmotor (Hilfsdiesel)
20 der Kraftstoffbehälter
21 die Kühlanlage
22 die Auspuffleitung, mit Schalldämpfer *m*
23 der Versuchstriebwagenzug der Société Nationale des Chemins de Fer Français (SNCF), mit Sechszylinder-Unterflurdieselmotor *m* und Zweiwellen-Gasturbine *f*
24 die geräuschgedämpfte Turbinenanlage
25 das Zugsekretariat
26 das Schreibabteil
27 die Zugsekretärin
28 die Schreibmaschine
29 der Geschäftsreisende (reisende Geschäftsmann)
30 das Diktiergerät
31 das Mikrophon

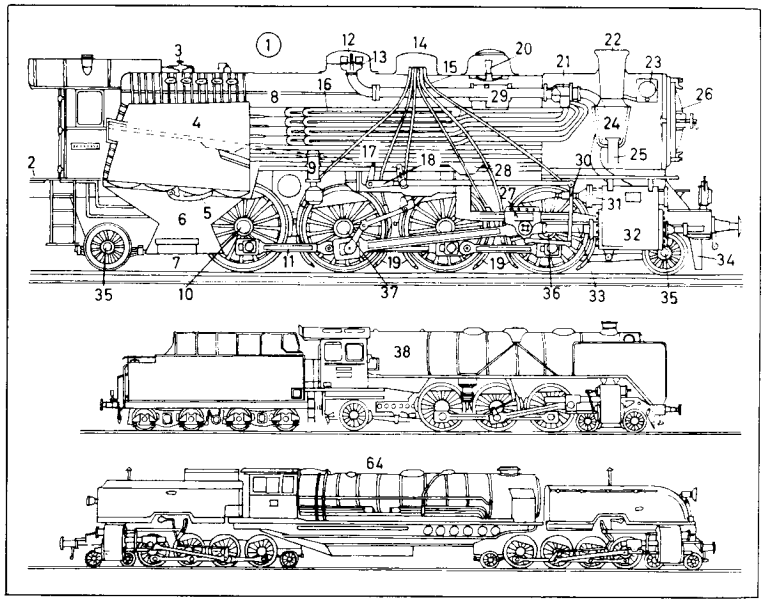

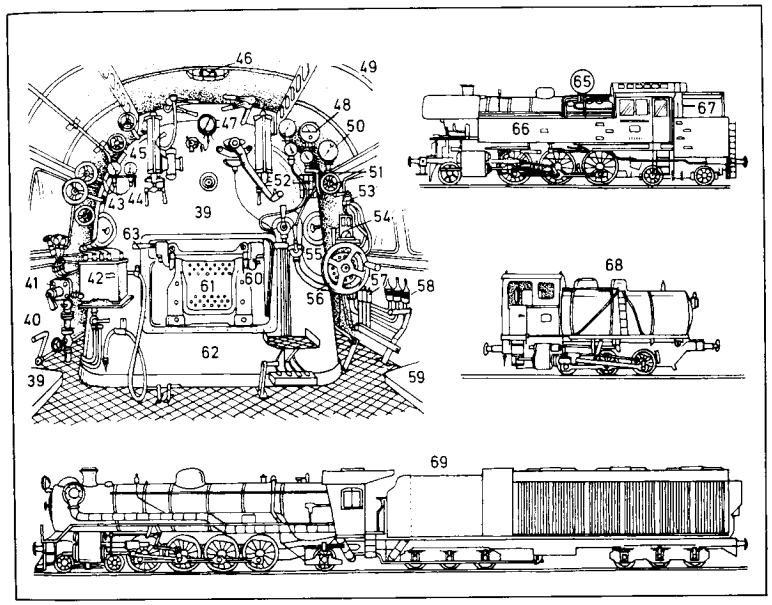

1–69 Dampflokomotiven *f* (Dampfloks)
2–37 der Lokomotivkessel und das Loktriebwerk
2 die Tenderbrücke, mit Kupplung *f*
3 das Sicherheitsventil, für Dampfüberdruck *m*
4 die Feuerbüchse
5 der Kipprost
6 der Aschkasten, mit Luftklappen *f*
7 die Aschkastenbodenklappe
8 die Rauchrohre *n*
9 die Speisewasserpumpe
10 das Achslager
11 die Kuppelstange
12 der Dampfdom
13 das Reglerventil
14 der Sanddom
15 die Sandabfallrohre *n*
16 der Langkessel
17 die Heiz- oder Siederohre *n*
18 die Steuerung
19 die Sandstreuerrohre *n*
20 das Speiseventil
21 der Dampfsammelkasten
22 der Schornstein (Rauchaustritt und Abdampfauspuff)
23 der Speisewasservorwärmer (Oberflächenvorwärmer)
24 der Funkenfänger
25 das Blasrohr
26 die Rauchkammertür
27 der Kreuzkopf
28 der Schlammsammler
29 das Rieselblech
30 die Schieberstange
31 der Schieberkasten
32 der Dampfzylinder
33 die Kolbenstange mit Stopfbuchse *f*
34 der Bahnräumer (Gleisräumer, Schienenräumer)
35 die Laufachse
36 die Kuppelachse
37 die Treibachse
38 die Schlepptender-Schnellzuglokomotive

39–63 der Dampflokführerstand
39 der Heizersitz
40 die Kipprostkurbel
41 die Strahlpumpe
42 die automatische Schmierpumpe
43 der Vorwärmerdruckmesser
44 der Heizdruckmesser
45 der Wasserstandsanzeiger
46 die Beleuchtung
47 der Kesseldruckmesser
48 das Fernthermometer
49 das Lokführerhaus
50 der Bremsdruckmesser
51 der Hebel der Dampfpfeife
52 der Regulator (Reglerhandhebel)
53 das Führerbremsventil
54 der Geschwindigkeitsschreiber (Tachograph)
55 der Hahn zum Sandstreuer *m*
56 das Steuerrad
57 das Notbremsventil
58 das Auslöseventil
59 der Lokführersitz
60 der Blendschutz
61 die Feuertür
62 der Stehkessel
63 der Handgriff des Feuertüröffners *m*
64 die Gelenklokomotive (Garratlokomotive)
65 die Tenderlok
66 der Wasserkasten
67 der Brennstofftender
68 die Dampfspeicherlokomotive (feuerlose Lokomotive)
69 die Kondensationslokomotive

1 die elektrische Lokomotive (E-Lok, Ellok) der Baureihe 141
2 der Stromabnehmer
3 der Hauptschalter
4 der Oberspannungswandler
5 die Dachleitung
6 der Fahrmotor
7 die induktive Zugbeeinflussung (Indusi)
8 die Hauptluftbehälter *m*
9 das Pfeifsignalinstrument
10–18 der Grundriß der Lok 141
10 der Transformator mit dem Schaltwerk *n*
11 der Ölkühler mit dem Lüfter *m*
12 die Ölumlaufpumpe
13 der Schaltwerkantrieb
14 der Luftkompressor (Luftpresser)
15 der Fahrmotorlüfter
16 der Klemmenschrank
17 Kondensatoren *m* für Hilfsmotoren *m*
18 die Kommutatorklappe
19 der Führerstand (Führerraum) der Lok 141
20 das Fahrschalterhandrad
21 der Sicherheitsfahrschalter (Sifa)
22 das Führerbremsventil
23 das Zusatzbremsventil
24 die Luftdruckanzeige
25 der Überbrückungsschalter der Sifa
26 die Zugkraftanzeige
27 die Heizspannungsanzeige
28 die Fahrdrahtspannungsanzeige
29 die Oberstromspannungsanzeige
30 der Auf-und-ab-Schalter für den Stromabnehmer
31 der Hauptschalter
32 der Sandschalter
33 der Schalter für die Schleuderschutzbremse
34 die optische Anzeige für die Hilfsbetriebe *m*
35 die Geschwindigkeitsanzeige
36 die Fahrstufenanzeige
37 die Zeituhr
38 die Bedienung der Indusi
39 der Schalter für die Führerstandsheizung
40 der Hebel für das Pfeifsignal
41 der Fahrleitungsunterhaltungstriebwagen (Regelturmtriebwagen). ein Dieseltriebwagen *m*
42 die Arbeitsbühne
43 die Leiter
44–54 die Maschinenanlage des Fahrleitungsunterhaltungstriebwagens *m*
44 der Luftkompressor (Luftpresser)
45 die Lüfterölpumpe
46 die Lichtmaschine
47 der Dieselmotor
48 die Einspritzpumpe
49 der Schalldämpfer
50 das Schaltgetriebe
51 die Gelenkwelle
52 die Spurkranzschmierung
53 das Achswendegetriebe
54 die Drehmomentenstütze
55 der Akkumulatortriebwagen
56 der Batterieraum (Batterietrog)
57 der Führerstand
58 die Sitzanordnung der zweiten Klasse
59 die Toilette
60 der elektrische Schnelltriebzug
61 der Endtriebwagen
62 der Mitteltriebwagen

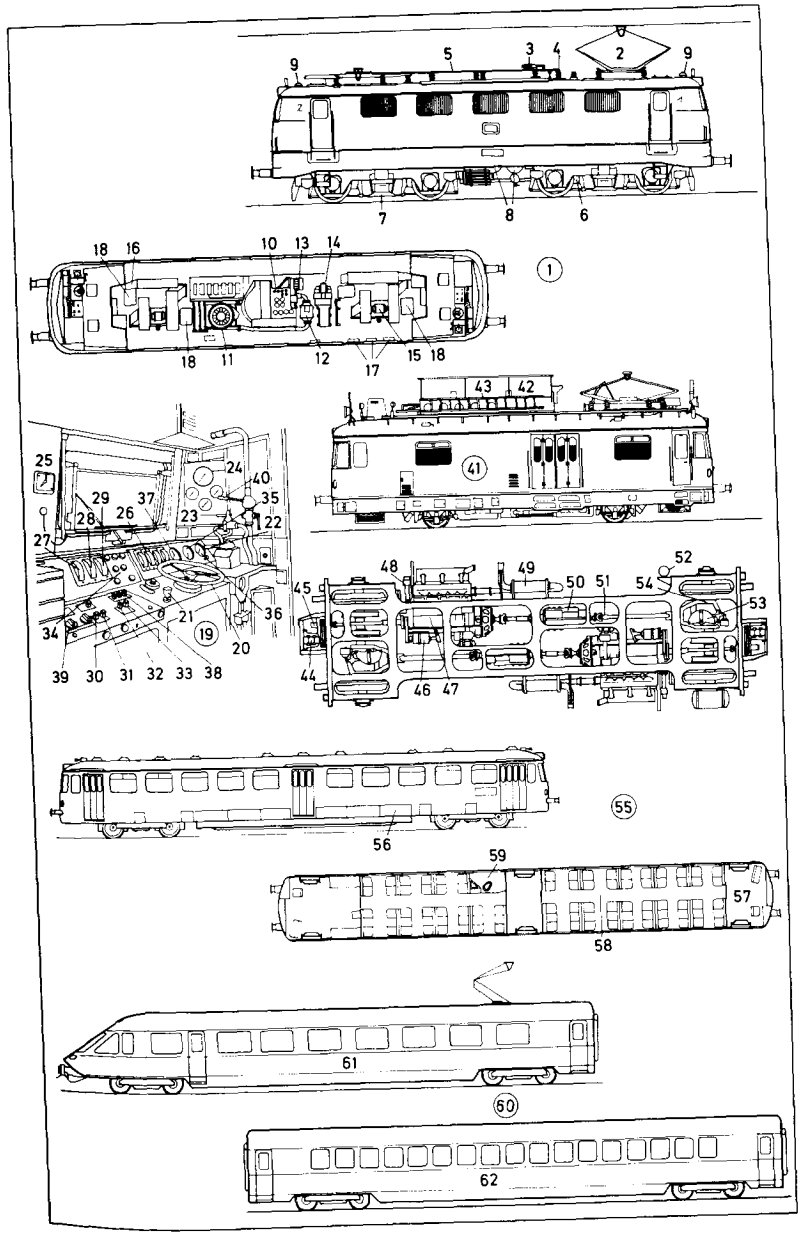

1–84 Dieselloks *f*

1 die dieselhydraulische Lokomotive der Baureihe 218, eine Streckendieselloko-motive (Diesellok) für den mittelschweren Reisezug- und Güterzugdienst
2 das Drehgestell
3 der Radsatz
4 der Kraftstoffhauptbehälter
5 der Führerstand einer Diesellok
6 das Manometer für die Hauptluftleitung
7 die Bremszylinderdruckanzeige
8 die Hauptluftbehälter-Druckanzeige
9 der Geschwindigkeitsmesser
10 die Zusatzbremse
11 das Führerbremsventil
12 das Fahrschalterhandrad
13 der Sicherheitsfahrschalter (Sifa)
14 die induktive Zugsicherung (Indusi)
15 die Leuchtmelder *m*
16 die Zeituhr
17 der Heizspannungsmesser
18 der Heizstrommesser
19 der Motoröltemperaturmesser
20 der Getriebeöltemperaturmesser
21 der Kühlwassertemperaturmesser
22 der Motordrehzahlmesser
23 das Zugbahnfunkgerät
24 die dieselhydraulische Lokomotive [in Grund- und Aufriß]
25 der Dieselmotor
26 die Kühlanlage
27 das Flüssigkeitsgetriebe
28 das Radsatzgetriebe
29 die Gelenkwelle
30 die Lichtanlaßmaschine
31 der Gerätetisch
32 das Führerpult
33 die Handbremse
34 der Luftpresser mit E-Motor *m* (Elektromotor)
35 der Apparateschrank
36 der Wärmetauscher für das Getriebeöl
37 der Maschinenraumlüfter
38 der Indusi-Fahrzeugmagnet
39 der Heizgenerator
40 der Heizumrichterschrank
41 das Vorwärmgerät
42 der Abgasschalldämpfer
43 der Zusatzwärmetauscher für das Getriebeöl
44 die hydraulische Bremse
45 der Werkzeugkasten
46 die Anlaßbatterie
47 die dieselhydraulische C-Lokomotive der Baureihe 260 für den leichten und mittleren Rangierdienst
48 der Abgasschalldämpfer
49 das Läutewerk und die Pfeife
50 das Rangierfunkgerät
51–67 der Aufriß der C-Lok
51 der Dieselmotor mit Aufladeturbine *f*
52 das Flüssigkeitsgetriebe
53 das Nachschaltgetriebe
54 der Kühler
55 der Wärmetauscher für das Motorschmieröl
56 der Kraftstoffbehälter
57 die Hauptluftbehälter *m*
58 der Luftpresser
59 die Sandkästen *m*
60 der Kraftstoffreservebehälter
61 der Hilfsluftbehälter
62 der hydrostatische Lüfterantrieb
63 die Sitzbank mit Kleiderkasten *m*
64 das Handbremsrad
65 der Kühlwasserausgleichsbehälter
66 der Ausgleichsballast
67 das Bedienungshandrad für die Motor- und Getrieberegulierung
68 die Dieselkleinlokomotive für den Rangierdienst
69 der Auspuffendtopf
70 das Signalhorn (Makrophon)
71 der Hauptluftbehälter
72 der Luftpresser
73 der Acht-Zylinder-Dieselmotor
74 das Voith-Getriebe mit Wendegetriebe *n*
75 der Heizölbehälter
76 der Sandkasten
77 die Kühlanlage
78 der Ausgleichsbehälter für das Kühlwasser
79 das Ölbadluftfilter
80 das Handbremsrad
81 das Bedienungshandrad
82 die Kupplung
83 die Gelenkwelle
84 die Klappenjalousie

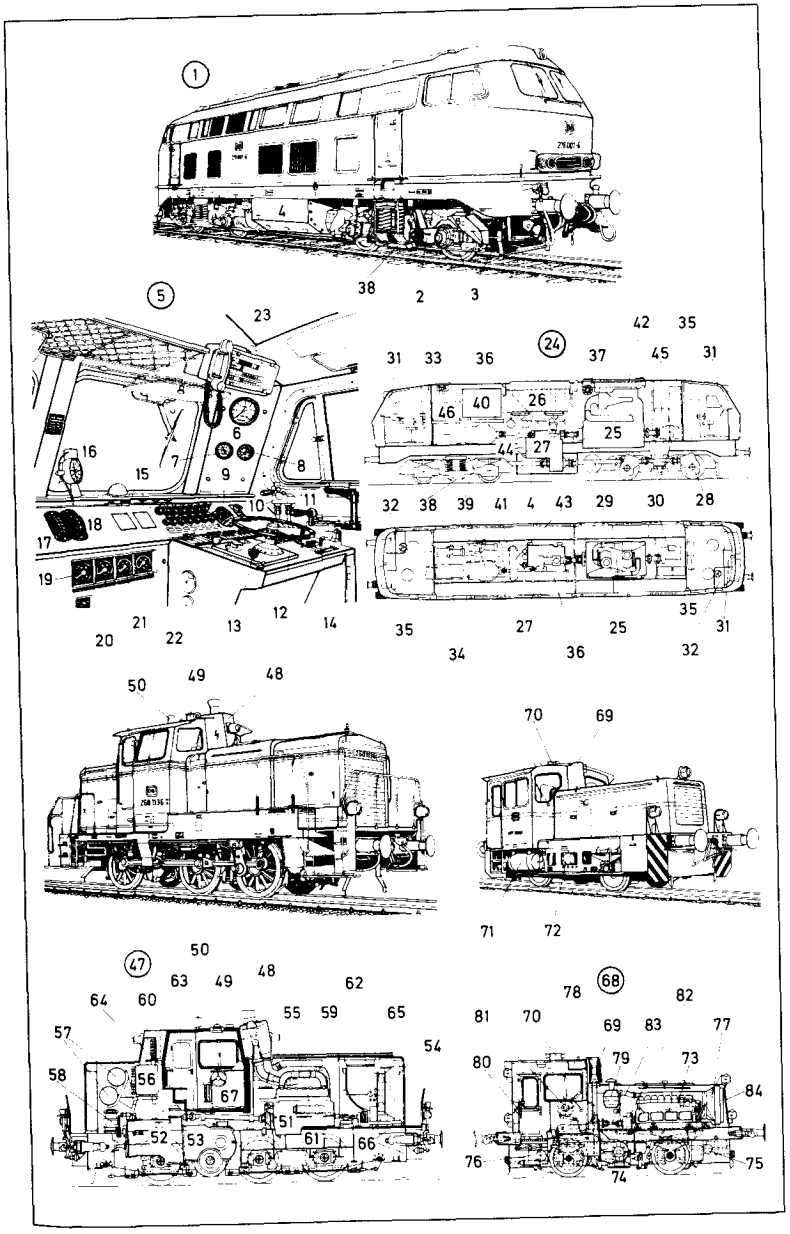

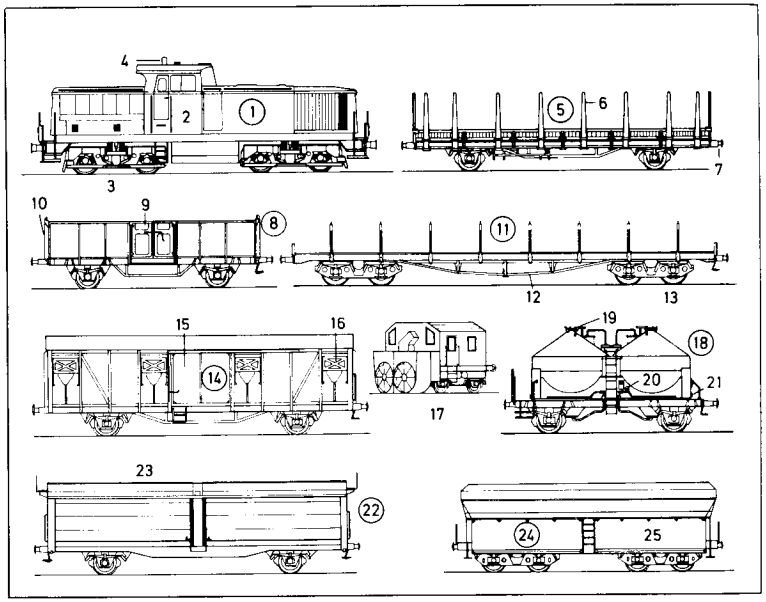

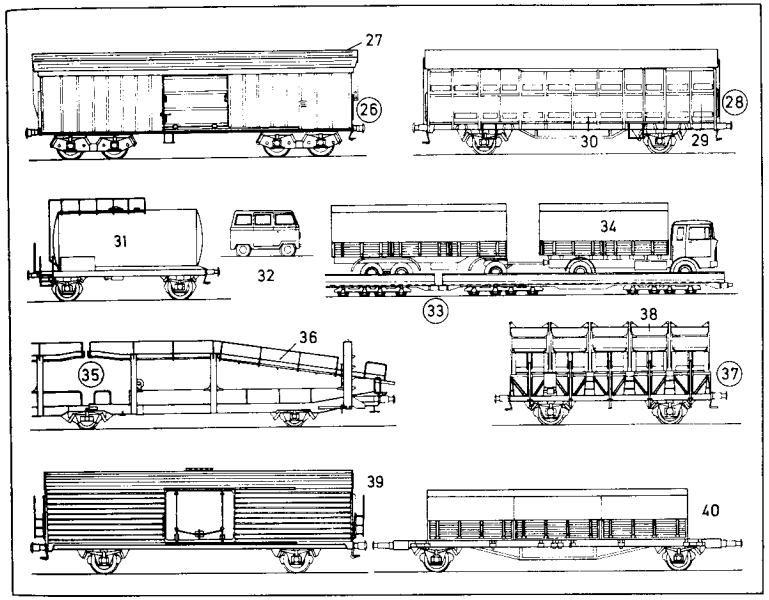

1 die dieselhydraulische Lokomotive
2 der Führerstand
3 der Radsatz
4 die Antenne für die Rangierfunkanlage
5 der Flachwagen in Regelbauart *f*
6 die abklappbare Stahlrunge (Runge)
7 die Puffer *m*
8 der offene Güterwagen in Regelbauart *f*
9 die Seitenwanddrehtüren *f*
10 die abklappbare Stirnwand
11 der Drehgestellflachwagen in Regelbauart *f*
12 die Längsträgerverstärkung
13 das Drehgestell
14 der gedeckte Güterwagen
15 die Schiebetür
16 die Lüftungsklappe
17 die Schneeschleuder, eine Schienenräummaschine
18 der Wagen für Druckluftentladung *f*
19 die Einfüllöffnung
20 der Druckluftanschluß
21 der Entleerungsanschluß
22 der Schiebedachwagen
23 die Dachöffnung
24 der offene Drehgestell-Selbstentladewagen
25 die Entladeklappe
26 der Drehgestell-Schwenkdachwagen
27 das Schwenkdach
28 der großräumige Verschlagwagen für die Beförderung von Kleinvieh *n*
29 die luftdurchlässige Seitenwand (Lattenwand)
30 die Lüftungsklappe
31 der Kesselwagen
32 der Gleiskraftwagen
33 die Spezialflachwagen *m*
34 der Lastzug
35 der Doppelstockwagen, für den Autotransport
36 die Auffahrmulde
37 der Muldenkippwagen
38 die Kippmulde
39 der Universalkühlwagen
40 die Wechselaufbauten *m* für Flachwagen *m*

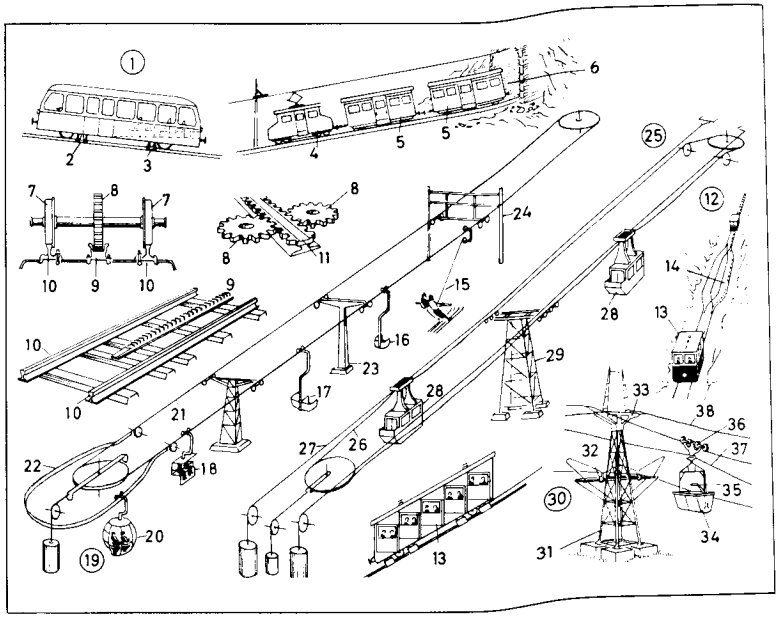

1–14 Schienenbergbahnen *f*
1 der Triebwagen, mit forcierter Adhäsion
2 der Antrieb
3 die Notbremse
4 *u.* **5** die Zahnradbergbahn
4 die elektrische Zahnradlokomotive
5 der Zahnradbahnanhänger
6 der Tunnel
7–11 Zahnstangenbahnen *f* [Systeme]
7 das Laufrad
8 das Triebzahnrad
9 die Sprossenzahnstange
10 die Schiene
11 die Doppelleiterzahnstange
12 die Standseilbahn
13 der Standseilbahnwagen
14 das Zugseil
15–38 Seilschwebebahnen *f* (Schwebebahnen, Drahtseilbahnen, Seilbahnen)
15–24 Einseilbahnen *f*, Umlaufbahnen *f*
15 der Skischlepplift
16–18 der Sesselllift
16 der Liftsessel, ein Einmannsessel *m*
17 der Doppelliftsessel, ein Zweimannsessel *m*
18 der kuppelbare Doppelsessel
19 die Kleinkabinenbahn, eine Umlaufbahn
20 die Kleinkabine (Umlaufkabine)
21 das Umlaufseil, ein Trag- und Zugseil *n*
22 die Umführungsschiene
23 die Einmaststütze
24 die Torstütze
25 die Zweiseilbahn, eine Pendelbahn
26 das Zugseil
27 das Tragseil
28 die Fahrgastkabine
29 die Zwischenstütze
30 die Seilschwebebahn, eine Zweiseilbahn
31 die Gitterstütze
32 die Zugseilrolle
33 der Seilschuh (das Tragseillauflager)
34 der Wagenkasten, ein Kippkasten *m*
35 der Kippanschlag
36 das Laufwerk
37 das Zugseil
38 das Tragseil

39 die Talstation
40 der Spanngewichtschacht (Spannschacht)
41 das Tragseilspanngewicht
42 das Zugseilspanngewicht
43 die Spannseilscheibe
44 das Tragseil
45 das Zugseil
46 das Gegenseil (Unterseil)
47 das Hilfsseil
48 die Hilfsseilspannvorrichtung
49 die Zugseiltragrollen *f*
50 die Anfahrtfederung (der Federpuffer)
51 der Talstationsbahnsteig
52 die Fahrgastkabine (Seilbahngondel), eine Großkabine (Großraumkabine)
53 das Laufwerk
54 das Gehänge
55 der Schwingungsdämpfer
56 der Abweiser (Abweisbalken)
57 die Bergstation
58 der Tragseilschuh
59 der Tragseilverankerungspoller
60 die Zugseilrollenbatterie
61 die Zugseilumlenkscheibe
62 die Zugseilantriebsscheibe
63 der Hauptantrieb
64 der Reserveantrieb
65 der Führerstand
66 das Kabinenlaufwerk
67 der Laufwerkhaupträger
68 die Doppelwiege
69 die Zweiradwiege
70 die Laufwerkrollen *f*
71 die Tragseilbremse, eine Notbremse bei Zugseilbruch *m*
72 der Gehängebolzen
73 die Zugseilmuffe
74 die Gegenseilmuffe
75 der Entgleisungsschutz
76 Seilbahnstützen *f* (Zwischenstützen)
77 der Stahlgittermast, eine Fachwerkstütze
78 der Stahlrohrmast, eine Stahlrohrstütze
79 der Tragseilschuh (Stützenschuh)
80 der Stützengalgen, ein Montagegerät *n* für Seilarbeiten *f*
81 das Stützenfundament

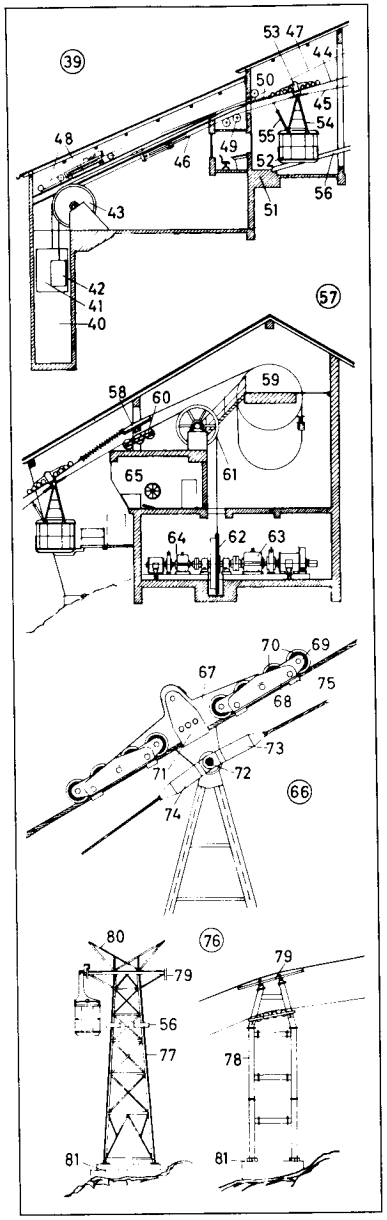

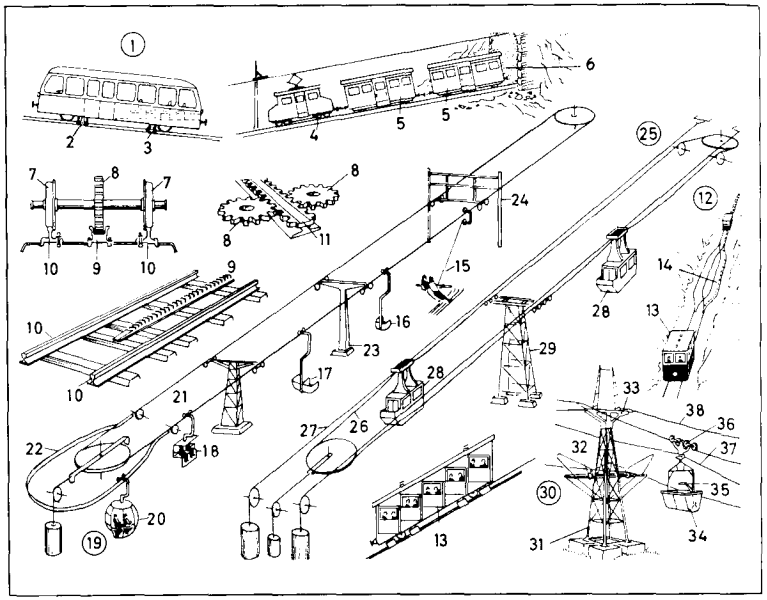

1–14 Schienenbergbahnen *f*
1 der Triebwagen, mit forcierter Adhäsion
2 der Antrieb
3 die Notbremse
4 *u.* 5 die Zahnradbergbahn
4 die elektrische Zahnradlokomotive
5 der Zahnradbahnanhänger
6 der Tunnel
7–11 Zahnstangenbahnen *f* [Systeme]
7 das Laufrad
8 das Triebzahnrad
9 die Sprossenzahnstange
10 die Schiene
11 die Doppelleiterzahnstange
12 die Standseilbahn
13 der Standseilbahnwagen
14 das Zugseil
15–38 Seilschwebebahnen *f* (Schwebebahnen, Drahtseilbahnen, Seilbahnen)
15–24 Einseilbahnen *f*, Umlaufbahnen *f*
15 der Skischlepplift
16–18 der Sessellift
16 der Liftsessel, ein Einmannsessel *m*
17 der Doppelliftsessel, ein Zweimannsessel *m*
18 der kuppelbare Doppelsessel
19 die Kleinkabinenbahn, eine Umlaufbahn
20 die Kleinkabine (Umlaufkabine)
21 das Umlaufseil, ein Trag- und Zugseil *n*
22 die Umführungsschiene
23 die Einmaststütze
24 die Torstütze
25 die Zweiseilbahn, eine Pendelbahn
26 das Zugseil
27 das Tragseil
28 die Fahrgastkabine
29 die Zwischenstütze
30 die Seilschwebebahn, eine Zweiseilbahn
31 die Gitterstütze
32 die Zugseilrolle
33 der Seilschuh (das Tragseillauflager)
34 der Wagenkasten, ein Kippkasten *m*
35 der Kippanschlag
36 das Laufwerk
37 das Zugseil
38 das Tragseil

39 die Talstation
40 der Spanngewichtschacht (Spannschacht)
41 das Tragseilspanngewicht
42 das Zugseilspanngewicht
43 die Spannseilscheibe
44 das Tragseil
45 das Zugseil
46 das Gegenseil (Unterseil)
47 das Hilfsseil
48 die Hilfsseilspannvorrichtung
49 die Zugseiltragrollen *f*
50 die Anfahrfederung (der Federpuffer)
51 der Talstationsbahnsteig
52 die Fahrgastkabine (Seilbahngondel), eine Großkabine (Großraumkabine)
53 das Laufwerk
54 das Gehänge
55 der Schwingungsdämpfer
56 der Abweiser (Abweisbalken)
57 die Bergstation
58 der Tragseilschuh
59 der Tragseilverankerungspoller
60 die Zugseilrollenbatterie
61 die Zugseilumlenkscheibe
62 die Zugseilantriebsscheibe
63 der Hauptantrieb
64 der Reserveantrieb
65 der Führerstand
66 das Kabinenlaufwerk
67 der Laufwerkhauptträger
68 die Doppelwiege
69 die Zweiradwiege
70 die Laufwerkrollen *f*
71 die Tragseilbremse, eine Notbremse bei Zugseilbruch *m*
72 der Gehängebolzen
73 die Zugseilmuffe
74 die Gegenseilmuffe
75 der Entgleisungsschutz
76 Seilbahnstützen *f* (Zwischenstützen)
77 der Stahlgittermast, eine Fachwerkstütze
78 der Stahlrohrmast, eine Stahlrohrstütze
79 der Tragseilschuh (Stützenschuh)
80 der Stützengalgen, ein Montagegerät *n* für Seilarbeiten *f*
81 das Stützenfundament

1 der Brückenquerschnitt
2 die orthogonal anisotrope (orthotrope) Fahrbahnplatte
3 das Sprengwerk
4 die Verstrebung
5 der Hohlkasten
6 das Fahrbahnblech
7 die Balkenbrücke
8 die Fahrbahnoberkante
9 der Obergurt
10 der Untergurt
11 das feste Lager
12 das bewegliche Lager
13 die lichte Weite
14 die Spannweite (Stützweite)
15 der Hängesteg (die primitive Hängebrücke)
16 das Tragseil
17 das Hängeseil
18 der geflochtene Steg
19 die steinerne Bogenbrücke (Steinbrücke), eine Massivbrücke
20 der Brückenbogen (das Brückenjoch)
21 der Brückenpfeiler (Strompfeiler)
22 die Brückenfigur (der Brückenheilige)
23 die Fachwerkbogenbrücke
24 das Fachwerkelement
25 der Fachwerkbogen
26 die Bogenspannweite
27 der Landpfeiler
28 die aufgeständerte Bogenbrücke
29 der Bogenkämpfer (das Widerlager)
30 der Brückenständer
31 der Bogenscheitel
32 die mittelalterliche Hausbrücke (der *Ponte Vecchio* in *Florenz*)
33 die Goldschmiedeläden *m*
34 die Stahlgitterbrücke
35 die Diagonale (Brückenstrebe)
36 der Brückenpfosten (die Vertikale)
37 der Fachwerkknoten
38 das Endportal (Windportal)
39 die Hängebrücke
40 das Tragkabel
41 der Hänger
42 der Pylon (das Brückenportal)
43 die Tragkabelverankerung
44 das Zugband [mit der Fahrbahn]
45 das Brückenwiderlager
46 die Schrägseilbrücke (Zügelgurtbrücke)
47 das Abspannseil (Schrägseil)
48 die Schrägseilverankerung
49 die Stahlbetonbrücke
50 der Stahlbetonbogen
51 das Schrägseilsystem (Vielseilsystem)
52 die Flachbrücke, eine Vollwandbrücke
53 die Queraussteifung
54 der Strompfeiler
55 das Auflager (Brückenlager)
56 der Eisbrecher
57 die Sundbrücke, eine Brücke aus Fertigbauteilen *m od. n*
58 der (das) Fertigbauteil (Fertigbauelement)
59 die Hochstraße (aufgeständerte Straße)
60 die Talsohle
61 der Stahlbetonständer
62 das Vorbaugerüst
63 die Gitterdrehbrücke
64 der Drehkranz
65 der Drehpfeiler
66 die drehbare Brückenhälfte (Halbbrücke)
67 die Flachdrehbrücke
68 das Mittelteil
69 der Drehzapfen
70 das Brückengeländer

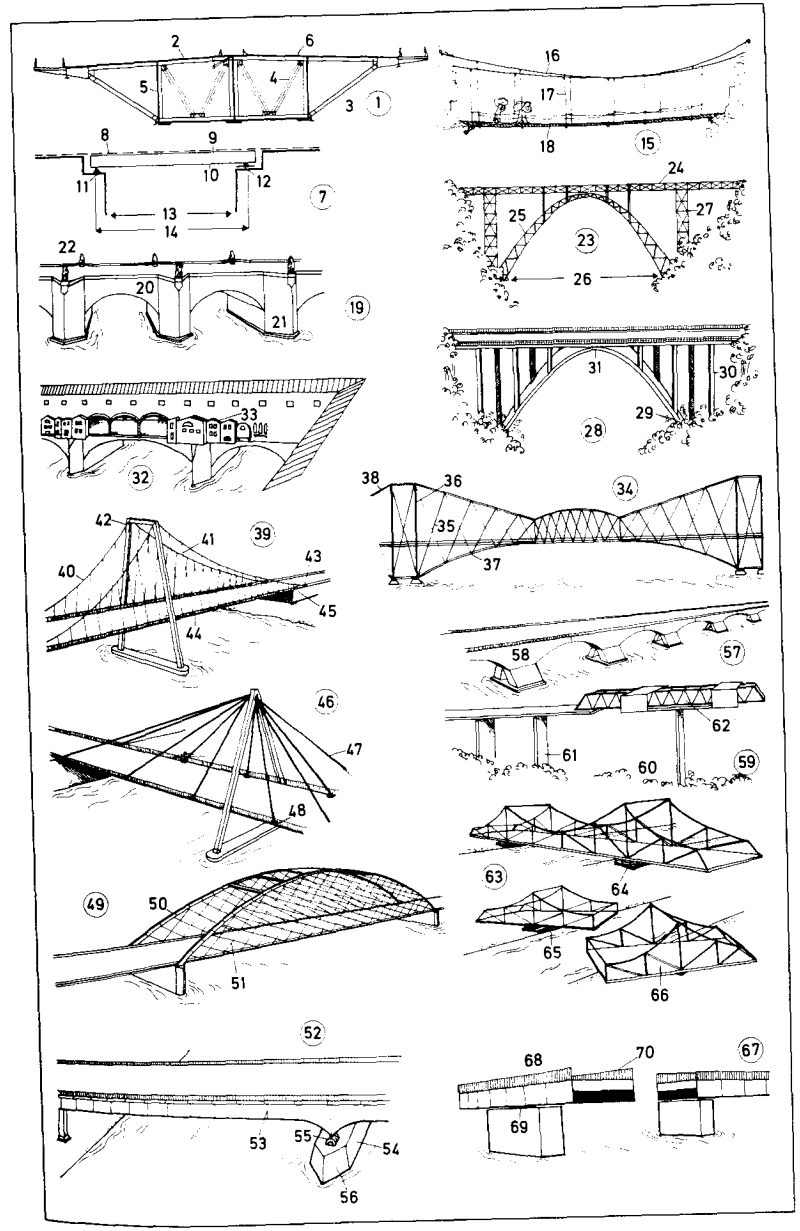

1 die Gierfähre (*mit eigenem Antrieb:* Seilfähre; *auch:* Kettenfähre), eine Personenfähre
2 das Fährseil
3 der Flußarm
4 die Flußinsel (Strominsel)
5 der Uferabbruch am Flußufer *n*, ein Hochwasserschaden *m*
6 die Motorfähre
7 der Fährsteg (Motorbootsteg)
8 die Pfahlgründung
9 die Strömung (der Stromstrich, Stromschlauch, Strömungsverlauf)
10 die Pendelfähre (fliegende Fähre, Flußfähre, Stromfähre), eine Wagenfähre
11 das Fährboot
12 der Schwimmer
13 die Verankerung
14 der Liegehafen (Schutzhafen, Winterhafen)
15 die Stakfähre, eine Kahnfähre
16 die Stake
17 der Fährmann
18 der Altarm (tote Flußarm)
19 die Buhne
20 der Buhnenkopf
21 die Fahrrinne (Teil *m* des Fahrwassers *n*)
22 der Schleppzug
23 der Flußschleppdampfer (*österr.* Remorqueur)
24 die Schlepptrosse (das Schleppseil)
25 der Schleppkahn (Frachtkahn, Lastkahn, *md.* die Zille)
26 der Schleppschiffer
27 das Treideln (der Leinzug)
28 der Treidelmast
29 der Treidelmotor
30 das Treidelgleis; *früh.:* der Leinpfad
31 der Fluß, nach der Flußregelung
32 der Hochwasserdeich (Winterdeich)
33 der Entwässerungsgraben
34 das Deichsiel (die Deichschleuse)
35 die Flügelmauer
36 der Vorfluter
37 der Seitengraben (die Sickerwasserableitung)
38 die Berme (der Deichabsatz)
39 die Deichkrone
40 die Deichböschung
41 das Hochwasserbett
42 der Überschwemmungsraum
43 der Strömungsweiser
44 die Kilometertafel
45 das Deichwärterhaus; *auch:* Fährhaus
46 der Deichwärter
47 die Deichrampe
48 der Sommerdeich
49 der Flußdamm (Uferdamm)
50 die Sandsäcke *m*
51–55 die Uferbefestigung
51 die Steinschüttung
52 die Anlandung (Sandablagerung)
53 die Faschine (das Zweigebündel)
54 die Flechtzäune *m*
55 die Steinpackung
56 der Schwimmbagger, ein Eimerkettenbagger *m*
57 die Eimerkette (das Paternosterwerk)
58 der Fördereimer
59 der Saugbagger, mit Schleppkopf- oder Schutensauger *m*
60 die Treibwasserpumpe
61 der Rückspülschieber
62 die Saugpumpe, eine Düsenpumpe mit Spüldüsen *f*

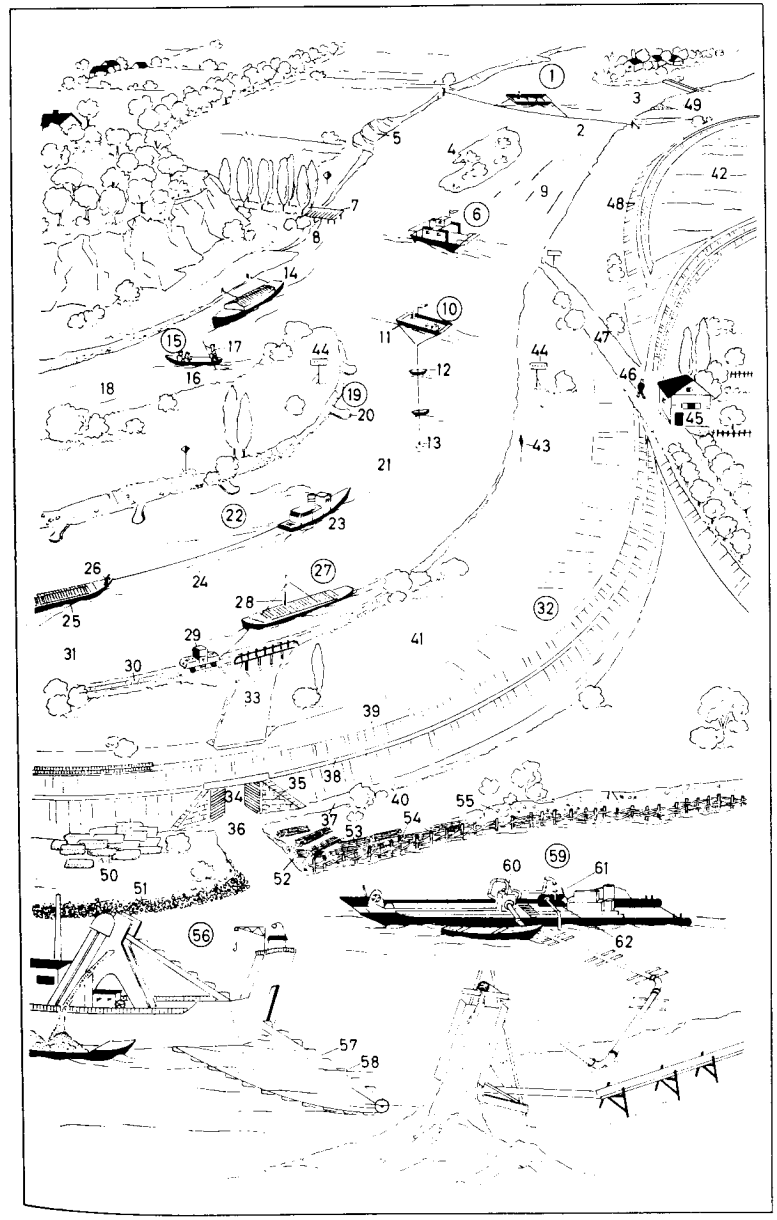

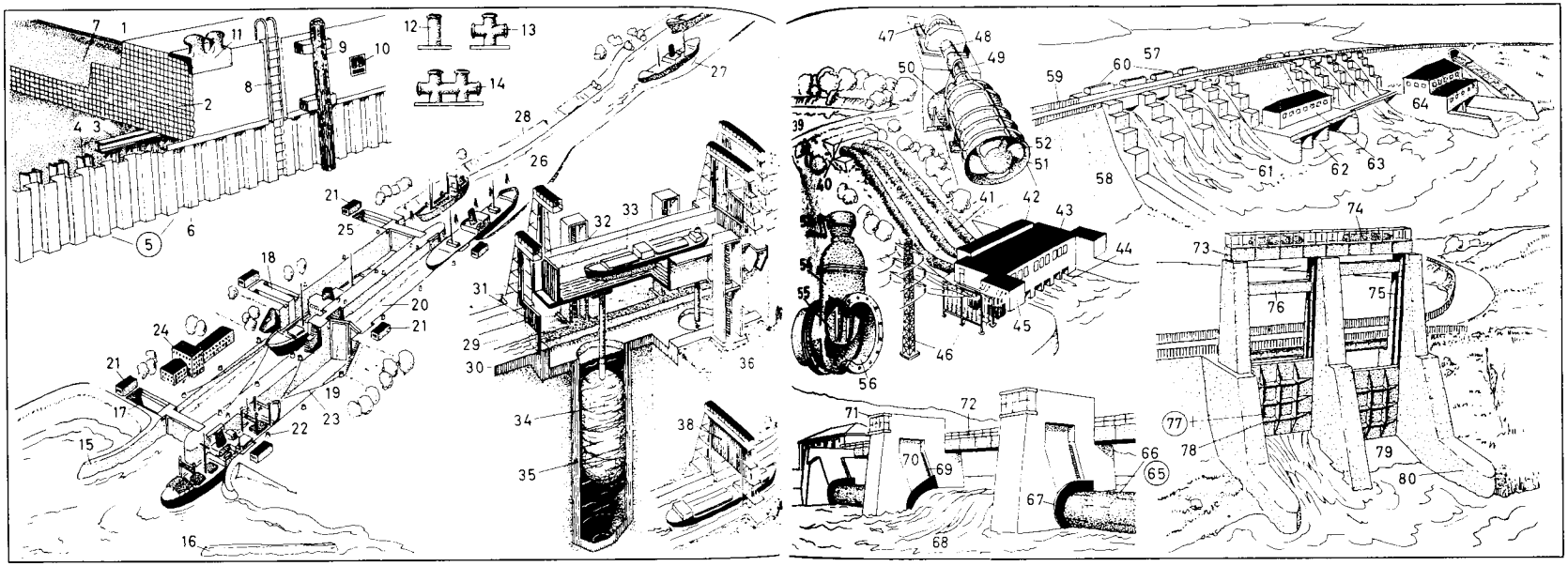

1–14 die Kaimauer
1 die Straßendecke
2 der Mauerkörper
3 die Stahlschwelle
4 der Stahlpfahl
5 die Spundwand
6 die Spundbohle
7 die Hinterfüllung
8 die Steigeleiter
9 der Fender
10 der Nischenpoller
11 der Doppelpoller
12 der Poller
13 der Kreuzpoller
14 der Doppelkreuzpoller
15–28 der Kanal
15 *u.* 16 die Kanaleinfahrt (Einfahrt)
15 die Mole
16 der Wellenbrecher
17–25 die Koppelschleuse
17 das Unterhaupt
18 das Schleusentor, ein Schiebetor *n*
19 das Stemmtor
20 die Schleuse (Schleusenkammer)
21 das Maschinenhaus
22 das Verholspill, ein Spill *n*
23 die Verholtrosse, eine Trosse
24 die Behörde (z. B. die Kanalverwaltung, die Wasserschutzpolizei, das Zollamt)
25 das Oberhaupt
26 der Schleusenvorhafen
27 die Kanalweiche (Weiche, Ausweichstelle)
28 die Uferböschung
29–38 das Schiffshebewerk
29 die untere Kanalhaltung
30 die Kanalsohle
31 das Haltungstor, ein Hubtor *n*
32 das Trogtor
33 der Schiffstrog
34 der Schwimmer, ein Auftriebskörper *m*
35 der Schwimmerschacht
36 die Hubspindel
37 die obere Kanalhaltung
38 das Hubtor
39–46 das Pumpspeicherwerk
39 das Staubecken
40 das Entnahmebauwerk
41 die Druckrohrleitung
42 das Schieberhaus
43 das Turbinenhaus (Pumpenhaus)
44 das Auslaufbauwerk
45 das Schalthaus
46 die Umspannanlage
47–52 die Flügelradpumpe (Propellerpumpe)
47 der Antriebsmotor
48 das Getriebe
49 die Antriebswelle
50 das Druckrohr
51 der Ansaugtrichter
52 das Flügelrad
53–56 der Schieber (Absperrschieber)
53 der Kurbelantrieb
54 das Schiebergehäuse
55 der Schieber
56 die Durchflußöffnung
57–64 die Talsperre
57 der Stausee
58 die Staumauer
59 die Mauerkrone
60 der Überfall (die Hochwasserentlastungsanlage)
61 das Tosbecken
62 der Grundablaß
63 das Schieberhaus
64 das Krafthaus
65–72 das Walzenwehr (Wehr), eine Staustufe; *anderes System:* Klappwehr
65 die Walze, ein Staukörper *m*
66 die Walzenkrone
67 das Seitenschild
68 die Versenkwalze
69 die Zahnstange
70 die Nische
71 das Windwerkshaus
72 der Bedienungssteg
73–80 das Schützenwehr
73 die Windwerksbrücke
74 das Windwerk
75 die Führungsnut
76 das Gegengewicht
77 das Schütz (die Falle)
78 die Verstärkungsrippe
79 die Wehrsohle
80 die Wangenmauer

1–6 germanisches Ruderschiff [etwa 400 n. Chr.]; das Nydamschiff
1 der Achtersteven
2 der Steuermann
3 die Ruderer *m*
4 der Vorsteven
5 der Riemen zum Rudern *n*
6 das Ruder, ein Seitenruder *n* zum Steuern *n*
7 der Einbaum, ein ausgehöhlter Baumstamm *m*
8 das Stechpaddel (die Pagaie)
9–12 die Trireme, ein röm. Kriegsschiff *n*
9 der Rammsporn
10 das Kastell
11 der Enterbalken, zum Festhalten *n* des Feindschiffs *n*
12 die drei Ruderreihen *f*
13–17 das Wikingerschiff (der Wikingerdrache, das Drachenschiff, der Seedrache, das Wogenroß) [altnordisch]
13 der Helm (Helmstock)
14 die Zeltschere, mit geschnitzten Pferdeköpfen *m*
15 das Zelt
16 der Drachenkopf
17 der Schutzschild (Schild)
18–26 die Kogge (Hanseкogge)
18 das Ankerkabel (Ankertau)
19 das Vorderkastell
20 der Bugspriet
21 das aufgegeite Rahsegel
22 das Städtebanner
23 das Achterkastell
24 das Ruder, ein Stevenruder *n*
25 das Rundgattheck
26 der Holzfender
27–43 die Karavelle [„Santa Maria" 1492]
27 die Admiralskajüte
28 der Besanausleger
29 der Besan, ein Lateinersegel *n*
30 die Besanrute
31 der Besanmast
32 die Lasching (Laschung)
33 das Großsegel, ein Rahsegel *n*
34 das Bonnett, ein abnehmbarer Segelstreifen *m*
35 die Buline (Bulin, Bulien, Buleine)
36 die Martnets *pl* (Seitengordings)
37 die Großrah
38 das Marssegel
39 die Marsrah
40 der Großmast
41 das Focksegel
42 der Fockmast
43 die Blinde
44–50 die Galeere [15.–18. Jh.], eine Sklavengaleere
44 die Laterne
45 die Kajüte
46 der Mittelgang
47 der Sklavenaufseher, mit Peitsche *f*
48 die Galeerensklaven *m* (Rudersklaven, Galeerensträflinge)
49 die Rambate, eine gedeckte Plattform auf dem Vorschiff *n*
50 das Geschütz
51–60 das Linienschiff [18./19. Jh.], ein Dreidecker *m*
51 der Klüverbaum
52 das Vorbramsegel
53 das Großbramsegel
54 das Kreuzbramsegel
55–57 das Prunkheck
55 der Bovenspiegel
56 die Heckgalerie
57 die Tasche, ein Ausbau *m* mit verzierten Seitenfenstern *n*
58 der Unterspiegel (Spiegel)
59 die Geschützpforten *f*, für Breitseitenfeuer *n*
60 der Pfortendeckel

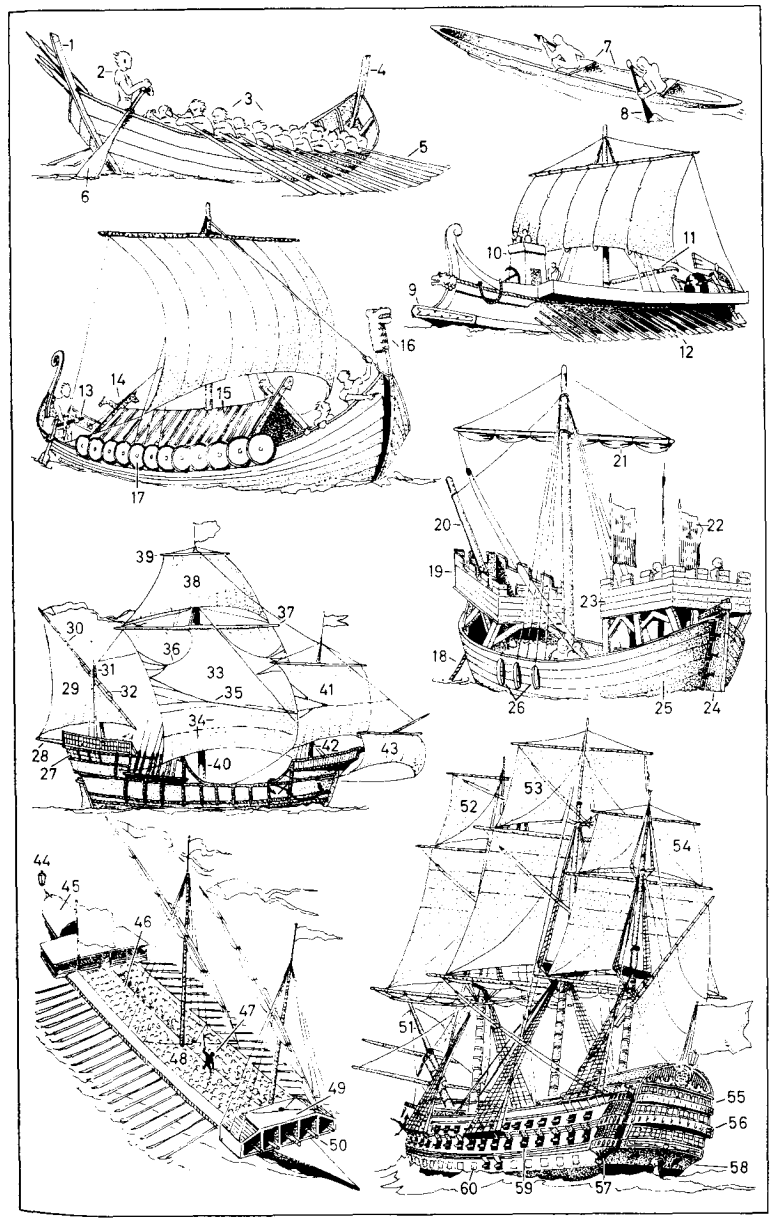

1–72 die Takelung und Besegelung einer Bark
1–9 die Masten *m*
1 das Bugspriet mit dem Klüverbaum *m*
2–4 der Fockmast
2 der Fockuntermast
3 die Vorstenge (Vormarsstenge)
4 die Vorbramstenge
5–7 der Großmast
5 der Großuntermast
6 die Großstenge (Großmarsstenge)
7 die Großbramstenge
8 *u.* **9** der Besanmast
8 der Besanuntermast
9 die Besanstenge
10–19 das stehende Gut
10 das Stag
11 das Stengestag
12 das Bramstengestag (Bramstag)
13 das Royalstengestag (Royalstag)
14 der Klüverleiter
15 das Wasserstag
16 die Wanten *f*
17 die Stengewanten *f*
18 die Bramstengewanten *f*
19 die Pardunen *f*
20–31 die Schratsegel
20 das Vor-Stengestagsegel
21 der Binnenklüver
22 der Klüver
23 der Außenklüver
24 das Groß-Stengestagsegel
25 das Groß-Bramstagsegel (Bramstengestagsegel)
26 das Groß-Royalstagsegel (Royalstengestagsegel)
27 das Besan-Stagsegel
28 das Besan-Stengestagsegel
29 das Besan-Bramstagsegel (Bramstengestagsegel)
30 das Besansegel (der Besan)
31 das Gaffeltoppsegel
32–45 die Rundhölzer *n*
32 die Fockrah
33 die Vor-Untermarsrah
34 die Vor-Obermarsrah
35 die Vor-Unterbramrah
36 die Vor-Oberbramrah
37 die Vor-Royalrah
38 die Großrah
39 die Groß-Untermarsrah
40 die Groß-Obermarsrah
41 die Groß-Unterbramrah
42 die Groß-Oberbramrah
43 die Groß-Royalrah
44 der Besanbaum (Großbaum)
45 die Gaffel
46 das Fußpferd (Peerd; *pl*: die Peerden)
47 die Toppnanten *f*
48 die Dirk (Besandirk)
49 der Gaffelstander (Pickstander)
50 die Vor-Marssaling
51 die Vor-Bramsaling
52 die Groß-Marssaling
53 die Groß-Bramsaling
54 die Besansaling
55–66 die Rahsegel *n*
55 das Focksegel
56 das Vor-Untermarssegel
57 das Vor-Obermarssegel
58 das Vor-Unterbramsegel
59 das Vor-Oberbramsegel
60 das Vor-Royalsegel
61 das Großsegel
62 das Groß-Untermarssegel
63 das Groß-Obermarssegel
64 das Groß-Unterbramsegel
65 das Groß-Oberbramsegel
66 das Groß-Royalsegel
67–71 das laufende Gut
67 die Brassen [*pl*; *sg*: die Braß]
68 die Schoten [*pl*; *sg*: die Schot]
69 die Besanschot
70 die Gaffelgeer [*pl*: die Gaffelgeerden]
71 die Gordings [*pl*; *sg*: die Gording]
72 das Reff

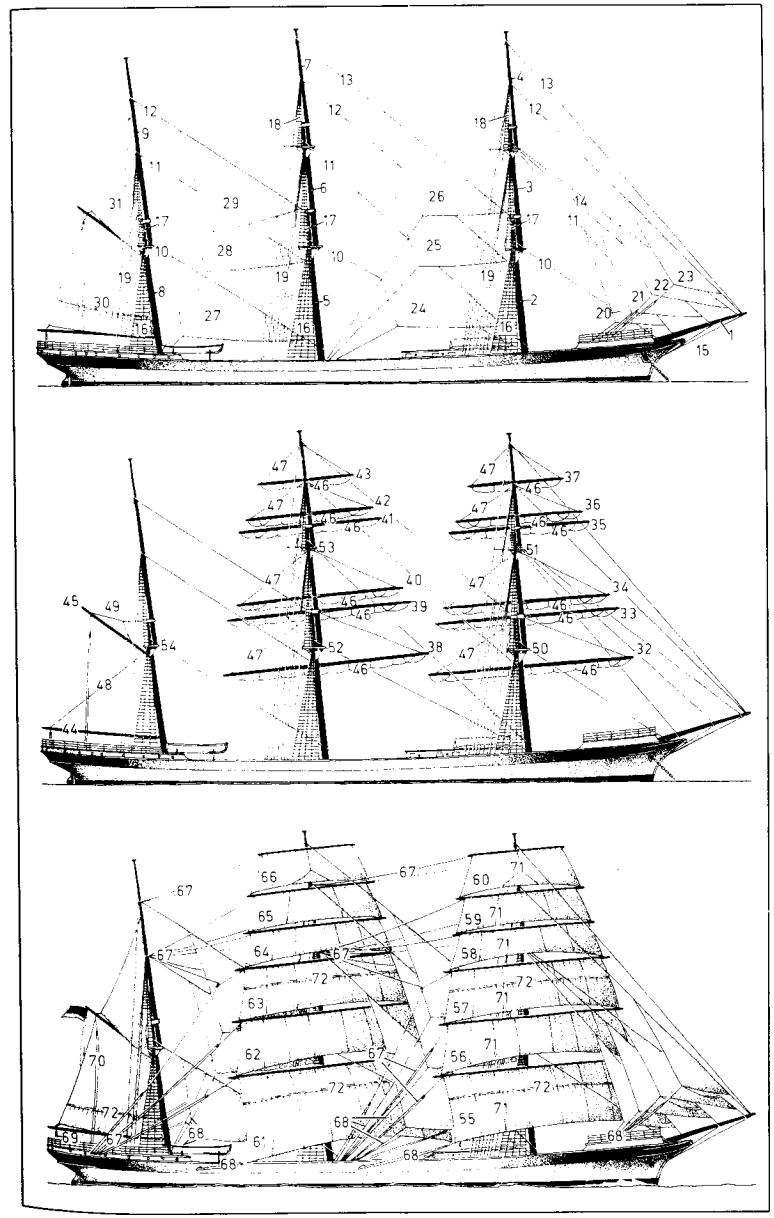

1–5 Segelformen *f*
1 das Gaffelsegel
2 das Stagsegel
3 das Lateinersegel
4 das Luggersegel
5 das Sprietsegel
6–8 Einmaster *m*
6 die Tjalk
7 das Schwert (Seitenschwert)
8 der Kutter
9 *u.* **10 Eineinhalbmaster** *m* (Anderthalbmaster)
9 der Ewer (Ever)
10 der kurische Reisekahn
11–17 Zweimaster *m*
11–13 der Toppsegelschoner
11 das Großsegel
12 das Schonersegel
13 die Breitfock
14 die Schonerbrigg
15 der Schonermast mit Schratsegeln *n*
16 der voll getakelte Mast mit Rahsegeln *n*
17 die Brigg
18–27 Dreimaster *m*
18 der Dreimast-Gaffelschoner
19 der Dreimast-Toppsegelschoner
20 der Dreimast-Marssegelschoner
21–23 die Bark [vgl. Takel- und Segelriß Tafel 219]
21 der Fockmast
22 der Großmast
23 der Besanmast
24–27 das Vollschiff (Schiff)
24 der Kreuzmast
25 die Bagienrah (Begienrah)
26 das Bagiensegel (Kreuzsegel)
27 das Portenband (Pfortenband)
28–31 Viermaster *m*
28 der Viermast-Gaffelschoner
29 die Viermastbark
30 der Kreuzmast
31 das Viermastvollschiff
32–34 die Fünfmastbark
32 das Skysegel (Skeisel, Skeusel)
33 der Mittelmast
34 der Achtermast
35–37 Entwicklung des Segelschiffes *n* in 400 Jahren
35 das Fünfmastvollschiff „Preußen", 1902–1910
36 der engl. Klipper „Spindrift" 1867
37 die Karavelle „Santa Maria" 1492

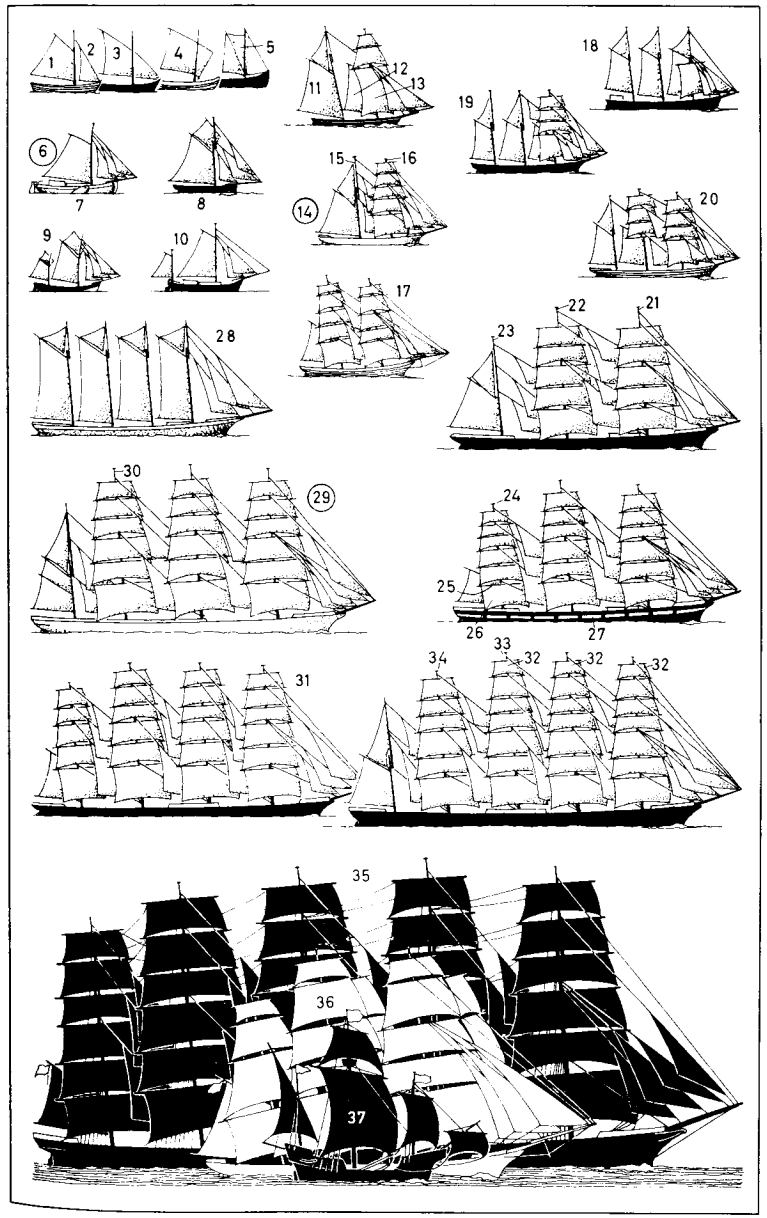

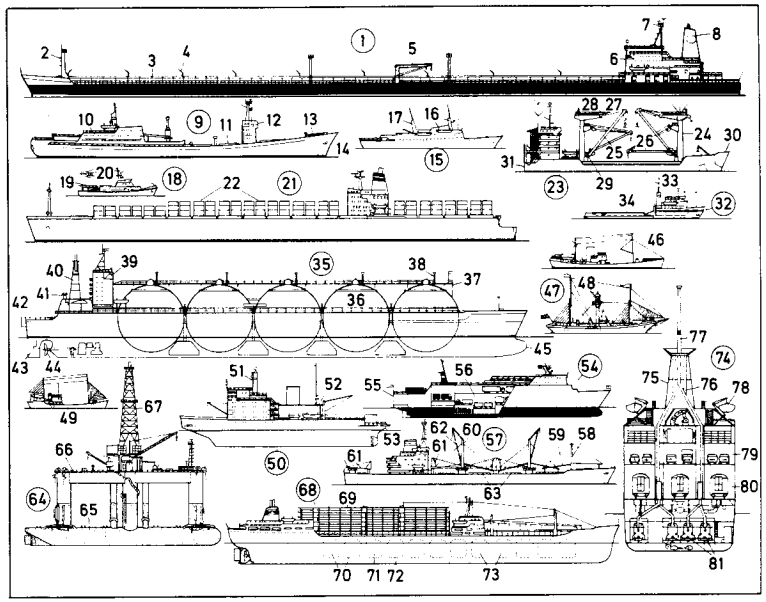

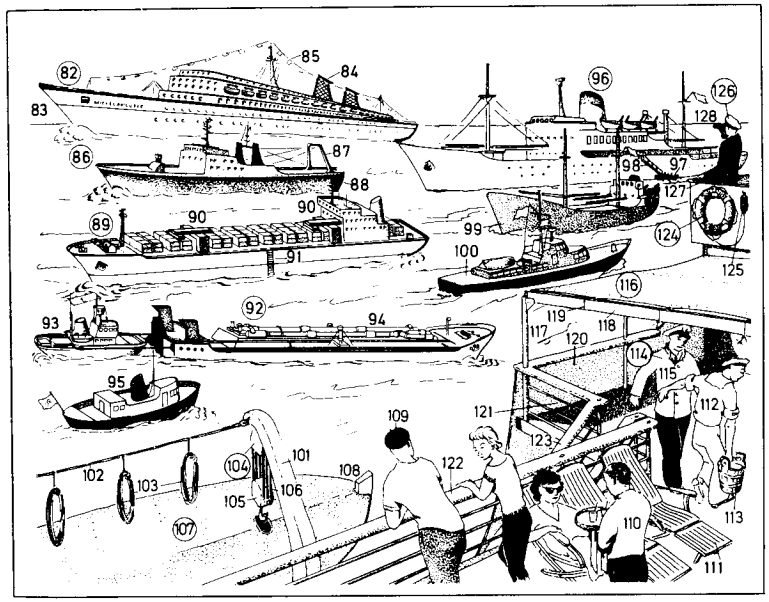

1 der Mammuttanker (ULCC, Ultra large crudeoil carrier) vom „All-aft-Typ" *m*
2 der vordere Mast
3 der Laufsteg mit den Rohrleitungen *f*
4 die Feuerlöschkanone (der Feuerlöschmonitor)
5 der Deckskran
6 das Deckshaus mit der Brücke
7 der achtere Signal- und Radarmast
8 der Schornstein
9 das Kernenergieforschungsschiff „*Otto Hahn*", ein Bulkfrachter *m*
10 der achtere Aufbau (das Maschinenhaus)
11 die Ladeluke für Schüttgut *n*
12 die Brücke
13 die Back
14 der Steven
15 das Seebäderschiff
16 der blinde Schornstein
17 der Abgasmast (Abgaspfosten)
18 der Seenotrettungskreuzer
19 die Hubschrauberplattform (das Arbeitsdeck)
20 der Rettungshubschrauber
21 das Vollcontainerschiff
22 die Containerdeckslandung
23 der Schwergutfrachter
24–29 das Ladegeschirr
24 der Schwergutpfosten
25 der Schwergutbaum
26 der Ladebaum
27 die Talje (der Flaschenzug)
28 der Block
29 das Widerlager
30 das Bugtor
31 die Heckladeklappe
32 der Offshore (Bohrinselversorger)
33 der Kompaktaufbau
34 das Ladedeck (Arbeitsdeck)
35 der Flüssiggastanker
36 der Kugeltank
37 der Navigationsfernsehmast
38 der Abblasemast
39 das Deckshaus
40 der Schornstein
41 der Lüfter
42 das Spiegelheck (der Heckspiegel)
43 das Ruderblatt
44 die Schiffsschraube
45 der Bugwulst (Bulbsteven)
46 der Fischdampfer (Seitentrawler)
47 das Feuerschiff
48 die Laterne
49 der Motortischkutter
50 der Eisbrecher
51 der Turmmast
52 der Hubschrauberhangar
53 die Heckführungsrinne zum Aufnehmen *n* des Bugs *m* geleiteter Schiffe *n*
54 die Ro-Ro-Trailerfähre (der Roll-on-Roll-off-Trailer, Roro-Trailer)
55 die Heckpforte mit Auffahrrampe *f*
56 die Lkw-Fahrstühle *m*
57 der Mehrzweckfrachter
58 der Lade- und Lüfterpfosten
59 der Ladebaum (das Ladegeschirr)
60 der Lademast
61 der Deckskran
62 der Schwergutbaum
63 die Ladeluke
64 die halbtauchende Bohrinsel
65 der Schwimmer mit der Maschinenanlage
66 die Arbeitsplattform
67 der Bohrturm
68 der Viehtransporter (Livestock-Carrier)
69 der Aufbau für den Tiertransport
70 die Frischwassertanks *m*
71 der Trüböltank
72 der Dungtank
73 die Futtertanks *m*
74 die Eisenbahnfähre (das Trajekt) [im Querschnitt]
75 der Schornstein
76 die Rauchzüge *m* (Abgasleitungen *f*)
77 der Mast
78 das Rettungsboot im Patentdavit *m*
79 das Autodeck
80 das Eisenbahndeck
81 die Hauptmotoren *m*
82 der Passagierdampfer (Liner, Ocean Liner)
83 der Atlantiksteven
84 der Gittermantelschornstein
85 die Flaggengala (der Flaggenschmuck: über die Toppen *m* geflaggt, z. B. bei der Jungfernfahrt)
86 der Hecktrawler, ein Fischfang- und Verarbeitungsschiff *n*
87 der Heckgalgen
88 die Heckaufschleppe
89 das Containerschiff
90 die Verladebrücke
91 das Seefallreep (die Jakobsleiter, Strickleiter)
92 der Schubverband, zwei Binnenwasserfahrzeuge *n*
93 der Schubschlepper (Schubtrecker)
94 der Schubleichter (Schubkahn), ein Gastankleichter *m*
95 das Lotsenboot
96 das kombinierte Fracht-Fahrgast-Schiff in Linienfahrt *f* (Kombischiff, der Linienfrachter)
97 das Ausbooten der Passagiere *m*
98 das Fallreep
99 das Küstenmotorschiff (Kümo)
100 der Zoll- *oder* Polizeikreuzer
101–128 der Ausflugsdampfer (das Bäderschiff)
101–106 die Rettungsbootsaufhängung
101 der Davit
102 der Mittelstander
103 das Manntau
104 die Talje
105 der Block
106 der Taljenläufer
107 das Rettungsboot (die Pinasse) mit der Persenning
108 der Steven
109 der Passagier (Fahrgast)
110 der Steward
111 der Deckstuhl (Liegestuhl)
112 der Schiffsjunge (*seem.* Moses)
113 der Eimer (*seem.* die Pütz)
114 der Bootsmann
115 die Litewka
116 das Sonnensegel
117 die Sonnensegelstütze
118 die Sonnensegellatte
119 das Bändsel
120 das Schanzkleid
121 die Reling
122 der Handläufer
123 der Niedergang
124 der Rettungsring (die Rettungsboje)
125 das Nachtrettungslicht (Wasserlicht)
126 der wachhabende Offizier (Wachhabende)
127 das Bordjackett
128 das Fernglas

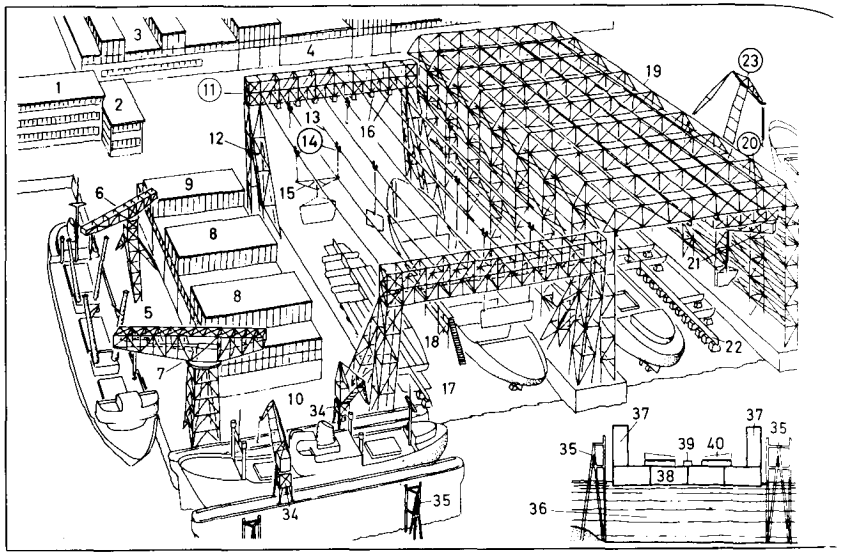

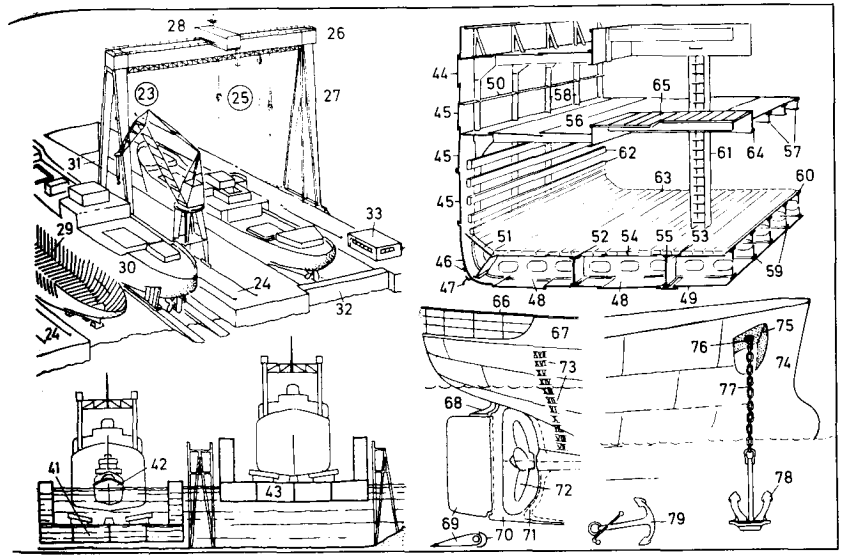

1–43 die Schiffswerft (Werft)
1 das Verwaltungsgebäude
2 das Konstruktionsbüro
3 *u.* **4** die Schiffbauhalle
3 der Schnürboden
4 die Werkhalle
5–9 der Ausrüstungskai
5 der Kai
6 der Dreibeinkran
7 der Hammerkran
8 die Maschinenbauhalle
9 die Kesselschmiede
10 der Reparaturkai
11–26 die Hellinganlagen *f* (Hellingen *f*, Helgen *m*)
11–18 die Kabelkranhelling (Portalhelling), eine Helling (ein Helgen *m*)
11 das Hellingportal (Portal)
12 die Portalstütze
13 das Krankabel
14 die Laufkatze
15 die Traverse
16 das Kranführerhaus
17 die Hellingsohle
18 die Stelling, ein Baugerüst *n*
19–21 die Gerüsthelling
19 das Hellinggerüst
20 der Deckenkran
21 die Drehlaufkatze
22 der gestreckte Kiel
23 der Drehwippkran, ein Hellingkran *m*
24 die Kranbahn
25 der Portalkran
26 die Kranbrücke
27 der Brückenträger
28 die Laufkatze (der Laufkran)
29 das Schiff in Spanten *n*
30 der Schiffsneubau
31–33 das Trockendock
31 die Docksohle
32 das Docktor (der Dockponton, Verschlußponton)
33 das Pumpenhaus (Maschinenhaus)
34–43 das Schwimmdock
34 der Dockkran, ein Torkran *m*
35 die Streichdalben *m* (Leitdalben)
36–43 der Dockbetrieb
36 die Dockgrube
37 *u.* **38** der Dockkörper
37 der Seitentank
38 der Bodentank
39 der Kielpallen (Kielstapel), ein Dockstapel *m*
40 der Kimmpallen (Kimmstapel)
41–43 das Eindocken (Docken) eines Schiffes *n*
41 das geflutete (gefüllte) Schwimmdock
42 der Schlepper beim Bugsieren *n* (Schleppen)
43 das gelenzte (leergepumpte) Dock
44–61 die Konstruktionselemente *n*
44–56 der Längsverband
44–49 die Außenhaut
44 der Schergang
45 der Seitengang
46 der Kimmgang
47 der Schlingerkiel (Kimmkiel)
48 der Bodengang
49 der Flachkiel
50 der Stringer
51 die Tankrandplatte (Randplatte)
52 der Seitenträger
53 der Mittelträger
54 die Tankdecke
55 die Mitteldecke
56 die Deckplatte
57 der Deckbalken
58 das Spant
59 die Bodenwrange
60 der Doppelboden
61 die Raumstütze
62 *u.* **63** die Garnierung
62 die Seitenwegerung
63 die Bodenwegerung
64 *u.* **65** die Luke
64 das Lukensüll
65 der Lukendeckel
66–72 das Heck
66 die offene Reling
67 das Schanzkleid
68 der Ruderschaft
69 *u.* **70** das Oertz-Ruder
69 das Ruderblatt
70 *u.* **71** der Achtersteven (Hintersteven)
70 der Rudersteven (Leitsteven)
71 der Schraubensteven
72 die Schiffsschraube
73 die Ahming (Tiefgangsmarke)
74–79 der Bug
74 der Vorsteven, ein Wulststeven *m* (Wulstbug)
75 die Ankertasche (Ankernische)
76 die Ankerklüse
77 die Ankerkette
78 der Patentanker
79 der Stockanker

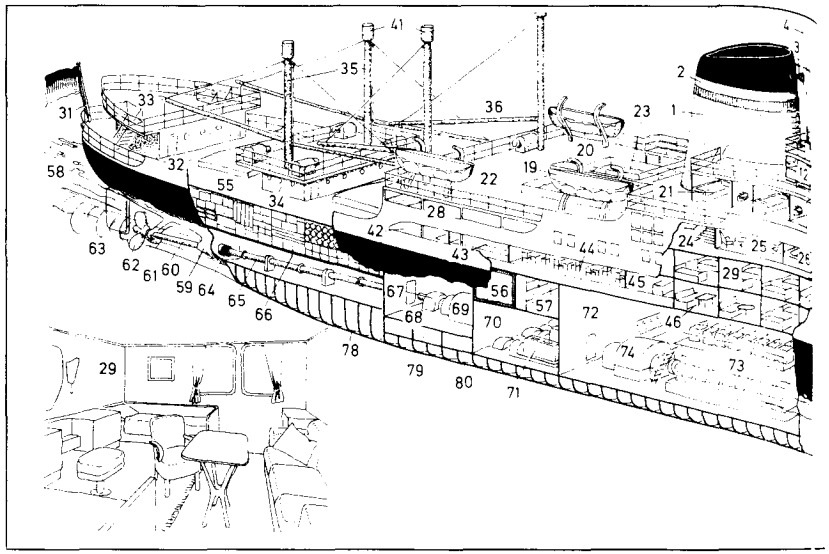

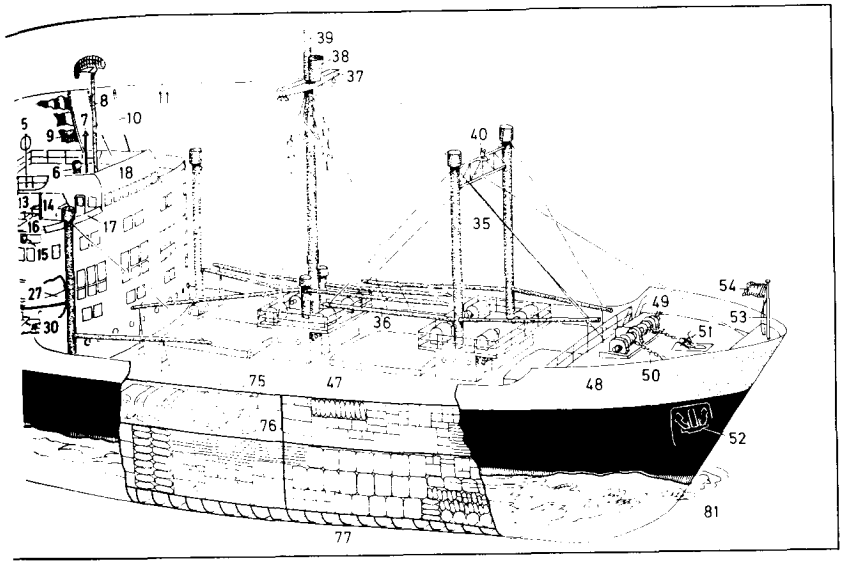

1–71 das kombinierte Fracht-Fahrgast-Schiff [älteren Typs]
1 der Schornstein
2 die Schornsteinmarke (Schornsteinfarben *f*)
3 die Sirene (das Typhon)
4–11 das Peildeck
4 die Antennenniederführung
5 die Funkpeilerrahmenantenne (Peilantenne)
6 der Magnetkompaß
7 die Morselampe
8 die Radarantenne
9 das Flaggensignal
10 die Signalleine
11 das Signalstag
12–18 das Brückendeck (die Kommandobrücke, Brücke)
12 der Funkraum
13 die Kapitänskajüte
14 der Navigationsraum
15 die Steuerbord-Seitenlampe [grün; die Backbord-Seitenlampe rot]
16 die Brückennock (Nock)
17 das Schanzkleid (der Windschutz)
18 das Steuerhaus
19–21 das Bootsdeck
19 das Rettungsboot
20 der Davit (Bootskran)
21 die Offizierskajüte (Offizierskammer)
22–27 das Promenadendeck
22 das Sonnendeck (Lidodeck)
23 das Schwimmbad
24 der Aufgang (Niedergang)
25 die Bibliothek
26 der Gesellschaftsraum (Salon)
27 die Promenade
28–30 das A-Deck
28 das halboffene Deck
29 die Zweibettkabine, eine Kabine
30 die Luxuskabine
31 der Heckflaggenstock
32–42 das B-Deck (Hauptdeck)
32 das Achterdeck
33 die Hütte
34 das Deckshaus
35 der Ladepfosten
36 der Ladebaum
37 die Saling
38 der Mastkorb (die Ausgucktonne)
39 die Stenge
40 das vordere Dampferlicht
41 der Lüfterkopf
42 die Kombüse (Schiffsküche)
43 die Pantry (Anrichte)
44 der Speisesaal
45 das Zahlmeisterbüro
46 die Einbettkabine
47 das Vordeck
48 die Back
49–51 das Ankergeschirr
49 die Ankerwinde
50 die Ankerkette
51 der Kettenstopper
52 der Anker
53 der Göschstock
54 die Gösch
55 die hinteren (achteren) Laderäume *m*
56 der Kühlraum
57 der Proviantraum
58 das Schraubenwasser (Kielwasser)
59 die Wellenhose
60 die Schwanzwelle
61 der Wellenbock
62 die dreiflügelige Schiffsschraube
63 das Ruderblatt
64 die Stopfbüchse
65 die Schraubenwelle
66 der Wellentunnel
67 das Drucklager
68–74 der dieselelektrische Antrieb
68 der E-Maschinenraum
69 der E-Motor
70 der Hilfsmaschinenraum
71 die Hilfsmaschinen *f*
72 der Hauptmaschinenraum
73 die Hauptmaschine, ein Dieselmotor *m*
74 der Generator
75 die vorderen Laderäume *m*
76 das Zwischendeck
77 die Ladung
78 der Ballasttank, für den Wasserbalast
79 der Frischwassertank
80 der Treiböltank
81 die Bugwelle

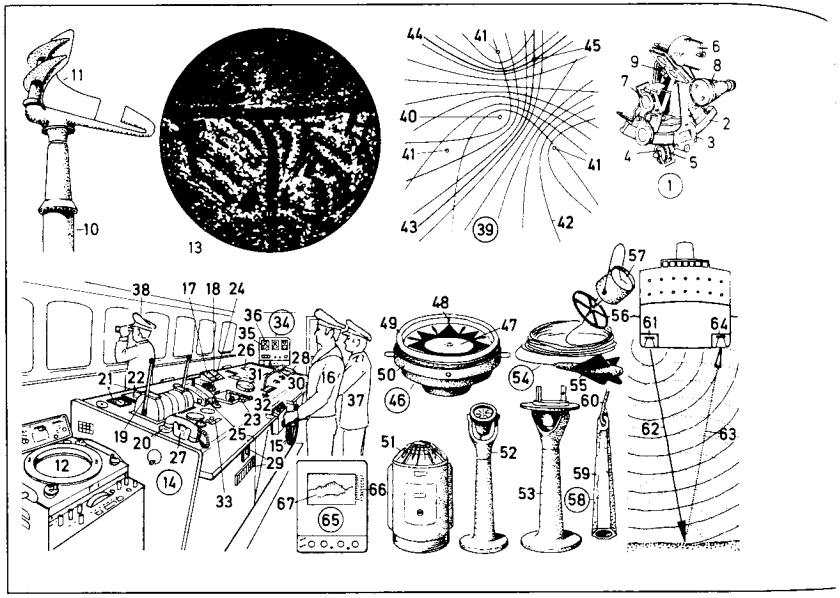

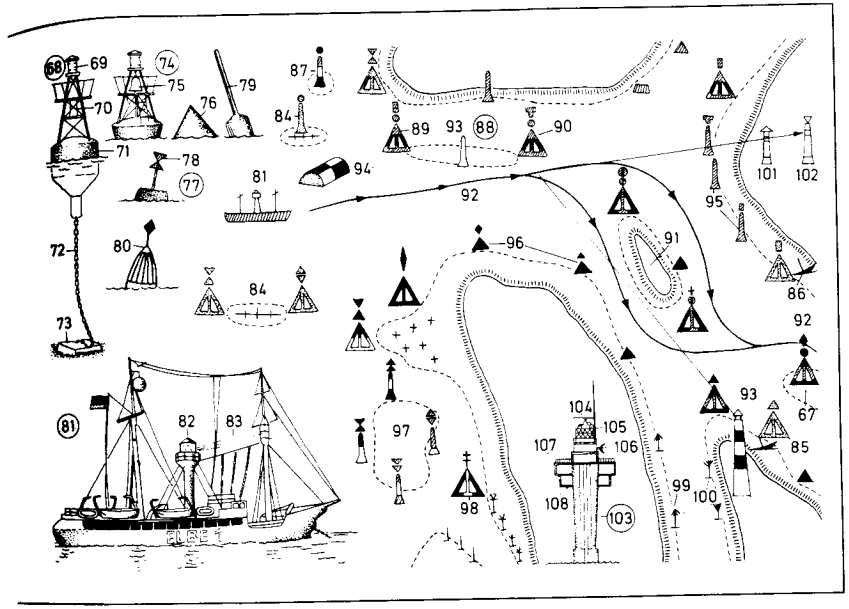

1 der Sextant
2 der Gradbogen
3 die Alhidade
4 die Meßtrommel
5 der Nonius
6 der große Spiegel
7 der kleine Spiegel
8 das Fernrohr
9 der Handgriff
10–13 das Radargerät (Radar *m od. n*)
10 der Radarmast
11 die drehbare Reflektorantenne
12 das Radarsichtgerät
13 das Radarbild
14–38 das Steuerhaus (Ruderhaus)
14 der Fahr- und Kommandostand
15 das Steuerrad für die Ruderanlage
16 der Rudergänger
17 der Ruderlagenanzeiger
18 der Sollkurseinsteller
19 der Betätigungshebel für die Verstellpropeller *m*
20 das Anzeigegerät für die Propellersteigung
21 die Umdrehungsanzeige der Hauptmotoren *m*
22 die Anzeige der Schiffsgeschwindigkeit
23 der Steuerschalter für das Bugstrahlruder
24 das Echolotanzeigegerät (der Echograph)
25 der Doppelmaschinentelegraph
26 die Steuer- und Kontrollgeräte *n* für die Schlingungsdämpfungsanlage
27 das OB-Telefon (Ortsbatterietelefon)
28 das Telefon der Schiffsverkehrs-Fernsprechanlage
29 das Positionslampentableau
30 die Sprechstelle für die Ruf- und Kommandoanlage
31 der Kreiselkompaß, ein Tochterkompaß
32 der Betätigungsknopf für die Schiffssirene
33 die Überlastkontrolle der Hauptmotoren *m*
34 das Decca-Gerät zur Positionsbestimmung (der Decca-Navigator)
35 die Abstimmgrobanzeige
36 die Abstimmfeinanzeige
37 der Navigationsoffizier
38 der Kapitän
39 das Decca-Navigator-System
40 die Hauptstation
41 die Nebenstation
42 die Nullhyperbel
43 die Hyperbelstandlinie 1
44 die Hyperbelstandlinie 2
45 der Standort
46–53 Kompasse
46 der Fluidkompaß, ein Magnetkompaß
47 die Kompaßrose
48 der Steuerstrich
49 der Kompaßkessel
50 die kardanische Aufhängung
51–53 der Kreiselkompaß (die Kreiselkompaßanlage)
51 der Mutterkompaß
52 der Tochterkompaß
53 der Tochterkompaß mit Peilautsatz *m*
54 das Patentlog, ein Log *n* (eine Logge)
55 der Logpropeller
56 der Schwungradregulator
57 das Zählwerk (die Loguhr)
58–67 Lote *n*
58 das Handlot
59 der Lotkörper
60 die Lotleine
61–67 das Echolot
61 der Schallsender
62 der Schallwellenimpuls
63 das Echo
64 der Echoempfänger
65 der Echograph (der Echolotschreiber)
66 die Tiefenskala
67 das Echobild
68–108 Seezeichen *n*, zur Betonnung und Befeuerung
68–83 Fahrwasserzeichen *n*
68 die Leuchtheultonne
69 die Laterne
70 der Heulapparat
71 der Schwimmkörper
72 die Ankerkette
73 der Tonnenstein (Tonnenanker)
74 die Leuchtglockentonne
75 die Glocke
76 die Spitztonne
77 die Stumpftonne
78 das Toppzeichen (das Stundenglaszeichen)
79 die Spierentonne
80 die Bakentonne
81 das Feuerschiff
82 der Feuerturm (Laternenträger)
83 das Leuchtfeuer
84–102 die Fahrwasserbezeichnung
84 Wrack *n* [grüne Betonnung]
85 Wrack *n* an Steuerbord *n* des Fahrwassers *n*
86 Wrack *n* an Backbord *n* des Fahrwassers *n*
87 Untiefe *f*
88 Mittelgrund *m* an Backbord *n* des Hauptfahrwassers *n*
89 Spaltung *f* [der Beginn des Mittelgrundes *m*; Toppzeichen *n*: roter Zylinder *m* über rotem Ball *m*]
90 Vereinigung *f* [das Ende des Mittelgrundes *m*; Toppzeichen *n*: rotes Antoniuskreuz über rotem Ball *m*]
91 Mittelgrund *m*
92 das Hauptfahrwasser
93 das Nebenfahrwasser
94 die Faßtonne
95 Backbordtonnen *f* [rot]
96 Steuerbordtonnen *f* [schwarz]
97 Untiefe *f* außerhalb des Fahrwassers
98 Fahrwassermitte *f* [Toppzeichen *n*: Doppelkreuz]
99 Steuerbordstangen *f* [Besen *m* abwärts]
100 Backbordstangen *f* [Besen *m* aufwärts]
101 *u.* **102** Richtfeuer *n* (Leitfeuer)
101 das Unterfeuer
102 das Oberfeuer
103 der Leuchtturm
104 die Radarantenne
105 die Laterne
106 die Richtfunkantenne
107 das Maschinen- und Aufenthaltsdeck
108 die Wohnräume *m*

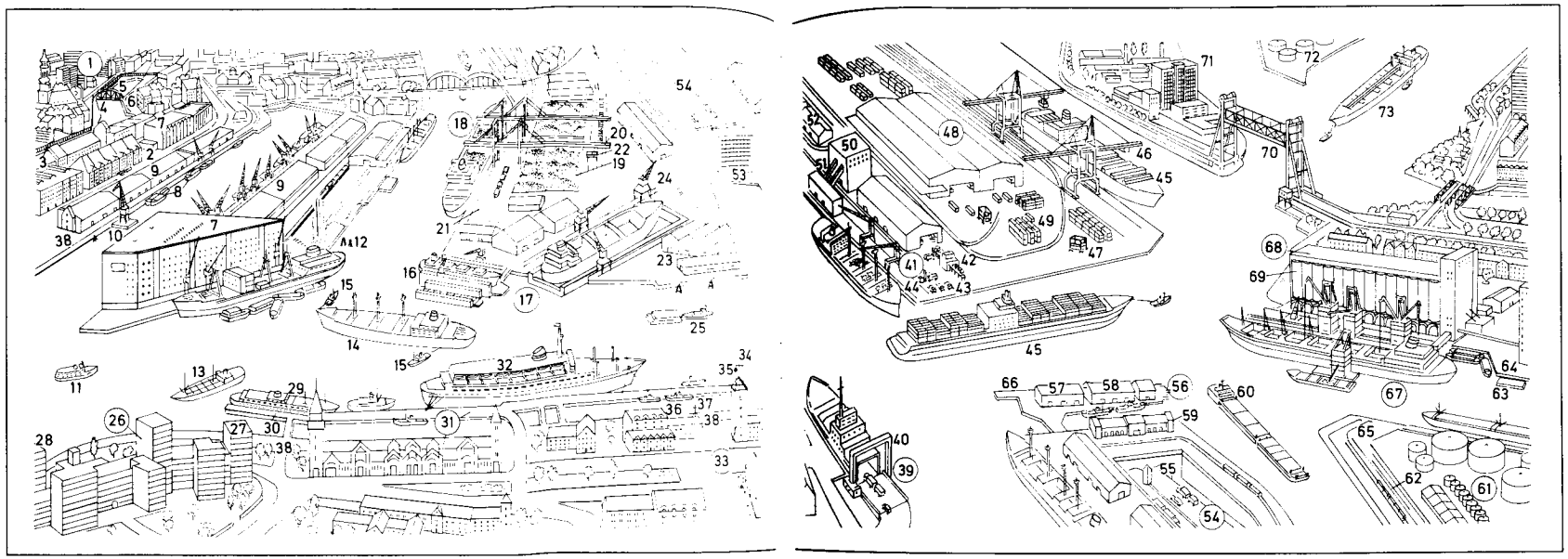

1 das Hafenviertel
2 der Freihafen
3 die Freihafengrenze (das Zollgitter)
4 die Zollschranke
5 der Zolldurchlaß
6 das Zollhaus (Hafenzollamt)
7 der Speicher
8 die Schute
9 der Stückgutschuppen
10 der Schwimmkran
11 die Hafenfähre (das Fährboot)
12 die Dalbe (der Dalben, Duckdalben)
13 das Bunkerboot
14 der Stückgutfrachter
15 der Bugsierschlepper
16 das Schwimmdock
17 das Trockendock
18 der Kohlenhafen
19 das Kohlenlager
20 die Verladebrücke
21 die Hafenbahn
22 der Wiegebunker
23 der Werftschuppen
24 der Werftkran
25 die Barkasse mit Leichter *m*
26 das Hafenkrankenhaus
27 die Quarantänestation
28 das Tropeninstitut (Institut für Tropenmedizin *f*)
29 der Ausflugsdampfer
30 die Landungsbrücke
31 die Fahrgastanlage
32 das Linienschiff (der Passagierdampfer, Liner, Ocean Liner)
33 das Meteorologische Amt, eine Wetterwarte
34 der Signalmast
35 der Sturmball
36 das Hafenamt
37 der Wasserstandsanzeiger
38 die Kaistraße
39 der Roll-on-Roll-off-Verkehr (Ro-Ro-Verkehr, Ro-Ro, Roro)
40 der Brückenlift
41 der Truck-to-truck-Verkehr
42 die folienverpackten Stapel *m*
43 die Paletten *f*
44 der Hubstapler
45 das Containerschiff
46 die Containerbrücke
47 der Containerstapler
48 der (das) Containerterminal
49 der Containerstapel
50 das Kühlhaus
51 das Förderband
52 der Fruchtschuppen
53 das Bürohaus
54 die Stadtautobahn
55 die Hafenuntertunnelung
56 der Fischereihafen
57 die Fischhalle
58 die Versteigerungshalle (Auktionshalle)
59 die Fischkonservenfabrik
60 der Schubschiffverband
61 das Tanklager
62 die Gleisanlage
63 der Anlegeponton (Vorleger)
64 der Kai (die Kaje)
65 das Höft, eine Landspitze
66 die (der) Pier, eine Kaizunge
67 der Bulkfrachter (Bulkcarrier)
68 der (das) Silo
69 die Silozelle
70 die Hubbrücke
71 die Hafenindustrieanlage
72 das Flüssiglager
73 der Tanker

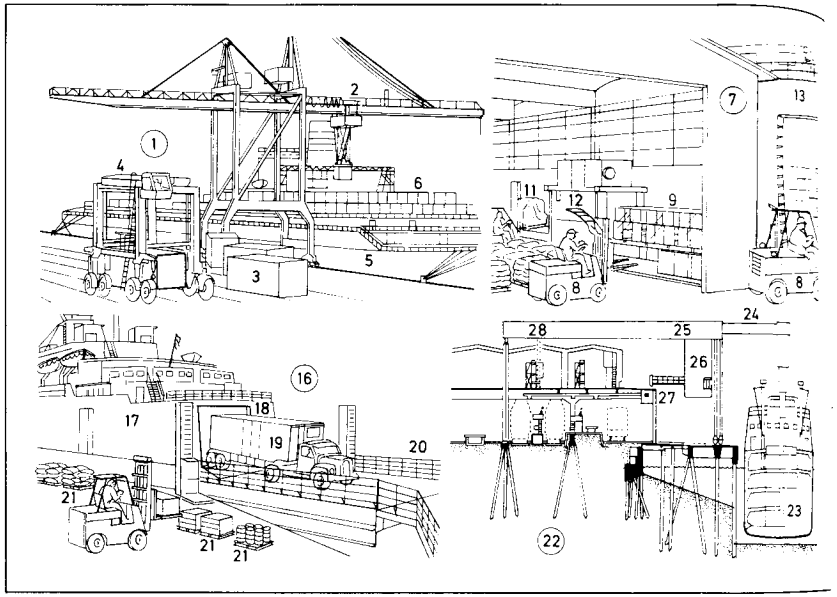

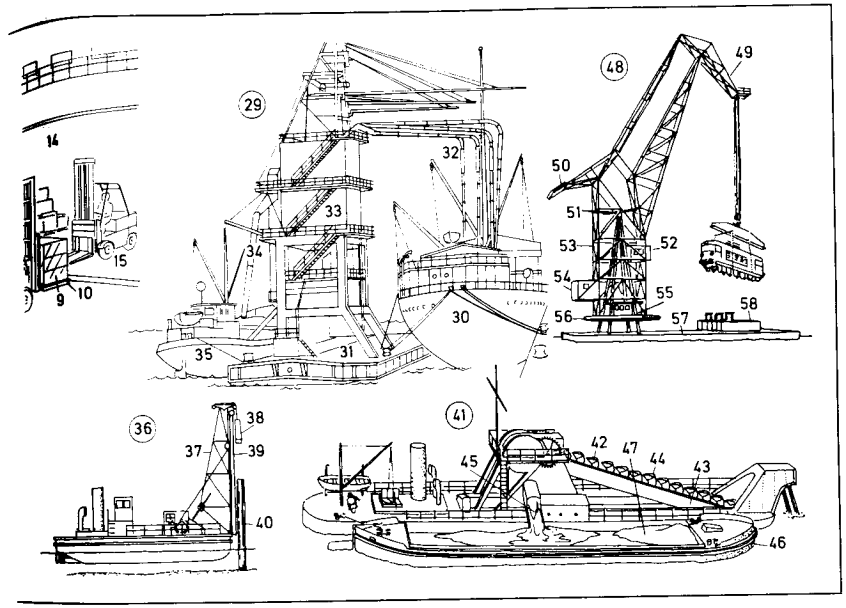

1 der (das) Containerterminal, eine moderne Güterumschlaganlage
2 die Containerbrücke (Ladebrücke), *ähnl.:* der Transtainerkran
3 der Container
4 der Portalstapler
5 das Vollcontainerschiff
6 die Containerdecksladung
7 das Truck-to-truck-handling (der horizontale rampenlose Güterumschlag mit Paletten *f*)
8 der Hubstapler (Truck)
9 die unitisierte folienverpackte Ladung (das Unitload)
10 die Flachpalette, eine Normpalette
11 das unitisierte Stückgut
12 der Folienschrumpfofen
13 der Stückgutfrachter
14 die Ladeluke
15 der übernehmende Schiffsstapler
16 der (das) Allroundterminal
17 das Roll-on-Roll-off-Schiff (Ro-Ro-Schiff, Roro-Schiff)
18 die Heckpforte
19 die selbstfahrende Ladung, ein Lastkraftwagen *m*
20 die Ro-Ro-Abfertigungsanlage (Ro-Ro-Spezialanlage, Roro-Anlage)
21 das unitisierte Packstück
22 die Bananenumschlaganlage [Schnitt]
23 der wasserseitige Turas
24 der Ausleger
25 die Elevatorbrücke
26 das Kettengehänge
27 die Leuchtwarte
28 der landseitige Turas [für Bahn- und Lkw-Beladung *f*]
29 der Schütt- und Sauggutumschlag (Massengutumschlag)
30 der Bulkfrachter (Bulkcarrier, Schüttgutfrachter)
31 der Schwimmheber
32 die Saugrohrleitungen *f*
33 der Rezipient
34 das Verladerohr
35 die Massengutschute
36 die Ramme
37 das Rammgerüst
38 der Bär (Rammbär, das Rammgewicht)
39 die Gleitschiene
40 das Kipplager
41 der Eimerbagger, ein Bagger *m*
42 die Eimerkette
43 die Eimerleiter
44 der Baggereimer
45 die Schütte (Rutsche)
46 die Baggerschute
47 das Baggergut
48 der Schwimmkran
49 der Ausleger
50 das Gegengewicht
51 die Verstellspindel
52 der Führerstand (das Kranführerhaus)
53 das Krangestell
54 das Windenhaus
55 die Kommandobrücke
56 die Drehscheibe
57 der Ponton, ein Prahm *m*
58 der Motorenaufbau

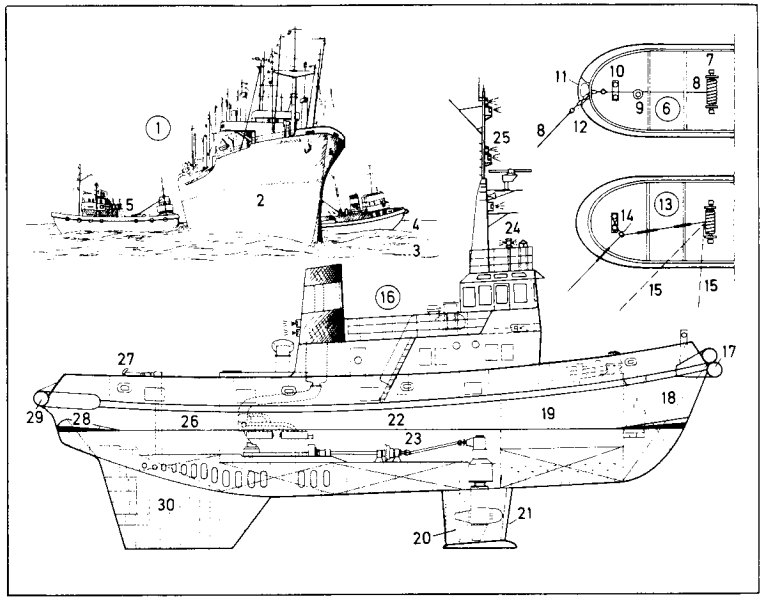

1 die Bergung eines aufgelaufenen Schiffes *n*
2 das aufgelaufene Schiff (der Havarist)
3 die Schlickbank; *auch:* der Mahlsand
4 das offene Wasser
5 der Schlepper
6–15 Schleppgeschirre *n*
6 das Schleppgeschirr für die Seeverschleppung
7 die Schleppwinde
8 die Schlepptrosse (Trosse)
9 das Schleppkäpsel
10 der Kreuzpoller
11 die Schleppklüse
12 die Ankerkette
13 das Schleppgeschirr für den Hafenbetrieb
14 der Beistopper
15 die Trossenrichtung bei Bruch *m* des Beistoppers *m*
16 der Schlepper (Bugsierschlepper) [Aufriß]
17 der Bugfender
18 die Vorpiek
19 die Wohnräume *m*
20 der Schottel-Propeller
21 die Kort-Düse
22 der Maschinen- und Propellerraum
23 die Schaltkupplung
24 das Peildeck
25 die Feuerlöscheinrichtung
26 der Stauraum
27 der Schlepphaken
28 die Vorderpiek
29 der Heckfender (die „Maus")
30 der Manövrierkiel

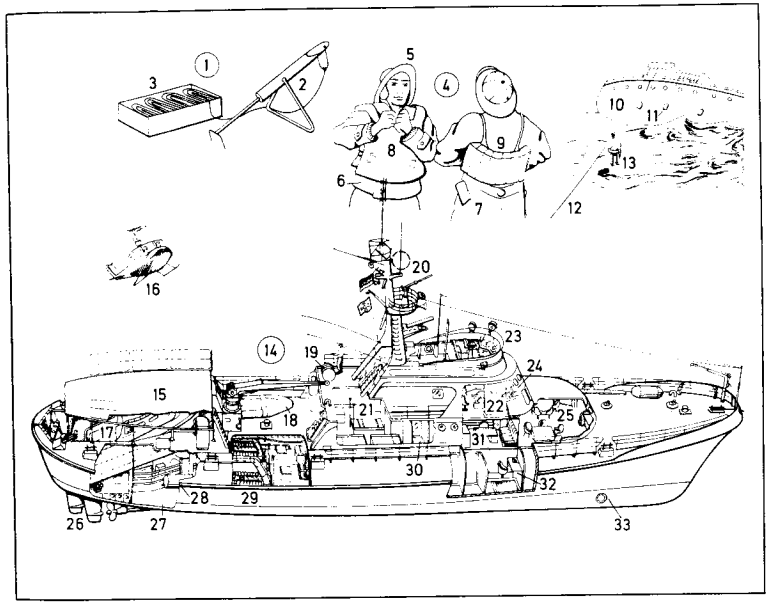

1 der Raketenapparat
2 die Rakete
3 die Rettungsleine (Schießleine)
4 das Ölzeug
5 der Südwester
6 die Öljacke
7 der Ölmantel
8 die aufblasbare Schwimmweste
9 die Korkschwimmweste
10 das gestrandete Schiff (der Havarist)
11 der Ölbeutel, zum Austräufeln *n* von Öl *n* auf die Wasseroberfläche
12 das Rettungstau
13 die Hosenboje
14 der Seenotkreuzer „John T. Essberger" *der Deutschen Gesellschaft zur Rettung Schiffbrüchiger*
15 das Hubschrauberarbeitsdeck
16 der Rettungshubschrauber
17 das Tochterboot
18 das Schlauchboot
19 die Rettungsinsel
20 die Feuerlöschanlage zur Bekämpfung von Schiffsbränden *m*
21 das Hospital mit Operationskoje *f* und Unterkühlungsbadewanne *f*
22 der Navigationsraum
23 der obere Fahrstand
24 der untere Fahrstand
25 die Messe
26 die Ruder- und Propelleranlage
27 der Stauraum
28 der Feuerlöschschaumtank
29 die Seitenmotoren *m*
30 die Dusche
31 die Vormannkabine
32 die Mannschaftseinzelkabine
33 die Bugschraube

1–14 die Tragflächenanordnung (Flügelanordnung)
1 der Hochdecker
2 die Spannweite (Flügelspannweite)
3 der Schulterdecker
4 der Mitteldecker
5 der Tiefdecker
6 der Dreidecker
7 der Oberflügel
8 der Mittelflügel
9 der Unterflügel
10 der Doppeldecker
11 der Stiel
12 die Verspannung
13 der Anderthalbdecker
14 der Tiefdecker mit Knickflügeln *m*
15–22 Tragflächenformen *f* (Flügelformen)
15 der Ellipsenflügel (elliptische Flügel)
16 der Rechteckflügel
17 der Trapezflügel
18 der Sichelflügel
19 der Deltaflügel
20 der Pfeilflügel mit schwacher positiver Pfeilung
21 der Pfeilflügel mit starker positiver Pfeilung
22 der Ogivalflügel (Ogeeflügel)
23–36 die Leitwerksformen *f*
23 das Normalleitwerk
24 *u.* **25** das Seitenleitwerk
24 die Seitenflosse
25 das Seitenruder
26 *u.* **27** das Höhenleitwerk
26 die Höhenflosse
27 das Höhenruder
28 das Kreuzleitwerk
29 das T-Leitwerk
30 der Verdrängerkörper (die Wirbelkeule)
31 das V-Leitwerk
32 das Doppelleitwerk
33 die Endscheibe (Seitenscheibe)
34 das Doppelleitwerk eines Doppelrumpfflugzeugs
35 das Doppelleitwerk mit hochgestelltem Höhenleitwerk
36 das Dreifachleitwerk
37 das Klappensystem
38 der ausfahrbare Vorflügel (Slat)
39 die Störklappe (der Spoiler)
40 die Doppelspalt-Fowler-Klappe
41 das äußere Querruder (Langsamflug-Querruder, Low speed aileron)
42 die innere Störklappe *f* (der Landespoiler, Lift dump)
43 das innere Querruder (Allgeschwindigkeits-Querruder, All speed aileron)
44 die Bremsklappe (Luftbremse, Air brakes)
45 das Grundprofil
46–48 die Wölbungsklappen *f*
46 die Normalklappe
47 die Spaltklappe
48 die Doppelspaltklappe
49 *u.* **50** die Spreizklappen
49 die einfache Spreizklappe
50 die Zap-Klappe
51 der Doppelflügel
52 die Fowler-Klappe
53 der Vorflügel
54 die profilierte Nasenklappe
55 die Krüger-Klappe

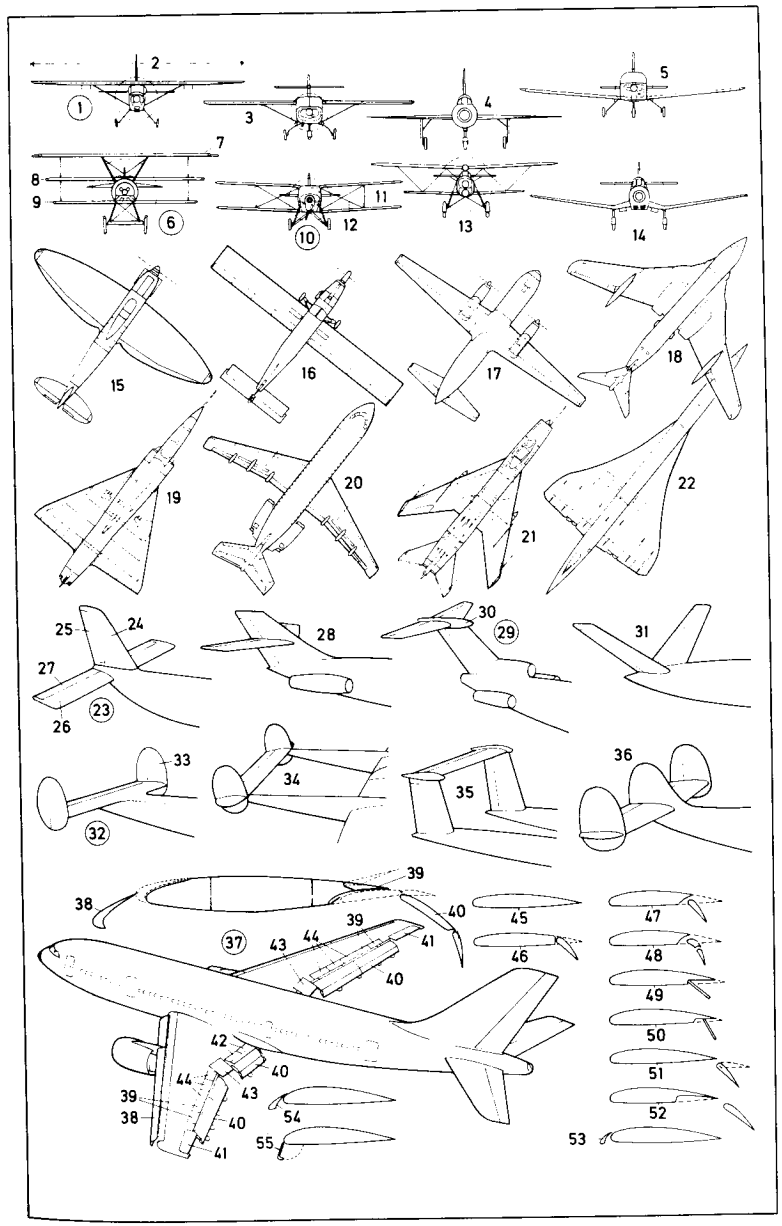

1–31 das Cockpit eines einmotorigen Sport- und Reiseflugzeugs *n*
1 das Instrumentenbrett (Panel)
2 der Fahrtmesser (Geschwindigkeitsmesser)
3 der künstliche Horizont (Horizontkreisel, Kreiselhorizont)
4 der Höhenmesser
5 der Funkkompaß (das automatische Peilgerät)
6 der Magnetkompaß
7 der Ladedruckmesser
8 der Drehzahlmesser
9 die Zylindertemperaturanzeige
10 der Beschleunigungsmesser
11 die Borduhr
12 der Wendezeiger mit Kugellibelle *f*
13 der Kurskreisel
14 das Variometer
15 der VOR-Leitkursanzeiger *[VOR: Very high frequency omnidirectional range]*
16 die Kraftstoffanzeige für den linken Tank
17 die Kraftstoffanzeige für den rechten Tank
18 das Amperemeter
19 der Kraftstoffdruckmesser
20 der Öldruckmesser
21 die Öltemperaturanzeige
22 das Sprechfunk- und Funknavigationsgerät
23 die Kartenbeleuchtung
24 das Handrad (der Steuergriff, Steuerknüppel) zur Betätigung der Quer- und Höhenruder *n*
25 das Handrad für den Kopiloten
26 die Schaltarmaturen *pl*
27 die Seitenruderpedale *n*
28 die Seitenruderpedale *n* für den Kopiloten
29 das Mikrophon für den Sprechfunkverkehr
30 der Gashebel
31 der Gemischregler (Gemischhebel)
32–66 das einmotorige Sport- und Reiseflugzeug
32 der Propeller (die Luftschraube)
33 die Propellernabenhaube (der Spinner)
34 der Vier-Zylinder-Boxermotor
35 das Cockpit
36 der Pilotensitz
37 der Kopilotensitz
38 die Passagiersitze *m*
39 die Haube (Kanzelhaube)
40 das lenkbare Bugrad
41 das Hauptfahrwerk
42 die Einstiegstufe
43 die Tragfläche (der Flügel)
44 das rechte Positionslicht
45 der Holm
46 die Rippe
47 der Stringer (die Längsversteifung)
48 der Kraftstofftank
49 der Landescheinwerfer
50 das linke Positionslicht
51 der elektrostatische Ableiter
52 das Querruder
53 die Landeklappe
54 der Rumpf
55 der Spant
56 der Gurt
57 der Stringer (die Längsversteifung)
58 das Seitenleitwerk
59 die Seitenflosse
60 das Seitenruder
61 das Höhenleitwerk
62 die Höhenflosse
63 das Höhenruder
64 das Warnblinklicht
65 die Dipolantenne
66 die Langdrahtantenne
67–72 die Hauptbewegungen *f* des Flugzeugs *n*
67 das Nicken
68 die Querachse
69 das Gieren
70 die Hochachse
71 das Rollen
72 die Längsachse

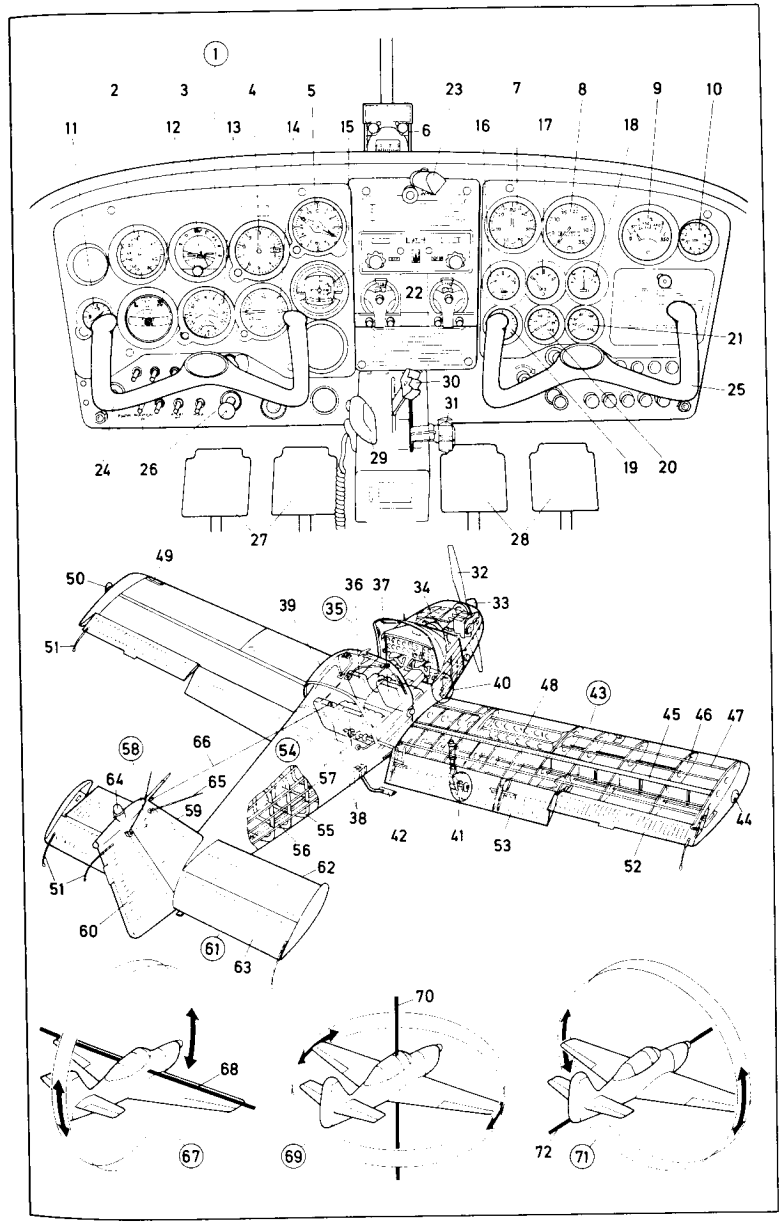

1–33 Flugzeugtypen *m*
1–6 Propellerflugzeuge *n*
1 das einmotorige Sport- und Reiseflugzeug, ein Tiefdecker *m*
2 das einmotorige Reiseflugzeug, ein Hochdecker *m*
3 das zweimotorige Geschäfts- und Reiseflugzeug
4 das Kurz- und Mittelstreckenverkehrsflugzeug, ein Turbopropflugzeug *m* (Turbinen-Propeller-Flugzeug, Propeller-Turbinen-Flugzeug)
5 das Turboproptriebwerk
6 die Kielflosse
7–33 Strahlflugzeuge *n* (Düsenflugzeuge, Jets *m*)
7 das zweistrahlige Geschäfts- und Reiseflugzeug
8 der Grenzschichtzaun
9 der Flügelspitzentank (Tiptank)
10 das Hecktriebwerk
11 das zweistrahlige Kurz- und Mittelstreckenverkehrsflugzeug
12 das dreistrahlige Mittelstreckenverkehrsflugzeug
13 das vierstrahlige Langstreckenverkehrsflugzeug
14 das Großraum-Langstreckenverkehrsflugzeug (der Jumbo-Jet)
15 das Überschallverkehrsflugzeug [Typ *m Concorde f*]
16 die absenkbare Rumpfnase
17 **das zweistrahlige Großraumflugzeug** für Kurz- und Mittelstrecken *f* (der Airbus)
18 der Radarbug (die Radarnase, das Radom), mit der Wetterradarantenne
19 das Cockpit (die Pilotenkanzel)
20 die Bordküche
21 der Frachtraum (Unterflurstauraum)
22 der Passagierraum (Fluggastraum) mit Passagiersitzen *m*
23 das einziehbare Bugfahrwerk
24 die Bugfahrwerksklappe
25 die mittlere Passagiertür
26 die Triebwerksgondel mit dem Triebwerk *n* (Turboluftstrahltriebwerk, Turbinenluftstrahltriebwerk, Düsentriebwerk, die Strahlturbine)
27 die elektrostatischen Ableiter *m*
28 das einziehbare Hauptfahrwerk
29 das Seitenfenster
30 die hintere Passagiertür
31 die Toilette
32 das Druckschott
33 das Hilfstriebwerk (die Hilfsgasturbine), für das Stromaggregat

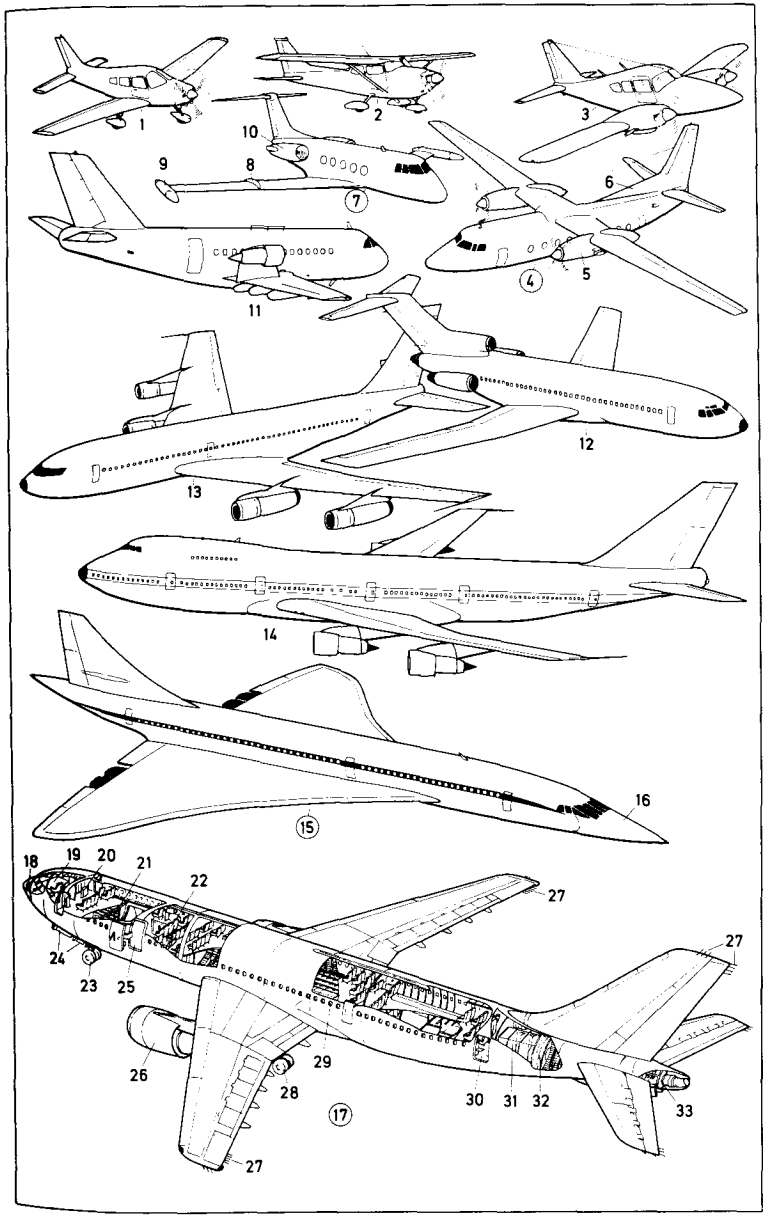

1 das Flugboot, ein Wasserflugzeug *n*
2 der Bootsrumpf
3 der Flossenstummel
4 die Leitwerkverstrebung
5 das Schwimmerflugzeug, ein Wasserflugzeug *n*
6 der Schwimmer
7 die Kielflosse
8 das Amphibienflugzeug
9 der Bootsrumpf
10 das einziehbare Fahrwerk
11–25 Hubschrauber *m*
11 der leichte Mehrzweckhubschrauber
12 *u.* **13** der Hauptrotor
12 der Drehflügel
13 der Rotorkopf
14 der Heckrotor (Ausgleichsrotor, die Steuerschraube)
15 die Landekufen *f*
16 der Kranhubschrauber
17 die Turbinentriebwerke *n*
18 das Portalfahrwerk
19 die Lastplattform
20 der Zusatztank
21 der Transporthubschrauber
22 die Rotoren *m* in Tandemanordnung *f*
23 der Rotorträger
24 das Turbinentriebwerk
25 die Heckladepforte
26–32 die VSTOL-Flugzeuge *n* (Vertical Short-Take-off-and-Landing-Flugzeuge)
26 das Kippflügelflugzeug, ein VTOL-Flugzeug *n* (Vertical-Take-off-and Landing-Flugzeug, Senkrechtstarter *m*)
27 der Kippflügel in Vertikalstellung *f*
28 die gegenläufigen Heckpropeller *m*
29 der Kombinationsflugschrauber
30 das Turboproptriebwerk
31 das Kipprotorflugzeug
32 der Kipprotor in Vertikalstellung *f*
33–60 Flugzeugtriebwerke *n*
33–50 Luftstrahltriebwerke *n* (Düsentriebwerke, Turboluftstrahltriebwerke, Turbinenluftstrahltriebwerke, Strahlturbinen *f*)
33 das Front-Fan-Triebwerk (Frontgebläsetriebwerk)
34 der Fan (das Gebläse, der Bläser)
35 der Niederdruckverdichter
36 der Hochdruckverdichter
37 die Brennkammer
38 die Fan-Antriebsturbine
39 die Düse (Schubdüse)
40 die Turbinen *f*
41 der Sekundärstromkanal
42 das Aft-Fan-Triebwerk (Heckgebläsetriebwerk)
43 der Fan
44 der Sekundärstromkanal
45 die Düse (Schubdüse)
46 das Mantelstromtriebwerk
47 die Turbinen *f*
48 der Mischer
49 die Düse (Schubdüse)
50 der Sekundärstrom (Mantelstrom, Nebenstrom)
51 das Turboproptriebwerk, ein Zweiwellentriebwerk *n*
52 der ringförmige Lufteinlauf
53 die Hochdruckturbine
54 die Niederdruck- und Nutzturbine
55 die Düse (Schubdüse)
56 die Kupplungswelle
57 die Zwischenwelle
58 die Getriebeeingangswelle
59 das Untersetzungsgetriebe
60 die Luftschraubenwelle

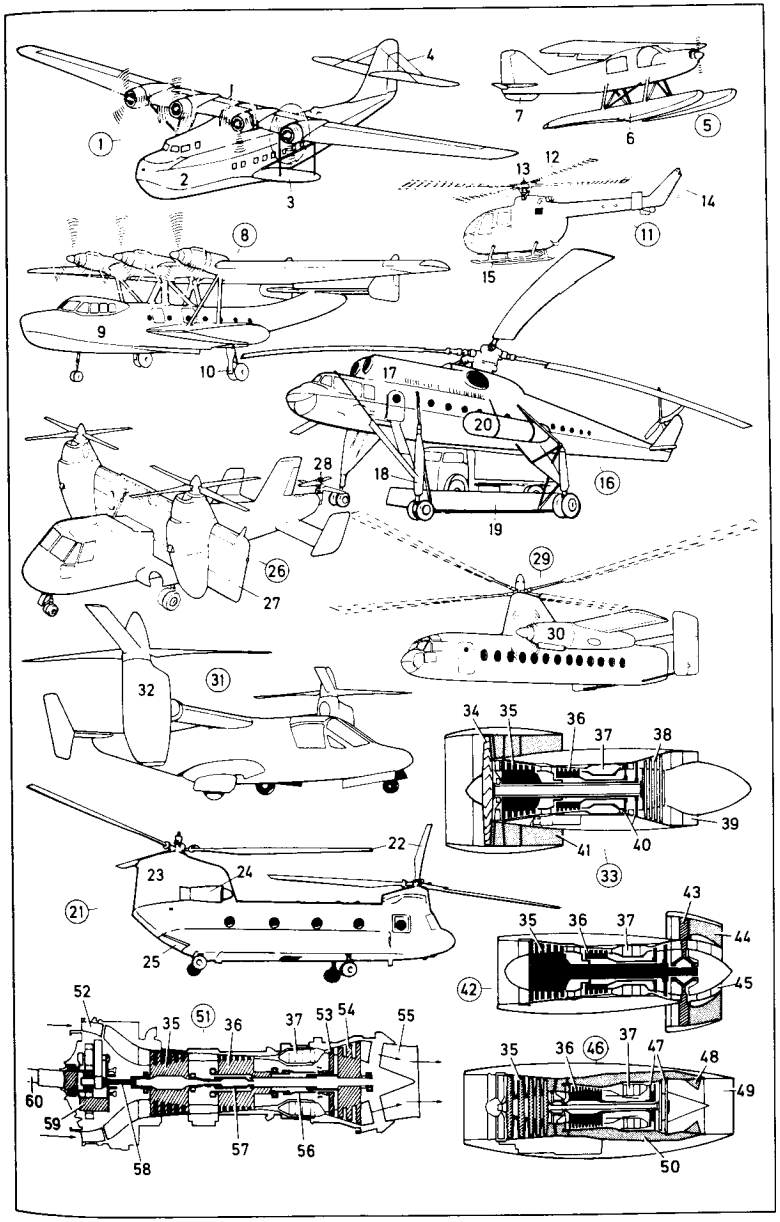

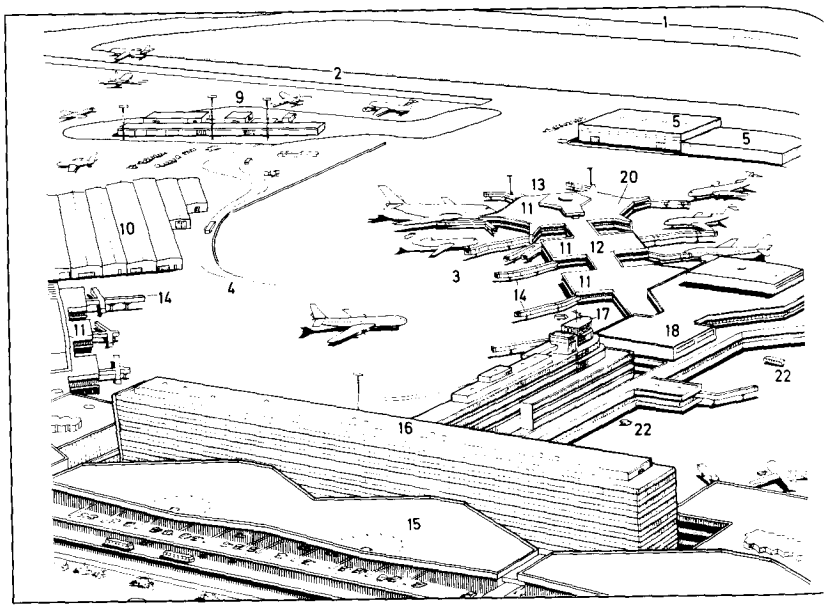

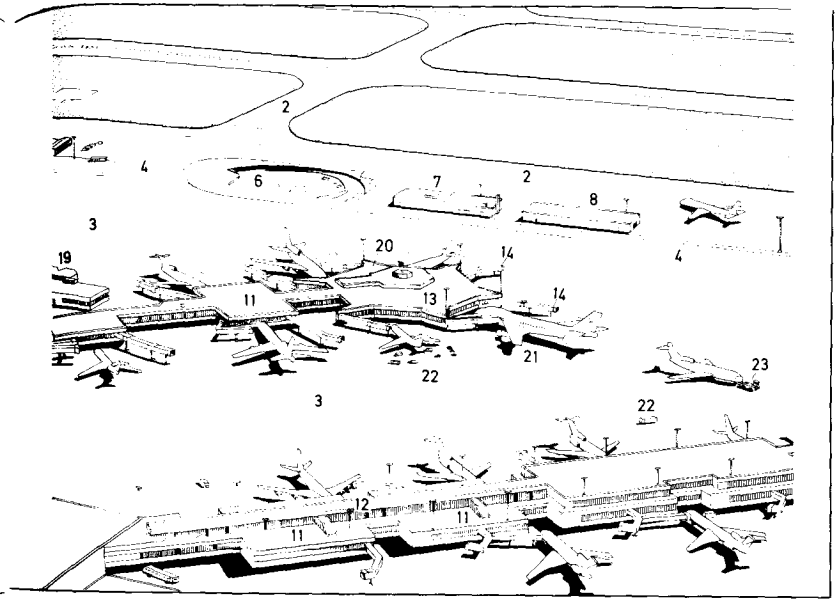

1 die Startbahn (Start- und Landebahn, Piste, der Runway)
2 die Rollbahn (der Rollweg, Taxiway)
3 das Vorfeld (Abfertigungsfeld)
4 die Vorfeldstraße
5 die Gepäckhalle
6 die Gepäcktunneleinfahrt
7 die Flughafenfeuerwehr
8 die Gerätehalle
9 die Fracht- und Posthalle
10 der Frachthof
11 der Flugplatzsammelraum
12 der Flugsteig (Fingerflugsteig)
13 der Fingerkopf
14 die Fluggastbrücke
15 die Abflughalle (das Abfertigungsgebäude, der *od.* das Terminal)
16 das Verwaltungsgebäude
17 der Kontrollturm (Tower)
18 die Wartehalle (Lounge)
19 das Flughafenrestaurant
20 die Besucherterrasse
21 das Flugzeug in Abfertigungsposition *f*, einer Nose-in-Position
22 Wartungs- und Abfertigungsfahrzeuge *n*, z. B. Gepäckbandwagen *m*, Frischwasserwagen, Küchenwagen, Toilettenwagen, Bodenstromgerät *n*, Tankwagen *m*
23 der Flugzeugschlepper
24–53 die Hinweisschilder *n* (Piktogramme) für den Flughafenbetrieb

24 „Flughafen" *m*
25 „Abflug" *m*
26 „Ankunft" *f*
27 „Umsteiger" *m*
28 „Wartehalle" *f*
29 „Treffpunkt" *m*
30 „Besucherterrasse" *f*
31 „Information" *f*
32 „Taxi" *n*
33 „Mietwagen" *m*
34 „Bahn" *f*
35 „Bus" *m*
36 „Eingang" *m*
37 „Ausgang" *m*
38 „Gepäckausgabe" *f*
39 „Gepäckaufbewahrung" *f*
40 „Notruf" *m*
41 „Fluchtweg" *m*
42 „Paßkontrolle" *f*
43 „Pressezentrum" *n*
44 „Arzt" *m*
45 „Apotheke" *f*
46 „Duschen" *f*
47 „Herrentoilette" *f*
48 „Damentoilette" *f*
49 „Andachtsraum" *m*
50 „Restaurant" *n*
51 „Geldwechsel" *m*
52 „zollfreier Einkauf"
53 „Friseur" *m*

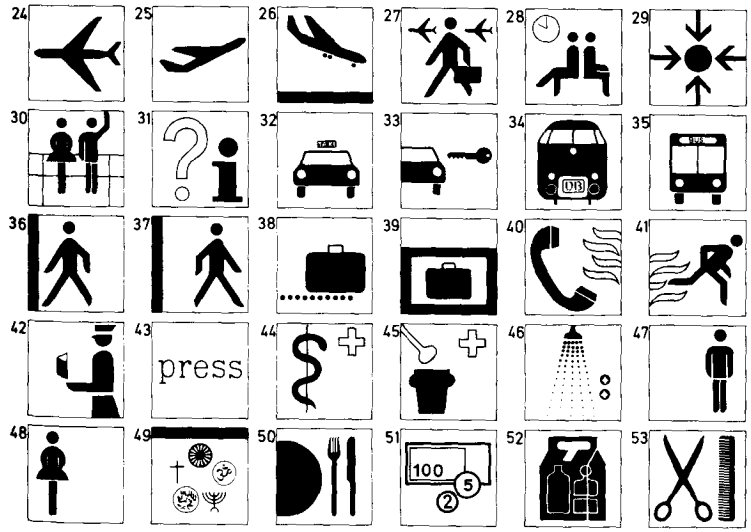

1 die Saturn-V-Trägerrakete „Apollo" [Gesamtansicht]
2 die Saturn-V-Trägerrakete „Apollo" [Gesamtschnitt]
3 die erste Raketenstufe *S-I C*
4 F-1-Triebwerke *n*
5 der Wärmeschutzschild
6 die aerodynamische Triebwerksverkleidung
7 aerodynamische Stabilisierungsflossen *f*
8 Stufentrenn-Retroraketen *f*, 8 Raketen *f* zu 4 Paaren *n*
9 der Kerosin-(RP-1-)Tank [811 000 l]
10 Flüssigsauerstoff-Förderleitungen *f*, *insgesamt* 5
11 das Antivortexsystem (Vorrichtung *f* zur Verhinderung einer Wirbelbildung im Treibstoff *m*)
12 der Flüssigsauerstofftank [1 315 000 l]
13 die Schwappdämpfung
14 Druckflaschen *f* für Helium *n*
15 der Diffusor für gasförmigen Sauerstoff
16 das Tankzwischenstück
17 Instrumente *n* und Systemüberwachung *f*
18 die zweite Raketenstufe *S-II*
19 J-2-Triebwerke *n*
20 der Wärmeschutzschild
21 das Triebwerkswiderlager und Schubgerüst
22 Beschleunigungsraketen *f* zum Treibstoffsammeln *n*
23 die Flüssigwasserstoff-Saugleitung
24 der Flüssigsauerstofftank [1 315 000 l]
25 das Standrohr
26 der Flüssigwasserstofftank [1 020 000 l]
27 der Treibstoffstandsensor
28 die Arbeitsbühne
29 der Kabelschacht
30 das Mannloch
31 die *S-IC/S-II*-Zwischenzelle
32 der Druckgasbehälter
33 die dritte Raketenstufe *S-IV B*
34 das J-2-Triebwerk
35 der Schubkonus
36 die *S-II/S-IVB*-Zwischenzelle
37 Stufentrenn-Retroraketen *f* für *S-II*, 4 Raketen *f*
38 Lageregelungsraketen *f*
39 der Flüssigsauerstofftank [77 200 l]
40 der Leitungsschacht
41 der Flüssigwasserstofftank [253 000 l]
42 Meßsonden *f*
43 Helium-Druckgastanks *m*
44 die Tankentlüftung
45 der vordere Zellenring
46 die Arbeitsbühne
47 der Kabelschacht
48 Beschleunigungsraketen *f* zum Treibstoffsammeln *n*
49 der hintere Zellenring
50 Helium-Druckgastanks *m*
51 die Flüssigwasserstoffleitung
52 die Flüssigsauerstoffleitung
53 die Instrumenteneinheit mit 24 Paneelen *n*
54 der LM-Hangar
55 das LM (Lunar Module, die Mondlandeeinheit)
56 das Apollo-SM (Service Module), eine Versorgungs- und Geräte-Baugruppe
57 das SM-Haupttriebwerk
58 der Treibstofftank
59 der Stickstofftetroxidtank
60 das Druckgasfördersystem
61 Sauerstofftanks *m*
62 Brennstoffzellen *f*
63 Steuerraketengruppen *f*
64 die Richtantennengruppe
65 die Raumkapsel (das Kommandoteil)
66 der Rettungsturm für die Startphase

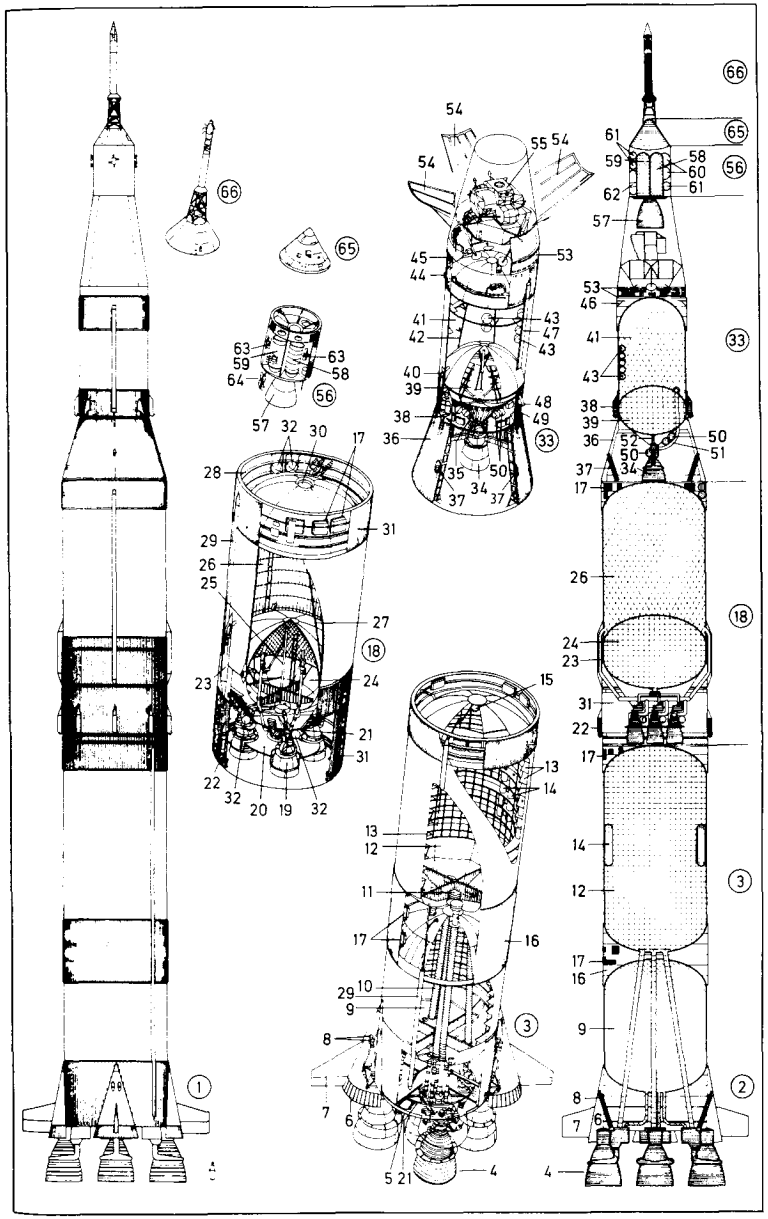

1–45 der Space Shuttle-Orbiter (die Weltraumfähre, Raumfähre)
1 die zweiholmige Seitenflosse
2 die Triebwerkraumstruktur
3 der Seitenholm
4 der Rumpfverbindungsbeschlag
5 das obere Schubträgergerüst
6 das untere Schubträgergerüst
7 der Kielträger
8 das Hitzeschild
9 der Mittelrumpflängsträger
10 der integral gefräste Hauptspant
11 die integral versteifte Leichtmetallbeplankung
12 die Gitterträger *m*
13 die Isolationsverkleidung des Nutzlastraums *m*
14 die Nutzlastraumluke
15 die Kühlschutzverkleidung
16 der Besatzungsraum
17 der Sitz des Kommandanten *m*
18 der Sitz des Piloten *m*
19 der vordere Druckspant
20 die Rumpfspitze, eine kohlefaserverstärkte Bugklappe
21 die vorderen Kraftstofftanks *m*
22 die Avionikkonsolen *f*
23 das Gerätebrett für die automatische Flugsteuerung
24 die oberen Beobachtungsfenster *n*
25 die vorderen Beobachtungsfenster *n*
26 die Einstiegsluke zum Nutzlastraum *m*
27 die Luftschleuse
28 die Leiter zum Unterdeck *n*
29 das Nutzlastbedienungsgerät
30 die hydraulisch steuerbare Bugradeinheit
31 das hydraulisch betätigte Hauptfahrwerk
32 das kohlefaserverstärkte, abnehmbare Flügelnasenteil
33 die beweglichen Elevonteile *n*
34 die hitzebeständige Elevonstruktur
35 die Wasserstoffhauptzufuhr
36 der Flüssigkeitsraketen-Hauptmotor
37 die Schubdüse
38 die Kühlleitung
39 das Motorsteuerungsgerät
40 das Hitzeschild
41 die Hochdruck-Wasserstoffpumpe
42 die Hochdruck-Sauerstoffpumpe
43 das Schubsteuerungssystem
44 das elektromechanisch steuerbare Raummanöver-Haupttriebwerk
45 die Schubdüsen-Kraftstofftanks *m*
46 der abwerfbare Wasserstoff- und Sauerstoffbehälter (Treibstoffbehälter)
47 der integral versteifte Ringspant
48 der Halbkugelendspant
49 die hintere Verbindungsbrücke zum Orbiter *m*
50 die Wasserstoffleitung
51 die Sauerstoffleitung
52 das Mannloch
53 das Dämpfungssystem
54 die Druckleitung zum Wasserstofftank
55 die Elektriksammelleitung
56 die Sauerstoffumlaufleitung
57 die Druckleitung zum Sauerstofftank
58 der wiedergewinnbare Feststoff-Raketenmotor
59 der Raum für die Hilfsfallschirme *m*
60 der Raum für die Rettungsfallschirme *m* und die vorderen Raketentrennmotoren *m*
61 der Kabelschacht
62 die hinteren Raktentrennmotoren *m*
63 der hintere Verkleidungskonus
64 die schwenkbare Schubdüse
65 das Spacelab (Raumlaboratorium, die Raumstation)
66 das Allzwecklabor
67 der Astronaut
68 das kardanisch gelagerte Teleskop
69 die Meßgeräteplattform
70 das Raumfahrtmodul
71 der Schleusentunnel

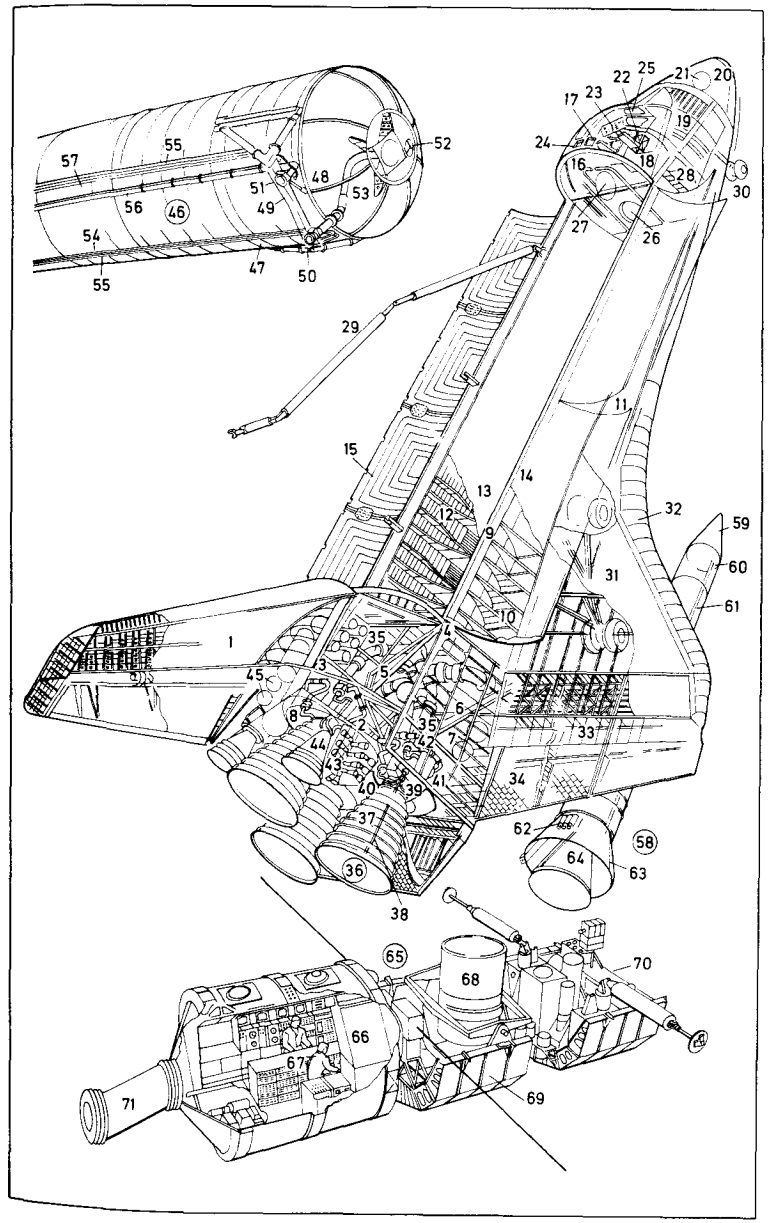

1–30 die Schalterhalle
1 der Paketschalter (die Paketannahme)
2 die Paketwaage
3 das Paket
4 die Aufklebeadresse mit dem Paketnummernzettel *m*
5 der Leimtopf
6 das Päckchen
7 die Postfreistempelmaschine für Paketkarten *f*
8 die Telefonzelle (Telefonkabine, Fernsprechkabine)
9 der Münzfernsprecher
10 das Fernsprechbuchgestell
11 die Buchschwinge
12 das Fernsprechbuch
13 die Postfachanlage
14 das Postfach
15 der Postwertzeichenschalter (Briefmarkenschalter)
16 der Annahmebeamte
17 der Geschäftsbote
18 das Posteinlieferungsbuch
19 der Schalter-Wertzeichengeber
20 die Wertzeichenmappe
21 der Wertzeichenbogen (Briefmarkenbogen)
22 das Wertgelaß
23 die Wechselgeldkasse
24 die Briefwaage
25 der Einzahlungs-, Postspar- und Rentenauszahlschalter
26 die Buchungsmaschine
27 die Stempelmaschine für Postanweisungen *f* und Zahlkarten *f*
28 der Rückgeldgeber
29 der Quittungsstempel
30 die Durchreiche
31–44 die Briefverteilanlage
31 die Stoffeingabe
32 die gestapelten Briefbehälter *m*
33 die Stoffzuführungsstrecke
34 die Aufstellmaschine
35 der Codierplatz
36 die Grobverteilrinne
37 der Prozeßrechner
38 die Briefverteilmaschine
39 der Videocodierplatz
40 der Bildschirm
41 das Anschriftenbild
42 die Anschrift
43 die Postleitzahl
44 die Tastatur
45 der Fauststempel
46 der Handrollstempel
47 die Stempelmaschine
48 die Anlegevorrichtung
49 die Ablegevorrichtung
50–55 die Briefkastenleerung und Postzustellung *f*
50 der Briefkasten
51 die Briefsammeltasche
52 der Postkraftwagen
53 der Zusteller (Briefträger, Postbote)
54 die Zustelltasche
55 die Briefsendung
56–60 die Stempelbilder *n*
56 der Werbestempelabdruck
57 der Tagesstempelabdruck
58 der Gebührenstempelabdruck
59 der Sonderstempelabdruck
60 der Handrollstempelabdruck
61 die Briefmarke
62 die Zähnung

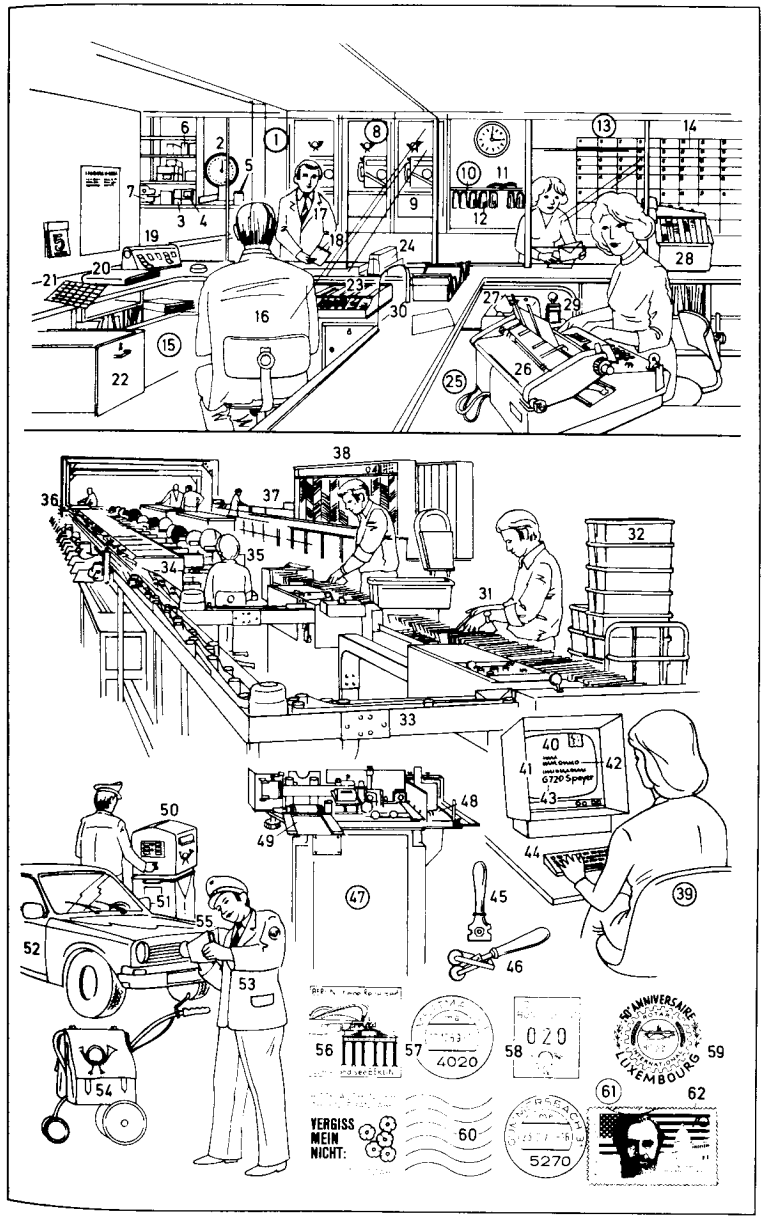

1 die Telefonzelle (das Telefonhäuschen, Fernsprechhäuschen), eine öffentliche Sprechstelle
2 der Telefonbenutzer (*mit eigenem Anschluß:* Fernsprechteilnehmer *m*, Telefonteilnehmer)
3 der Münzfernsprecher für Orts- und Ferngespräche *n* (Fernwahlmünzfernsprecher *m*)
4 der Notrufmelder
5 das Fernsprechbuch (Telefonbuch)
6–26 Fernsprecher *m* (Telefonapparate)
6 der Fernsprech-Tischapparat in Regelausführung *f*
7 der Telefonhörer (Handapparat)
8 die Hörmuschel
9 die Sprechmuschel
10 die Wählscheibe (der Nummernschalter)
11 der Lochkranz (die Fingerlochscheibe)
12 der Anschlag
13 die Gabel (der Gabelumschalter)
14 die Hörerleitung (Handapparatschnur)
15 das Telefongehäuse
16 der Gebührenanzeiger
17 der Hauptanschlußapparat (die Hauptstelle) für eine Nebenstellen-Reihenanlage
18 die Drucktaste für die Hauptanschlußleitungen *f*
19 die Drucktasten zum Anwählen *n* der Nebenstellen *f*
20 das Drucktastentelefon
21 die Erdtaste für Nebenstellenanlagen *f*
22–26 die Nebenstellen-Wählanlage
22 die Hauptstelle
23 der Abfrageapparat
24 der Hauptanschluß
25 der Schalterschrank (die selbsttätige Vermittlungseinrichtung, Zentrale)
26 die Nebenstelle
27–41 das Fernmeldeamt
27 der Funkstörungsmeßdienst
28 der Entstörungstechniker
29 der Prüfplatz
30 die Telegrafie
31 der Telegrafenapparat (Telegraf, die Fernschreibmaschine)
32 der Papierstreifen
33 die Fernsprechauskunft
34 der Auskunftsplatz
35 das „Fräulein vom Amt"
36 das Mikrofilmlesegerät
37 die Mikrofilmkartei
38 die Filmkarte mit den Rufnummern *f* auf dem Projektionsschirm *m*
39 die Datumsanzeige
40 die Prüf- und Meßstelle
41 die Vermittlungen *f* für den Fernsprech-, Fernschreib- und Datendienst
42 der Wähler (Edelmetall-Motor-Drehwähler, EMD-Wähler; *zukünftig:* die elektronische Wähleinrichtung)
43 der Kontaktring
44 der Kontaktarm
45 das Kontaktfeld
46 das Kontaktglied
47 der Elektromagnet
48 der Wählermotor
49 das Einstellglied
50 Nachrichtenverbindungen *f*
51 *u.* **52** der Satellitenfunk
51 die Erdfunkstelle mit Richtfunkantenne *f*
52 der Fernmeldesatellit mit Richtfunkantenne *f*
53 die Küstenfunkstelle
54 *u.* **55** der Überseefunk
54 die Kurzwellenstation
55 die Ionosphäre
56 das Tiefseekabel
57 der Unterwasserverstärker
58 die Datenfernverarbeitung (die Datendienste)
59 das Ein-/Ausgabegerät für Datenträger *m*
60 die Datenverarbeitungsanlage
61 der Datendrucker
62–64 Datenträger *m*
62 der Lochstreifen
63 das Magnetband
64 die Lochkarte
65 der Telexanschluß
66 die Fernschreibmaschine (der Blattschreiber)
67 das Fernschaltgerät
68 der Fernschreiblochstreifen zur Übermittlung des Textes *m* mit Höchstgeschwindigkeit *f*
69 das Fernschreiben
70 das Tastenfeld

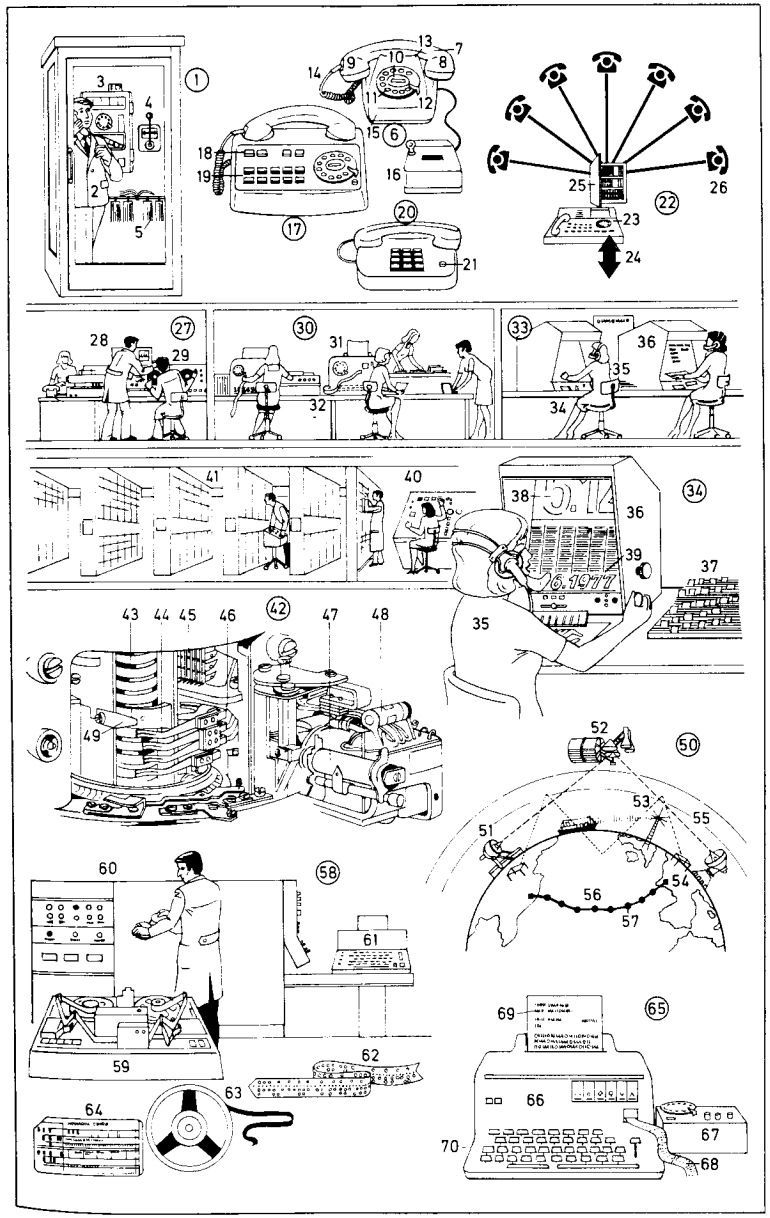

1–6 der zentrale Tonträgerraum beim Hörfunk *m*
1 das Kontroll- und Monitorfeld
2 das Datensichtgerät (der Videomonitor) zur optischen Anzeige *f* des rechnergesteuerten Programms *n*
3 der Verstärker- und Netzgeräteträger
4 das Magnetton-Aufnahme- und -Wiedergabelaufwerk für Viertelzollmagnetband *n*
5 das Magnetband, ein Viertelzollband *n*
6 der Filmspulenhalter
7–15 der Betriebsraum des *ARD*-Hörfunksternpunkts *m [ARD: Arbeitsgemeinschaft der Rundfunkanstalten Deutschlands]*
7 das Kontroll- und Monitorfeld
8 der Kommandolautsprecher
9 das Ortsbatterietelefon (OB-Telefon)
10 das Kommandomikrophon
11 das Datensichtgerät
12 der Fernschreiber
13 die Eingabetastatur für Rechnerdaten *n*
14 die Tastatur für die Betriebsfernsprechanlage
15 die Abhörlautsprecher *m*
16–26 der Rundfunksendekomplex
16 der Tonträgerraum
17 der Regieraum
18 der Sprecherraum
19 der Toningenieur
20 das Tonregiepult
21 der Nachrichtensprecher
22 der Sendeleiter
23 das Reportagetelefon
24 die Schallplatten-Abspielapparatur
25 das Mischpult des Tonträgerraumes *m*
26 die Tontechnikerin
27–53 das Nachsynchronisierstudio beim Fernsehen *n*
27 der Tonregieraum
28 das Synchronstudio
29 der Sprechertisch
30 die optische Signalanzeige
31 die elektronische Stoppuhr
32 die Projektionsleinwand
33 der Bildmonitor
34 das Sprechermikrophon
35 die Geräuschorgel
36 die Mikrophonanschlußtafel
37 der Einspiellautsprecher
38 das Regiefenster
39 das Kommandomikrophon für den Produzenten
40 das Ortsbatterietelefon (OB-Telefon)
41 das Tonregiepult
42 die Gruppenschalter *m*
43 das Lichtzeigerinstrument
44 das Begrenzerinstrument
45 die Schalt- und Regelkassetten *f*
46 die Vorhörtasten *f*
47 der Flachbahnregler
48 die Universalentzerrer *m*
49 die Eingangswahlschalter *m*
50 der Vorhörlautsprecher
51 der Pegeltongenerator
52 der Kommandolautsprecher
53 das Kommandomikrophon
54–59 der Vormischraum für Überspielungen *f* und Mischungen *f* von perforierten Magnetfilmen *m* 16 mm, 17,5 mm, 35 mm
54 das Tonregiepult
55 die Magnetton-Aufnahme- und -Wiedergabe-Kompaktanlage
56 das Einzellaufwerk für die Wiedergabe
57 das zentrale Antriebsgerät
58 das Einzellaufwerk für Aufnahme *f* und Wiedergabe *f*
59 der Umrolltisch
60–65 der Bildendkontrollraum
60 der Vorschaumonitor
61 der Programmonitor
62 die Stoppuhr
63 das Bildmischpult
64 die Kommandoanlage
65 der Kameramonitor

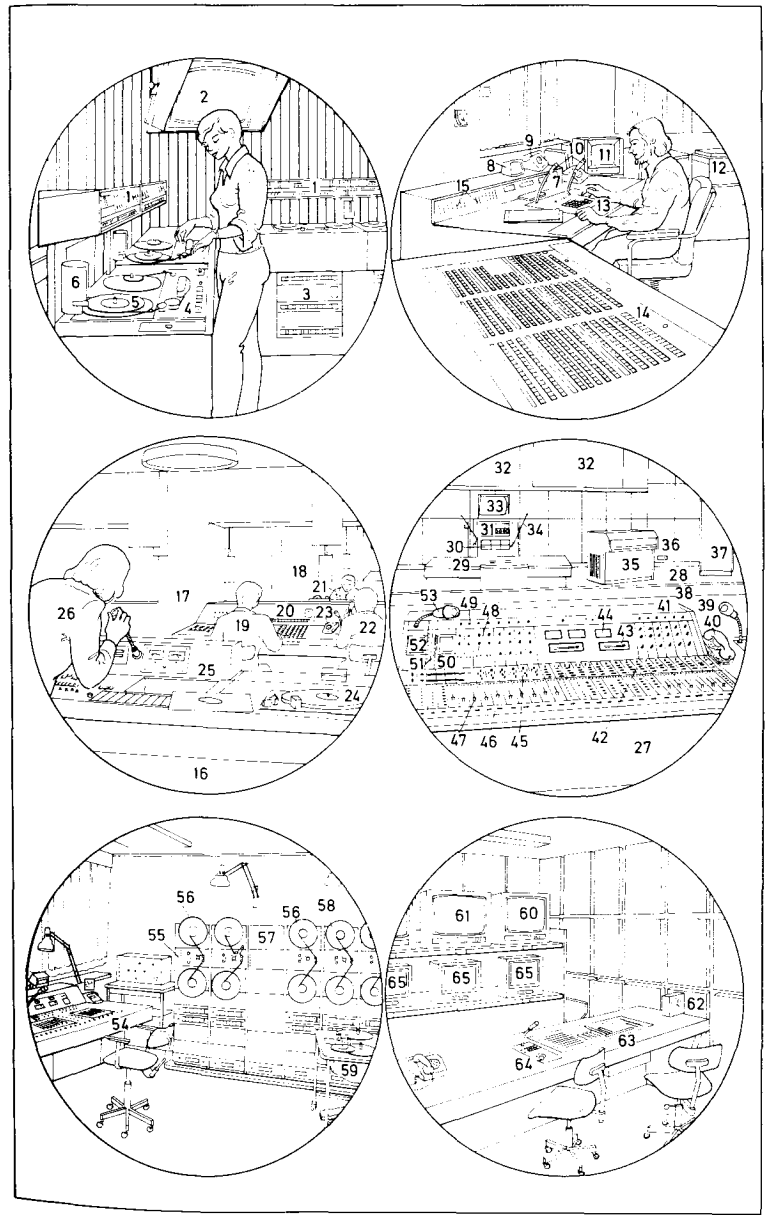

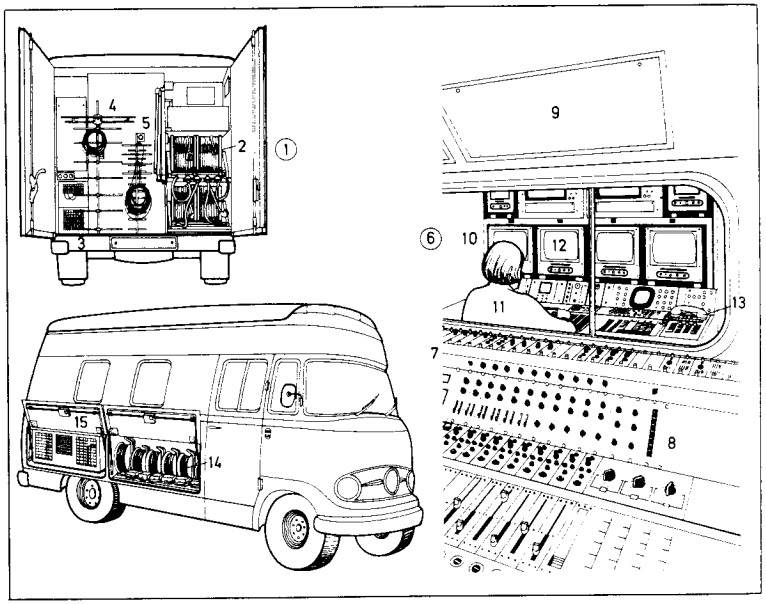

1–15 der Ü-Wagen
(Fernsehübertragungswagen; *auch:* Tonreportagewagen *m*)
1–4 die Heckeinrichtung des Ü-Wagens *m*
2 die Kamerakabel *n*
3 die Kabelanschlußtafel
4 die Fernsehempfangsantenne für das erste Programm
5 die Fernsehantenne für das zweite Programm
6 die Inneneinrichtung des Ü-Wagens *m*
7 der Tonregieraum
8 das Tonregiepult
9 der Kontrollautsprecher
10 der Bildregieraum
11 die Videotechnikerin
12 der Kameramonitor
13 das Bordtelefon
14 die Mikrophonkabel *n*
15 die Klimaanlage

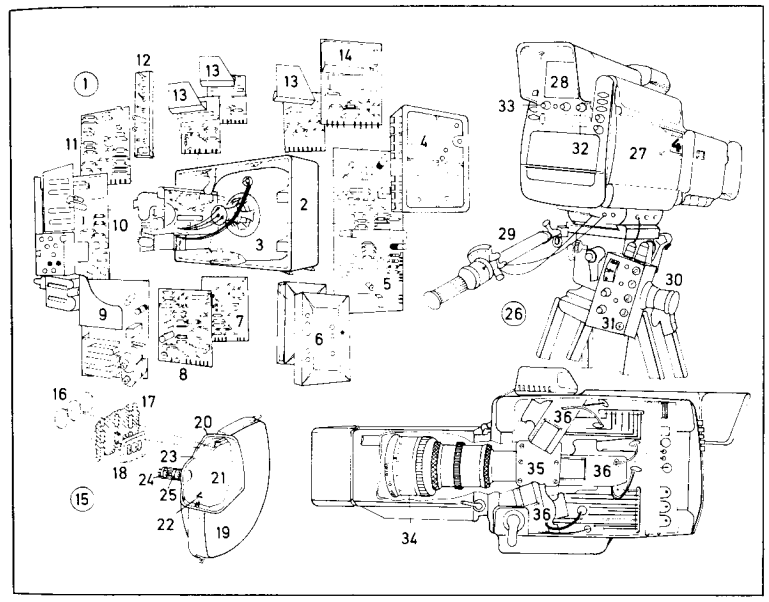

1 der Farbfernsehempfänger
(Farbfernseher, das Farbfernsehgerät) in Modulbauweise *f*
2 das Fernsehergehäuse
3 die Fernsehröhre
4 der ZF-Verstärkermodul
5 der Farbdecodermodul
6 die VHF- und UHF-Tuner *m*
7 der Horizontalsynchronmodul
8 der Vertikalablenkmodul
9 der Ost-West-Modul
10 der Horizontalablenkmodul
11 der Regelmodul
12 der Konvergenzmodul
13 der Farbendstufenmodul
14 der Tonmodul
15 der Farbbildschirm
16 die Elektronenstrahlen *m*
17 die Maske mit Langlöchern *n*
18 die Leuchtstoffstreifen *m*
19 die Leuchtstoffschicht
20 die innere magnetische Abschirmung
21 das Vakuum
22 die temperaturkompensierte Maskenaufhängung
23 der Zentrierring für die Ablenkeinheit
24 die Elektrodenstrahlsysteme *n*
25 die Schnellheizkathode
26 die Fernsehkamera
27 der Kamerakopf
28 der Kameramonitor
29 der Führungshebel
30 die Scharfeinstellung
31 die Bedienungstafel
32 die Kontrastregelung
33 die Helligkeitsregelung
34 das Zoomobjektiv
35 das Strahlenteilungsprisma (der Strahlenteiler)
36 die Aufnahmeeinheit (Farbröhre)

1 der Radiorecorder
2 der Tragbügel
3 die Drucktasten *f* für das (den) Kassettenteil
4 die Stationstasten *f*
5 das eingebaute Mikrophon
6 das Kassettenfach
7 die Frequenzskala
8 der Flachbahnregler
9 der Frequenzwähler
10 die Kompaktkassette (Compact-Cassette)
11 der Kassettenbehälter (die Kassettenbox)
12 das Kassettenband
13–48 die Stereoanlage (*auch:* Quadroanlage *f*) aus HiFi-Komponenten *f* (HiFi-Bausteinen *m*)
13 *u.* **14 die Stereoboxen** *f*
14 die Lautsprecherbox, eine Dreiwegebox mit Frequenzweichen *f*
15 der Hochtonlautsprecher (Hochtöner, ein Kalottenhochtöner *m*)
16 der Mitteltonlautsprecher
17 der Baßlautsprecher (Baß, Tieftöner)
18 der Plattenspieler (die Phonokomponente, der Phonobaustein)
19 das Plattenspielerchassis
20 der Plattenteller
21 der Tonarm
22 das Balancegewicht
23 die kardanische Aufhängung
24 die Auflagekraftverstellung
25 die Antiskatingeinstellung
26 das magnetische Tonabnehmersystem mit der (konischen oder biradialen) Abtastnadel, einem Diamanten *m*
27 die Tonarmarretierung
28 der Tonarmlift
29 der Umdrehungszahlwähler
30 der Starter
31 der Tonhöhenabstimmer
32 die Abdeckhaube
33 das Stereokassettendeck
34 das Kassettenfach
35 *u.* **36** die Aussteuerungsanzeigen *f*
35 das Aussteuerungsinstrument für den linken Kanal
36 das Aussteuerungsinstrument für den rechten Kanal
37 der Tuner
38 die UKW-Stationstasten *f*
39 das Leuchtinstrument für die Senderabstimmung
40 der Verstärker; *Tuner u. Verstärker kombiniert:* der Receiver (das Steuergerät)
41 der Lautstärkeregler
42 die Vierkanal-Balanceregler *m* (Pegelregler *m*)
43 die Höhen- und Tiefenabstimmung
44 der Eingangswähler
45 der Vierkanaldemodulator für CD4-Schallplatten *f*
46 der Quadro- Stereo-Umschalter
47 die Kassettenbox
48 die Schallplattenfächer *n*
49 das Mikrophon
50 die Einsprechöffnungen *f*
51 der Mikrophonfuß
52 die Dreifach-Kompaktanlage (das Phono-Kassetten-Steuergerät)
53 die Tonarmwaage
54 die Abstimmungsregler *m*
55 die Leuchtanzeige für die automatische Eisenoxid- Chromdioxid-Umschaltung
56 das Spulentonbandgerät, ein Zwei- oder Vierspurgerät *n*
57 die Bandspule
58 das Spulentonband (Tonband, ein Viertelzollband *n*)
59 das Tonkopfgehäuse mit Löschkopf *m*, Sprechkopf *m* und Hörkopf *m* (*oder:* Kombikopf *m*)
60 der Bandumlenker und Endabschalter
61 die Aussteuerungskontrolle
62 der Bandgeschwindigkeitsschalter
63 der Ein- Ausschalter
64 das Bandzählwerk
65 die Stereomikrophoneingänge *m*
66 der Kopfhörer
67 der gepolsterte Kopfhörerbügel
68 die Membran
69 die Ohrmuschel
70 der Kopfhörerstecker, ein Normstecker *m* (*anders:* der Klinkenstecker)
71 die Anschlußleitung

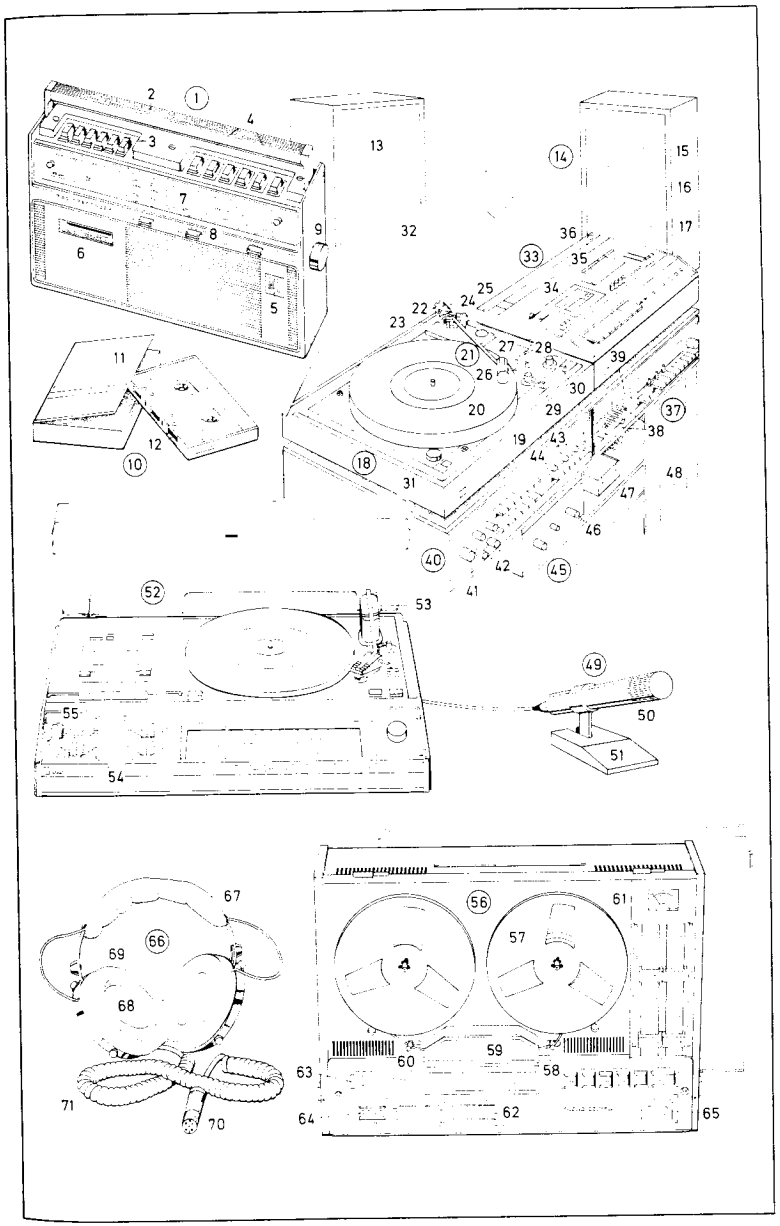

1 der Gruppenunterricht mit einem **Lehrautomaten** *m*
2 der Lehrertisch mit der zentralen Steuereinheit
3 der Klassenspiegel mit Individualanzeigen *f* und Quersummenzähler *m*
4 das Schülereingabegerät in der Hand des Schülers *m* (Adressaten)
5 der Lehrschrittzähler
6 der Arbeitsprojektor (Overheadprojektor)
7 die Einrichtung für die audiovisuelle Lernprogrammherstellung
8–10 die Bildkodiereinrichtung
8 der Filmbetrachter
9 die Speichereinheit
10 die Filmperforationseinrichtung
11–14 die Tonkodiereinrichtung
11 das Tastenfeld für die Kodierung
12 das Zweispur-Tonbandgerät
13 das Vierspur-Tonbandgerät
14 die Pegelaussteuerung
15 das P. I. P.-System *[P. I. P.: Programmed Individual Presentation f]*
16 der AV-Projektor für die programmierte Unterweisung
17 die Tonkassette
18 die Bildkassette
19 die Datenstation
20 die Fernsprechverbindung zur zentralen Datenerfassung
21 **das Bildtelefon** (der Bildfernsprecher)
22 die Konferenzschaltung
23 die Eigenbildtaste
24 die Sprechtaste
25 die Wähltastatur
26 der Telefonbildschirm
27 die Infrarotübertragung von Fernsehton *m*
28 das Fernsehgerät
29 der Infrarottonsender
30 der drahtlose Infrarottonkopfhörer mit Akkuspeisung *f*
31 **die Mikrofilmaufzeichnungsanlage** [im Schema]
32 die Magnetbandstation (Datenspeicheranlage)
33 der Pufferspeicher
34 die Anpassungseinheit
35 die digitale Steuerung (Digitalsteuerung)
36 die Kamerasteuerung
37 der Schriftspeicher
38 die Analogsteuerung
39 die Bildröhrengeometrie-Korrektur
40 die Kathodenstrahlröhre
41 die Optik
42 das Formulardia zur Einblendung von Formularen *n*
43 die Blitzlampe
44 die Universalfilmkassetten *f*
45–84 **Demonstrations- und Lehrgeräte** *n*
45 das Demonstrationsmodell eines Viertaktmotors *m*
46 der Kolben
47 der Zylinderkopf
48 die Zündkerze
49 der Unterbrecher
50 die Kurbelwelle mit Gegengewicht *n*
51 der Kurbelkasten
52 das Einlaßventil
53 das Auslaßventil
54 die Kühlwasserbohrungen *f*
55 das Demonstrationsmodell eines Zweitaktmotors *m*
56 der Nasenkolben
57 der Überströmschlitz
58 der Auslaßschlitz
59 die Kurbelkastenspülung
60 die Kühlrippen *f*
61–67 Molekülmodelle *n*
61 das Äthylenmolekül
62 das Wasserstoffatom
63 das Kohlenstoffatom
64 das Formaldehydmolekül
65 das Sauerstoffmolekül
66 der Benzolring
67 das Wassermolekül
68–72 Schaltungen *f* aus Bauelementen *n*
68 der Logikbaustein, ein integrierter Schaltkreis
69 die Stecktafel für elektronische Bausteine *m*
70 die Bausteinverbindung
71 der Magnetkontakt
72 der Schaltungsaufbau mit Magnethaftsteinen *m*
73 das Vielfachmeßgerät für Strom *m*, Spannung *f* und Widerstand *m*
74 der Meßbereichwählschalter
75 die Meßskala
76 die Anzeigenadel
77 das Strom- und Spannungsmeßgerät
78 die Justierschraube
79 die optische Bank
80 die Dreikantschiene
81 das Lasergerät (der Schul-Laser)
82 die Lochblende
83 das Linsensystem
84 der Auffangschirm

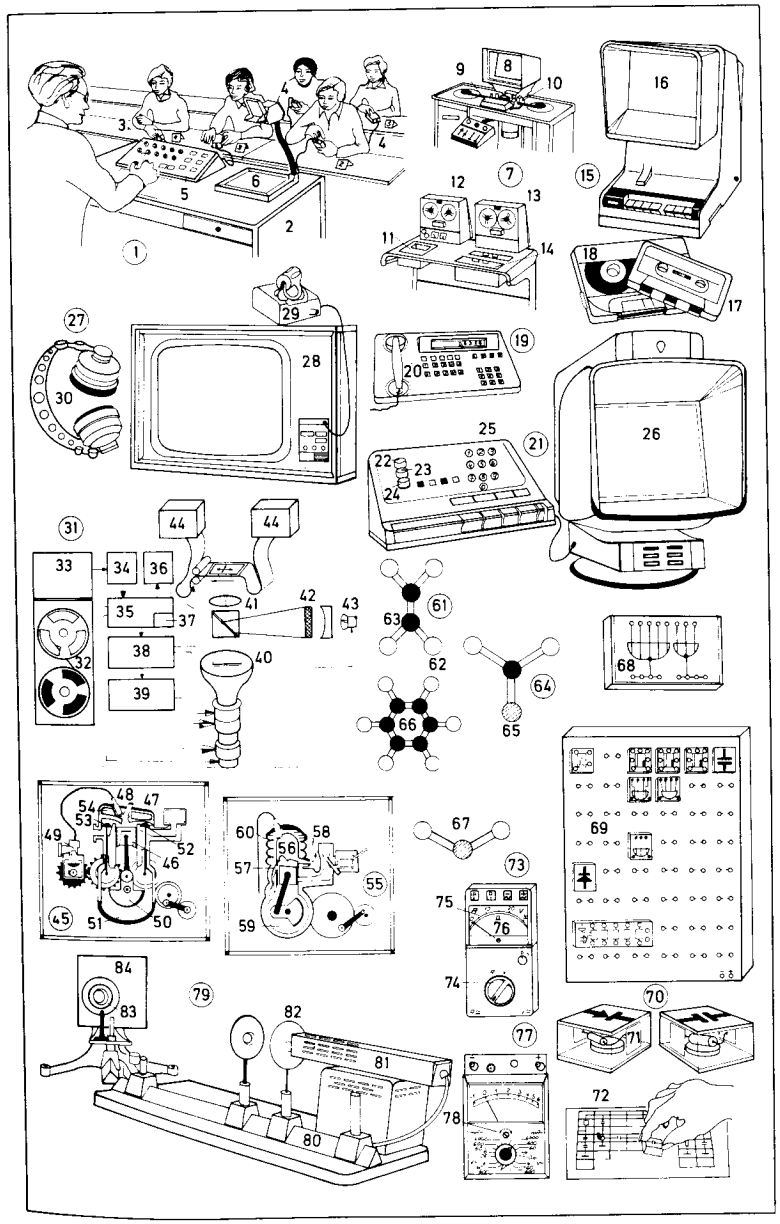

1–4 die AV-Kamera mit Recorder *m*
1 die Kamera
2 das Objektiv
3 das eingebaute Mikrophon
4 der tragbare Videorecorder (für Viertel-Zoll-Spulenmagnetband *n*)
5–36 das VCR-(Video-Cassette-Recorder-)System
5 die VCR-Kassette (für Halb-Zoll-Magnetband *n*)
6 der Heimfernseher (*auch:* der Monitor)
7 der Videokassettenrecorder
8 der Kassettenlift
9 das Bandzählwerk
10 der Bildstandsregler
11 die Tonaussteuerung
12 die Aussteuerungsanzeige
13 die Bedienungstasten
14 die Anzeigelampe der Bandeinfädelung
15 die Umschalter *m* für die Audio-/Videoaussteuerungsanzeige
16 die Ein-/Ausschalter *m*
17 die Stationstasten *f*
18 die eingebaute Schaltuhr
19 die VCR-Kopftrommel
20 der Löschkopf
21 der Führungsstift
22 das Bandlineal
23 die Tonwelle
24 der Audiosynchronkopf
25 die Andruckrolle
26 der Videokopf
27 die Riefen *f* in der Kopftrommelwand für die Luftpolsterbildung
28 das VCR-Spurschema
29 die Bandvorschubsrichtung
30 die Videokopf-Bewegungsrichtung
31 die Videospur, eine Schrägspur
32 die Tonspur
33 die Synchronspur
34 der Synchronkopf
35 der Tonkopf
36 der Videokopf
37–45 das TED-(Television-Disc-) Bildplattensystem
37 der Bildplattenspieler (das Bildplattenabspielgerät)
38 der Plattenschlitz mit der eingeschobenen Bildplatte
39 der Programmwähler
40 die Programmskala
41 die Betriebstaste (*„Play"*)
42 die Taste für Szenenwiederholung *f* (*„Select"*)
43 die Stoptaste
44 die Bildplatte
45 die Bildplattenhülle
46–60 das VLP-(Video-Long-Play-) Bildplattensystem
46 der Bildplattenspieler
47 die Deckelzunge (*darunter:* der Abtastbereich)
48 die Betriebstasten *f*
49 der Zeitlupenregler
50 das optische System [im Schema]
51 die VLP-Bildplatte
52 das Objektiv
53 der Laserstrahl
54 der Drehspiegel
55 der teildurchlässige Spiegel
56 die Photodiode
57 der Helium-Neon-Laser
58 die Videosignale *n* der Plattenoberfläche
59 die Signalspur
60 das einzelne Signalelement (*„Pit"*)

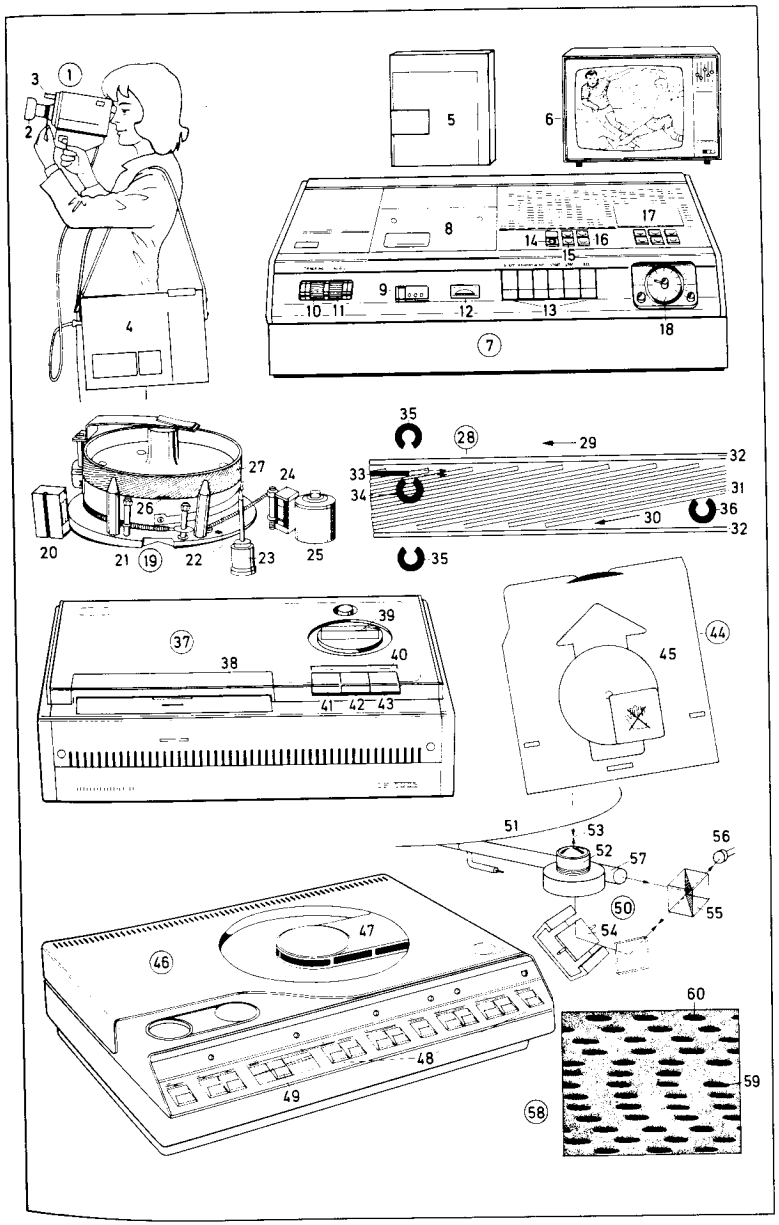

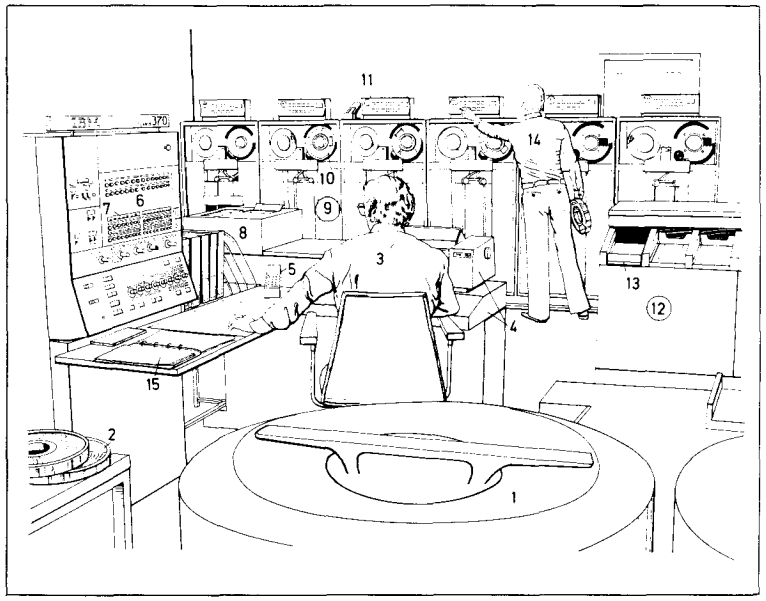

1 der Magnetplattenspeicher
2 das Magnetband
3 der Konsoloperator (Chefoperator)
4 die Konsolschreibmaschine
5 die Gegensprechanlage
6 die Zentraleinheit mit Hauptspeicher *m* und Rechenwerk *n*
7 die Operations- und Fehleranzeigen *f*
8 die Leseeinheit für Disketten *f*
9 die Magnetbandeinheit
10 die Magnetbandspule
11 die Betriebsanzeigen *f*
12 der Lochkartenleser und -stanzer
13 das Ablagefach für verarbeitete Lochkarten *f*
14 der Operator
15 die Bedienungsanleitungen *f*

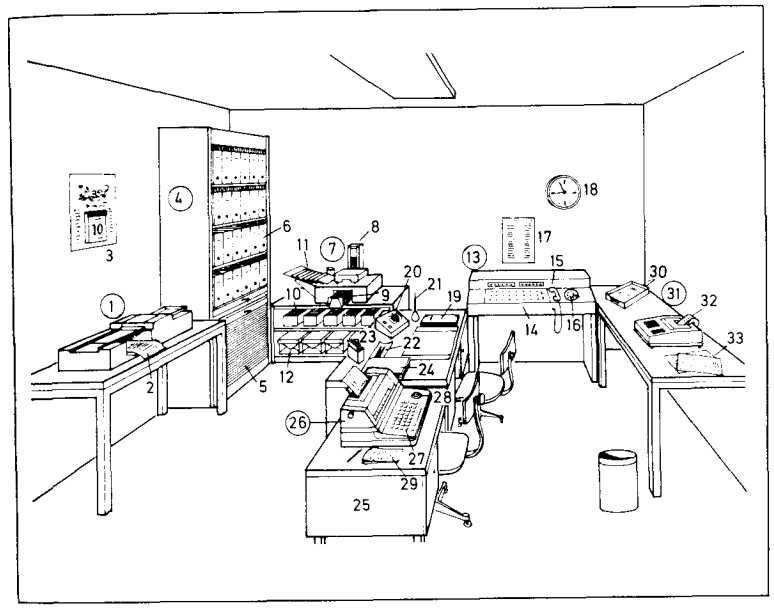

1–33 das Vorzimmer
(Sekretärinnenzimmer)
1 das Telekopiersystem (der Faksimiletransceiver)
2 die Telekopie (Empfangskopie)
3 der Wandkalender
4 der Aktenschrank
5 die Rolltür
6 der Aktenordner
7 die Umdruck-Adressiermaschine
8 der Schablonenaufnahmeschacht
9 die Schablonenablage
10 die Schablonenaufbewahrungslade
11 die Papierzutührung
12 der Briefpapiervorrat
13 die Hauszentrale (Telefonzentrale)
14 das Drucktastenfeld für die Hausanschlüsse *m*
15 der Hörer
16 die Wählscheibe
17 das Hausanschlußverzeichnis
18 die Normaluhr
19 die Unterschriftenmappe
20 die Sprechanlage
21 der Schreibstift
22 die Schreibschale
23 der Zettelkasten
24 der Formularstoß
25 der Schreibmaschinentisch
26 die Speicherschreibmaschine
27 das Schreibtastenfeld (Typenfeld)
28 der Drehschalter für den Arbeitsspeicher und die Magnetbandschleife
29 der Stenoblock (Stenogrammblock)
30 das Ablagekörbchen
31 der Bürorechner
32 das Druckwerk
33 der Geschäftsbrief

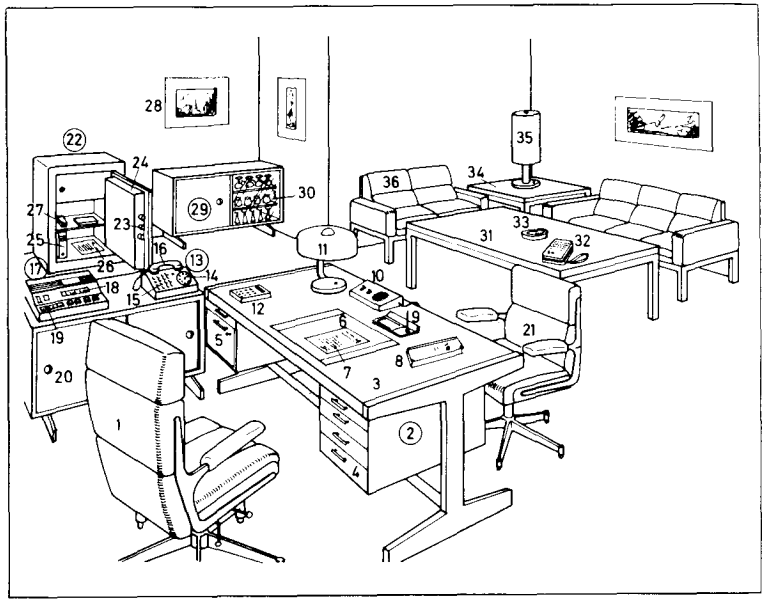

1–36 das Chefzimmer
1 der Schreibtischsessel
2 der Schreibtisch
3 die Schreibplatte
4 die Schreibtischschublade
5 das Klappengefach
6 die Schreibunterlage
7 der Geschäftsbrief
8 der Terminkalender
9 die Schreibschale
10 das Wechselsprechgerät
11 die Schreibtischlampe
12 der Taschenrechner (Elektronikrechner)
13 das Telefon, eine Chef-Sekretär-Anlage
14 die Wählscheibe, *auch:* das Drucktastenfeld
15 die Schnellruftasten *f*
16 der Hörer (Telefonhörer)
17 das Diktiergerät
18 die Diktatlängenanzeige
19 die Bedienungstasten *f*
20 der Truhenschrank
21 der Besuchersessel
22 der Geldschrank (Panzerschrank, Tresor)
23 die Zuhaltung
24 die Panzerung (Panzerwand)
25 die vertraulichen Unterlagen *pl*
26 die Patentschrift
27 das Bargeld
28 das Wandbild
29 der Barschrank
30 das (der) Barset
31–36 die Besprechungsgruppe (Konferenzgruppe)
31 der Konferenztisch (Besprechungstisch)
32 das Taschendiktiergerät (Kleindiktiergerät)
33 der Aschenbecher
34 der Ecktisch
35 die Tischleuchte (Tischlampe)
36 der Konferenzsessel

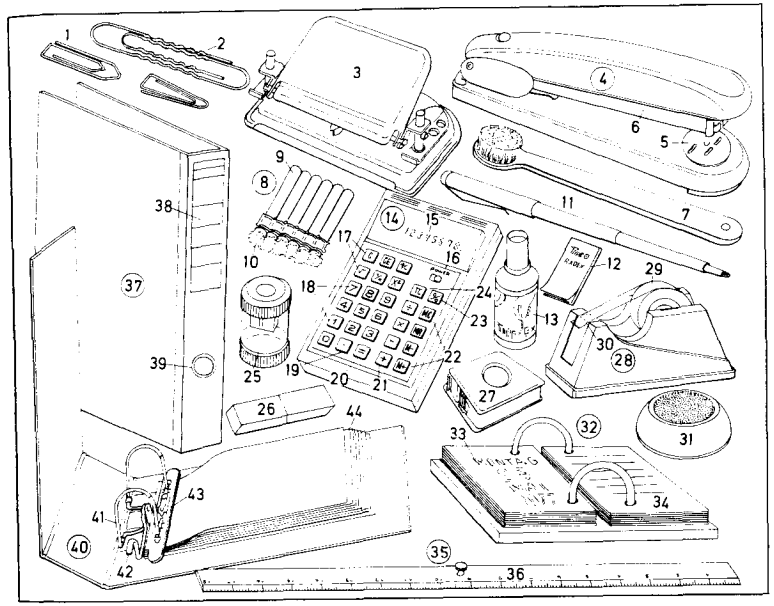

1–44 Büromaterial *n*
1 die Büroklammer (Briefklammer)
2 die Aktenklammer
3 der Locher
4 der Hefter (die Büroheftmaschine)
5 die Matrize
6 der Ladeschieber
7 die Reinigungsbürste für Schreibmaschinentypen *f*
8 die Typenreiniger *m*
9 der Flüssigkeitsbehälter
10 die Reinigungsbürste
11 der Filzschreiber (Filzstift)
12 das Tippfehlerkorrekturblatt
13 die Tippfehlerkorrekturflüssigkeit
14 der elektronische Taschenrechner
15 die achtstellige Leuchtanzeige
16 der Ein- Ausschalter
17 die Funktionstasten *f*
18 die Zifferntasten
19 die Kommataste
20 die Ist-gleich-Taste
21 die Vorschrifttasten *f* (Rechenbefehlstasten)
22 die Speichertasten *f*
23 die Prozentrechnungstaste
24 die π-Taste für Kreisberechnungen *f*
25 der Bleistiftspitzer
26 das Schreibmaschinenradiergummi (Maschinengummi)
27 der Klebestreifenspender
28 der Klebestreifenhalter
29 die Klebestreifenrolle
30 die Abreißkante
31 der Anfeuchter
32 der Tischkalender
33 das Datumsblatt (Kalenderblatt)
34 das Notizblatt (Vormerkblatt)
35 das Lineal
36 die Zentimeter- und Millimeterteilung
37 der Aktenordner
38 das Rückenschild
39 das Griffloch
40 der Belegordner
41 die Ordnermechanik
42 der Griffhebel
43 der Klemmbügel
44 der Kontoauszug

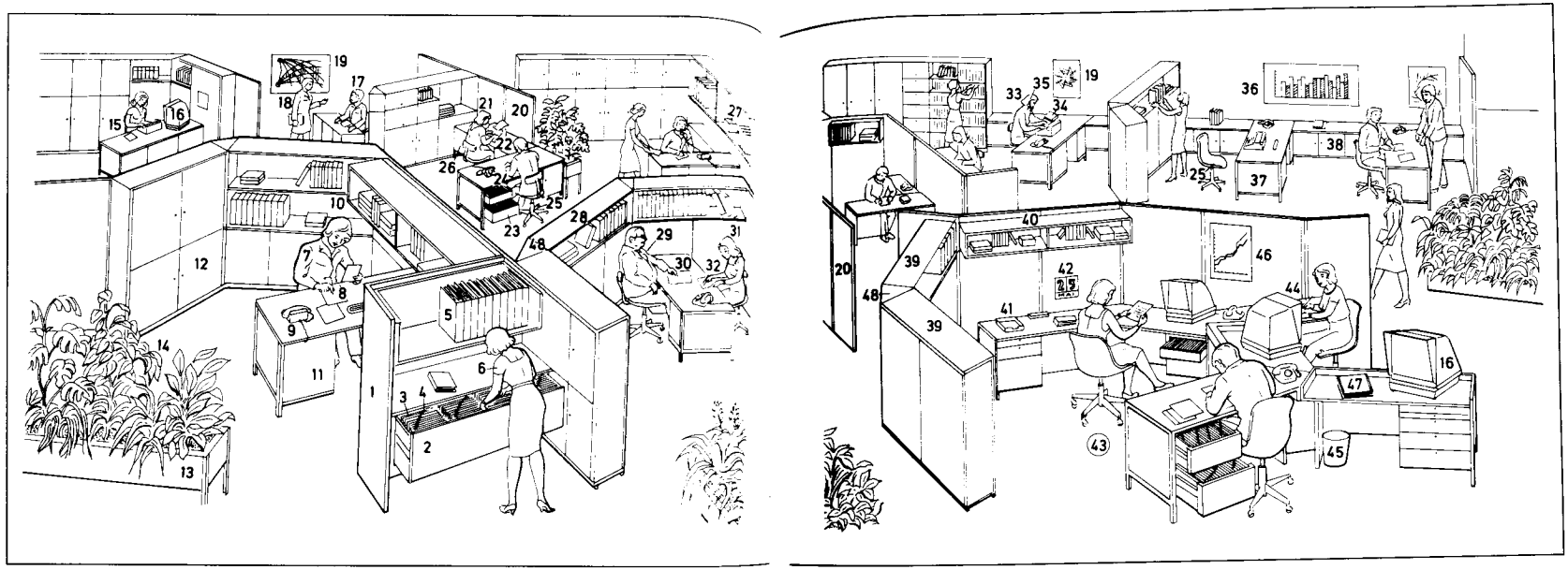

1–48 das Großraumbüro
1 die Trennwand
2 die Registraturtheke mit der Hängetrogregistratur
3 die Behältertasche (der Hängeordner)
4 der Kartenreiter
5 der Aktenordner
6 die Archivkraft
7 die Sachbearbeiterin
8 die Aktennotiz
9 das Telefon
10 das Aktenregal
11 der Sachbearbeitertisch
12 der Büroschrank
13 die Pflanzengondel
14 die Zimmerpflanzen *f*
15 die Programmiererin
16 das Datensichtgerät
17 der Kundendienstsachbearbeiter
18 der Kunde
19 die Computergraphik
20 die Schallschlucktrennwand
21 die Schreibkraft
22 die Schreibmaschine
23 die Karteiwanne
24 die Kundenkartei
25 der Bürostuhl, ein Drehstuhl *m*
26 der Maschinentisch
27 der Karteikasten
28 das Vielzweckregal
29 der Chef
30 der Geschäftsbrief
31 die Chefsekretärin
32 der Stenogrammblock
33 die Phonotypistin
34 das Diktiergerät
35 der Ohrhörer [in der Ohrmuschel]
36 das statistische Schaubild (die Statistik)
37 der Schreibtischunterschrank
38 der Schiebetürenschrank
39 die Büroelemente *n* in Winkelbauweise *f*
40 das Hängeregal
41 der Ablagekorb
42 der Wandkalender
43 die Datenzentrale
44 der Informationsabruf vom Datensichtgerät *n*
45 der Papierkorb
46 die Umsatzstatistik
47 das EDV-Blatt (die ausgedruckten Daten *n*), ein Leporello *m*
48 das Verbindungselement

1 die elektrische Schreibmaschine, eine Kugelkopfschreibmaschine
2–6 das Blocktastenfeld (die Tastatur)
2 die Leertaste
3 die Umschalttaste für die Großbuchstaben *m*
4 der Zeilenschalter
5 der Umschaltfeststeller
6 die Randlösetaste
7 die Tabulatortaste
8 die Tabulatorlöschtaste
9 der Ein-/Ausschalter
10 der Anschlagstärkeneinsteller
11 der Farbbandwähler
12 die Randeinstellung
13 der vordere (linke) Randsteller
14 der hintere (rechte) Randsteller
15 der Kugelkopf (Schreibkopf) mit den Typen *f*
16 die Farbbandkassette
17 der Papierhalter mit den Führungsrollen *f*
18 die Schreibwalze
19 das Schreibfenster
20 der Papiereinwerfer
21 die Schreibwerkrückführung (Schlittenrückführung)
22 der Walzendrehknopf
23 der Zeileneinsteller
24 der Walzenlöser
25 der Walzenstechknopf
26 die Radierauflage
27 die transparente Gehäuseabdeckung
28 der Austauschkugelkopf
29 die Type
30 der Schreibkopfdeckel
31 die Zahnsegmente *n*
32 der Rollenkopierautomat
33 das Rollenmagazin
34 die Formateinstellung
35 die Kopienvorwahl
36 der Kontrastregler
37 der Hauptschalter
38 der Bedienungsschalter
39 das Vorlagenfenster
40 das Übertragungstuch
41 die Tonerwalze
42 das Belichtungssystem
43 der Kopienausstoß
44 die Brieffaltmaschine
45 die Papiereingabe
46 die Falteinrichtung
47 der Auffangtisch
48 der Kleinoffsetdrucker
49 die Papieranlage
50 der Hebel für die Druckplatteneinfärbung
51 *u.* **52** das Farbwerk
51 der Verreiber
52 die Auftragswalze
53 die Druckhöhenverstellung
54 die Papierablage
55 die Druckgeschwindigkeitseinstellung
56 der Rüttler zum Glattstoßen *n* der Papierstapel *m*
57 der Papierstapel
58 die Falzmaschine
59 die Bogenzusammentragemaschine für Kleinauflagen *f*
60 die Zusammentragestation
61 der Klebebinder für die Thermobindung
62 das Magnetband-Diktiergerät
63 der Kopfhörer (Ohrhörer)
64 der Ein- Ausschalter
65 der Mikrophonbügel
66 die Fußschalterbuchse
67 die Telefonbuchse
68 die Kopfhörerbuchse
69 die Mikrophonbuchse
70 der eingebaute Lautsprecher
71 die Kontrollampe
72 das Kassettenfach
73 die Vorlauf-, Rücklauf- und Stopptasten *f*
74 die Zeitskala mit Indexstreifen *m*
75 der Zeitskalastop

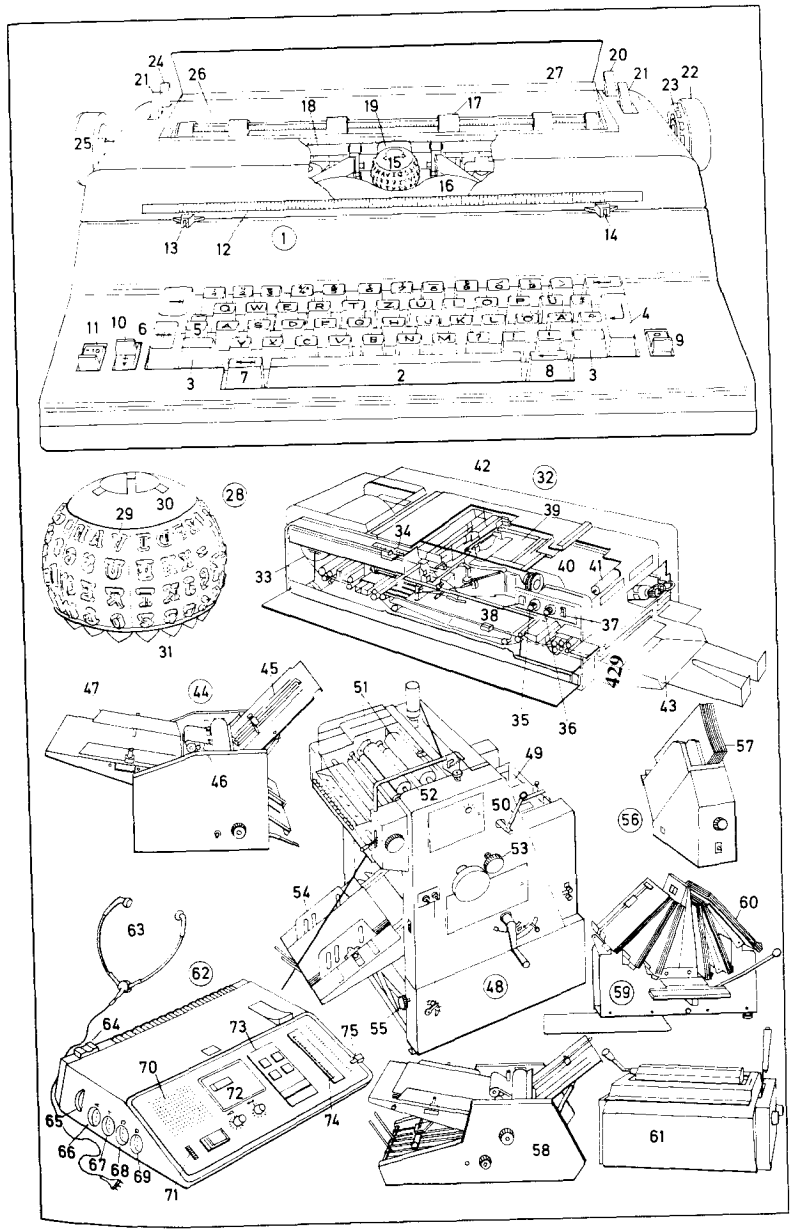

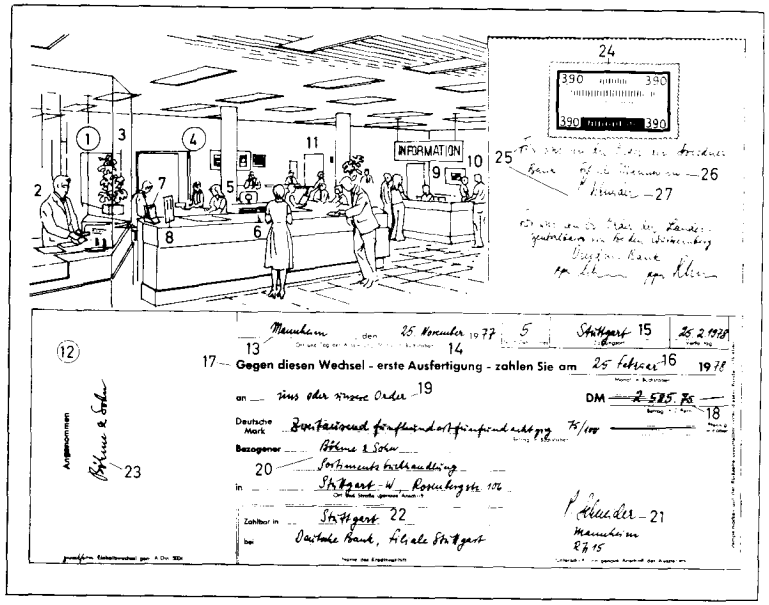

1–11 die Kundenhalle
1 die Kasse
2 der Kassierer
3 das schußsichere Panzerglas
4 die Servicegruppe (Bedienung *f* und Beratung *f* für Sparkonten *n*, Privat- und Firmenkonten *n*, persönliche Kredite *m*)
5 die Bankangestellte
6 die Bankkundin
7 die Prospektfaltblätter *n*
8 der Kurszettel
9 der Informationsstand
10 der Geldwechselschalter
11 der Durchgang zum Tresorraum *m*
12 **der Wechsel;** *hier:* ein gezogener Wechsel *m* (Tratte *f*), ein angenommener Wechsel *m* (das Akzept)
13 der Ausstellungsort
14 der Ausstellungstag
15 der Zahlungsort
16 der Verfalltag
17 die Wechselklausel (Bezeichnung der Urkunde als Wechsel *m*)
18 die Wechselsumme (der Wechselbetrag)
19 die Order (der Wechselnehmer, Remittent)
20 der Bezogene (Adressat, Trassat)
21 der Aussteller (Trassant)
22 der Domizilvermerk (die Zahlstelle)
23 der Annahmevermerk (das Akzept)
24 die Wechselstempelmarke
25 das Indossament (der Übertragungsvermerk)
26 der Indossatar (Indossat, Girat)
27 der Indossant (Girant)

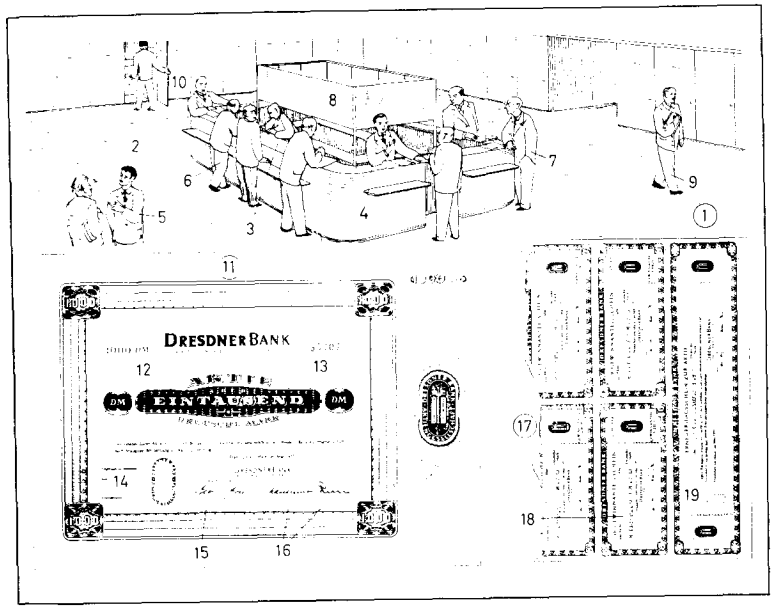

1–10 die Börse (Effekten-, Wertpapier- oder Fondsbörse)
1 der Börsensaal
2 der Markt für Wertpapiere *n*
3 die Maklerschranke (der Ring)
4 der vereidigte Kursmakler (Börsenmakler, Effektenmakler, Sensal), ein Handelsmakler *m*
5 der freie Kursmakler (Agent), für Freiverkehr *m*
6 das Börsenmitglied, ein zum Börsenhandel *m* zugelassener Privater *m*
7 der Börsenvertreter (Effektenhändler), ein Bankangestellter *m*
8 die Kursmaklertafel (Kurstafel, Maklertafel, der Kursanzeiger)
9 der Börsendiener
10 die Telefonzelle (Fernsprechkabine)
11–19 Wertpapiere *n* (Effekten *pl*):
Arten: Aktie *f*, festverzinsliches Wertpapier, Rente *f*, Anleihe *f*, Pfandbrief *m*, Kommunalobligation *f*, Industrieobligation *f*, Wandelschuldverschreibung *f*
11 die Aktienurkunde (der Mantel); *hier:* die Inhaberaktie
12 der Nennwert der Aktie
13 die laufende Nummer
14 die Seitennummer der Eintragung im Aktienbuch *n* der Bank
15 die Unterschrift des Aufsichtsratsvorsitzers *m*
16 die Unterschrift des Vorstandsvorsitzers *m*
17 der Bogen (Kuponbogen)
18 der Dividendenschein (Gewinnanteilschein)
19 der Erneuerungsschein (Talon)

1–28 Münzen *f* (Geldstücke *n*, Hartgeld; *Arten:* Gold-, Silber-, Nickel-, Kupfer- od. Aluminiummünzen *f*)
1 Athen: Tetradrachme *f* in Nuggetform *f*
2 die Eule (der Stadtvogel von Athen)
3 Aureus *m* Konstantins des Großen
4 Brakteat *m* Kaiser Friedrichs I. Barbarossa
5 Frankreich: Louisdor *m* Ludwigs XIV.
6 Preußen: 1 Reichstaler *m* Friedrichs des Großen
7 Bundesrepublik Deutschland: 5 Deutsche Mark *f* (DM); 1 DM *f* = 100 Pfennige *m*
8 die Vorderseite (der Avers)
9 die Rückseite (der Revers)
10 das Münzzeichen (der Münzbuchstabe)
11 die Randinschrift
12 das Münzbild, ein Landeswappen *n*
13 Österreich: 25 Schilling *m*; 1 Sch. *m* = 100 Groschen *m*
14 die Länderwappen *n*
15 Schweiz: 5 Franken *m*; 1 Franken *m* (franc, franco) = 100 Rappen *m* (Centimes, centimes)
16 Frankreich: 1 Franc *m* (franc) = 100 Centimes *m* (centimes)
17 Belgien: 100 Francs *m* (francs)
18 Luxemburg: 1 Franc *m* (franc)
19 Niederlande: 2 ½ Gulden *m*; 1 Gulden *m* (florin) = 100 Cents *m* (cents)
20 Italien: 10 Lire *f* (lire; *sg* Lira)
21 Vatikanstaat: 10 Lire *f* (lire; *sg* Lira)
22 Spanien: 1 Peseta *f* (peseta) = 100 Céntimos *m* (céntimos)
23 Portugal: 1 Escudo *m* (escudo) = 100 Centavos *m* (centavos)
24 Dänemark: 1 Krone *f* (krone) = 100 Öre *n* (øre)
25 Schweden: 1 Krone *f* (krona) = 100 Öre *n* (öre)
26 Norwegen: 1 Krone *f* (krone) = 100 Öre *n* (øre)
27 Tschechoslowak. Republik: 1 Krone *f* (koruna) = 100 Halèř *m* (halèřu)
28 Jugoslawien: 1 Dinar *m* (dinar) = 100 Para *m* (para)
29–39 Banknoten *f* (Papiergeld *n*, Noten *f*, Geldscheine *m*, Scheine)
29 Bundesrepublik Deutschland: 20 DM *f*
30 die Notenbank
31 das Porträtwasserzeichen
32 die Wertbezeichnung
33 USA: 1 Dollar *m* (dollar, $) = 100 Cents *m* (cents)
34 die Faksimileunterschriften *f*
35 der Kontrollstempel
36 die Reihenbezeichnung
37 Vereinigtes Königreich Großbritannien und Nordirland: 1 Pfund Sterling *m* (£) = 100 New Pence *m* (new pence, p; *sg* New Penny)
38 das Guillochenwerk
39 Griechenland: 1 000 Drachmen *f* (drachmai); 1 Drachme *f* = 100 Lepta *n* (lepta; *sg* Lepton)
40–44 die Münzprägung
40 *u.* **41** die Prägestempel *m*
40 der Oberstempel
41 der Unterstempel
42 der Prägering
43 das Münzplättchen (Blankett, Rondell)
44 der Prägetisch

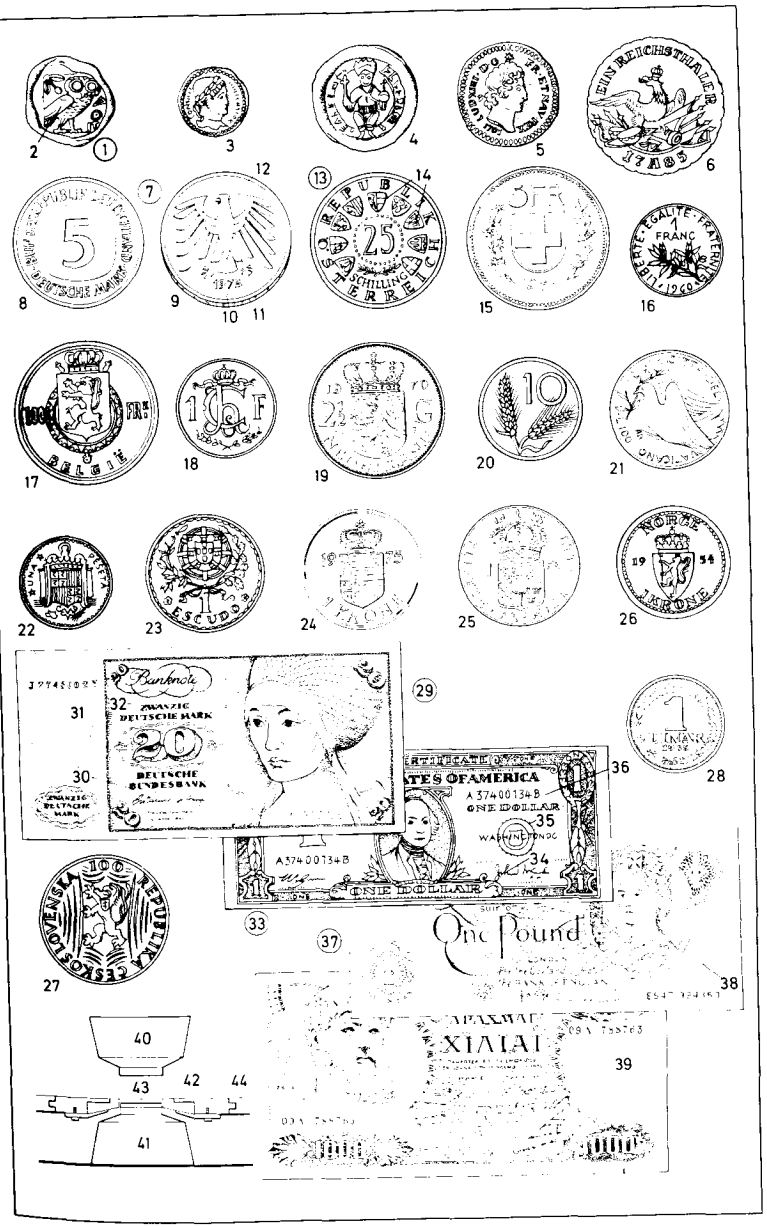

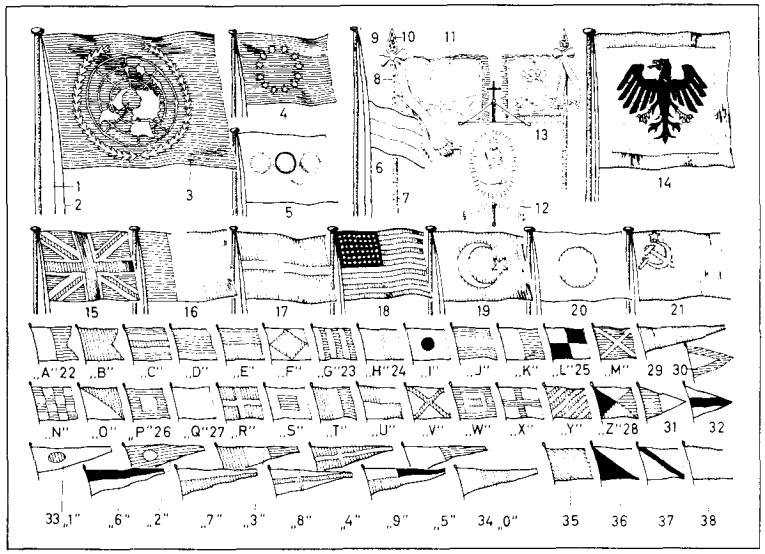

1–3 die Flagge der Vereinten Nationen *f*
1 der Flaggenstock (Flaggenmast) mit dem Flaggenknopf *m*
2 die Flaggenleine (Flaggleine)
3 das Flaggentuch
4 die Flagge des Europarates *m* (Europaflagge)
5 die Olympia-Flagge
6 die Flagge halbstock[s] (halbmast) [zur Trauer]
7–11 die Fahne
7 der Fahnenschaft
8 der Fahnennagel
9 das Fahnenband
10 die Fahnenspitze
11 das Fahnentuch
12 das Banner
13 die Reiterstandarte (das Feldzeichen der Kavallerie)
14 die Standarte des dt. Bundespräsidenten [das Abzeichen eines Staatsoberhaupts *n*]
15–21 Nationalflaggen *f*
15 der Union Jack (Großbritannien)
16 die Trikolore (Frankreich)
17 der Danebrog (Dänemark)
18 das Sternenbanner (USA)
19 der Halbmond (Türkei)
20 das Sonnenbanner (Japan)
21 Hammer und Sichel (UdSSR)
22–34 Signalflaggen *f*, ein Stell *n* Flaggen *f*
22–28 Buchstabenflaggen *f*
22 Buchstabe A, ein gezackter Stander
23 G, das Lotsenrufsignal
24 H („Lotse ist an Bord")
25 L, die Seuchenflagge
26 P, der Blaue Peter, ein Abfahrtssignal *n*
27 Q, die Quarantäneflagge, ein Arztrufsignal *n*
28 Z, ein rechteckiger Stander
29 der Signalbuchwimpel, ein Wimpel *m* des internat. Signalbuchs *n*
30–32 Hilfsstander *m*, dreieckige Stander
33 *u.* **34** Zahlenwimpel *m*
33 die Zahl 1
34 die Zahl 0
35–38 Zollflaggen *f*
35 der Zollstander von Zollbooten *n*
36 „Schiff zollamtlich abgefertigt"
37 das Zollrufsignal
38 die Pulverflagge [„feuergefährliche Ladung"]

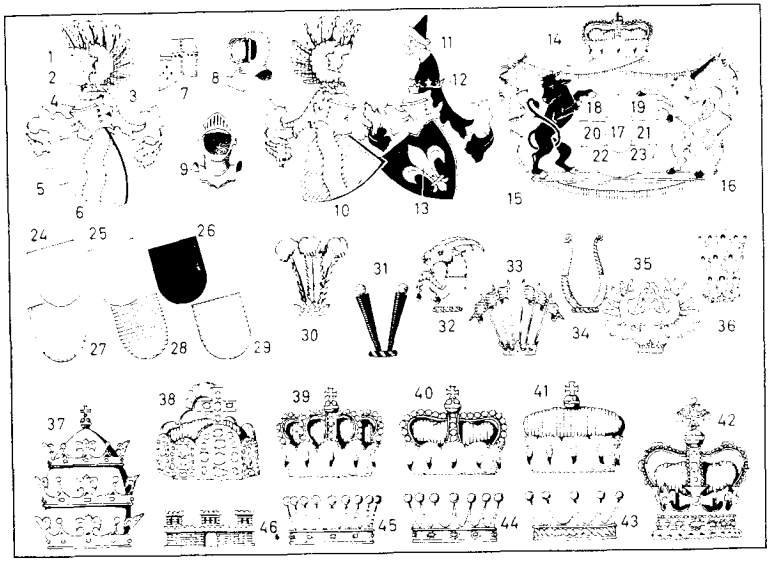

1–36 Heraldik *f* (Wappenkunde)
1–6 das Wappen
1 die Helmzier
2 der Wulst
3 die Decke (Helmdecke)
4 der Stechhelm
5 der Wappenschild
6 der schräglinke Wellenbalken
4, 7–9 Helme *m*
7 der Kübelhelm
8 der Spangenhelm
9 der offene Helm
10–13 das Ehewappen (Allianzwappen, Doppelwappen)
10 das Wappen des Mannes *m*
11–13 das Wappen der Frau
11 der Menschenrumpf
12 die Laubkrone (Helmkrone)
13 die Lilie
14 das Wappenzelt (der Wappenmantel)
15 *u.* **16** Schildhalter *m*, Wappentiere *n*
15 der Stier
16 das Einhorn
17–23 die Wappenbeschreibung (Blasonierung, Wappenfeldordnung)
17 das Herzschild
18–23 erstes bis sechstes Feld (Wappenfeld)
18 *u.* **19** oben
22 *u.* **23** unten
18, 20, 22 vorn, rechts
19, 21, 23 hinten, links
24–29 die Tinkturen *f*
24 *u.* **25** Metalle *n*
24 Gold *n* [gelb]
25 Silber *n* [weiß]
26 schwarz
27 rot
28 blau
29 grün
1, 11, 30–36 Helmzier *f* (Helmzeichen *n*, Helmkleinod, Zimier)
30 die Straußenfedern *f*
31 der Kürißprügel
32 der wachsende Bock
33 die Turnierfähnchen *n*
34 die Büffelhörner *n*
35 die Harpyie
36 der Pfauenbusch
37, 38, 42–46 Kronen *f*
37 die Tiara
38 die Kaiserkrone [dt. bis 1806]
39 der Herzogshut
40 der Fürstenhut
41 der Kurfürstenhut (Kurhut)
42 die engl. Königskrone
43–45 Rangkronen *f*
43 die Adelskrone
44 die Freiherrnkrone
45 die Grafenkrone
46 die Mauerkrone eines Stadtwappens *n*

1–98 die Bewaffnung des Heeres *n*
1–39 Handwaffen *f*
1 die Pistole P 1
2 das Rohr (der Lauf)
3 das Korn
4 der Schlaghebel
5 der Abzug
6 das Griffstück
7 der Magazinhalter
8 die Maschinenpistole MP 2
9 die Schulterstütze
10 das Gehäuse
11 die Rohrhaltemutter
12 der Spannschieber
13 der Handschutz
14 die Handballensicherung
15 das Magazin
16 das Gewehr G3-A3
17 das Rohr (der Lauf)
18 der Mündungsfeuerdämpfer
19 der Handschutz
20 die Abzugsvorrichtung
21 das Magazin
22 die Kimme (das Visier)
23 der Kornhalter mit Korn *n*
24 der Gewehrkolben (Kolben)
25 die Panzerfaust 44
26 die Granate
27 das Rückstoßrohr
28 das Zielfernrohr
29 die Abfeuerungseinrichtung
30 der Wangenschutz
31 die Schulterstütze
32 das Maschinengewehr MG 3
33 das Gehäuse
34 der Rückstoßverstärker
35 die Rohrwechselklappe
36 das Visier
37 der Kornhalter mit Korn *n*
38 das Griffstück
39 die Schulterstütze
40–95 Schwere Waffen *f*
40 der Mörser 120 mm AM 50
41 das Rohr
42 das Zweibein
43 das Fahrgestell
44 der Rückstoßdämpfer
45 der Richtaufsatz
46 die Grundplatte
47 die Kugelpfanne
48 die Richtkurbel
49–74 Artilleriewaffen *f* auf Selbstfahrlafetten *f*
49 die Kanone 175 mm SF M 107
50 das Antriebsrad
51 der Hubzylinder
52 die Rohrbremse
53 die Hydraulikanlage
54 das Bodenstück
55 der Schaufelsporn
56 der Schaufelzylinder
57 die Panzerhaubitze 155 mm M 109 G
58 die Mündungsbremse
59 der Rauchabsauger
60 die Rohrwiege
61 der Rohrvorholer
62 die Rohrstütze
63 das Fla-Maschinengewehr
64 der Raketenwerfer *Honest John* M 386
65 die Rakete, mit Sprengkopf *m*
66 die Startrampe
67 die Höhenrichteinrichtung
68 die Fahrzeugstütze
69 die Seilwinde
70 der Raketenwerfer 110 SF
71 das Rohrpaket
72 die Rohrpanzerung
73 die Drehringlafette
74 die Zielzeigereinrichtung
75 das Feldarbeitsgerät 2,5 t
76 die Hubeinrichtung
77 die Räumschaufel
78 das Gegengewicht
79–95 Panzer
79 der Sanitätspanzer M 113
80 der Kampfpanzer *Leopard* 1 A 3
81 die Walzenblende
82 der Infrarot-Weißlicht-Zielscheinwerfer
83 die Nebelwurfbecher *m*
84 der Panzerturm
85 die Kettenblende
86 die Laufrolle
87 die Kette
88 der Kanonenjagdpanzer
89 der Rauchabsauger
90 die Rohrblende
91 der Schützenpanzer *Marder*
92 die Maschinenkanone
93 der Bergepanzer *Standard*
94 die Räum- und Stützschaufel
95 der Kranausleger
96 der Mehrzweck-Lkw 0,25 t
97 die abklappbare Windschutzscheibe
98 das Planenverdeck

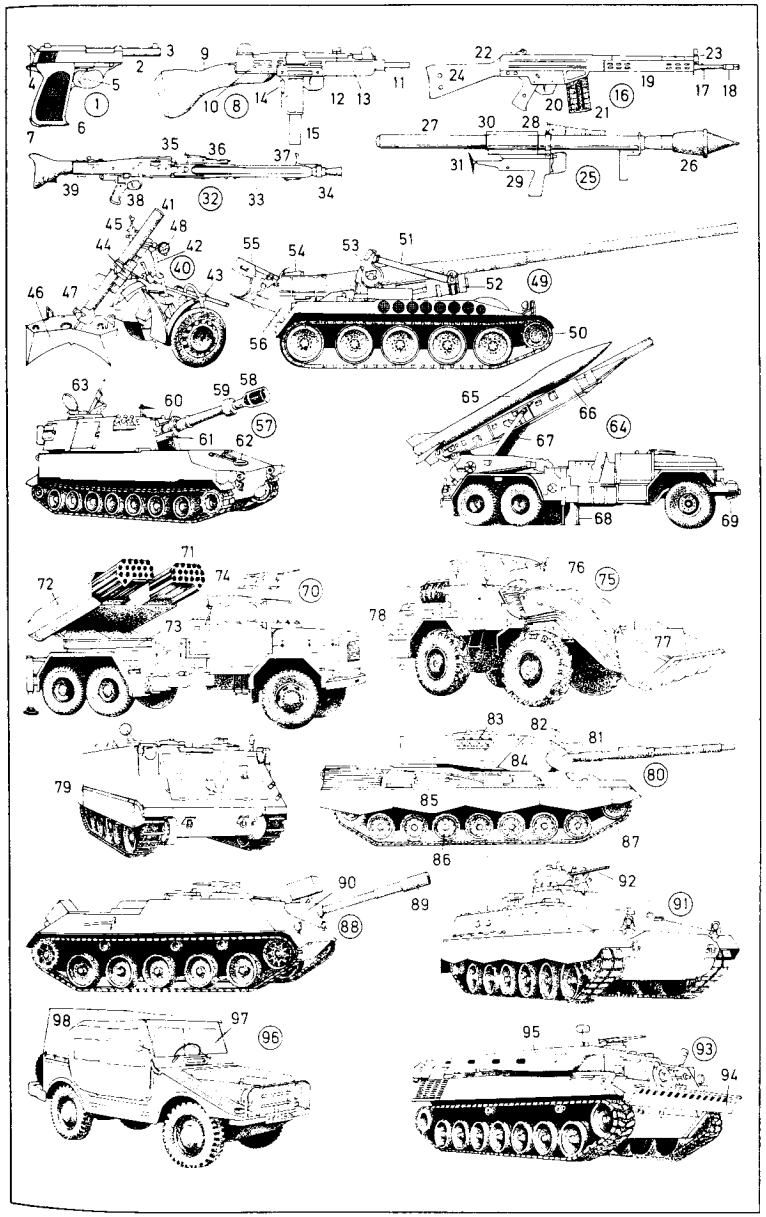

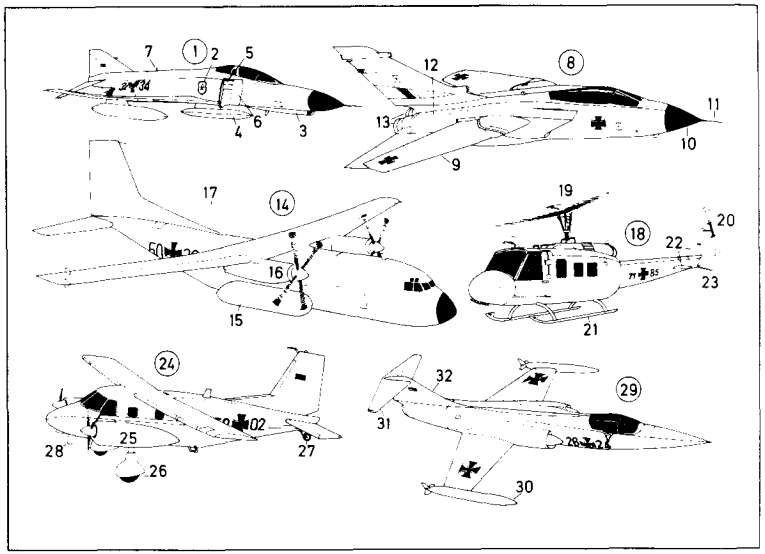

1 der Abfangjäger und Jagdbomber *McDonnell-Douglas F-4F Phantom II*
2 das Geschwaderabzeichen
3 die Bordkanone
4 der Flügeltank (Unterflügeltank)
5 der Lufteinlaß
6 die Grenzschichtschneide
7 der Flugbetankungsstutzen
8 das Mehrzweckkampfflugzeug (MRCA, Multirole Combat Aircraft) *Panavia 200 Tornado*
9 die schwenkbare Tragfläche (der Schwenkflügel)
10 die Radarnase (der Radarbug, das Radom)
11 das Staurohr
12 die Bremsklappe (Luftbremse)
13 die Nachbrennerdüsen *f* der Triebwerke *n*
14 das Mittelstreckentransportflugzeug *C 160 Transall*
15 die Fahrwerkgondel
16 das Propeller-Turbinen-Triebwerk (Turboprop-Triebwerk)
17 die Antenne
18 der leichte Transport- und Rettungshubschrauber *Bell UH-1D Iroquois*
19 der Hauptrotor
20 der Heckrotor (die Steuerschraube)
21 die Landekufen
22 die Stabilisierungsflossen *f*
23 der Sporn
24 das STOL-Transport- und Verbindungsflugzeug *Dornier DO 28 D-2 Skyservant*
25 die Triebwerksgondel
26 das Hauptfahrwerk
27 das Spornrad
28 die Schwertantenne
29 der Jagdbomber *F-104 G Starfighter*
30 der Flügelspitzentank (Tiptank)
31 *u.* **32** das T-Leitwerk
31 die Höhenflosse (der Stabilisator)
32 die Seitenflosse

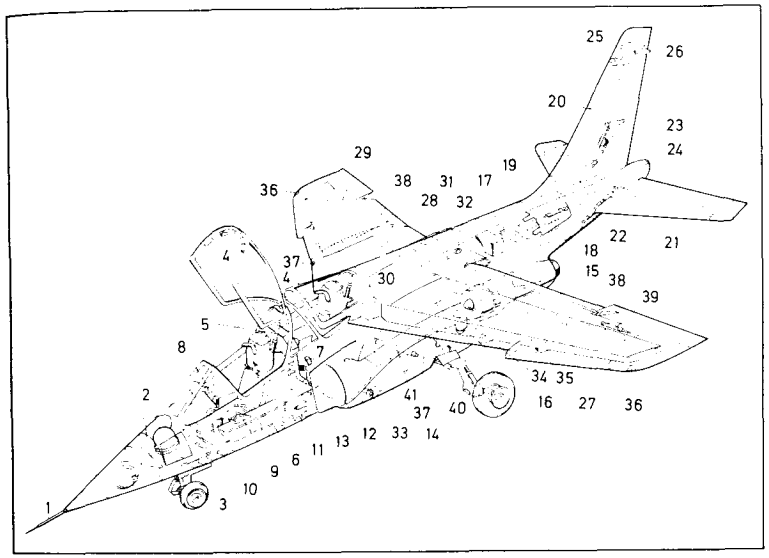

1–41 der deutsch-französische Strahltrainer *Dornier-Dassault-Breguet Alpha Jet*
1 das Staurohr
2 der Sauerstoffbehälter
3 das vorwärts einfahrende Bugrad
4 die Kabinenhaube
5 der Haubenzylinder
6 der Flugzeugführersitz (Schülersitz), ein Schleudersitz *m*
7 der Kampfbeobachtersitz (Lehrersitz), ein Schleudersitz *m*
8 der Steuerknüppel
9 die Leistungshebel *m*
10 die Seitenruderpedale *n* mit Bremsen *f*
11 der Frontavionikraum
12 der Triebwerkslufteinlauf
13 die Grenzschicht-Trennzunge
14 der Lufteinlaufkanal
15 das Turbinentriebwerk
16 der Hydraulikspeicher
17 der Batterieraum
18 der Heckavionikraum
19 der Gepäckraum
20 der dreiholmige Leitwerkaufbau
21 das Höhenleitwerk
22 die Höhenleitwerk-Rudermaschine
23 die Seitenrudermaschine
24 der Bremsschirmkasten
25 die VHF-Antenne (UKW-Antenne) *[VHF: Very high frequency]*
26 die VOR-Antenne *[VOR: Very high frequency omnidirectional range]*
27 der zweiholmige Tragflächenaufbau
28 die holmintegrierte Beplankung
29 die Integralflächentanks *m*
30 der Rumpfzentraltank
31 die Rumpftanks *m*
32 der Schwerkraftfüllstutzen
33 der Druckbetankungsanschluß
34 die innere Flügelaufhängung
35 die äußere Flügelaufhängung
36 die Positionsleuchten *f*
37 die Landescheinwerfer *m*
38 die Landeklappe
39 die Querruderbetätigung
40 das vorwärts einfahrende Hauptfahrwerk
41 der Fahrwerk-Ausfahrzylinder

1–63 leichte Kampfschiffe *n*
1 der Raketenzerstörer *der „Hamburg"-Klasse*
2 der Glattdecksrumpf (Flushdecksrumpf)
3 der Bug (Steven)
4 der Flaggenstock (Göschstock)
5 der Anker, ein Patentanker *m*
6 das Ankerspill
7 der Wellenbrecher
8 das (*auch:* der) Knickspant
9 das Hauptdeck
10–28 die Aufbauten *(pl)*
10 das Aufbaudeck
11 die Rettungsinseln *f*
12 der Kutter (das Beiboot)
13 der Davit (Bootsaussetzkran)
14 die Brücke (Kommandobrücke, der Brückenaufbau)
15 die Positionsseitenlampe
16 die Antenne
17 der Funkpeilrahmen
18 der Gittermast
19 der vordere Schornstein
20 der achtere (hintere) Schornstein
21 die Schornsteinkappe
22 der achtere (hintere) Aufbau (die Hütte)
23 das Spill
24 der Niedergang (das Luk)
25 der Heckflaggenstock
26 das Heck, ein Spiegelheck *n*
27 die Wasserlinie
28 der Scheinwerfer
29–37 die Bewaffnung
29 der Geschützturm (Turm) 100 mm
30 der U-Bootabwehrraketenwerfer, ein Vierling *m*
31 die Zwillingsflak 40 mm
32 der Flugabwehrraketenstarter MM 38, im Abschußcontainer *m*
33 das U-Bootjagdtorpedorohr
34 die Wasserbombenablaufbühne
35 der Waffenleitradar
36 die Radarantenne
37 der optische Entfernungsmesser
38 der Raktenzerstörer *der „Lütjens"-Klasse*
39 der Buganker
40 der Schraubenschutz
41 der Dreibeingittermast
42 der Pfahlmast
43 die Lüfteröffnungen *f*
44 das Rauchabzugsrohr
45 die Pinaß
46 die Antenne
47 die radargesteuerte Allzielkanone 127 mm im Geschützturm *m*
48 das Allzielgeschütz 127 mm
49 der Raketenstarter für Tartar-Flugkörper *m*
50 der Asroc-Starter (U-Bootabwehrraketenwerfer)
51 die Feuerleitradar-Antennen *f*
52 das Radom (der Radardom)
53 die Fregatte *der „Köln"-Klasse*
54 die Ankerklüse
55 die Dampferlaterne (das Dampferlicht)
56 die Positionslampe (das Positionslicht)
57 der Luftansaugschacht
58 der Schornstein
59 der Rauchabweiser (die Schornsteinkappe)
60 die Peitschenantenne
61 der Kutter
62 die Hecklaterne
63 der Schraubenschutzwulst
64–91 Kampfboote *n*
64 das Unterseeboot (U-Boot) *der Klasse 206*
65 die durchflutete Back
66 der Druckkörper
67 der Turm
68 die Ausfahrgeräte *n*
69 das Flugkörperschnellboot der Klasse 148
70 das Allzielgeschütz 76 mm mit Turm *m*
71 der Flugkörperstartcontainer
72 das Deckshaus
73 die Fla-Kanone 40 mm
74 die Schraubenschutzleiste
75 das Flugkörperschnellboot der Klasse 143
76 der Wellenbrecher
77 das Radom (der Radardom)
78 das Torpedorohr
79 die Abgasöffnung
80 das Minenjagdboot *der „Flensburg"-Klasse*
81 die Scheuerleiste, mit Verstärkungen *f*
82 das Schlauchboot
83 der Bootsdavit
84 das Schnelle Minensuchboot *der „Schütze"-Klasse*
85 die Kabeltrommelwinde
86 die Schleppwinde (Winsch)
87 das Minenräumgerät (die Ottern *m*, Schwimmer)
88 der Kran
89 das Landungsboot *der „Barbe"-Klasse*
90 die Bugrampe
91 die Heckrampe
92–97 Hilfsschiffe *n*
92 der Tender *der „Rhein"-Klasse*
93 der Versorger *der „Lüneburg"-Klasse*
94 der Minentransporter *der „Sachsenwald"-Klasse*
95 das Schulschiff *„Deutschland"*
96 der Hochseebergungsschlepper *der „Helgoland"-Klasse*
97 der Betriebsstofftanker *„Eifel"*

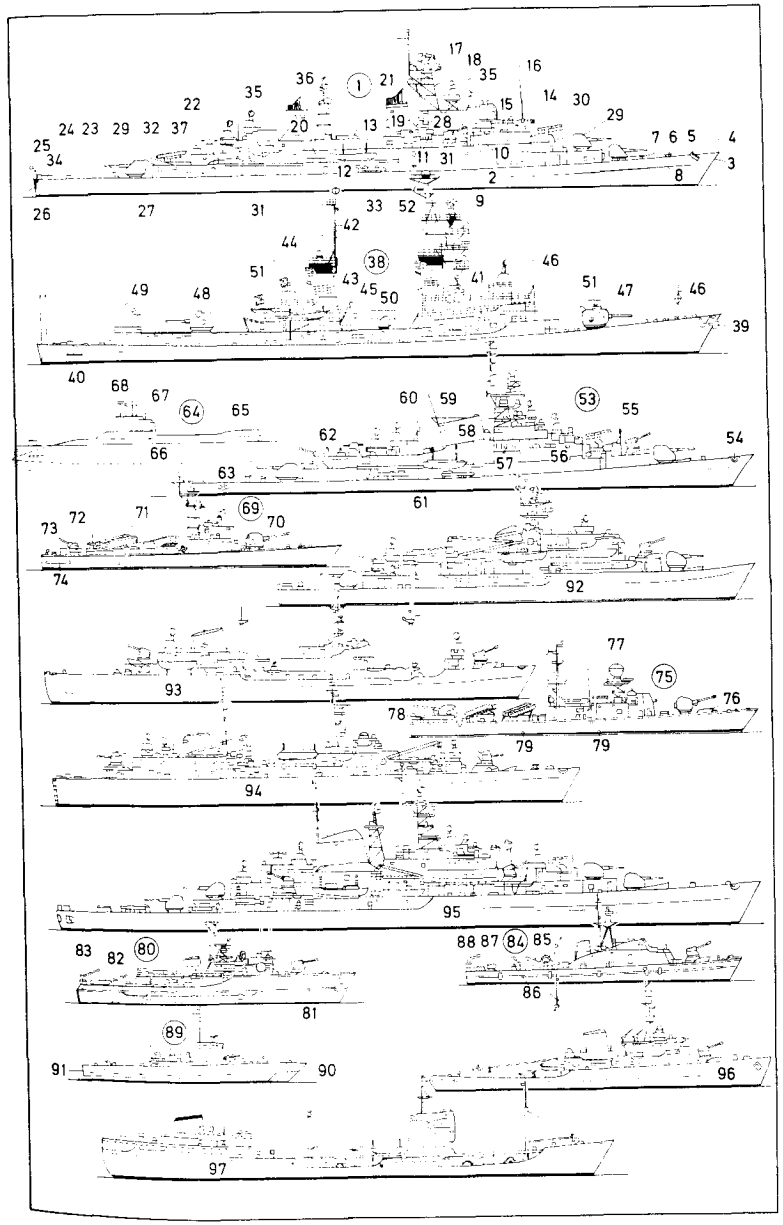

1 der atomgetriebene Flugzeugträger *„Nimitz ICVN 68"* (USA)
2–11 der Seitenriß
2 das Flugdeck
3 die Insel (Kommandobrücke)
4 der Flugzeugaufzug
5 der Achtfach-Flarak-Starter
6 der Pfahlmast (Antennenträger)
7 die Antenne
8 die Radarantenne
9 der vollgeschlossene Orkanbug
10 der Bordkran
11 das Spiegelheck
12–20 der Deckesplan
12 das Winkeldeck (Flugdeck)
13 der Flugzeugaufzug
14 das Doppelstartkatapult
15 die versenkbare Flammenschutzwand
16 das Landefangseil (Bremsseil)
17 die Barriere (das Notauffangnetz)
18 der Catgang
19 das Schwalbennest
20 der Achtfach-Flarak-Starter
21 der Raketenkreuzer *der „Kara"-Klasse* (UdSSR)
22 der Glattdecksrumpf
23 der Deckssprung
24 der U-Jagdraketensalvenwerfer, ein Zwölfling *m*
25 der Flugabwehrraketenstarter, ein Zwilling *m*
26 der Startbehälter für 4 Kurzstreckenraketen *f*
27 die Flammenschutzwand
28 die Brücke
29 die Radarantenne
30 der Fla-Zwillingsturm 76 mm
31 der Gefechtsturm
32 der Schornstein
33 der Fla-Raketenstarterzwilling
34 die Fla-Maschinenkanone
35 das Beiboot
36 der U-Jagdtorpedofünflingssatz
37 der U-Jagdraketensalvenwerfer, ein Sechsling *m*
38 der Hubschrauberhangar
39 die Hubschrauberlandeplattform
40 das tiefenveränderbare Sonargerät (VDS)
41 der atomgetriebene Raketenkreuzer *der „California"-Klasse* (USA)
42 der Rumpf
43 der vordere Gefechtsturm
44 der achtere (hintere) Gefechtsturm
45 der Backsaufbau
46 die Landungsboote
47 die Antenne
48 die Radarantenne
49 das Radom (der Radardom)
50 der Luftzielraketenstarter
51 der U-Jagdraketentorpedostarter
52 das Geschütz 127 mm mit Geschützturm *m*
53 die Hubschrauberlandeplattform
54 das U-Jagdatom-U-boot (der Subsubkiller)
55–74 die Mittelschiffssektion [schematisch]
55 der Druckkörper
56 der Hilfsmaschinenraum
57 die Kreiselturbopumpe
58 der Dampfturbinengenerator
59 die Schraubenwelle
60 das Drucklager
61 das Untersetzungsgetriebe
62 die Hoch- und Niederdruckturbine
63 das Hochdruckdampfrohr des Sekundärkreislaufs *m*
64 der Kondensator
65 der Primärkreislauf
66 der Wärmetauscher
67 der Atomreaktormantel
68 der Reaktorkern
69 die Steuerelemente *n*
70 die Bleiabschirmung
71 der Turm
72 der Schnorchel
73 die Lufteintrittsöffnung
74 die Ausfahrgeräte *n*
75 das Einhüllen-Küsten-U-Boot mit konventionellem (dieselelektrischem) Antrieb *m*
76 der Druckkörper
77 die durchflutete Back
78 die Mündungsklappe
79 das Torpedorohr
80 die Bugraumbilge
81 der Anker
82 die Ankerwinsch
83 die Batterie
84 Wohnräume *m* mit Klappkojen *f*
85 der Kommandantenraum (das Kommandantenschapp)
86 das Zentralluk
87 der Flaggenstock
88–91 die Ausfahrgeräte *n*
88 das A-Sehrohr (Angriffssehrohr)
89 die Antenne
90 der Schnorchel
91 die Radarantenne
92 die Abgaslippen *f*
93 der Wintergarten
94 das Dieselaggregat
95 das hintere Tiefen- und Seitenruder
96 das vordere Tiefenruder

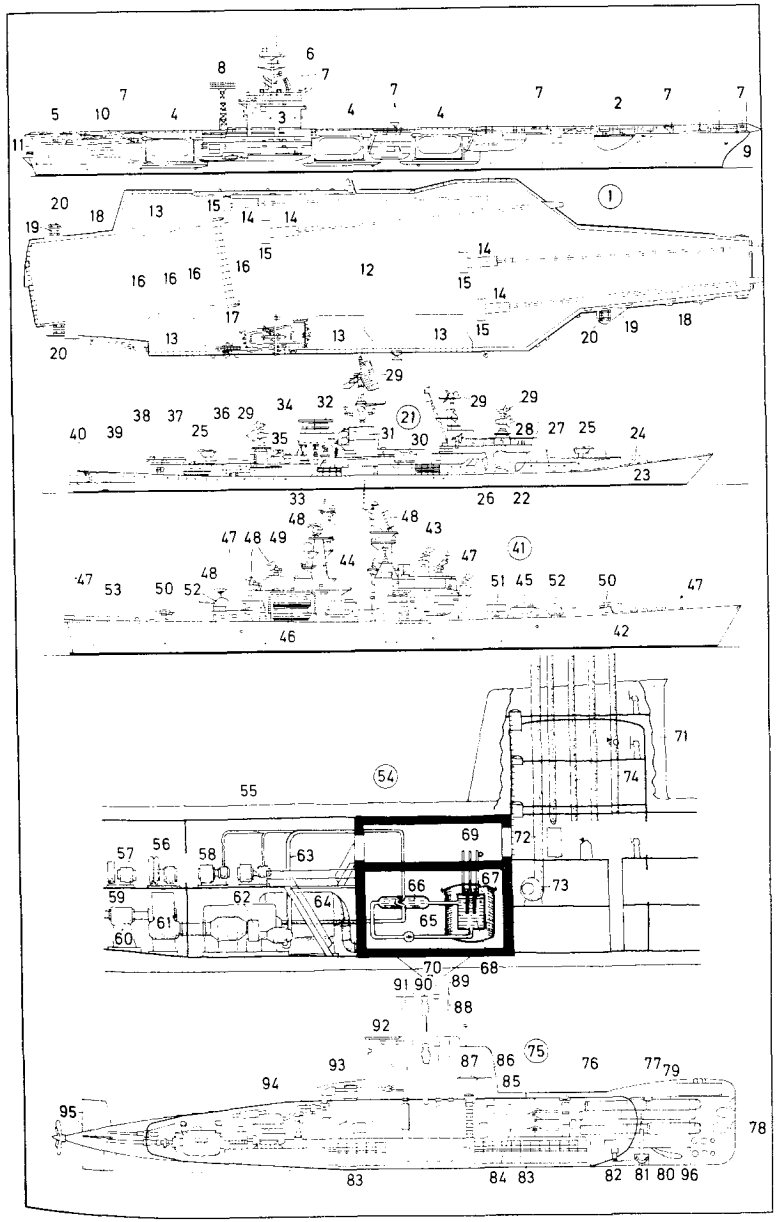

1–85 die Grund- und Hauptschule (*ugs.* Volksschule)
1–45 das Klassenzimmer (der Klassenraum)
1 die Tischaufstellung in Hufeisenform *f*
2 der Doppeltisch
3 die Schüler *m* in Gruppenanordnung *f*
4 das Übungsheft
5 der Bleistift (Zeichenstift)
6 der Wachsmalstift
7 die Schultasche (Schulmappe)
8 der Traggriff (Griff, Henkel)
9 der Schulranzen (Ranzen)
10 das Vorfach
11 der Tragriemen (Schulterriemen)
12 das Federmäppchen (die Federmappe)
13 der Reißverschluß
14 der Füllfederhalter (Füllhalter, Füller)
15 das Ringbuch (der Ringhefter)
16 das Lesebuch
17 das Rechtschreibungsbuch
18 das Schreibheft
19 der Filzstift
20 das Melden (Handheben)
21 der Lehrer
22 der Lehrertisch
23 das Klassenbuch
24 die Schreibschale
25 die Schreibunterlage
26 die Fenstermalerei mit Fingerfarben *f* (Fingermalerei *f*)
27 die Schüleraquarelle *n*
28 das Kreuz
29 die dreiflügelige Tafel (Schultafel, Wandtafel)
30 der Kartenhalter
31 die Kreideablage
32 die [weiße] Kreide
33 die Tafelzeichnung
34 die Schemazeichnung
35 die umklappbare Seitentafel
36 die Projektionsfläche (Projektionswand)
37 das Winkellineal
38 der Winkelmesser
39 die Gradeinteilung
40 der Tafelzirkel (Kreidezirkel)
41 die Schwammschale
42 der Tafelschwamm (Schwamm)
43 der Klassenschrank
44 die Landkarte (Wandkarte)
45 die Backsteinwand

46–85 der Werkraum
46 der Werktisch
47 die Schraubzwinge
48 der Zwingenknebel
49 die Schere
50–52 die Klebearbeit
50 die Klebefläche
51 die Klebstofftube (*ugs.:* der Alleskleber)
52 der Tubenverschluß
53 die Laubsäge
54 das Laubsägeblatt (Sägeblatt)
55 die Holzraspel (Raspel)
56 das eingespannte Holzstück
57 der Leimtopf
58 der Hocker
59 der Kehrbesen
60 die Kehrschaufel
61 die Scherben *f*
62 die Emailarbeit (Emaillearbeit)
63 der elektrische Emaillierofen
64 der Kupferrohling
65 das Emailpulver
66 das Haarsieb
67–80 die Schülerarbeiten *f*
67 die Tonplastiken *f* (Formarbeiten)
68 der Fensterschmuck aus farbigem Glas *n*
69 das Glasmosaikbild
70 das Mobile
71 der Papierdrachen (Drachen, Flugdrachen)
72 die Holzkonstruktion
73 der Polyeder
74 die Kasperlefiguren *f*
75 die Tonmasken *f*
76 die gegossenen Kerzen *f* (Wachskerzen)
77 die Holzschnitzerei
78 der Tonkrug
79 die geometrischen Formen *f* aus Ton *m*
80 das Holzspielzeug
81 das Arbeitsmaterial
82 der Holzvorrat
83 die Druckfarben *f*, für Holzschnitte *m*
84 die Malpinsel *m*
85 der Gipssack

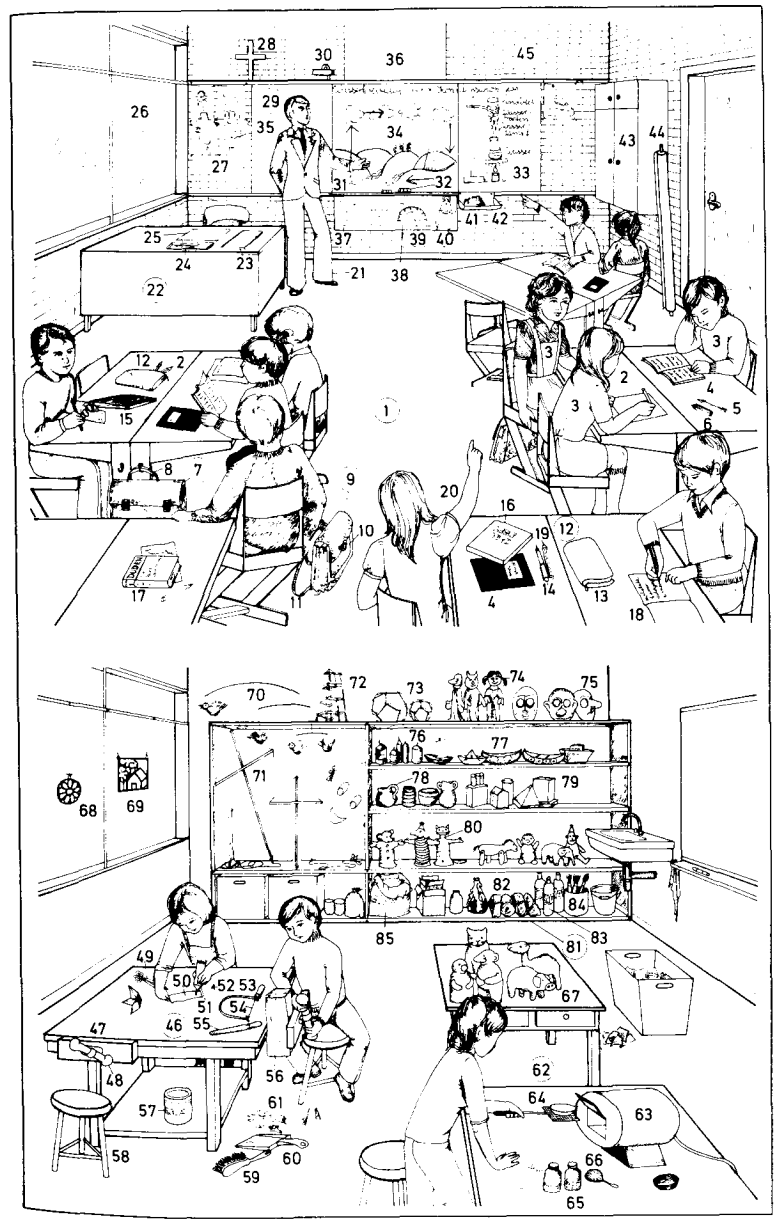

1–45 das Gymnasium, *auch:* der Gymnasialzweig einer Gesamtschule

1–13 der Chemieunterricht

1 der Chemiesaal mit den ansteigenden Sitzreihen *f*
2 der Chemielehrer
3 der Experimentiertisch
4 der Wasseranschluß
5 die gekachelte Arbeitsfläche
6 das Ausgußbecken
7 der Videomonitor, ein Bildschirm *m* für Lehrprogramme *n*
8 der Overheadprojektor (Arbeitsprojektor)
9 die Auflagefläche für die Transparente *n*
10 die Projektionsoptik, mit Winkelspiegel *m*
11 der Schülertisch mit Experimentiereinrichtung *f*
12 der Stromanschluß (die Steckdose)
13 der Projektionstisch

14–34 der Vorbereitungsraum für den Biologieunterricht

14 das Skelett (Gerippe)
15 die Schädelsammlung, Nachbildungen *f* (Abgüsse *m*) von Schädeln *m*
16 die Kalotte (das Schädeldach) des Pithecanthropus erectus *m*
17 der Schädel des Homo steinheimensis *m*
18 die Kalotte (das Schädeldach) des Sinanthropus *m*
19 der Neandertalerschädel, ein Altmenschenschädel *m*
20 der Australopithecusschädel
21 der Schädel des Jetztmenschen *m*
22 der Präpariertisch
23 die Chemikalienflaschen *f*
24 der Gasanschluß
25 die Petrischale
26 der Meßzylinder
27 die Arbeitsbogen *m* (das Lehrmaterial)
28 das Lehrbuch
29 die bakteriologischen Kulturen *f*
30 der Brutschrank
31 der Probierglastrockner
32 die Gaswaschflasche
33 die Wasserschale
34 der Ausguß

35 das Sprachlabor

36 die Wandtafel
37 die Lehrereinheit (das zentrale Schaltpult)
38 der Kopfhörer
39 das Mikrophon
40 die Ohrmuschel
41 der gepolsterte Kopfhörerbügel
42 der Programmrecorder, ein Kassettenrecorder *m*
43 der Lautstärkeregler für die Schülerstimme
44 der Programmlautstärkeregler
45 die Bedienungstasten *f*

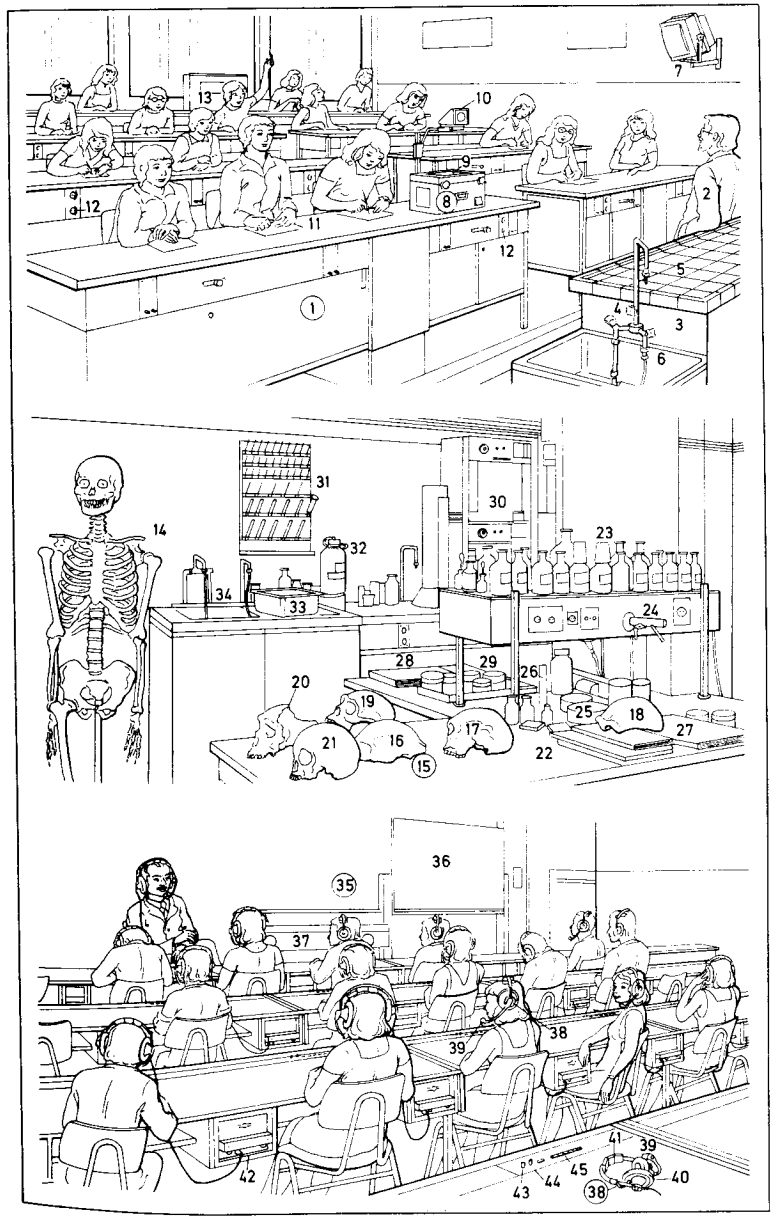

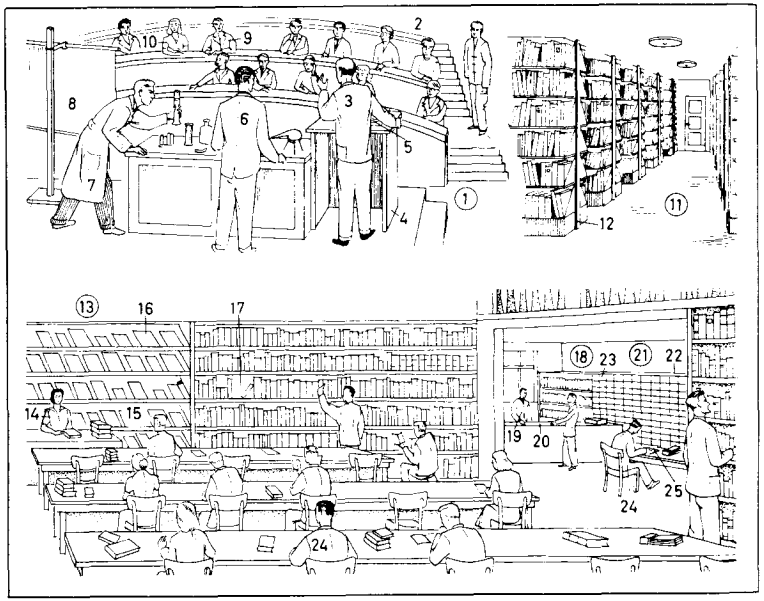

1–25 die Universität (Hochschule; *stud.* Uni)
1 die Vorlesung (das Kolleg)
2 der Hörsaal (das Auditorium)
3 der Dozent (Hochschullehrer), ein Universitätsprofessor *m*, Privatdozent oder Lektor
4 das (der) Katheder (das Vortragspult)
5 das Manuskript
6 der Assistent
7 der hilfswissenschaftliche Assistent (Famulus)
8 das Lehrbild
9 der Student
10 die Studentin
11–25 die Universitätsbibliothek; *ähnl.:* Staatsbibliothek, wissenschaftliche Landes- oder Stadtbibliothek
11 das Büchermagazin, mit den Bücherbeständen *m*
12 das Bücherregal, ein Stahlregal *n*
13 der Lesesaal
14 die Aufsicht, eine Bibliothekarin
15 das Zeitschriftenregal, mit Zeitschriften *f*
16 das Zeitungsregal
17 die Präsenzbibliothek (Handbibliothek), mit Nachschlagewerken *n* (Handbüchern, Lexika, Enzyklopädien *f*, Wörterbüchern *n*)
18 die Bücherausleihe (der Ausleihsaal) und der Katalograum
19 der Bibliothekar
20 das Ausleihpult
21 der Hauptkatalog
22 der Karteischrank
23 der Karteikasten
24 der Bibliotheksbenutzer
25 der Leihschein

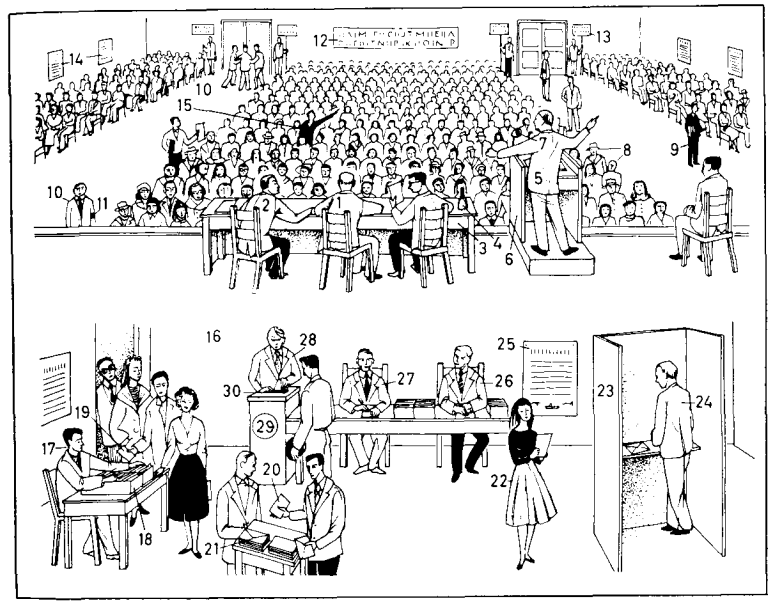

1–15 die Wahlversammlung (Wählerversammlung), eine Massenversammlung
1 *u.* **2** der Vorstand
1 der Versammlungsleiter
2 der Besitzer
3 der Vorstandstisch
4 die Glocke
5 der Wahlredner
6 das Rednerpult
7 das Mikrophon
8 die Versammlung (Volksmenge)
9 der Flugblattverteiler
10 der Saalschutz (die Ordner *m*)
11 die Armbinde
12 das Spruchband
13 das Wahlschild
14 der Aufruf
15 der Zwischenrufer
16–30 die Wahl
16 das Wahllokal (der Wahlraum)
17 der Wahlhelfer
18 die Wählerkartei (Wahlkartei)
19 die Wählerkarte, mit der Wahlnummer
20 der Stimmzettel, mit den Namen *m* der Parteien *f* und Parteikandidaten *m*
21 der Abstimmungsumschlag
22 die Wählerin
23 die Wahlzelle (Wahlkabine)
24 der Wähler mit Stimmrecht *n* (Wahlberechtigte *m*, Stimmberechtigte *m*)
25 die Wahlordnung
26 der Schriftführer
27 der Führer der Gegenliste
28 der Wahlvorsteher (Abstimmungsleiter)
29 die Wahlurne
30 der Urnenschlitz

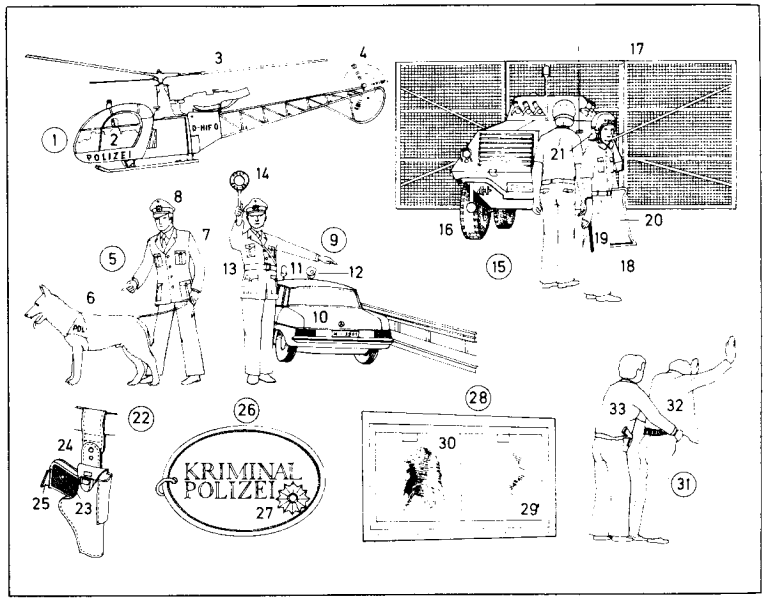

1–33 der Polizeivollzugsdienst
1 der Polizeihubschrauber (Verkehrshubschrauber), zur Verkehrsüberwachung aus der Luft
2 die Pilotenkanzel
3 der Rotor (Hauptrotor)
4 der Heckrotor
5 der Polizeihundeeinsatz
6 der Polizeihund
7 die Uniform (Dienstkleidung)
8 die Dienstmütze, eine Schirmmütze mit Kokarde *f*
9 die Verkehrskontrolle einer motorisierten Verkehrsstreife
10 der Streifenwagen
11 das Blaulicht
12 der Lautsprecher
13 der Streifenbeamte
14 die Polizeikelle
15 der Demonstrationseinsatz
16 der Sonderwagen
17 das Räumgitter
18 der Polizeibeamte in Schutzkleidung *f*
19 die Hiebwaffe (*ugs.* der Gummiknüppel)
20 der Schutzschild
21 der Schutzhelm
22 die Dienstpistole
23 der Pistolengriff
24 das Schnellziehholster (die Pistolentasche)
25 das Pistolenmagazin
26 die Dienstmarke der Kriminalpolizei *f*
27 der Polizeistern
28 der Fingerabdruckvergleich (die Daktyloskopie)
29 der Fingerabdruck
30 die Leuchttafel
31 die körperliche Durchsuchung (Leibesvisitation)
32 der Verdächtige
33 der Kriminalbeamte in Zivilkleidung *f*

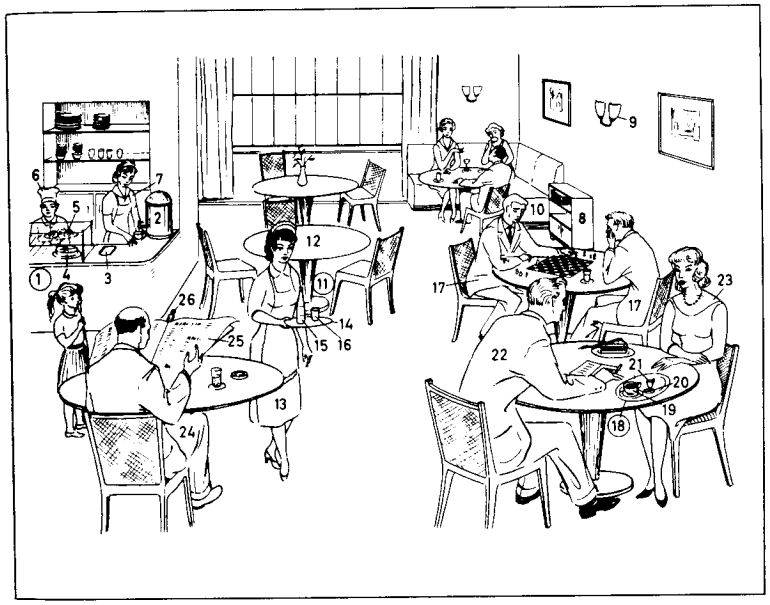

1–26 das Café (Kaffee, Kaffeehaus) mit Konditorei *f*; *ähnl.:* das Espresso, die Teestube
1 das Büfett (Kuchenbüfett, Konditoreibüfett, *österr.* Büffet)
2 die Großkaffeemaschine
3 der Zahlteller
4 die Torte
5 das Baiser (*obd.* und *österr.* die Meringe, *schweiz.* Meringue), ein Zuckerschaumgebäck *n* mit Schlagsahne *f* (Schlagrahm *m*, *bayr.-österr.* Schlagobers *n*, Obers)
6 der Auszubildende (Azubi); *früh.:* Konditorlehrling
7 das Büfettfräulein (die Büfettdame, *österr.* Büffetdame)
8 der Zeitungsschrank (das Zeitungsregal)
9 die Wandleuchte
10 die Eckbank, eine Polsterbank
11 der Kaffeehaustisch
12 die Marmorplatte
13 die Serviererin
14 das Tablett (Auftragetablett, Serviertablett, Servierbrett)
15 die Limonadenflasche
16 das Limonadenglas
17 die Schachspieler *m* bei der Schachpartie (Partie Schach *n*)
18 das Kaffeegedeck
19 die Tasse Kaffee *m*
20 das Zuckerschälchen
21 das Sahnekännchen (der Sahnengießer)
22–24 Cafégäste *m* (Kaffeehausgäste, Kaffeehausbesucher)
22 der Herr
23 die Dame
24 der Zeitungsleser
25 die Zeitung
26 der Zeitungshalter

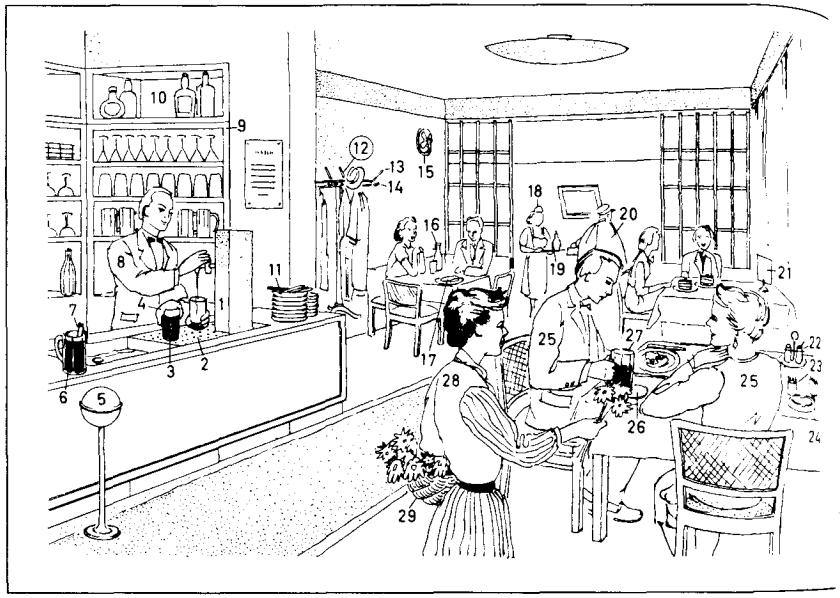

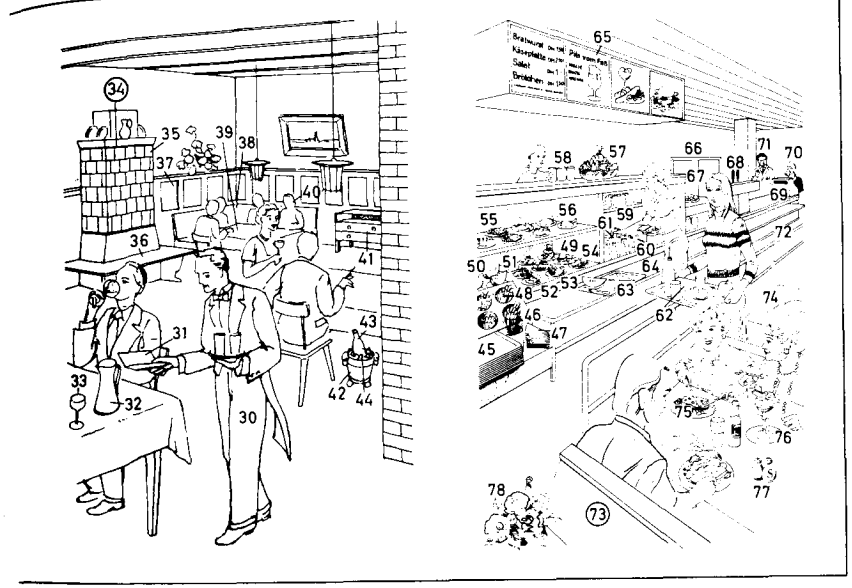

1–29 das Restaurant (*veraltet:* die Restauration; *weniger anspruchsvoll:* die Wirtschaft, Trinkstube)
1–11 der Ausschank (die Theke, das Büfett; *österr.* Büffet)
1 der Bierdruckapparat (Selbstschenker)
2 die Tropfplatte
3 der Bierbecher, ein Becherglas *n*
4 der Bierschaum (die Blume)
5 die Aschenkugel für Tabakasche *f*
6 das Bierglas
7 der Bierwärmer
8 der Büfettier (*österr.* Büffetier)
9 das Gläserregal
10 das Flaschenregal
11 der Tellerstapel (Geschirrstapel)
12 der Kleiderständer (Garderobenständer)
13 der Huthaken
14 der Kleiderhaken
15 der Wandventilator (Wandlüfter)
16 die Flasche
17 das Tellergericht
18 die Bedienung (Kellnerin, Serviererin; *schweiz.* Saaltochter)
19 das Tablett
20 der Losverkäufer
21 die Speisekarte (Tageskarte, Menükarte; *schweiz.* Menukarte)
22 die Menage
23 der Zahnstocherbehälter
24 der Streichholzständer (Zündholzständer)
25 der Gast
26 der Bieruntersetzer (Bierdeckel)
27 das Gedeck
28 die Blumenverkäuferin (das Blumenmädchen)
29 der Blumenkorb
30–44 die Weinstube (das Weinlokal, Weinrestaurant)
30 der Weinkellner, ein Oberkellner *m* (*ugs.* Ober)
31 die Weinkarte *m*
32 die Weinkaraffe
33 das Weinglas
34 der Kachelofen
35 die Ofenkachel
36 die Ofenbank
37 das Holzpaneel (Paneel)
38 die Eckbank
39 der Stammtisch
40 der Stammgast
41 die Besteckkommode (Kommode)
42 der Weinkühler
43 die Weinflasche
44 die Eisstückchen *n*
45–78 das Selbstbedienungsrestaurant (SB-Restaurant, die Selbstbedienungsgaststätte, SB-Gaststätte)
45 der Tablettstapel
46 die Trinkhalme *m*
47 die Servietten *f*
48 die Besteckentnahmefächer *n*
49 der Kühltresen für kalte Gerichte *n*
50 das Honigmelonenstück
51 der Salatteller
52 der Käseteller
53 das Fischgericht
54 das belegte Brötchen
55 das Fleischgericht mit Beilagen *f*
56 das halbe Hähnchen
57 der Früchtekorb
58 der Fruchtsaft
59 das Getränkefach
60 die Milchflasche
61 die Mineralwasserflasche
62 das Rohkostmenü (Diätmenü)
63 das Tablett
64 die Tablettablage
65 die Speisenübersicht
66 die Küchendurchreiche
67 das warme Gericht
68 der Bierzapfapparat
69 die Kasse
70 die Kassiererin
71 der Besitzer (Chef)
72 die Barriere
73 der Speiseraum
74 der Eßtisch
75 das Käsebrot
76 der Eisbecher
77 die Salz- und Pfefferstreuer *m*
78 der Tischschmuck (Blumenschmuck)

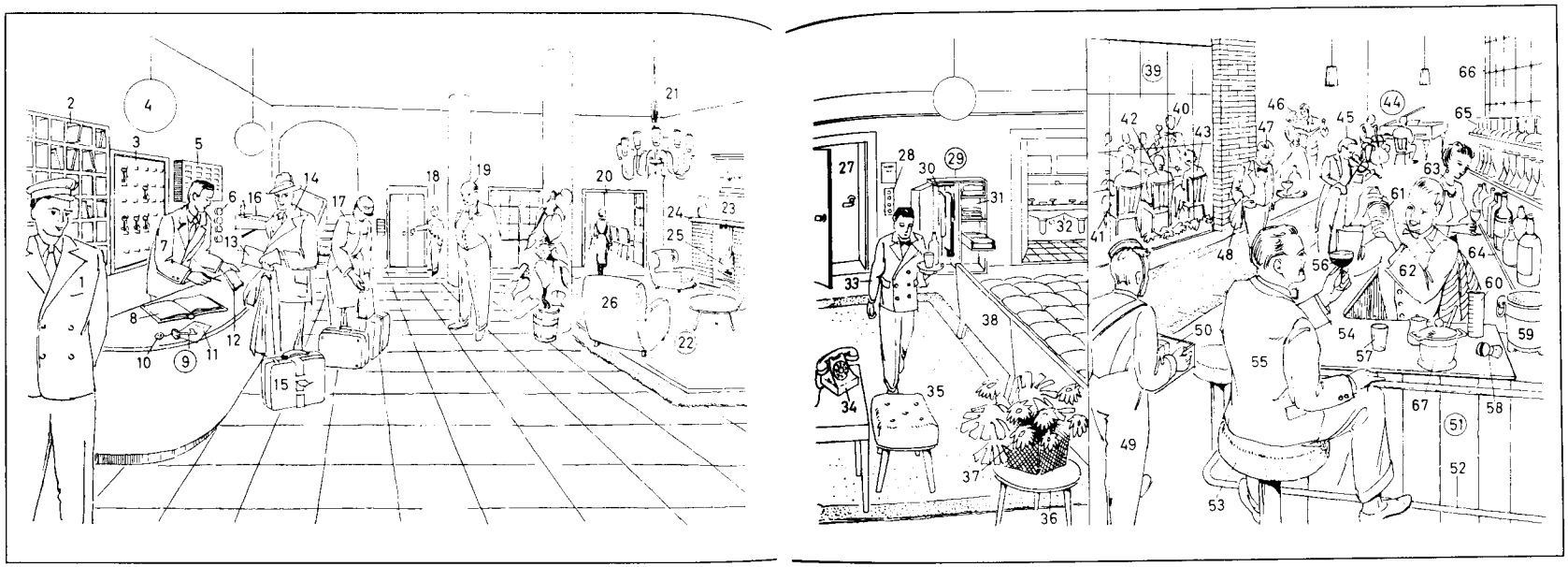

1–26 das Vestibül (der Empfangsraum, Anmelderaum)
1 der Portier
2 die Postablage, mit den Postfächern *n*
3 das Schlüsselbrett
4 die Kugelleuchte, eine Mattglaskugel
5 der Nummernkasten (Klappenkasten)
6 das Lichtrufsignal
7 der Empfangschef (Geschäftsführer)
8 das Fremdenbuch
9 der Zimmerschlüssel
10 das Nummernschild, mit der Zimmernummer
11 die Hotelrechnung
12 der Anmeldeblock, mit Meldezetteln *m* (Anmeldeformularen *n*)
13 der Reisepaß
14 der Hotelgast
15 der Luftkoffer, ein Leichtkoffer *m* für Flugreisen *f*
16 das Wandschreibpult (Wandpult)
17 der Hausdiener (Hausknecht)
18–26 die Halle (Hotelhalle)
18 der Hotelboy (Hotelpage, Boy, Page)
19 der Hoteldirektor
20 der Speisesaal (das Hotelrestaurant)
21 der Kronleuchter, eine mehrflammige Leuchte
22 die Kaminecke
23 der Kamin
24 der (das) Kaminsims
25 das offene Feuer
26 der Klubsessel
27–38 das Hotelzimmer, ein Doppelzimmer *n* mit Bad *n*
27 die Doppeltür
28 die Klingeltafel
29 der Schrankkoffer
30 das Kleiderabteil
31 das Wäscheabteil
32 das Doppelwaschbecken
33 der Zimmerkellner
34 das Zimmertelefon
35 der Velours teppich
36 der Blumenschemel
37 das Blumenarrangement
38 das Doppelbett
39 der Gesellschaftssaal (Festsaal)
40–43 die Tischgesellschaft (geschlossene Gesellschaft) beim Festessen *n* (Mahl, Bankett)
40 der Festredner, beim Trinkspruch *m* (Toast)
41 der Tischnachbar von 42
42 der Tischherr von 43
43 die Tischdame von 42
44–46 der Fünfuhrtee (Five o'clock tea), im Hotelfoyer *n*
44 das Bartrio (die Barband)
45 der Stehgeiger
46 das Paar beim Tanzen *n* (Tanzpaar)
47 der Ober (Kellner)
48 das Serviertuch
49 der Zigarren-und-Zigaretten-Boy
50 der Tragladen (Bauchladen)
51 die Hotelbar
52 die Fußleiste
53 der Barhocker
54 die Bartheke (Theke)
55 der Bargast
56 das Cocktailglas
57 das Whiskyglas
58 der Sektkork
59 der Sektkübel (Sektkühler)
60 das Meßglas
61 der Cocktailshaker (Mixbecher)
62 der Mixer (Barmixer)
63 die Bardame
64 das Flaschenbord
65 das Gläserregal
66 die Spiegelverkleidung
67 der Eisbehälter

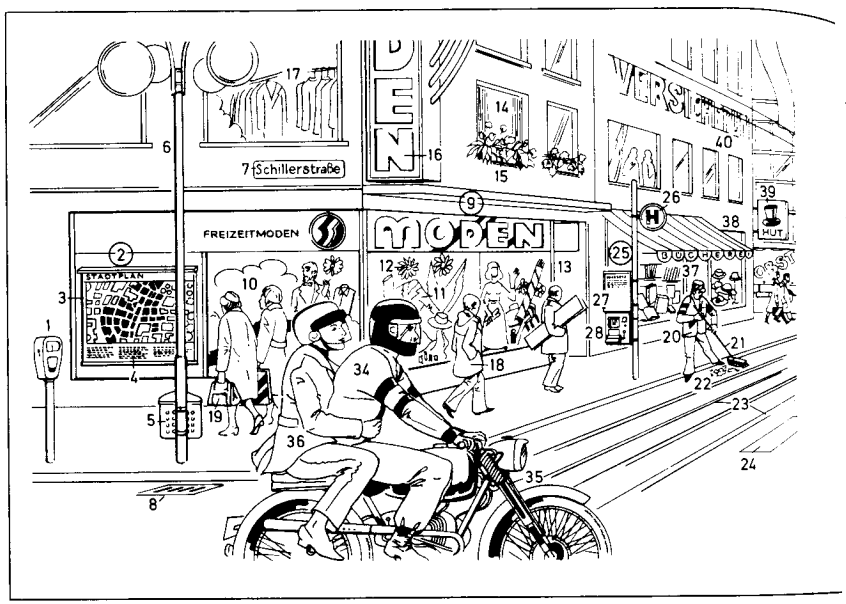

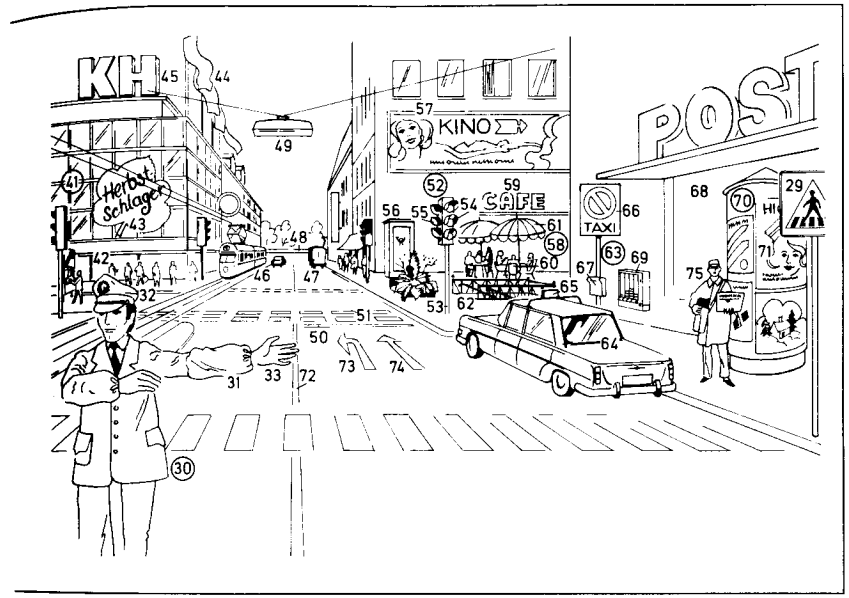

1 die Parkuhr (das Parkometer)
2 der Stadtplan
3 die beleuchtete Schautafel
4 die Legende
5 der Abfallkorb (Abfallbehälter, Papierkorb)
6 die Straßenlaterne (Straßenleuchte, Straßenlampe)
7 das Straßenschild mit dem Straßennamen *m*
8 der Gully
9 das Textilgeschäft (der Modesalon)
10 das Schaufenster
11 die Schaufensterauslage
12 die Schaufensterdekoration
13 der Eingang
14 das Fenster
15 der Blumenkasten
16 die Leuchtreklame
17 die Schneiderwerkstatt
18 der Passant
19 die Einkaufstasche
20 der Straßenkehrer
21 der Straßenbesen (Kehrbesen)
22 der Abfall (Straßenschmutz, Kehricht)
23 die Straßenbahnschienen *f*
24 der Fußgängerüberweg (*ugs.* der Zebrastreifen)
25 die Straßenbahnhaltestelle
26 das Haltestellenschild
27 der Straßenbahnfahrplan
28 der Fahrscheinautomat
29 das Hinweiszeichen „Fußgängerüberweg" *m*
30 der Verkehrspolizist bei der Verkehrsregelung
31 der weiße Ärmel
32 die weiße Mütze
33 das Handzeichen
34 der Motorradfahrer
35 das Motorrad
36 die Beifahrerin (Sozia)
37 die Buchhandlung
38 das Hutgeschäft
39 das Ladenschild
40 das Versicherungsbüro
41 das Kaufhaus (Warenhaus, Magazin)
42 die Schaufensterfront
43 die Reklametafel
44 die Beflaggung
45 die Dachreklame aus Leuchtbuchstaben *m*
46 der Straßenbahnzug
47 der Möbelwagen
48 die Straßenüberführung
49 die Straßenbeleuchtung, eine Mittenleuchte
50 die Haltlinie
51 die Fußgängerwegmarkierung
52 die Verkehrsampel
53 der Ampelmast
54 die Lichtzeichenanlage
55 die Fußgängerlichtzeichen *n*
56 die Telefonzelle
57 das Kinoplakat
58 die Fußgängerzone
59 das Straßencafé
60 die Sitzgruppe
61 der Sonnenschirm
62 der Niedergang zu den Toiletten *f*
63 der Taxistand (Taxenstand)
64 das Taxi (die Taxe, *schweiz.* der Taxi)
65 das Taxischild
66 das Verkehrszeichen „Taxenstand" *m*
67 das Taxentelefon
68 das Postamt
69 der Zigarettenautomat
70 die Litfaßsäule
71 das Werbeplakat
72 die Fahrbahnbegrenzung
73 der Einordnungspfeil „links abbiegen"
74 der Einordnungspfeil „geradeaus"
75 der Zeitungsverkäufer

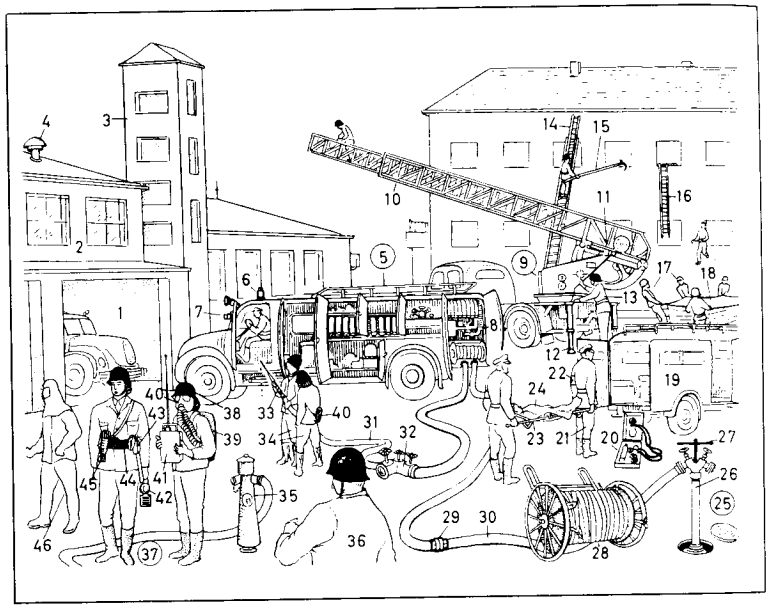

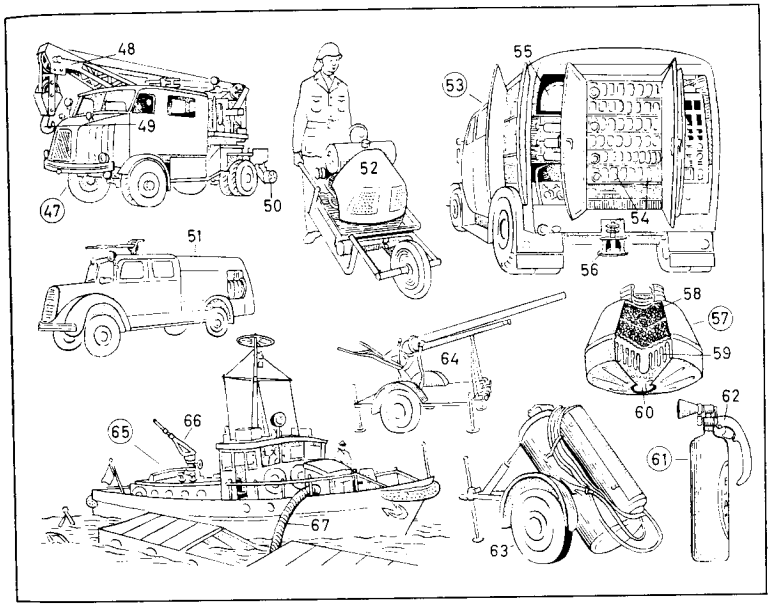

1–46 die Feuerwehrübung (Lösch-, Steig-, Leiter-, Rettungsübung)
1–3 die Feuerwache
1 die Fahrzeughalle und das Gerätehaus
2 die Mannschaftsunterkunft (Unterkunft)
3 der Übungsturm
4 die Feuersirene (Alarmsirene)
5 das Löschfahrzeug (die Kraftspritze, Motorspritze)
6 das Blaulicht (Warnlicht), ein Blinklicht *n*
7 das Signalhorn
8 die Motorpumpe, eine Kreiselpumpe
9 die Kraftfahrdrehleiter
10 der Leiterpark, eine Stahlleiter (mechanische Leiter)
11 das Leitergetriebe
12 die Abstützspindel
13 der Maschinist
14 die Schiebeleiter
15 der Einreißhaken
16 die Hakenleiter
17 die Haltemannschaft
18 das Sprungtuch
19 der Rettungswagen (Unfallwagen), ein Krankenkraftwagen *m* (*ugs.* das Sanitätsauto, Krankenauto, die Ambulanz)
20 das Wiederbelebungsgerät, ein Sauerstoffgerät *n*
21 der Sanitäter
22 die Armbinde
23 die Tragbahre (Krankenbahre)
24 der Bewußtlose
25 der Unterflurhydrant
26 das Standrohr
27 der Hydrantenschlüssel
28 die fahrbare Schlauchhaspel
29 die Schlauchkupplung
30 die Saugleitung, eine Schlauchleitung
31 die Druckleitung
32 das Verteilungsstück
33 das Strahlrohr
34 der Löschtrupp
35 der Überflurhydrant
36 der Brandmeister
37 der Feuerwehrmann
38 der Feuerschutzhelm, mit dem Nackenschutz *m*
39 das Atemschutzgerät
40 die Gasmaske
41 das tragbare Funksprechgerät
42 der Handscheinwerfer
43 das Feuerwehrbeil
44 der Hakengurt
45 die Fangleine (Rettungsleine)
46 die Schutzkleidung (Wärmeschutzkleidung) aus Asbest *m* (Asbestanzug) oder Metallstoff *m*
47 der Kranwagen
48 der Bergungskran
49 der Zughaken
50 die Stützrolle
51 das Tanklöschfahrzeug (der Tanklöschwagen)
52 die Tragkraftspritze
53 der Schlauch- und Gerätewagen
54 die Rollschläuche *m*
55 die Kabeltrommel
56 das Spill
57 der (das) Gasmaskenfilter
58 die Aktivkohle
59 der (das) Staubfilter
60 die Lufteintrittsöffnung
61 der Handfeuerlöscher
62 das Pistolenventil
63 das fahrbare Löschgerät
64 der Luftschaum- und Wasserwerfer
65 das Feuerlöschboot
66 die Wasserkanone
67 der Saugschlauch

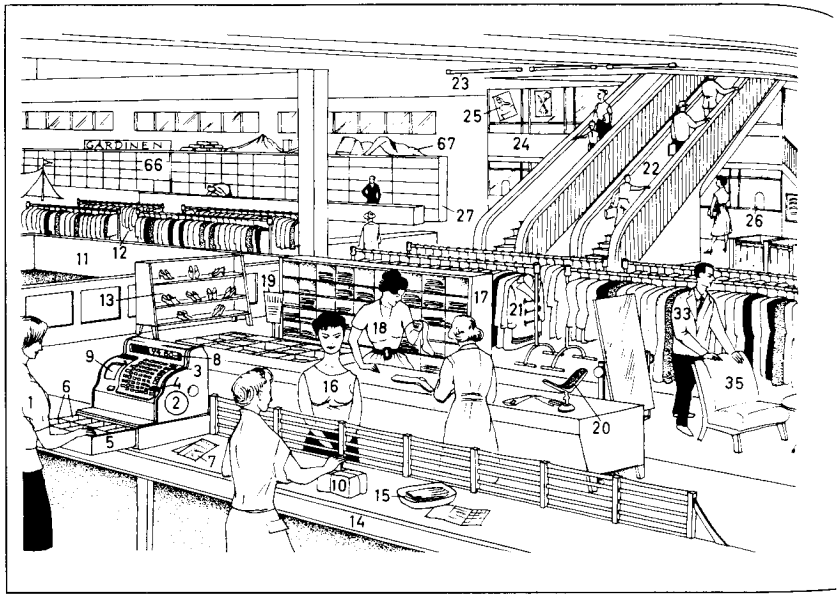

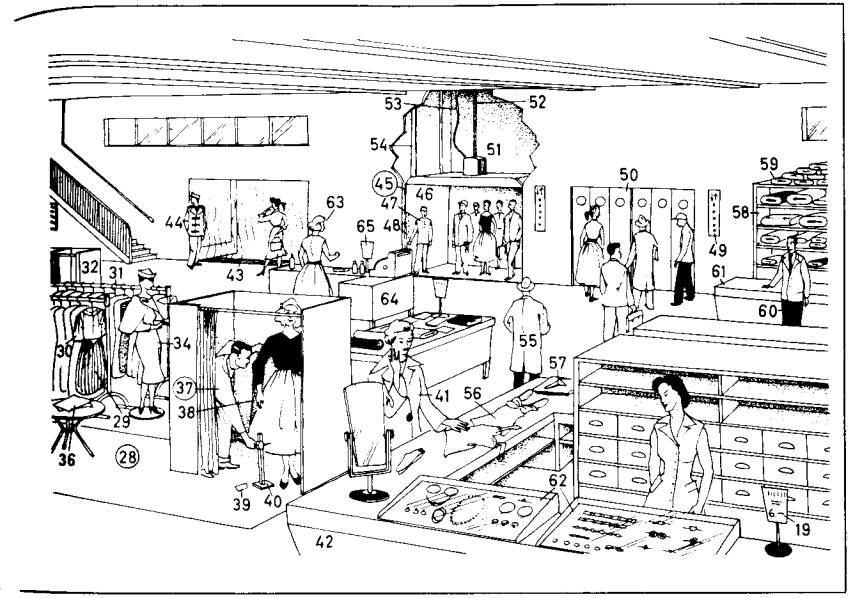

1 die Kassiererin
2 die elektrische Registrierkasse (Ladenkasse, Tageskasse)
3 die Zifferntasten *f*
4 der Auslöschknopf
5 der Geldschub (Geldkasten)
6 die Geldfächer *n*, für Hartgeld *n* und Banknoten *f*
7 der quittierte Kassenzettel (Kassenbon, Bon)
8 die Zahlung (registrierte Summe)
9 das Zählwerk
10 die Ware
11 der Lichthof
12 die Herrenartikelabteilung
13 die Schauvitrine (Innenauslage)
14 die Warenausgabe
15 das Warenkörbchen
16 die Kundin (Käuferin)
17 die Strumpfwarenabteilung
18 die Verkäuferin
19 das Preisschild
20 der Handschuhständer
21 der Dufflecoat, ein dreiviertellanger Mantel
22 die Rolltreppe
23 die Leuchtstoffröhre (Leuchtstofflampe)
24 das Büro (z. B. Kreditbüro, Reisebüro, Direktionsbüro)
25 das Werbeplakat
26 die Theater- und Konzertkartenverkaufsstelle (Kartenvorverkaufsstelle)
27 das Regal
28 die Damenkonfektionsabteilung (Abteilung für Damenkleidung)
29 das Konfektionskleid (*ugs.* Kleid von der Stange)
30 der Staubschutz
31 die Kleiderstange
32 die Ankleidekabine (Ankleidezelle, der Anproberaum)
33 der Empfangschef
34 die Modepuppe
35 der Sessel
36 das Modejournal (die Modezeitschrift)
37 der Schneider, beim Abstecken *n*
38 das Metermaß (Bandmaß)
39 die Schneiderkreide
40 der Rocklängenmesser (Rockrunder)
41 der lose Mantel
42 das Verkaufskarree
43 der Warmluftvorhang
44 der Portier (Pförtner)
45 der Personenaufzug (Lift)
46 der Fahrstuhl (die Fahrkabine)
47 der Fahrstuhlführer (Aufzugführer, Liftboy)
48 die Steuerung
49 der Stockwerkanzeiger
50 die Schiebetür
51 der Aufzugschacht
52 das Tragseil
53 das Steuerseil
54 die Führungsschiene
55 der Kunde (Käufer)
56 die Wirkwaren *pl*
57 die Weißwaren *pl* (Tischwäsche *f* und Bettwäsche *f*)
58 das Stofflager (die Stoffabteilung)
59 der Stoffballen (Tuchballen)
60 der Abteilungsleiter (Rayonchef)
61 die Verkaufstheke
62 die Bijouteriewarenabteilung (Galanteriewarenabteilung)
63 die Neuheitenverkäuferin
64 der Sondertisch
65 das Plakat mit dem Sonderangebot *m*
66 die Gardinenabteilung
67 die Rampendekoration

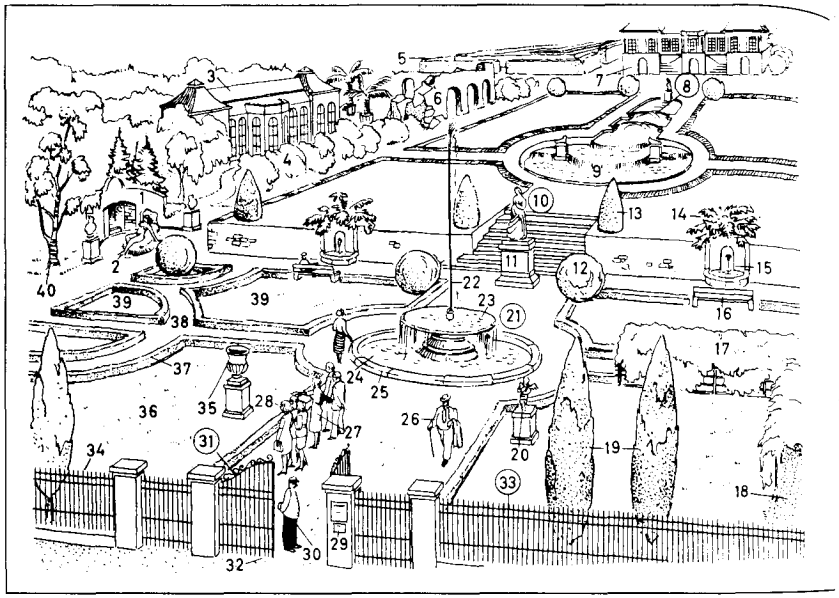

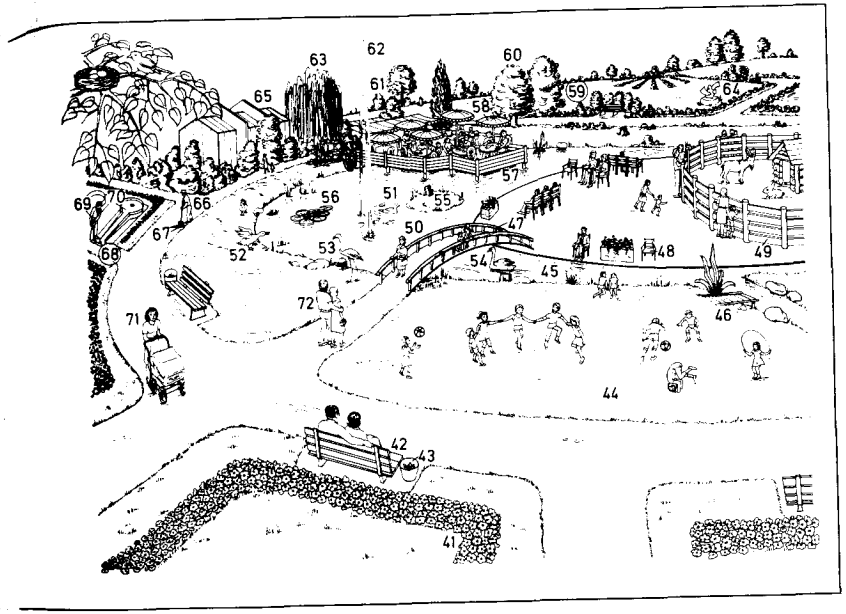

1–40 der französische Park (Barockpark), ein Schloßpark *m*
1 die Grotte
2 die Steinfigur, eine Quellnymphe
3 die Orangerie
4 das Boskett
5 der Irrgarten (das Labyrinth aus Heckengängen *m*)
6 das Naturtheater
7 das Barockschloß
8 die Wasserspiele *n* (Wasserkünste *f*)
9 die Kaskade (der stufenförmige künstliche Wasserfall)
10 das Standbild (die Statue), ein Denkmal *n*
11 der Denkmalsockel
12 der Kugelbaum
13 der Kegelbaum
14 der Zierstrauch
15 der Wandbrunnen
16 die Parkbank
17 die Pergola (der Laubengang)
18 der Kiesweg
19 der Pyramidenbaum
20 die Amorette
21 der Springbrunnen
22 die Fontäne (der Wasserstrahl)
23 das Überlaufbecken
24 das Bassin
25 der Brunnenrand (die Ummauerung)
26 der Spaziergänger
27 die Fremdenführerin (Hostess)
28 die Touristengruppe
29 die Parkordnung
30 der Parkwächter
31 das Parktor (Gittertor), ein schmiedeeisernes Tor *n*
32 der Parkeingang
33 das Parkgitter
34 der Gitterstab
35 die Steinvase
36 die Rasenfläche (Grünfläche, der Rasen)
37 die Wegeinfassung, eine beschnittene Hecke
38 der Parkweg
39 die Parterreanlage
40 die Birke
41–72 der englische Park (englische Garten, Landschaftspark)
41 die Blumenrabatte
42 die Gartenbank
43 der Abfallkorb
44 die Spielwiese
45 der Wasserlauf
46 der Steg
47 die Brücke
48 der bewegliche Parkstuhl
49 das Wildgehege (Tiergehege)
50 der Teich
51–54 das Wassergeflügel
51 die Wildente mit Jungen *n*
52 die Gans
53 der Flamingo
54 der Schwan
55 die Insel
56 die Seerose
57 das Terassencafé
58 der Sonnenschirm
59 der Parkbaum
60 die Baumkrone
61 die Baumgruppe
62 die Wasserfontäne
63 die Trauerweide
64 die moderne Plastik
65 das Tropengewächshaus (Pflanzenschauhaus)
66 der Parkgärtner
67 der Laubbesen
68 die Minigolfanlage
69 der Minigolfspieler
70 die Minigolfbahn
71 die Mutter mit Kinderwagen *m*
72 das Liebespaar (Pärchen)

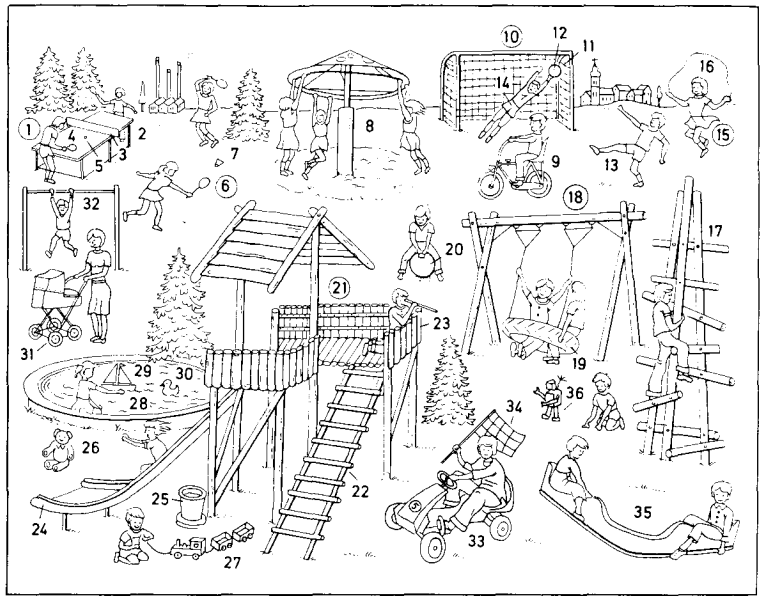

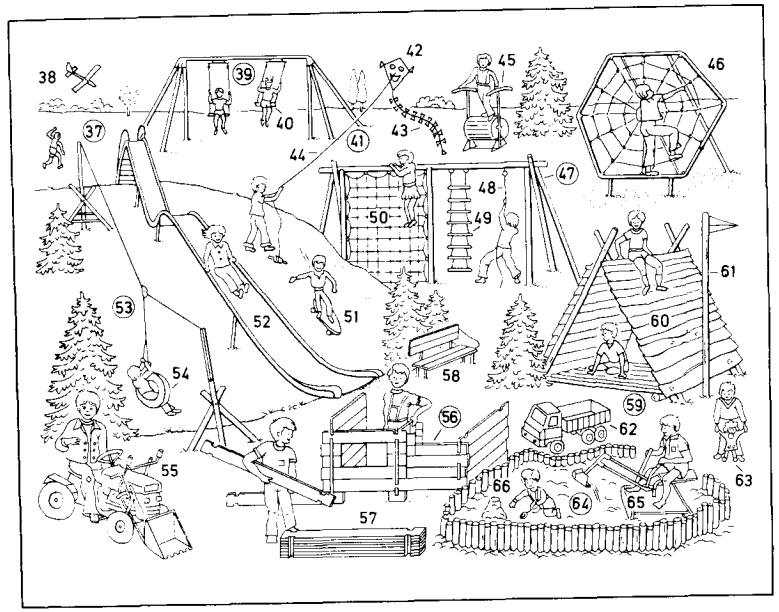

1 das Tischtennisspiel
2 der Tisch
3 das Tischtennisnetz
4 der Tischtennisschläger
5 der Tischtennisball
6 das Federballspiel
7 der Federball
8 der Rundlaufpilz
9 das Kinderfahrrad
10 das Fußballspiel
11 das Fußballtor
12 der Fußball
13 der Torschütze
14 der Torwart
15 das Seilhüpfen (Seilspringen)
16 das Hüpfseil (Springseil)
17 der Kletterturm
18 die Reifenschaukel
19 der Lkw-Reifen
20 der Hüpfball
21 der Abenteuerspielplatz
22 die Rundholzleiter
23 der Ausguck
24 die Rutschbahn
25 der Abfallkorb
26 der Teddybär
27 die Holzeisenbahn
28 das Planschbecken
29 das Segelboot
30 die Spielzeugente
31 der Kinderwagen
32 das Reck
33 das Go-Kart (die Seifenkiste)
34 die Starterflagge
35 die Wippe
36 der Roboter
37 der Modellflug
38 das Modellflugzeug
39 die Doppelschaukel
40 der Schaukelsitz (das Schaukelbrett)
41 das Drachensteigenlassen
42 der Drachen
43 der Drachenschwanz
44 die Drachenschnur
45 die Lauftrommel
46 das Spinnennetz
47 das Klettergerüst
48 das Kletterseil
49 die Strickleiter
50 das Kletternetz
51 das Rollbrett (Skateboard)
52 die Berg-und-Tal-Rutschbahn
53 die Reifendrahtseilbahn
54 der Sitzreifen
55 der Traktor, ein Tretauto *n*
56 das Aufbauhäuschen
57 die Steckbretter *n*
58 die Bank
59 die Winnetouhütte
60 das Kletterdach
61 die Fahnenstange
62 das Spielzeugauto
63 die Laufpuppe
64 der Sandkasten
65 der Spielzeugbagger
66 der Sandberg

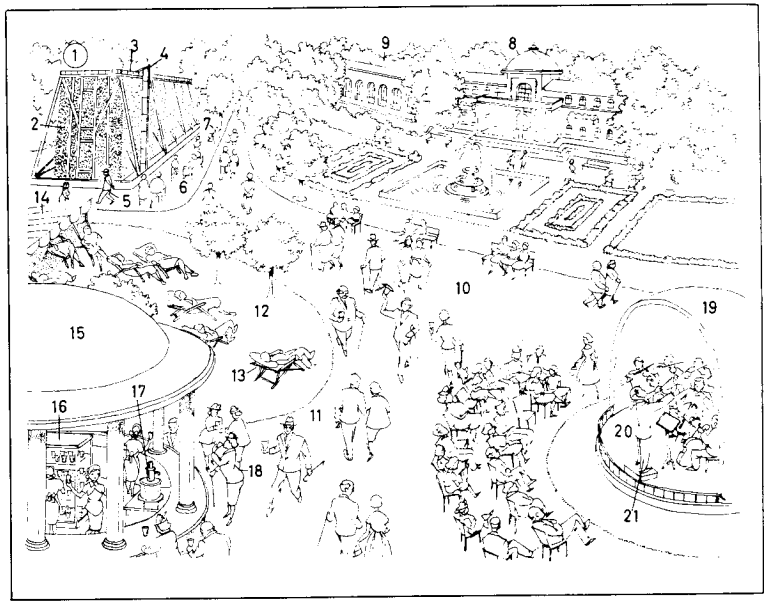

1–21 der Kurpark
1–7 die Saline
1 das Gradierwerk (Rieselwerk)
2 das Dornreisig
3 die Verteilungsrinne für die Sole
4 die Solezuleitung vom Pumpwerk *n*
5 der Gradierwärter
6 *u.* **7** die Inhalationskur
6 das Freiinhalatorium
7 der Kranke, beim Inhalieren *n* (bei der Inhalation)
8 das Kurhaus, mit dem Kursaal *m* (Kasino *n*)
9 die Wandelhalle (der Säulengang, die Kolonnade)
10 die Kurpromenade
11 die Brunnenallee
12–14 die Liegekur
12 die Liegewiese
13 der Liegestuhl
14 das Sonnendach
15–17 der Brunnen (die Heilquelle, Trinkquelle)
15 der Brunnenpavillon (das Brunnenhaus, der Quellpavillon)
16 der Gläserstand
17 die Zapfstelle
18 der Kurgast (Badegast), bei der Trinkkur
19 der Konzertpavillon
20 die Kurkapelle, beim Kurkonzert *n*
21 der Kapellmeister (Dirigent)

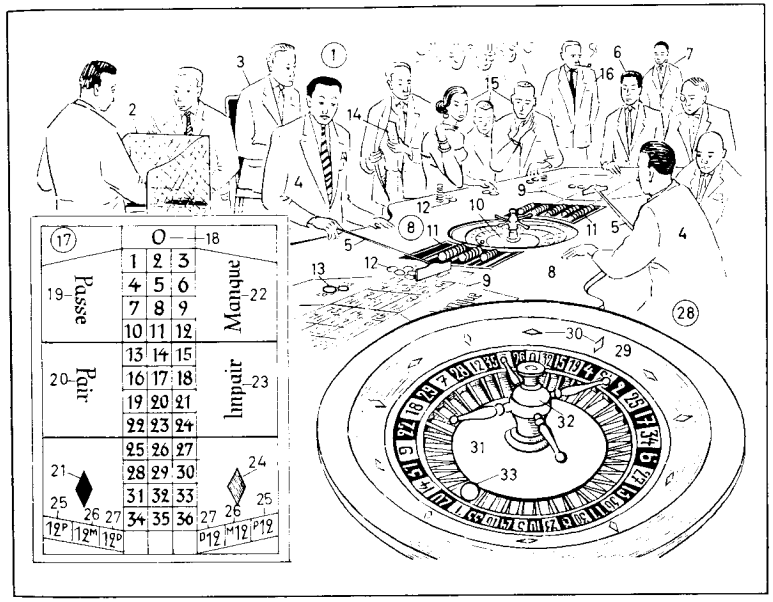

1–33 das Roulett (Roulette), ein Glücksspiel *n* (Hasardspiel)
1 der Roulettspielsaal (Spielsaal), in der Spielbank (im Spielkasino *n*)
2 die Kasse
3 der Spielleiter (Chef de partie)
4 der Handcroupier (Croupier)
5 das Rateau (die Geldharke)
6 der Kopfcroupier
7 der Saalchef
8 der Roulettspieltisch
9 das Tableau (der Spielplan)
10 die Roulettmaschine
11 die Tischkasse (Bank)
12 der Jeton (die Plaque, Spielmarke, das Stück)
13 der Einsatz
14 der Kasinoausweis
15 der Roulettspieler
16 der Privatdetektiv (Hausdetektiv)
17 der Roulettspielplan
18 die (das) Zero (Null *f.* 0)
19 das Passe (Groß) [Zahlen von 19–36]
20 das Pair [gerade Zahlen]
21 das Noir (Schwarz)
22 das Manque (Klein) [Zahlen von 1–18]
23 das Impair [ungerade Zahlen]
24 das Rouge (Rot)
25 das Douze premier (erstes Dutzend) [Zahlen von 1 bis 12]
26 das Douze milieu (mittleres Dutzend) [Zahlen von 13 bis 24]
27 das Douze dernier (letztes Dutzend) [Zahlen von 25 bis 36]
28 die Roulettmaschine (das Roulett)
29 der Roulettkessel
30 das Hindernis
31 die Drehscheibe, mit den Nummern *f* 0 bis 36
32 das Drehkreuz
33 die Roulettkugel

1–16 das Schachspiel (Schach, königliche Spiel), ein Kombinationsspiel *n* oder Positionsspiel *n*
1 das Schachbrett (Spielbrett), mit den Figuren *f* in der Ausgangsstellung
2 das weiße Feld (Schachbrettfeld, Schachfeld)
3 das schwarze Feld
4 die weißen Schachfiguren *f* (Figuren, die Weißen) als Schachfigurensymbole *n* [weiß = W]
5 die schwarzen Schachfiguren *f* (die Schwarzen) als Schachfigurensymbole *n* [schwarz = S]
6 die Buchstaben *m* und Zahlen *f* zur Schachfelderbezeichnung, zur Niederschrift (Notation) von Schachpartien *f* (Zügen *m*) und Schachproblemen *n*
7 die einzelnen Schachfiguren *f* (Steine *m*)
8 der König
9 die Dame (Königin)
10 der Läufer
11 der Springer
12 der Turm
13 der Bauer
14 die Gangarten *f* (Züge *m*) der einzelnen Figuren *f*
15 das Matt (Schachmatt), ein Springermatt *n* [S f 3 ∓]
16 die Schachuhr, eine Doppeluhr für Schachturniere *n* (Schachmeisterschaften *f*)
17–19 das Damespiel (Damspiel)
17 das Damebrett
18 der weiße Damestein; *auch:* Spielstein *m* für Puff- und Mühlespiel *n*
19 der schwarze Damestein
20 das Saltaspiel (Salta)
21 der Saltastein
22 das Spielbrett, für das **Puffspiel** (Puff, Tricktrack)
23–25 das Mühlespiel
23 das Mühlebrett
24 die Mühle
25 die Zwickmühle (Doppelmühle)
26–28 das Halmaspiel
26 das Halmabrett
27 der Hof
28 die verschiedenfarbigen Halmafiguren *f* (Halmasteine *m*)
29 das Würfelspiel (Würfeln, Knobeln)
30 der Würfelbecher (Knobelbecher)
31 die Würfel *m* (landsch. Knobel)
32 die Augen *n*
33 das Dominospiel (Domino)
34 der Dominostein
35 der Pasch
36 Spielkarten *f*
37 die französische Spielkarte (das Kartenblatt)
38–45 die Farben *f* (Serienzeichen *n*)
38 Kreuz *n* (Treff)
39 Pik *n* (Pique, Schippen *n*)
40 Herz *n* (Cœur)
41 Karo *n* (Eckstein *m*)
42 Eichel *f* (Ecker)
43 Grün *n* (Blatt, Gras, Grasen)
44 Rot *n* (Herz)
45 Schellen *n*

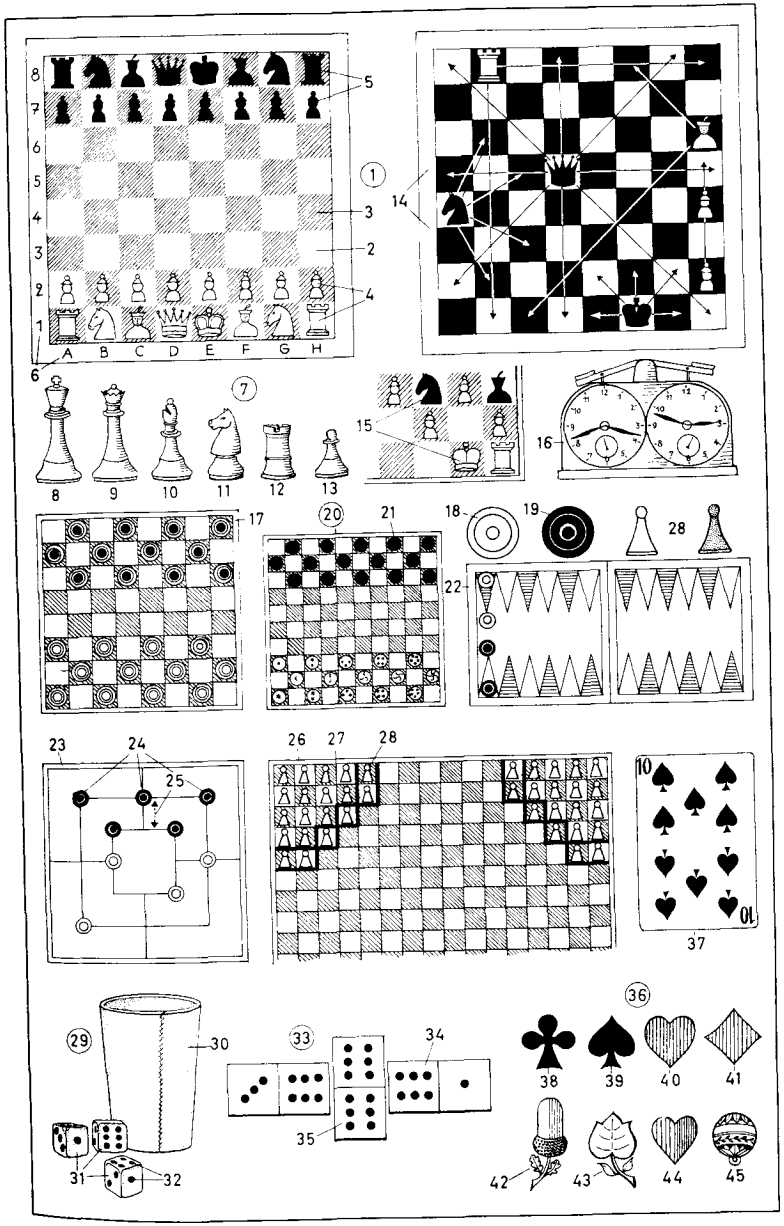

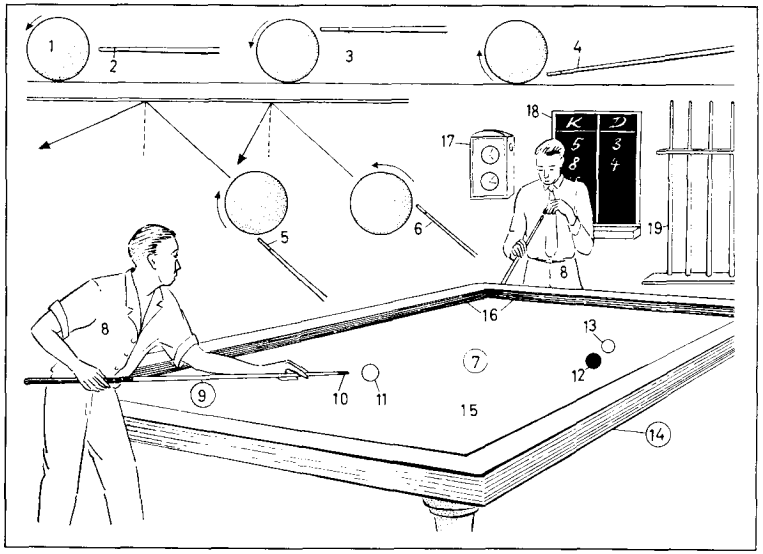

1–19 das Billard (Billardspiel)
1 die Billardkugel (der Billardball), eine Elfenbein- oder Kunststoffkugel
2–6 Billardstöße *m*
2 der Mittelstoß (Horizontalstoß)
3 der Hochstoß [ergibt Nachläufer *m*]
4 der Tiefstoß [ergibt Rückzieher *m*]
5 der Effetstoß
6 der Konterreffetstoß
7–19 das Billardzimmer
7 das französische Billard (Karambolagebillard); *ähnl.:* das deutsche oder englische Billard (Lochbillard)
8 der Billardspieler
9 das Queue (der Billardstock)
10 die Queuekuppe, eine Lederkuppe
11 der weiße Spielball
12 der rote Stoßball
13 der weiße Punktball
14 der Billardtisch (das Brett)
15 die Spielfläche mit grüner Tuchbespannung *f*
16 die Bande (Gummibande)
17 das Billardtaxi, eine Kontrolluhr
18 die Anschreibetafel
19 der Queueständer

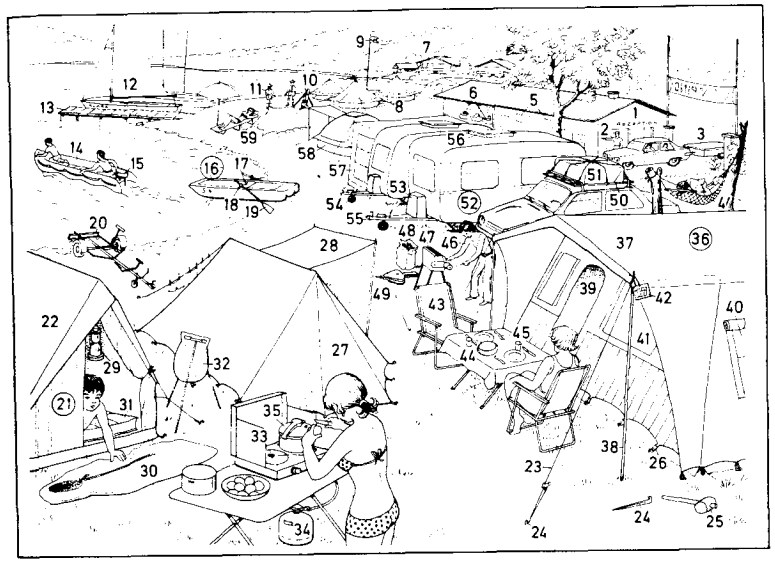

1–59 der Campingplatz
1 die Rezeption (Anmeldung, das Büro)
2 der Campingplatzwart
3 der Klappwohnwagen (Klappanhänger, Klappcaravan, Faltwohnwagen, Faltcaravan)
4 die Hängematte
5 *u.* **6** der Sanitärtrakt (die Sanitäranlagen *f*)
5 die Toiletten *f* und Waschräume *m*
6 die Wasch- und Spülbecken *n*
7 der Bungalow (*schweiz.* das Chalet)
8–11 das Pfadfinderlager (Pfadfindertreffen, Jamboree)
8 das Rundzelt
9 der Fahrtenwimpel
10 das Lagerfeuer
11 der Pfadfinder (Boy-Scout)
12 das Segelboot (die Segeljolle, Jolle)
13 der Landungssteg (Landesteg)
14 das Sportschlauchboot, ein Schlauchboot *n*
15 der Außenbordmotor (Außenborder)
16 der Trimaran (das Dreirumpfboot)
17 die Ducht (das Sitzbrett)
18 die Dolle
19 der Riemen (das Ruder)
20 der Bootsanhänger (Bootswagen, Boottransporter, Trailer)
21 das Hauszelt
22 das Überdach
23 die Zeltspannleine (Zeltleine)
24 der Zeltpflock (Hering, Zelthering)
25 der Zeltpflockhammer (Heringshammer)
26 der Zeltspannring
27 die Apsis (Zeltapsis, Gepäckapsis)
28 das ausgestellte Vordach
29 die Zeltlampe, eine Petroleumlampe
30 der Schlafsack
31 die Luftmatratze (aufblasbare Liegematratze)
32 der Wassersack (Trinkwassersack)
33 der zweiflammige Gaskocher für Propangas *n* oder Butangas *n*
34 die Propan-(Butan-)Gasflasche
35 der Dampfkochtopf
36 das Bungalowzelt (Steilwandzelt)
37 das Vordach
38 die Zeltstange
39 der Rundbogeneingang
40 das Lüftungsfenster
41 das Klarsichtfenster
42 die Platznummer
43 der Campingstuhl, ein Klappstuhl *m*
44 der Campingtisch, ein Klapptisch *m*
45 das Campinggeschirr
46 der Camper
47 der Holzkohlengrill
48 die Holzkohle
49 der Blasebalg
50 der Dachgepäckträger
51 die Gepäckspinne
52 der Wohnwagen (Wohnanhänger, Caravan)
53 der Gasflaschenkasten (Deichselkasten)
54 das Buglaufrad
55 die Anhängekupplung
56 der Dachlüfter
57 das Wohnwagenvorzelt
58 das aufblasbare Igluzelt
59 die Campingliege

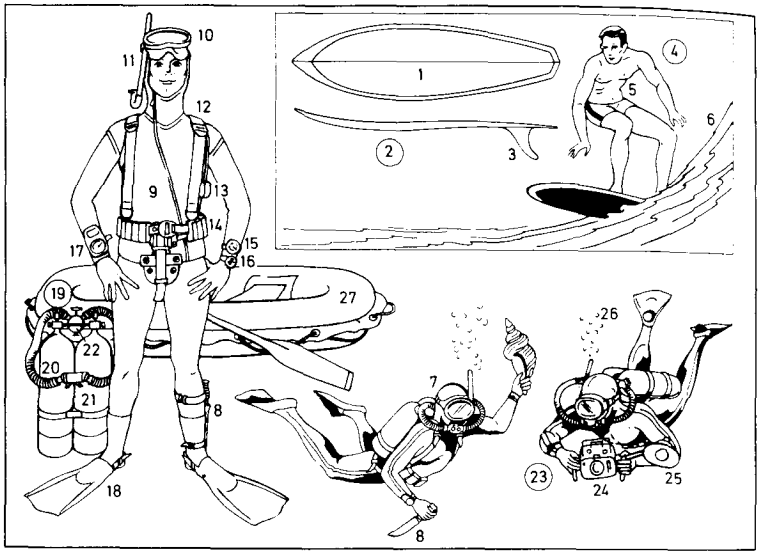

1–6 das Surfing (Wellenreiten, Brandungsreiten)
1 das Surfbrett (Surfboard) in der Draufsicht
2 das Surfbrett (Surfboard) im Schnitt *m*
3 das Schwert
4 das Big-wave-riding (Reiten in der Superbrandung)
5 der Surfer
6 die Brandungswelle
7–27 das Tauchen
7 der Taucher
8–22 die Taucherausrüstung
8 das Tauchermesser
9 der Neopren-Tauchanzug, ein Kälteschutzanzug *n*
10 die Tauchmaske (Tauchermaske, Maske), eine Druckausgleichsmaske
11 der Schnorchel
12 die Bebänderung des Preßlufttauchgeräts *n*
13 der Druckmesser für den Flascheninhalt
14 der Bleigürtel
15 der Tiefenmesser
16 die Taucheruhr zur Tauchzeitüberwachung
17 das Dekometer zur Anzeige der Auftauchstufen *f* (Dekompressionsstufen)
18 die Schwimmflosse
19 das Tauchgerät (*auch:* die Aqualunge), ein Zweiflaschengerät
20 der Zweischlauch-Lungenautomat
21 die Preßluftflasche
22 das Flaschenventil
23 die Unterwasserfotografie
24 das Unterwassergehäuse für die Kamera (*ähnl.:* die Unterwasserkamera)
25 das Unterwasserblitzgerät
26 die Ausatmungsluft
27 das Schlauchboot

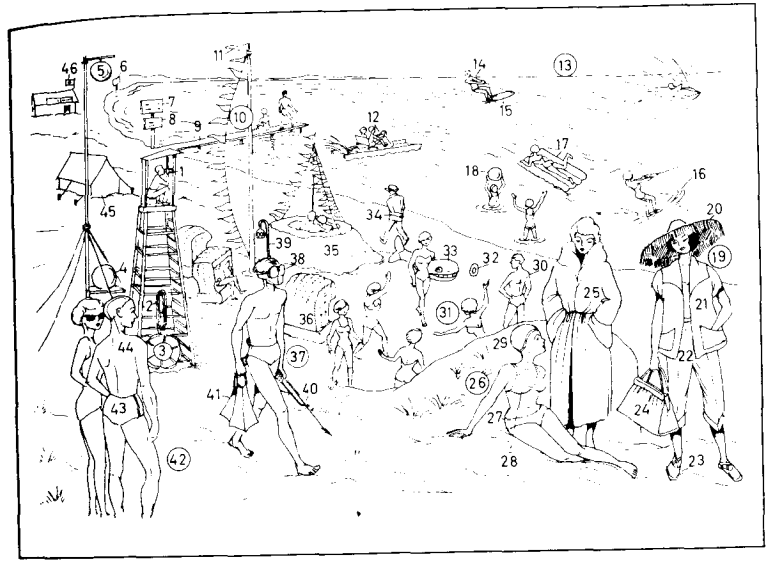

1 der Badewärter
2 das Rettungsseil
3 der Rettungsring
4 der Sturmball
5 der Zeitball
6 die Warnungstafel
7 die Gezeitentafel, eine Anzeigetafel für Ebbe *f* und Flut *f*
8 die Tafel, mit Wasser- und Lufttemperaturangabe *f*
9 der Badesteg
10 der Wimpelmast
11 der Wimpel
12 das Wasservelo (Wassertretrad, Wasserfahrrad, Pedalo)
13 das Surfbrettfahren, hinter dem Motorboot *n*
14 der Surfer
15 das Surfbrett
16 der Wasserski
17 die Schwimmatratze
18 der Wasserball
19–23 Strandkleidung *f*
19 der Strandanzug
20 der Strandhut
21 die Strandjacke
22 die Strandhose
23 der Strandschuh (Badeschuh)
24 die Strandtasche (Badetasche)
25 der Bademantel
26 der Bikini (zweiteilige Damenbadeanzug)
27 das Badehöschen
28 der Büstenhalter
29 die Badehaube (Bademütze, Schwimmkappe)
30 der Badegast
31 das Ringtennis
32 der Gummiring
33 das Schwimmtier, ein Aufblasartikel *m*
34 der Strandwärter
35 die Sandburg (Strandburg)
36 der Strandkorb
37 der Unterwasserjäger
38 die Tauchbrille
39 der Schnorchel
40 die Handharpune (der Fischspeer)
41 die Tauchflosse (Schwimmflosse), zum Sporttauchen *n*
42 der Badeanzug (Schwimmanzug)
43 die Badehose (Schwimmhose)
44 die Badekappe (Schwimmkappe)
45 das Strandzelt, ein Hauszelt *n*
46 die Rettungsstation

1–9 das Brandungsbad (Wellenbad), ein Hallenbad *n*
1 die künstliche Brandung
2 die Strandzone
3 der Beckenrand
4 der Bademeister
5 der Liegesessel
6 der Schwimmring
7 die Schwimmanschetten *f*
8 die Badehaube
9 die Schleuse zum Sprudelbad *n* im Freien *n*
10 das Solarium (künstliche Sonnenbad)
11 die Liegefläche
12 die Sonnenbadende
13 die künstliche Sonne
14 das Badetuch
15 das Freikörperkulturgelände (FKK-Gelände, Nudistengelände, *ugs.* „Abessinien")
16 der Nudist (Freund textilfreier Lebensart)
17 der Sichtschutzzaun
18 die Sauna (finnische Sauna, das finnische Heißluftbad), eine Gemeinschaftssauna
19 die Holzauskleidung
20 die Sitz- und Liegestufen *f*
21 der Saunaofen
22 die Feldsteine *m*
23 das Hygrometer (der Feuchtigkeitsmesser)
24 das Thermometer
25 das Sitztuch
26 der Bottich für die Befeuchtung der Ofensteine *m*
27 die Birkenruten *f* zum Schlagen *n* der Haut
28 der Abkühlungsraum, zur Abkühlung nach der Sauna
29 die temperierte Dusche
30 das Kaltwasserbecken
31 der Hot-Whirl-Pool (das Unterwassermassagebad)
32 die Einstiegsstufe
33 das Massagebad
34 das Jetgebläse
35 der Hot-Whirl-Pool [Schema]
36 der Beckenquerschnitt
37 der Einstieg
38 die umlaufende Sitzbank
39 die Wasserabsaugung
40 der Wasserdüsenkanal
41 der Luftdüsenkanal

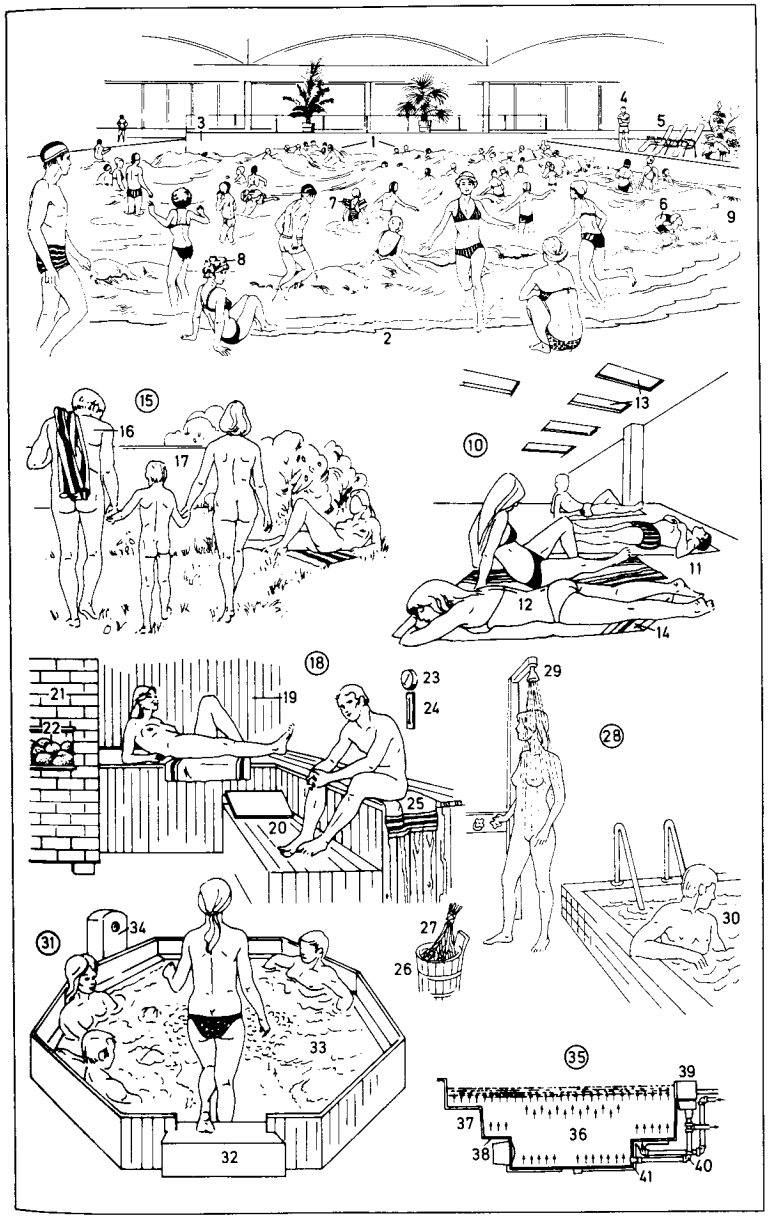

1–32 die Badeanstalt (Schwimmanstalt, das Schwimmbad, die Schwimmanlage), ein Freibad *n*
1 die Badezelle (Zelle, Badekabine, Kabine)
2 die Dusche (Brause)
3 der Umkleideraum
4 das Sonnenbad od. Luftbad
5–10 die Sprunganlage
5 der Turmspringer
6 der Sprungturm
7 die Zehnmeterplattform
8 die Fünfmeterplattform
9 das Dreimeterbrett (Sprungbrett)
10 das Einmeterbrett, ein Trampolin *n*
11 das Sprungbecken
12 der gestreckte Kopfsprung
13 der Fußsprung
14 der Paketsprung
15 der Bademeister
16–20 der Schwimmunterricht
16 der Schwimmlehrer (Schwimmeister)
17 der Schwimmschüler, beim Schwimmen *n*
18 das Schwimmkissen
19 der Schwimmgürtel (Korkgürtel, Tragegürtel, die Korkweste)
20 das Trockenschwimmen
21 das Nichtschwimmerbecken
22 die Laufrinne
23 das Schwimmerbecken
24–32 das Freistilwettschwimmen einer Schwimmstaffel
24 der Zeitnehmer
25 der Zielrichter
26 der Wenderichter
27 der Startblock (Startsockel)
28 der Anschlag eines Wettschwimmers *m*
29 der Startsprung
30 der Starter
31 die Schwimmbahn
32 die Korkleine
33–39 die Schwimmarten *f* (Schwimmstile *m*, Schwimmlagen *f*, Stilarten)
33 das Brustschwimmen
34 das Schmetterlingsschwimmen (Butterfly)
35 das Delphinschwimmen
36 das Seitenschwimmen
37 das Kraulschwimmen (Crawlen, Kraulen, Kriechstoßschwimmen); *ähnl.:* das Handüberhandschwimmen
38 das Tauchen (Unterwasserschwimmen)
39 das Wassertreten
40–45 das Wasserspringen (Wasserkunstspringen, Turmspringen, Kunstspringen, die Wassersprünge *m*)
40 der Hechtsprung aus dem Stand *m*
41 der Auerbachsprung vorwärts
42 der Salto (Doppelsalto) rückwärts
43 die Schraube mit Anlauf *m*
44 der Bohrer
45 der Handstandsprung
46–50 das Wasserballspiel
46 das Wasserballtor
47 der Tormann
48 der Wasserball
49 der Verteidiger
50 der Stürmer

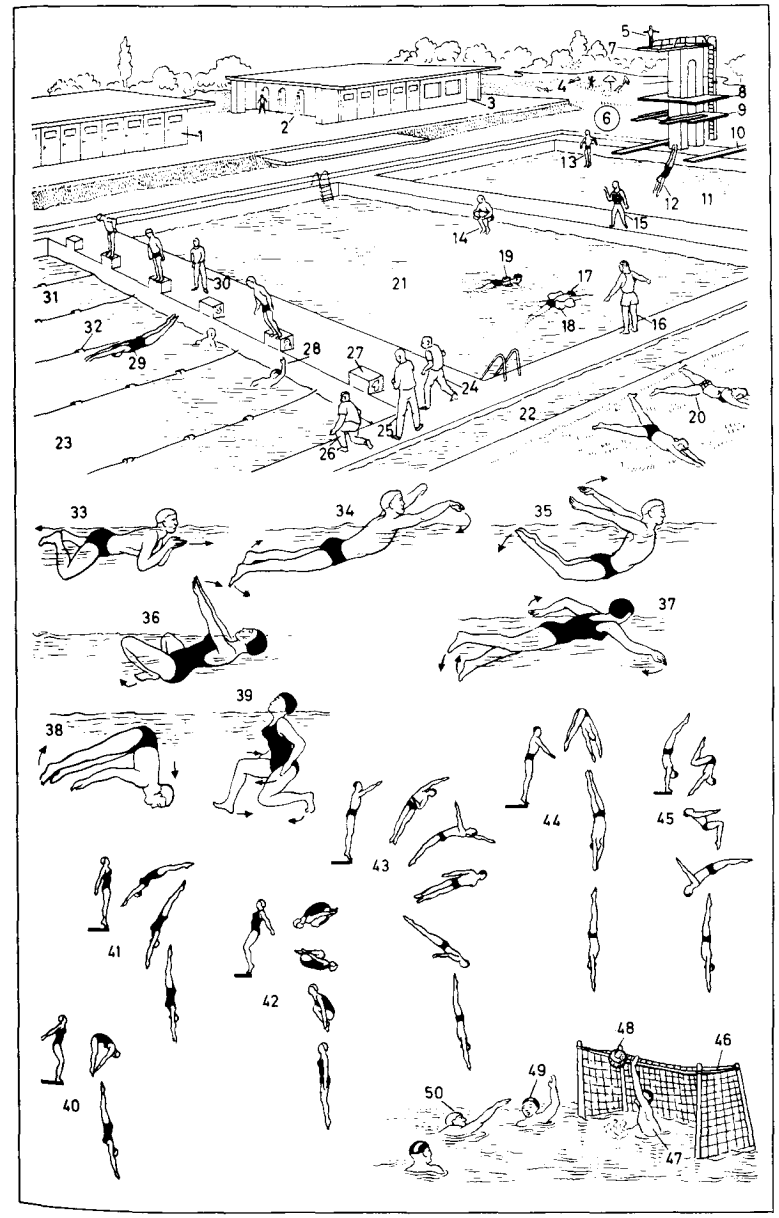

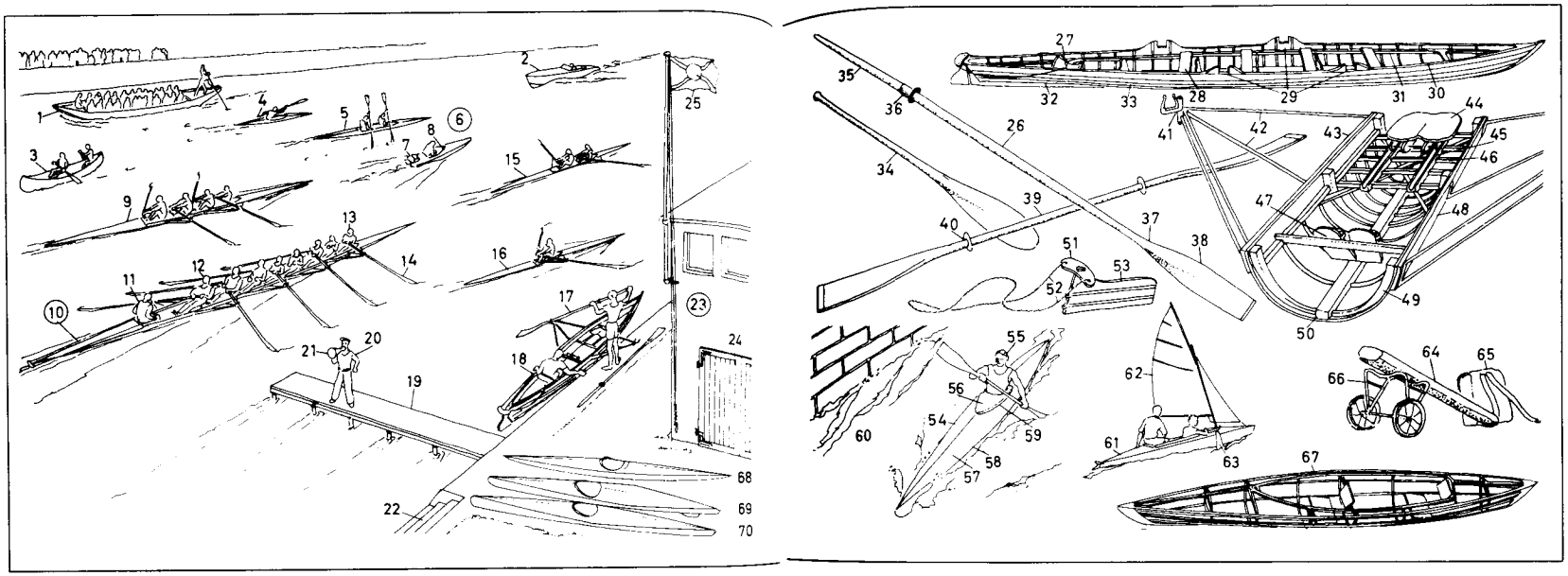

1–18 die Auffahrt zur Regatta (Ruderregatta, zum Wettrudern *n*)
1 der Stechkahn, ein Vergnügungsboot *n*
2 das Motorboot
3 der Kanadier, ein Kanu *n*
4 der (das) Kajak (der Grönländer), ein Paddelboot *n*
5 der (das) Doppelkajak
6 das Außenbordmotorboot
7 der Außenbordmotor
8 die Plicht (das Kockpit, Cockpit, der Sitzraum)
9–16 Rennboote *n* (Sportboote, Auslegerboote)
9–15 Riemenboote *n*
9 der Vierer ohne Steuermann *m* (Vierer ohne), ein Kraweelboot *n*
10 der Achter (Rennachter)
11 der Steuermann
12 der Schlagmann, ein Ruderer *m*
13 der Bugmann (die „Nummer Eins")
14 der Riemen
15 der Zweier (Riemenzweier)
16 der Einer (Renneiner, das Skiff)
17 das Skull
18 der Einer mit Steuermann *m*, ein Klinkereiner *m*
19 der Steg (Bootssteg, Landungssteg, Anlegesteg)
20 der Rudertrainer
21 das Megaphon (Sprachrohr, *scherzh.:* die Flüstertüte)
22 die Bootstreppe
23 das Bootshaus (Klubhaus)
24 der Bootsschuppen
25 die Klubflagge (der Klubstander)
26–33 der Gigvierer, ein Gigboot *n* (Dollenboot, Tourenboot)
26 das Ruder (Steuer)
27 der Steuersitz
28 die Ducht (Ruderbank)
29 die Dolle (Riemenauflage)
30 der Dollbord
31 der Duchtweger
32 der Kiel (Außenkiel)
33 die Außenhaut [geklinkert]
34 das einfache Paddel (Stechpaddel, die Pagaie)
35–38 der Riemen (das Skull)
35 der Holm (Riemenholm)
36 die Belederung
37 der Riemenhals
38 das Blatt (Riemenblatt)
39 das Doppelpaddel
40 der Tropfring
41–50 der Rollsitz (Rudersitz)
41 die Dolle (Drehdolle)
42 der Ausleger
43 das Spülbord
44 der Rollsitz
45 die Rollschiene (Rollbahn)
46 die Versteifung
47 das Stemmbrett
48 die Außenhaut
49 der (das) Spant
50 der Kiel (Innenkiel)
51–53 das Ruder (Steuer)
51 das Ruderjoch (Steuerjoch)
52 die Steuerleine
53 das Blatt (Ruderblatt, Steuerblatt)
54–66 Faltboote *n*
54 der Faltbooteiner, ein Sporteiner *m*
55 der Faltbootfahrer
56 die Spritzdecke
57 das Verdeck
58 die Gummihaut (Außenhaut, Bootshaut)
59 der Süllrand
60 die Floßgasse am Wehr *n*
61 der Faltbootzweier, ein Tourenzweier *m* (Wanderzweier)
62 das Faltbootsegel
63 das Seitenschwert
64 die Stabtasche
65 der Bootsrucksack
66 der Bootswagen
67 das Faltbootgerüst
68–70 Kajaks *m od. n*
68 der (das) Eskimokajak
69 der (das) Wildwasser-Rennkajak
70 der (das) Wanderkajak

1–9 das Windsurfing
1 der Windsurfer
2 das Segel
3 das Klarsichtfenster
4 der Mast
5 das Surfbrett
6 das bewegliche Lager für die Mastneigung und die Steuerung
7 der Gabelbaum
8 das (einholbare) Hauptschwert
9 das Hilfsschwert
10–48 das Segelboot
10 das Vordeck
11 der Mast
12 der Trapezdraht
13 die Saling
14 der Wanthänger
15 das Vorstag
16 die Fock (Genua)
17 der Fockniederholer
18 die Want
19 der Wantenspanner
20 der Mastfuß
21 der Baumniederholer
22 die Fockschotklemme
23 die Fockschot
24 der Schwertkasten
25 der Knarrpoller
26 das Schwert
27 der Traveller
28 die Großschot
29 die Fockschotleitschiene
30 die Ausreitgurte *m*
31 der Pinnenausleger
32 die Pinne
33 der Ruderkopf
34 das Ruderblatt
35 der Spiegel (das Spiegelheck)
36 das Lenzloch
37 der Großsegelhals
38 das Segelfenster
39 der Baum
40 das Unterliek
41 das Schothorn
42 das Vorliek
43 die Lattentasche
44 die Latte
45 die Achterliek
46 das Großsegel
47 der Großsegelkopf
48 der Verklicker
49–65 die Bootsklassen *f*
49 der Flying Dutchman
50 die Olympiajolle
51 das Finndingi
52 der Pirat
53 das 12-m²-Sharpie
54 das Tempest
55 der Star
56 das (der) Soling
57 der Drachen
58 die 5,5-m-Klasse
59 die 6-m-R-Klasse
60 der 30-m²-Schärenkreuzer
61 der 30-m²-Jollenkreuzer
62 die 25-m²-Einheitskieljacht
63 die KR-Klasse
64 der Katamaran
65 der Doppelrumpf

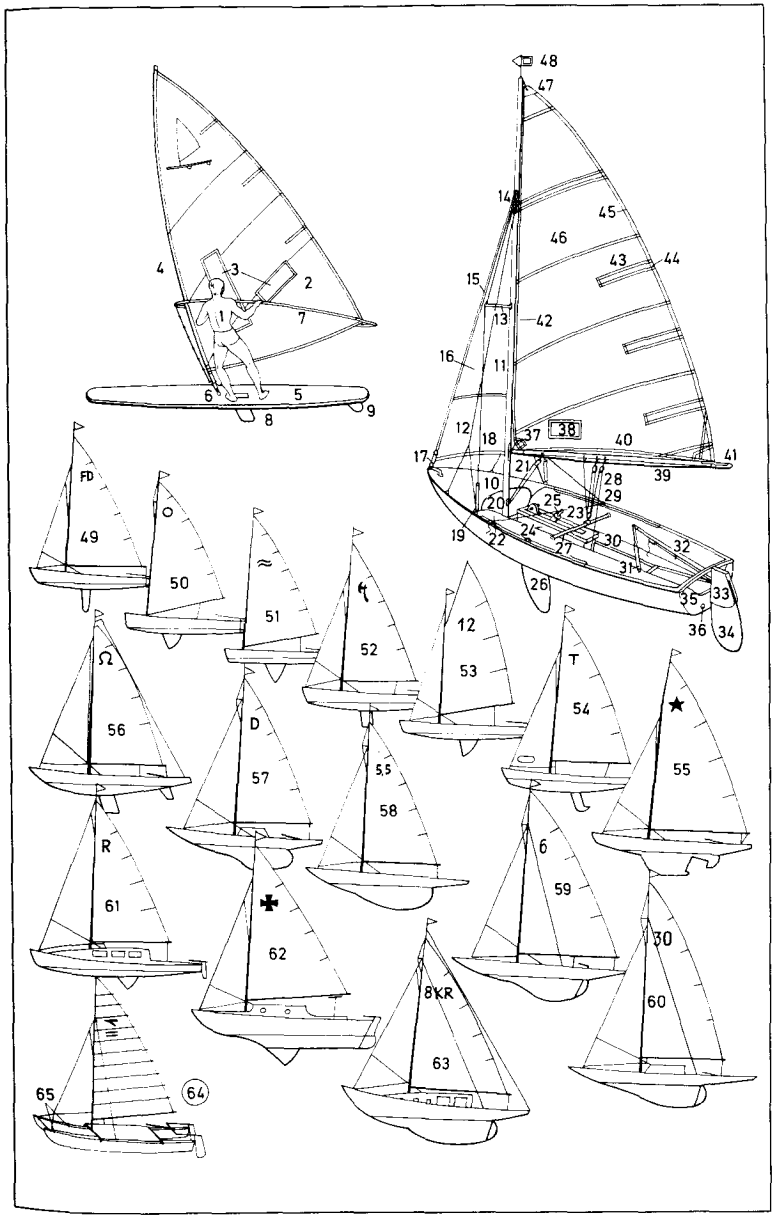

1–13 Segelstellungen *f* und Windrichtungen *f*
1 das Segeln vor dem Wind *m*
2 das Großsegel
3 die Fock
4 die Schmetterlingsstellung der Segel *n*
5 die Mittschiffslinie
6 die Windrichtung
7 das Boot ohne Fahrt *f*
8 das killende Segel
9 das Segeln am Wind *m* (das Anluven)
10 das Segeln hart (hoch) am Wind *m*
11 das Segeln mit halbem Wind *m*
12 das Segeln mit raumem Wind *m*
13 die Backstagsbrise
14–24 der Regattakurs
14 die Start- und Zieltonne (Start- und Zielboje)
15 das Startschiff
16 der Dreieckskurs (die Regattastrecke)
17 die Wendeboje (Wendemarke)
18 die Kursboje
19 der erste Umlauf
20 der zweite Umlauf
21 der dritte Umlauf
22 die Kreuzstrecke
23 die Vormwindstrecke
24 die Umwindstrecke
25–28 das Kreuzen
25 die Kreuzstrecke
26 das Halsen
27 das Wenden
28 der Verlust an Höhe *f* beim Halsen *n*
29–41 Rumpfformen *f* von Segelbooten *n*
29–34 die Fahrtenkieljacht
29 das Heck
30 der Löffelbug
31 die Wasserlinie
32 der Kiel (Ballastkiel)
33 der Ballast
34 das Ruder
35 die Rennkieljacht
36 der Bleikiel
37–41 die Jolle, eine Schwertjacht
37 das aufholbare Ruder
38 die Plicht (das Cockpit)
39 der Kajütenaufbau (die Kajüte)
40 der gerade Steven (Auf-und-nieder-Steven)
41 das aufholbare Schwert
42–49 Heckformen *f* von Segelbooten *n*
42 das Jachtheck
43 der Jachtspiegel
44 das Kanuheck
45 das Spitzgattheck
46 das Namensschild
47 das Totholz
48 das Spiegelheck
49 der Spiegel
50–57 die Beplankung von Holzbooten *n*
50–52 die Klinkerbeplankung
50 die Außenhautplanke
51 das Spant, ein Querspant *n*
52 der Klinknagel
53 die Kraweelbeplankung
54 der Nahtspantenbau
55 der Nahtspant, ein Längsspant *n*
56 die Diagonalkraweelbeplankung
57 die innere Beplankung

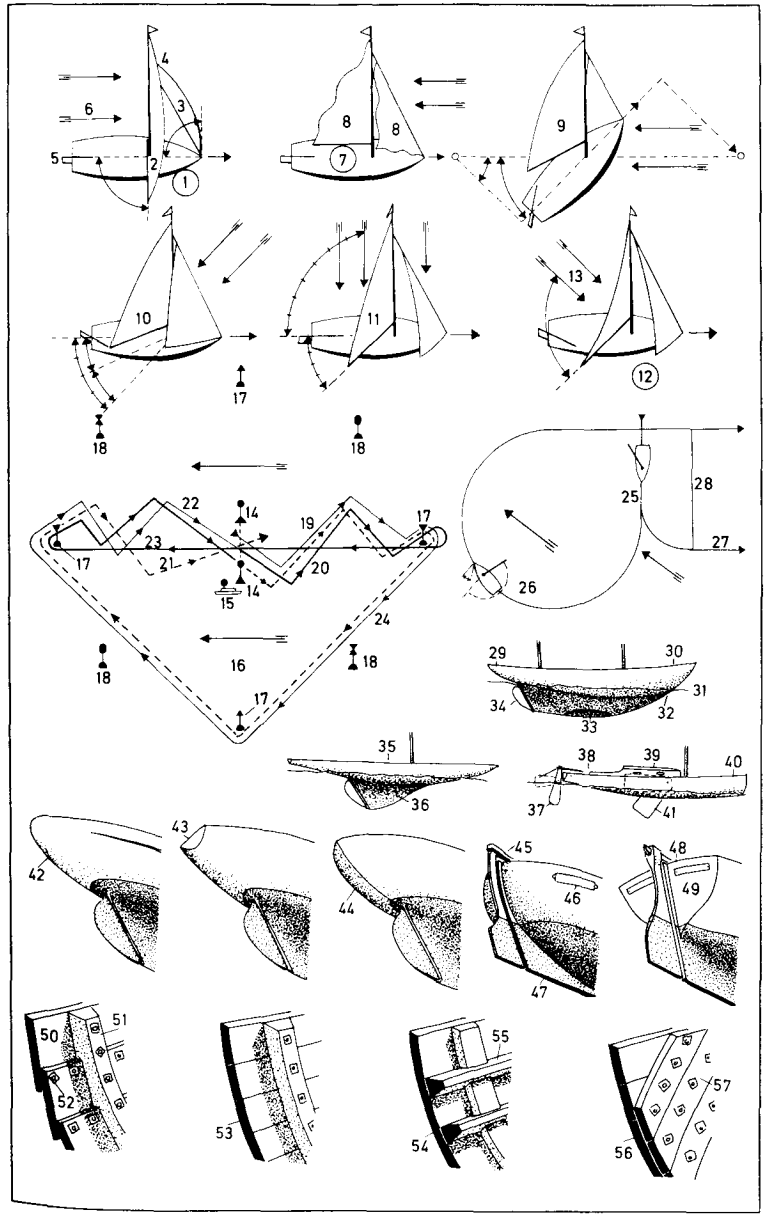

1–5 Motorboote *n* (Sportboote)
1 das Sportschlauchboot mit Außenbordmotor *m*
2 das Inbord-Sportboot [mit Z-Antrieb *m*]
3 das Kajütboot
4 der Motorkreuzer
5 die 30-m-Hochseejacht
6–9 die Kennzeichnung für Bundeswasserstraßen *f*
6 die Verbandsflagge
7 der Bootsname (*oder:* die Zertifikatsnummer)
8 die Clubzugehörigkeit und der Heimathafen
9 die Verbandsflagge an der Steuerbordsaling
10–14 die Lichterführung auf Sportbooten *n* für Küsten- und Seegewässer *n* (die Positionslaternen *f*)
10 das weiße Topplicht
11 das grüne Steuerbordlicht (die Steuerbordlaterne)
12 das rote Backbordlicht (die Backbordlaterne)
13 das grünrote Buglicht
14 das weiße Hecklicht
15–18 Anker *m*
15 der Stockanker (Admiralitätsanker), ein Schwergewichtsanker *m*
16–18 Leichtgewichtsanker *m*
16 der Pflugscharanker
17 der Patentanker
18 der Danforth-Anker
19 die Rettungsinsel (das Rettungsfloß)
20 die Schwimmweste
21–44 Motorbootrennen *n*
21 der Außenbordkatameran
22 das Hydroplane-Rennboot
23 der Rennaußenbordmotor
24 die Ruderpinne
25 die Benzinleitung
26 der Heckspiegel (das Heckbrett)
27 der Tragschlauch
28 Start *m* und Ziel *n*
29 die Startzone
30 die Start- und Ziellinie
31 die Wendeboje
32–37 Verdrängungsboote *n*
32–34 das Rundspantboot
32 die Bodenansicht
33 der Vorschiffquerschnitt
34 der Achterschiffquerschnitt
35–37 das V-Boden-Boot
35 die Bodenansicht
36 der Vorschiffquerschnitt
37 der Achterschiffquerschnitt
38–44 Gleitboote *n*
38–41 das Stufenboot
38 die Seitenansicht
39 die Bodenansicht
40 der Vorschiffquerschnitt
41 der Achterschiffquerschnitt
42 das Dreipunktboot
43 die Flosse
44 die Tatze
45–62 Wasserski *m*
45 die Wasserskiläuferin
46 der Tiefwasserstart
47 das Seil (Schleppseil)
48 die Hantel
49–55 die Wasserskisprache (die Handzeichen *n* des Wasserskiläufers *m*)
49 das Zeichen „Schneller"
50 das Zeichen „Langsamer"
51 das Zeichen „Tempo in Ordnung"
52 das Zeichen „Wenden"
53 das Zeichen „Halt"
54 das Zeichen „Motor abstellen"
55 der Wink „Zurück zum Liegeplatz"
56–62 Wasserski *m*
56 der Figurenski, ein Monoski *m*
57 *u.* **58** die Gummibindung
57 der Vorfußgummi
58 der Fersengummi
59 die Stegschlaufe für den zweiten Fuß
60 der Slalomski
61 der Kiel (die Flosse)
62 der Sprungski
63 das Luftkissenfahrzeug
64 die Luftschraube
65 das angeblasene Ruder
66 das Luftkissen (Luftpolster)

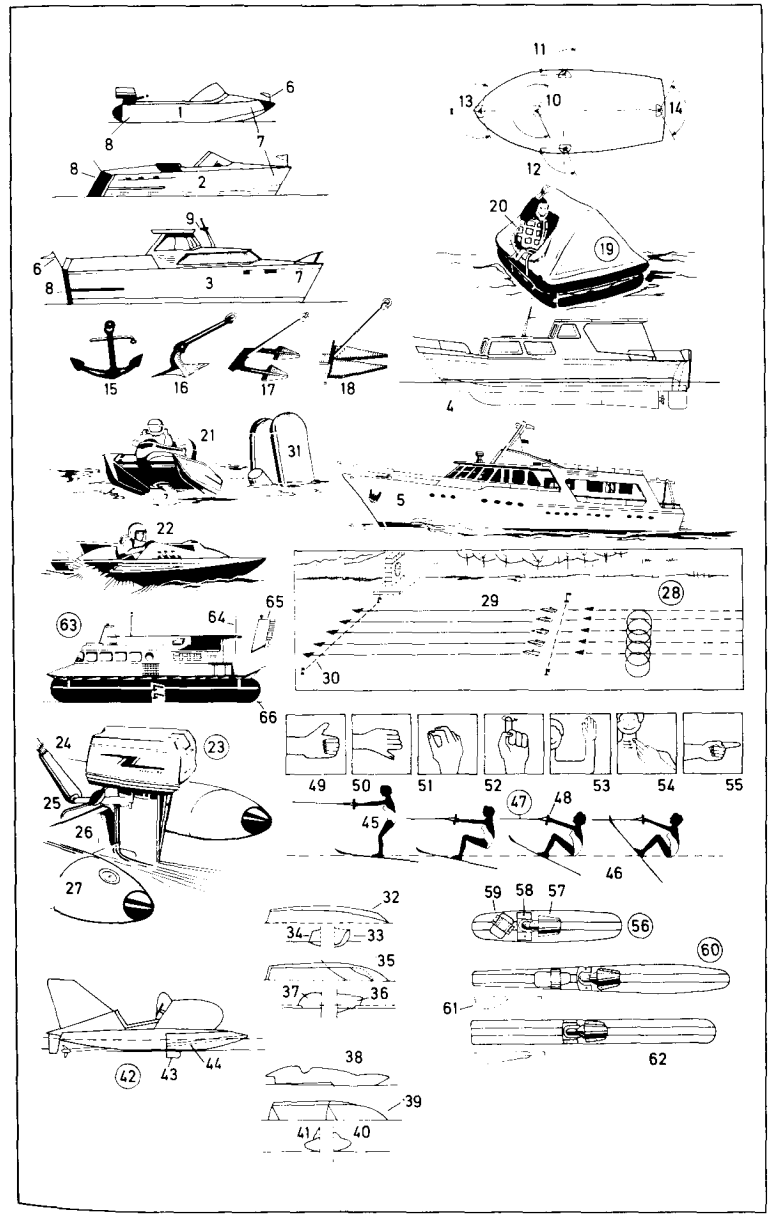

1 der Flugzeugschleppstart (Flugzeugschlepp, Schleppflug, Schleppstart)
2 das Schleppflugzeug, ein Motorflugzeug *n*
3 das geschleppte Segelflugzeug (Segelflugzeug im Schlepp *m*)
4 das Schleppseil
5 der Windenstart
6 die Motorwinde
7 der Seilfallschirm
8 der Motorsegler
9 das Hochleistungssegelflugzeug
10 das T-Leitwerk
11 der Windsack
12 der Kontrollturm
13 das Segelfluggelände
14 die Flugzeughalle (der Hangar)
15 die Start- und Landebahn für Motorflugzeuge *n*
16 das Wellensegeln
17 die Leewellen *f* (Föhnwellen)
18 der Rotor
19 die Lentikulariswolken *f*
20 das Thermiksegeln
21 der Aufwindschlauch (Thermikschlauch, thermische Aufwind, „Bart")
22 die Kumuluswolke (Haufenwolke, Quellwolke, der Kumulus)
23 das Frontsegeln (Frontensegeln, Gewittersegeln)
24 die Gewitterfront
25 der Frontaufwind
26 die Kumulonimbuswolke (der Kumulonimbus)
27 das Hangsegeln
28 der Hangaufwind
29 der Holmflügel, eine Tragfläche
30 der Hauptholm, ein Kastenholm *m*
31 der Anschlußbeschlag
32 die Wurzelrippe
33 der Schrägholm
34 die Nasenleiste
35 die Hauptrippe
36 die Hilfsrippe
37 die Endleiste
38 die Bremsklappe (Störklappe, Sturzflugbremse)
39 die Torsionsnase
40 die Bespannung
41 das Querruder
42 der Randbogen
43 das Drachenfliegen
44 der Drachen (Hanggleiter, Deltagleiter)
45 der Drachenflieger
46 die Haltestange

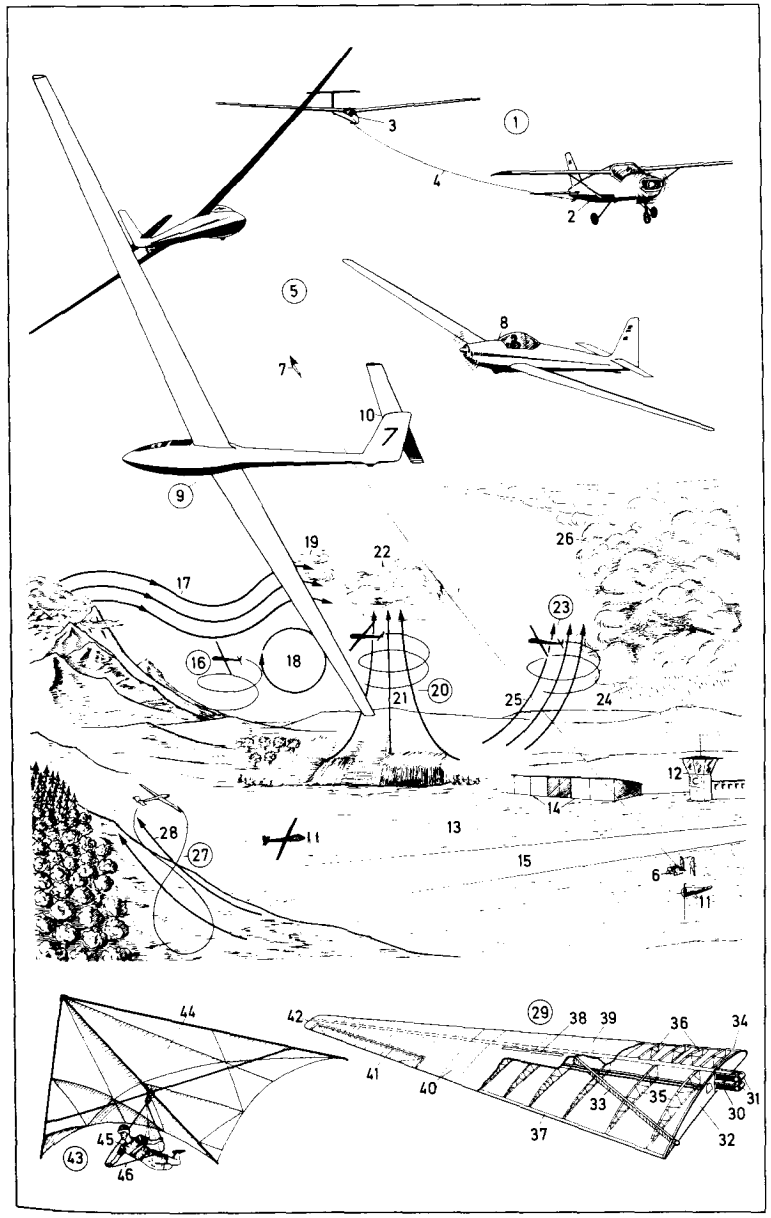

1–9 der Kunstflug
(die Kunstflugfiguren *f*)
1 der Looping
2 die liegende Loopingacht
3 der Rollenkreis
4 der Turm
5 das Männchen
6 die Schraube
7 das Trudeln
8 die Rolle
9 der Rückenflug
10 das Cockpit
11 das Instrumentenbrett
12 der Kompaß
13 die Funk- und Navigationseinrichtung
14 der Steuerknüppel
15 der Gashebel
16 der Gemischregulierhebel
17 das Funksprechgerät
18 der Sport- und Kunstflugzweisitzer
19 die Kabine
20 die Antenne
21 die Seitenflosse
22 das Seitenruder
23 die Höhenflosse
24 das Höhenruder
25 die Trimmklappe
26 der Rumpf
27 der Tragflügel (die Tragfläche)
28 das Querruder
29 die Landeklappe
30 die Trimmklappe
31 die Positionslampe [rot]
32 der Landescheinwerfer
33 das Hauptfahrwerk
34 das Bugrad
35 das Triebwerk
36 der Propeller (die Luftschraube)
37–62 das Fallschirmspringen (der Fallschirmsport, das Fallschirmsportspringen)
37 der Fallschirm (Sprungfallschirm)
38 die Schirmkappe
39 der Hilfsschirm
40 die Fangleinen *f*
41 die Steuerleine
42 der Haupttragegurt
43 das Gurtzeug
44 der Verpackungssack
45 das Schlitzsystem des Sportfallschirms *m*
46 die Steuerschlitze *m*
47 der Scheitel
48 die Basis
49 das Stabilisierungspaneel
50 *u.* **51** das Stilspringen
50 der Rückwärtssalto
51 die Spirale (Drehung)
52–54 die ausgelegten Sichtsignale *n*
52 das Zeichen „Sprungerlaubnis" *f* (das Zielkreuz)
53 das Zeichen „Sprungverbot *n* – neuer Anflug" *m*
54 das Zeichen „Sprungverbot *n* – sofort landen"
55 der Zielsprung
56 das Zielkreuz
57 der innere Zielkreis [Radius *m* 25 m]
58 der mittlere Zielkreis [Radius *m* 50 m]
59 der äußere Zielkreis [Radius *m* 100 m]
60–62 Freifallhaltungen *f*
60 die X-Lage
61 die Froschlage
62 die T-Lage
63–84 das Ballonfahren
(Freiballonfahren)
63 der Gasballon
64 die Gondel (der Ballonkorb)
65 der Ballast (die Sandsäcke)
66 die Halteleine (das Halteseil)
67 der Korbring
68 die Bordinstrumente *n*
69 das Schlepptau
70 der Füllansatz
71 die Füllansatzleinen *f*
72 die Notreißbahn
73 die Notreißleine
74 die Gänsefüße *m*
75 die Reißbahn
76 die Reißleine (Reißbahnleine)
77 das Ventil
78 die Ventilleine
79 der Heißluftballon
80 die Brennerplattform
81 die Füllöffnung
82 das Ventil
83 die Reißbahn
84 der Ballonaufstieg (Ballonstart)
85–91 der Modellflugsport
85 der funkferngesteuerte Modellflug
86 das ferngesteuerte Freiflugmodell
87 die Funkfernsteuerung (das Fernsteuerfunkgerät)
88 die Antenne (Sendeantenne)
89 das Fesselflugmodell
90 die Eindrahtfesselflugsteuerung
91 die fliegende Hundehütte, ein Groteskflugmodell *n*

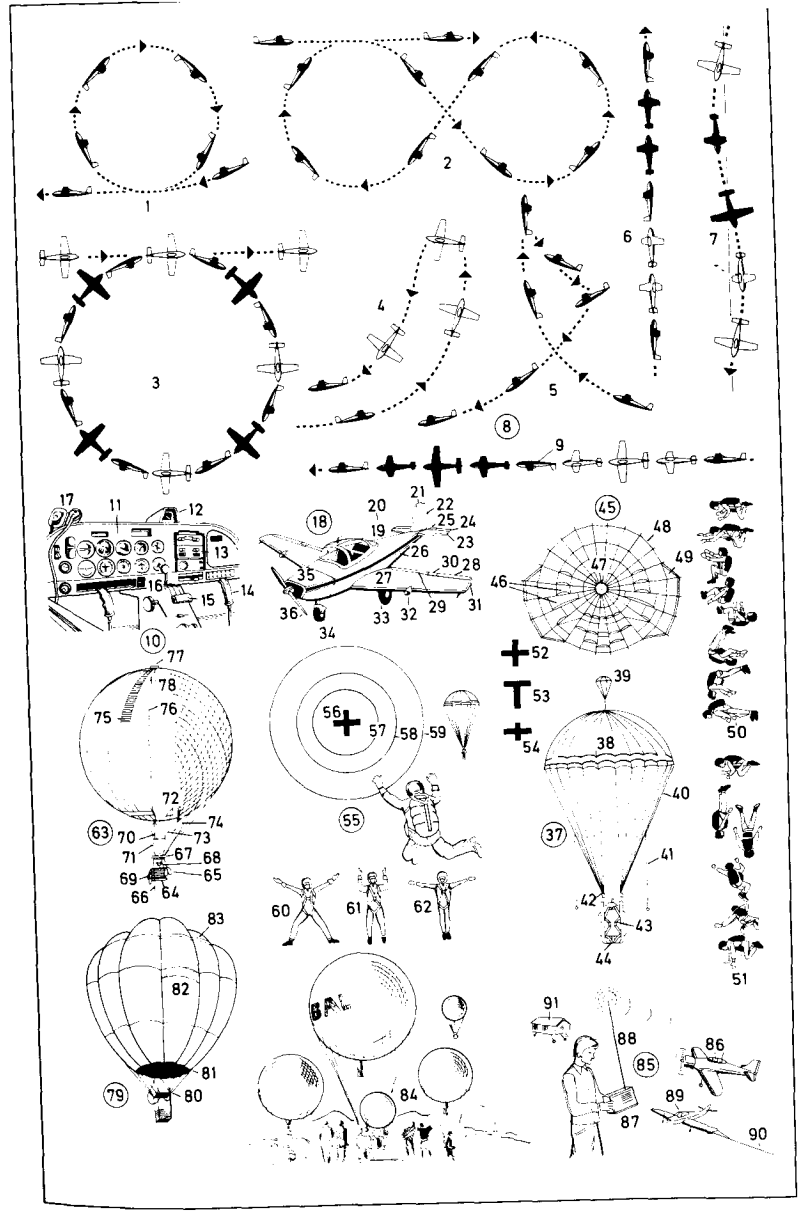

1–7 das Dressurreiten
1 das Dressurviereck
2 die Bande
3 das Dressurpferd
4 der dunkle Reitfrack (*od.* schwarze Rock)
5 die weiße Stiefelhose
6 der Zylinder (*od.* runde Hut)
7 die Gangart (*auch:* die Hufschlagfigur)
8–14 das Springreiten (Jagdspringen)
8 das Hindernis (Gatter), ein halbfestes Hindernis; *ähnl.:* das Rick, das Koppelrick, die Palisade, der Oxer, die Hürde, der Wall, die Mauer
9 das Springpferd
10 der Springsattel
11 der Sattelgurt
12 die Trense
13 der rote (*auch:* schwarze) Rock
14 die Jagdkappe
15 die Bandage
16–19 die Military
16 der Geländeritt
17 die Querfeldeinstrecke
18 der Sturzhelm (*auch:* die verstärkte Reitkappe)
19 die Streckenmarkierung
20–22 das Hindernisrennen (Jagdrennen)
20 die Hecke (mit Wassergraben *m*), ein festes Hindernis
21 der Sprung
22 die Reitgerte
23–40 das Trabrennen
23 die Trabrennbahn (Traberbahn, der Track, das Geläuf)
24 der Sulky
25 das Speichenrad mit Plastikscheibenschutz *m*
26 der Fahrer, im Trabdreß *m*
27 die Fahrleine
28 das Traberpferd (der Traber)
29 der Scheck
30 der Bodenblender
31 die Kniegamasche
32 der Gummischutz
33 die Startnummer
34 die verglaste Tribüne mit den Totalisatorschaltern *m* (Totokassen *f*)
35 die Totolisatoranzeigetafel (Totoanzeigetafel)
36 die Starternummer
37 die Eventualquote
38 die Siegeranzeige
39 die Siegquote
40 die Zeitanzeige
41–49 das Jagdreiten, eine Schleppjagd; *ähnl.:* Fuchsjagd *f*, Schnitzeljagd
41 das Feld (die Gruppe)
42 der rote Jagdrock
43 der Piqueur
44 das Jagdhorn (Hifthorn)
45 der Master
46 die Hundemeute (Meute, Koppel)
47 der Hirschhund
48 der „Fuchs"
49 die Schleppe (künstliche Fährte)
50 das Galopprennen
51 das Feld (die Rennpferde *n*)
52 der Favorit
53 der Outsider (Außenseiter)

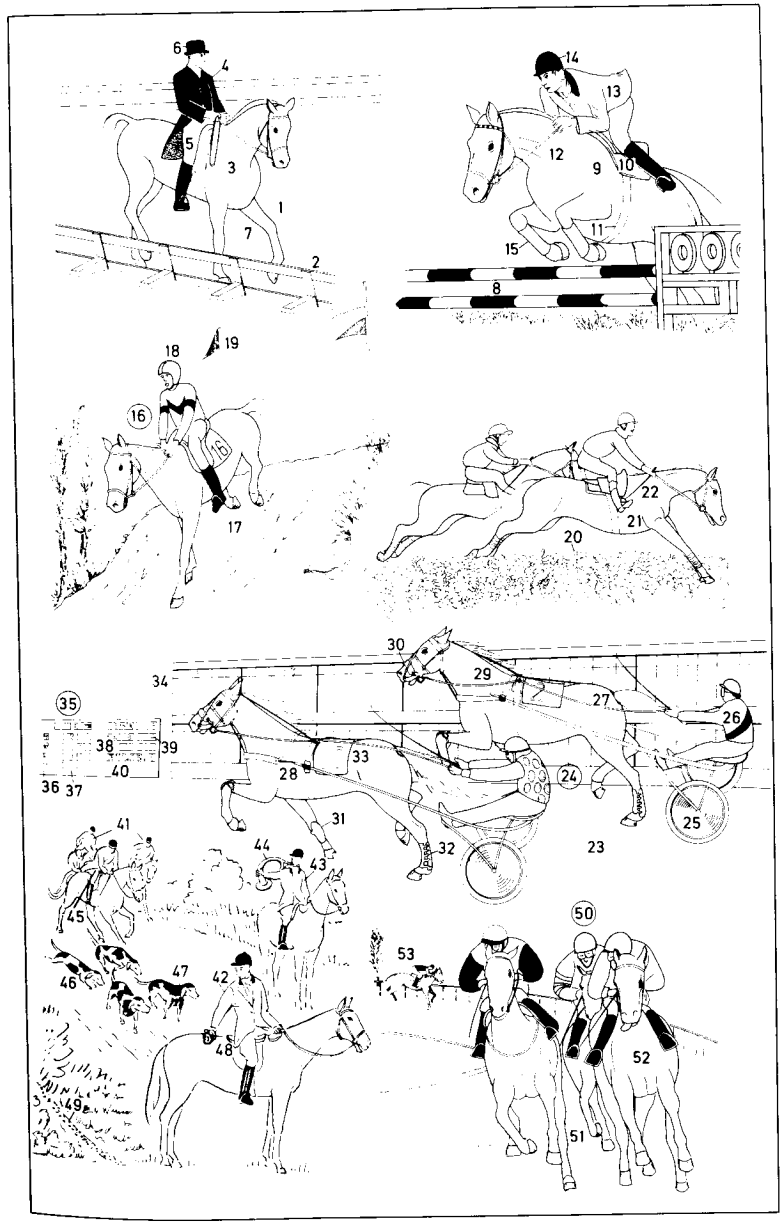

1–23 Radsport *m*
1 die Radrennbahn; *hier:* Hallenbahn *f*
2–7 das Sechstagerennen
2 der Sechstagefahrer, ein Bahnrennfahrer *m* im Feld *n*
3 der Sturzhelm
4 die Rennleitung
5 der Zielrichter
6 der Rundenzähler
7 die Rennfahrerkabine
8–10 das Straßenrennen
8 der Straßenfahrer, ein Radrennfahrer *m*
9 das Rennfahrertrikot
10 die Trinkflasche
11–15 das Steherrennen (Dauerrennen)
11 der Schrittmacher, ein Motorradfahrer *m*
12 die Schrittmachermaschine (das Schrittmachermotorrad)
13 die Rolle, eine Schutzvorrichtung
14 der Steher (Dauerfahrer)
15 die Stehermaschine, ein Rennrad *n*
16 das Rennrad (die Rennmaschine) für Straßenrennen *n*
17 der Rennsattel, ein ungefederter Sattel
18 der Rennlenker
19 der Schlauchreifen (Rennreifen)
20 die Schaltungskette
21 der Rennhaken
22 der Riemen
23 der Ersatzschlauchreifen
24–50 Motorsport *m*
24–28 das Motorradrennen; *Disziplinen:* Grasbahnrennen, *n*, Straßenrennen, Sandbahnrennen, Zementbahnrennen, Aschenbahnrennen, Bergrennen, Eisrennen (ein Speedway *n*), Geländesport *m*, Trial *n*, Moto-Cross
24 die Sandbahn
25 der Motorradrennfahrer
26 die Lederschutzkleidung
27 die Rennmaschine, eine Solomaschine
28 die Startnummer
29 das Seitenwagengespann, in der Kurve
30 der Seitenwagen
31 die verkleidete Rennmaschine [500 cm^3]
32 das Gymkhana, ein Geschicklichkeitswettbewerb *m*; *hier:* der Motorradfahrer beim Sprung *m*
33 die Geländefahrt, eine Leistungsprüfung
34–38 Rennwagen
34 der Formel-I-Rennwagen (ein Monoposto *m*)
35 der Heckspoiler
36 der Formel-II-Rennwagen (ein Rennsportwagen *m*)
37 der Super-V-Rennsportwagen
38 der Prototyp, ein Sportwagen *m*

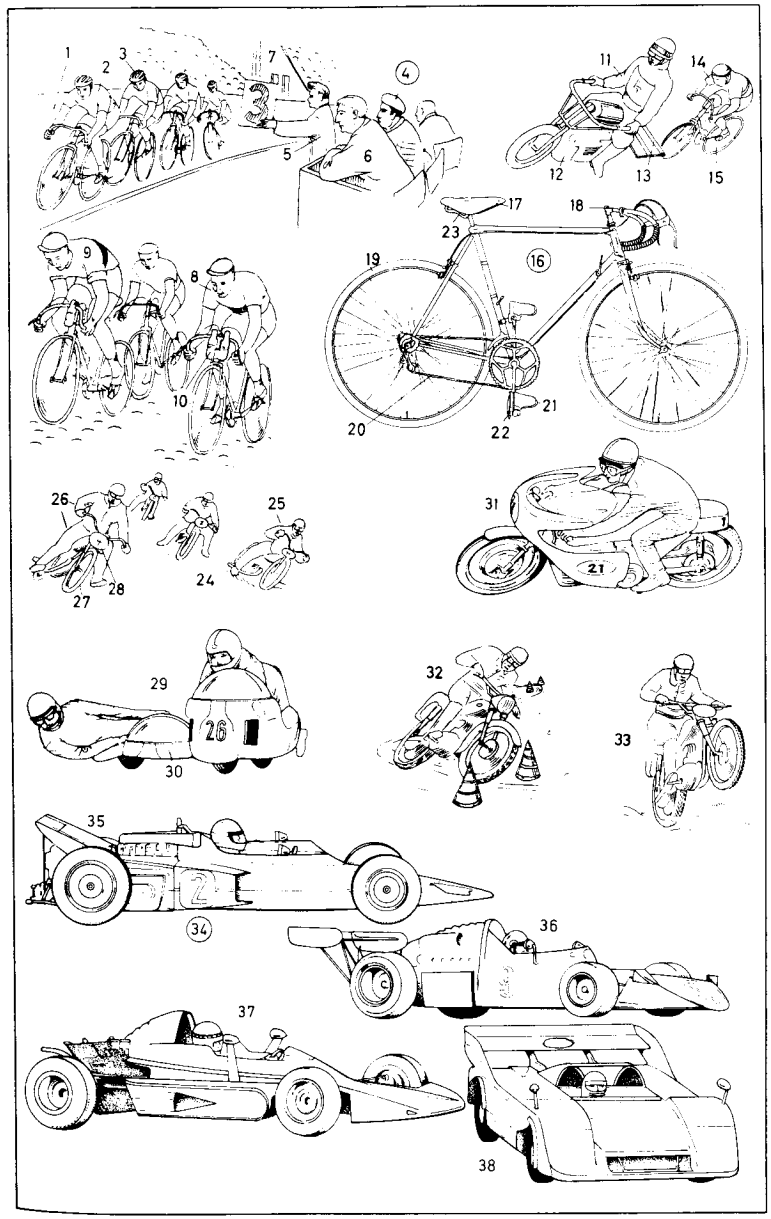

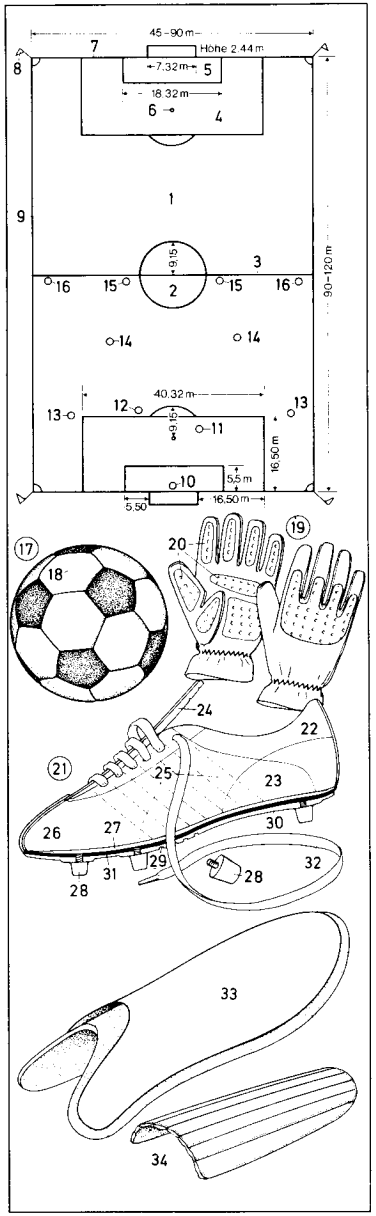

1–16 der Fußballplatz
1 das Spielfeld
2 der Mittelkreis
3 die Mittellinie
4 der Strafraum (Sechzehn-Meter-Raum)
5 der Torraum
6 der Elf-Meter-Punkt (die Strafstoßmarke)
7 die Torlinie
8 die Eckfahne
9 die Seitenlinie
10 der Tormann (Torwart)
11 der Libero
12 der Vorstopper
13 der Außenverteidiger
14 die Mittelfeldspieler *m*
15 der Innenstürmer
16 der Außenstürmer
17 der Fußball
18 das Ventil
19 die Torwarthandschuhe *m*
20 die Schaumstoffauflage
21 der Fußballschuh
22 das Lederfutter
23 die Hinterkappe
24 die Schaumstoffzunge
25 die Gelenkzugriemen *m*
26 der Oberlederschaft
27 die Einlegesohle
28 der Schraubstollen
29 die Gelenkrille
30 die Nylonsohle
31 die Brandsohle
32 der Schnürsenkel
33 die Beinschiene mit Knöchelschutz *m*
34 der Schienbeinschutz
35 das Tor
36 die Querlatte (Latte)
37 der Pfosten (Torpfosten)
38 der Abstoß
39 die Faustabwehr
40 der Strafstoß (*ugs.* Elfmeter)
41 der Eckstoß (Eckball)
42 das Abseits
43 der Freistoß
44 die Mauer
45 der Fallrückzieher
46 der Kopfball (Kopfstoß)
47 die Ballabgabe
48 die Ballannahme
49 der Kurzpaß (Doppelpaß)
50 das Foul (die Regelwidrigkeit)

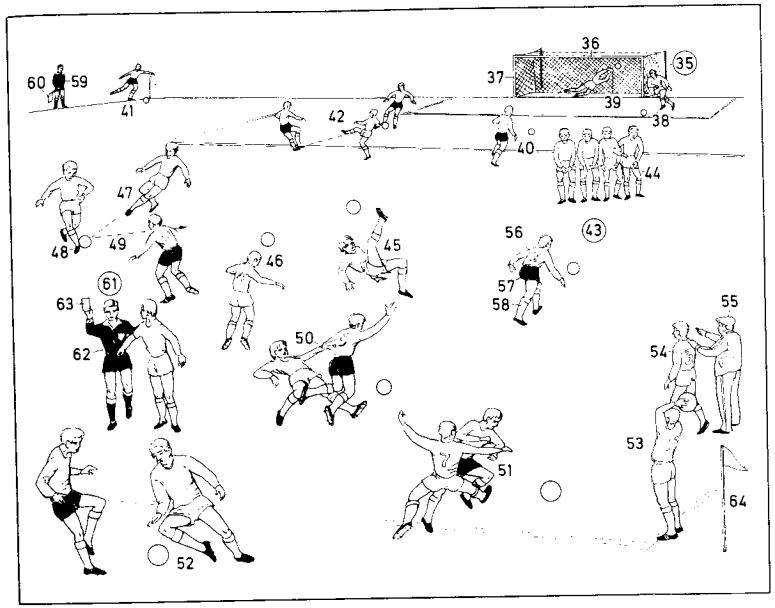

51 das Sperren
52 das Dribbling (der Durchbruch)
53 der Einwurf
54 der Ersatzspieler
55 der Trainer
56 das Trikot
57 die Sporthose
58 der Sportstrumpf
59 der Linienrichter
60 die Handflagge
61 der Platzverweis
62 der Schiedsrichter (Unparteiische)
63 die Verweiskarte (rote Karte; zur Verwarnung *auch:* die gelbe Karte)
64 die Mittelfahne

1 der Handball (Hallenhandball, das Handballspiel, Hallenhandballspiel)
2 der Handballspieler, ein Feldspieler *m*
3 der Kreisspieler, beim Sprungwurf *m*
4 der Abwehrspieler
5 die Freiwurflinie
6 das Hockey (Hockeyspiel)
7 das Hockeytor
8 der Tormann
9 der Beinschutz (Schienbein-, Knieschutz)
10 der Kickschuh
11 die Gesichtsmaske
12 der Handschuh
13 der Hockeyschläger (Hockeystock)
14 der Hockeyball
15 der Hockeyspieler
16 der Schußkreis
17 die Seitenlinie
18 die Ecke
19 das Rugby (Rugbyspiel)
20 das Gedränge
21 der Rugbyball
22 der Football (das Footballspiel)
23 der Ballträger, ein Footballspieler *m*
24 der Helm
25 der Gesichtsschutz
26 die gepolsterte Jacke
27 der Ball
28 der Basketball (Korbball, das Basketballspiel, Korbballspiel)
29 der Basketball
30 das Korbbrett (Spielbrett)
31 der Korbständer
32 der Korb
33 der Korbring
34 die Zielmarkierung
35 der Korbleger, ein Basketballspieler *m*
36 die Endlinie
37 der Freiwurfraum
38 die Freiwurflinie
39 die Auswechselspieler *m*
40–69 der Baseball (das Baseballspiel)
40–58 das Spielfeld
40 die Zuschauergrenze
41 der Außenfeldspieler
42 der Halbspieler
43 das zweite Mal
44 der Malspieler
45 der Läufer
46 das erste Mal
47 das dritte Mal
48 die Foullinie (Fehllinie)
49 das Wurfmal
50 der Werfer (Pitcher)
51 das Schlägerfeld (die Home base)
52 der Schlagmann (Batter)
53 das Schlagmal
54 der Fänger (Catcher)
55 der Chefschiedsrichter
56 die Coach-box
57 der Coach (Mannschaftsbetreuer, Trainer)
58 die nachfolgenden Schlagmänner
59 *u.* **60** Baseballhandschuhe
59 der Handschuh des Feldspielers *m*
60 der Handschuh des Fängers *m*
61 der Baseball
62 die Schlagkeule
63 der Schlagmann beim Schlagversuch *m*
64 der Fänger
65 der Schiedsrichter
66 der Läufer
67 das Malkissen
68 der Werfer
69 die Werferplatte
70–76 das Kricket (Kricketspiel, Cricket)
70 das Krickettor (Mal) mit dem Querstab *m*
71 die Schlaglinie
72 die Wurflinie
73 der Torwächter der Fangpartei
74 der Schlagmann
75 das Schlagholz
76 der Außenspieler (Werfer)
77–82 das Krocket (Krocketspiel, Croquet)
77 der Zielpfahl
78 das Krockettor
79 der Wendepfahl
80 der Krocketspieler
81 der Krockethammer
82 die Krocketkugel

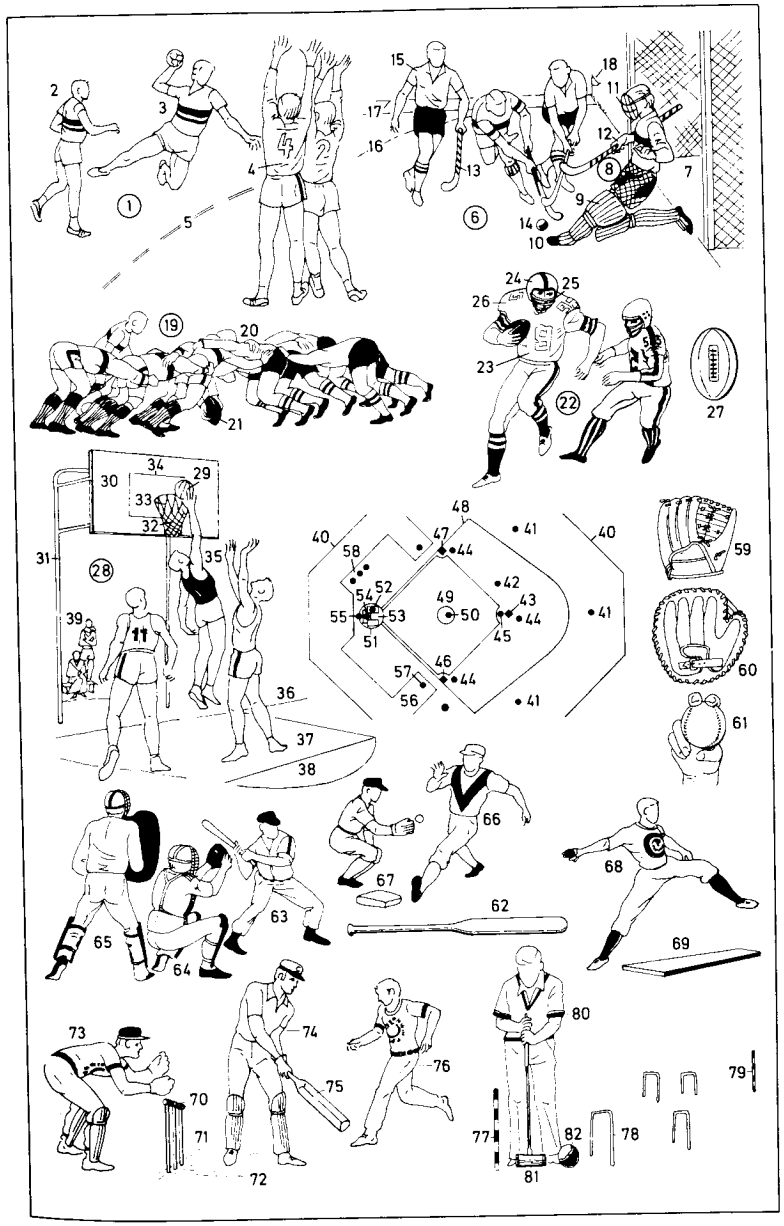

1–42 das Tennis (Tennisspiel)
1 der Tennisplatz
2 *bis* **3** die Seitenlinie für das Doppelspiel (Doppel; Herrendoppel, Damendoppel, gemischte Doppel)
4 *bis* **5** die Seitenlinie für das Einzelspiel (Einzel; Herreneinzel, Dameneinzel)
6 *bis* **7** die Aufschlaglinie
8 *bis* **9** die Mittellinie
3 *bis* **10** die Grundlinie
11 das Mittelzeichen
12 das Aufschlagfeld
13 das Netz (Tennisnetz)
14 der Netzhalter
15 der Netzpfosten
16 der Tennisspieler; *hier:* der Aufschläger
17 der Aufschlag (Schmetterball)
18 der Partner; *hier:* der Rückschläger
19 der Schiedsrichter
20 der Schiedsrichterstuhl
21 das Schiedsrichtermikrophon
22 der Balljunge
23 der Netzrichter
24 der Seitenlinienrichter
25 der Mittellinienrichter
26 der Grundlinienrichter
27 der Aufschlaglinienrichter
28 der Tennisball
29 der Tennisschläger (Schläger, das Racket)
30 der Schlägerschaft (Racketschaft)
31 die Saitenbespannung (Schlagfläche)
32 der Spanner
33 die Spannschraube
34 die Anzeigetafel
35 die Spielergebnisse *n*
36 der Spielername
37 die Zahl der Sätze *m*
38 der Spielstand
39 der Rückhandschlag
40 der Vorhandschlag
41 der Flugball (normalhohe Vorhandflugball)
42 der Schmetterball (Aufschlag)
43 *u.* **44 das Federballspiel** (Badminton)
43 der Federballschläger (Badmintonschläger)
44 der Federball
45–55 das Tischtennis (Tischtennisspiel)
45 der Tischtennisschläger
46 der Schlägergriff
47 die Auflage der Schlagfläche
48 der Tischtennisball
49 die Tischtennisspieler *m*; *hier:* das gemischte Doppel (Mixed)
50 der Rückschläger
51 der Aufschläger
52 der Tischtennistisch
53 das Tischtennisnetz
54 die Mittellinie
55 die Seitenlinie
56–71 das Volleyballspiel
56 *u.* **57** die richtige Haltung der Hände *f*
58 der Volleyball
59 das Servieren des Volleyballs *m*
60 der Grundspieler (Abwehrspieler)
61 der Aufgaberaum
62 der Aufgeber
63 der Netzspieler (Angriffsspieler)
64 die Angriffszone
65 die Angriffslinie
66 die Verteidigungszone
67 der erste Schiedsrichter
68 der zweite Schiedsrichter
69 der Linienrichter
70 die Anzeigetafel
71 der Anschreiber
72–78 das Faustballspiel
72 die Angabelinie
73 die Leine
74 der Faustball
75 der Schlagmann (Angriffsspieler, Vorderspieler, Überschläger)
76 der Mittelspieler (Mittelmann)
77 der Hintermann (Abwehrspieler, Hinterspieler)
78 der Hammerschlag
79–93 das Golfspiel (Golf)
79–82 die Spielbahn (die Löcher *n*)
79 der Abschlag (Abschlagplatz)
80 das Rough
81 der Bunker (die Sandgrube)
82 das Grün (Green, Golfgrün, Puttergrün)
83 der Golfspieler, beim Treibschlag *m* (Weitschlag)
84 der Durchschwung
85 der Golfwagen (Caddywagen)
86 das Einlochen (Putten)
87 das Loch (Hole)
88 die Flagge
89 der Golfball
90 der Aufsatz
91 der (bleigefüllte) Holzschläger (das Holz, Wood), ein Treiber *m* (Driver); *ähnl.:* der Brassie
92 der Eisenschläger (das Eisen, Iron)
93 der Putter

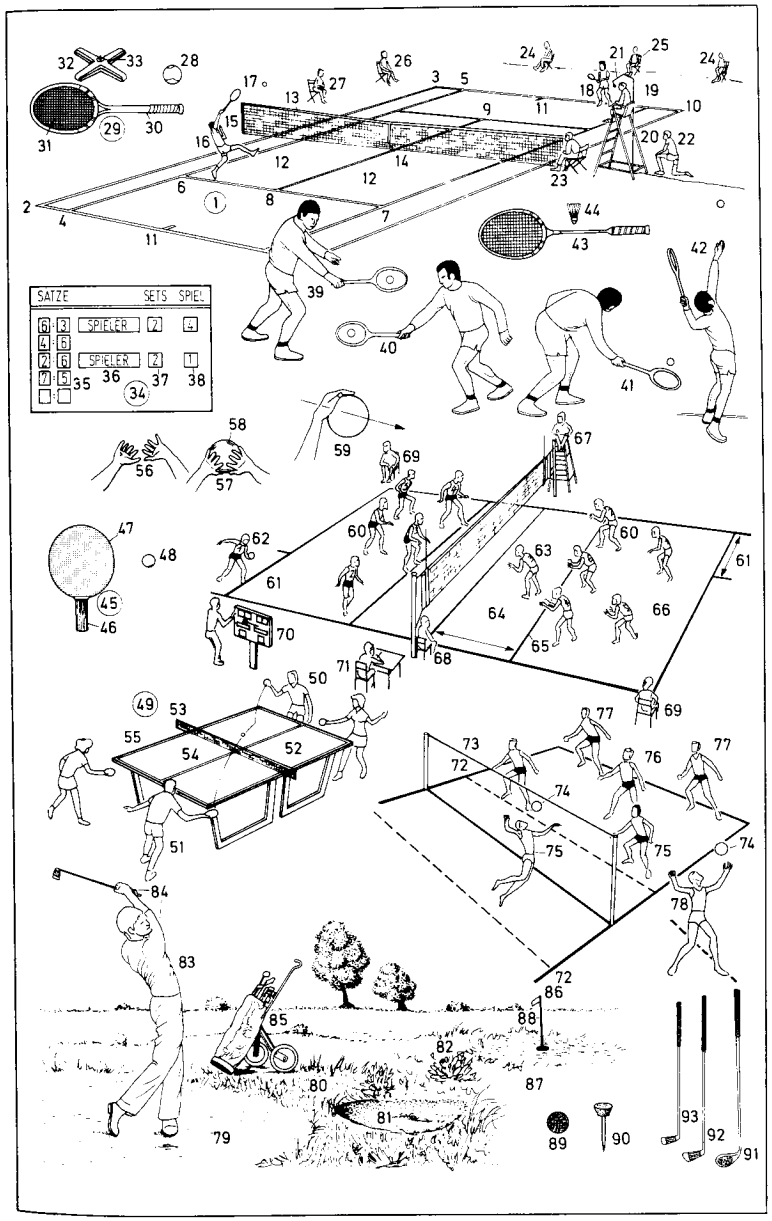

1–33 das Sportfechten
1–18 das Florettfechten
1 der Fechtmeister
2 die Fechtbahn (Kampfbahn, Piste, Planche)
3 die Startlinie
4 die Mittellinie
5 *u.* **6** die Fechter *m* (Florettfechter) beim Freigefecht *n* (Assaut *m od. n*)
5 der Angreifer in der Ausfallstellung (im Ausfall *m*)
6 der Angegriffene in der Parade (Abwehr, Deckung)
7 der gerade Stoß (Coup droit, die Botta dritta), eine Fechtaktion
8 die Terz- bzw. Sixtdeckung (Terz-, Sixtparade)
9 die Gefechtslinie
10 die drei Fechtabstände *m* zum Gegner *m* (weiter, mittlerer, naher Abstand)
11 das Florett, eine Stoßwaffe
12 der Fechthandschuh
13 die Fechtmaske
14 der Halsschutz an der Fechtmaske
15 die Metallweste
16 die Fechtjacke
17 die absatzlosen Fechtschuhe *m*
18 die Grundstellung zum Fechtergruß *m* und zur Fechtstellung
19–24 das Säbelfechten
19 der Säbelfechter
20 der (leichte) Säbel
21 der Säbelhandschuh
22 die Säbelmaske
23 der Kopfhieb
24 die Quintparade
25–33 das Degenfechten mit elektrischer Trefferanzeige
25 der Degenfechter
26 der Elektrodegen; *auch:* das Elektroflorett
27 die Degenspitze
28 die optische Trefferanzeige
29 die Laufrolle (Kabelrolle)
30 die Anzeigelampe
31 das Rollenkabel
32 das Anzeigegerät (der Meldeapparat)
33 die Auslage
34–45 die Fechtwaffen *f*
34 der leichte Säbel (Sportsäbel), eine Hieb- u. Stoßwaffe
35 die Glocke
36 der Degen, eine Stoßwaffe
37 das französische Florett, eine Stoßwaffe
38 die Glocke
39 das italienische Florett
40 der Florettknauf
41 der Griff
42 die Parierstange
43 die Glocke
44 die Klinge
45 die Spitze
46 die Klingenbindungen *f*
47 die Quartbindung
48 die Terzbindung (*auch:* Sixtbindung)
49 die Cerclebindung
50 die Sekondbindung (*auch:* Oktavbindung)
51–53 die gültigen Treffflächen *f*
51 der gesamte Körper beim Degenfechten *n* (Herren *m*)
52 Kopf *m* und Oberkörper *m* bis zu den Leistenfurchen *f* beim Säbelfechten *n* (Herren *m*)
53 der Rumpf vom Hals *m* bis zu den Leistenfurchen *f* beim Florettfechten *n* (Damen *f* u. Herren *m*)

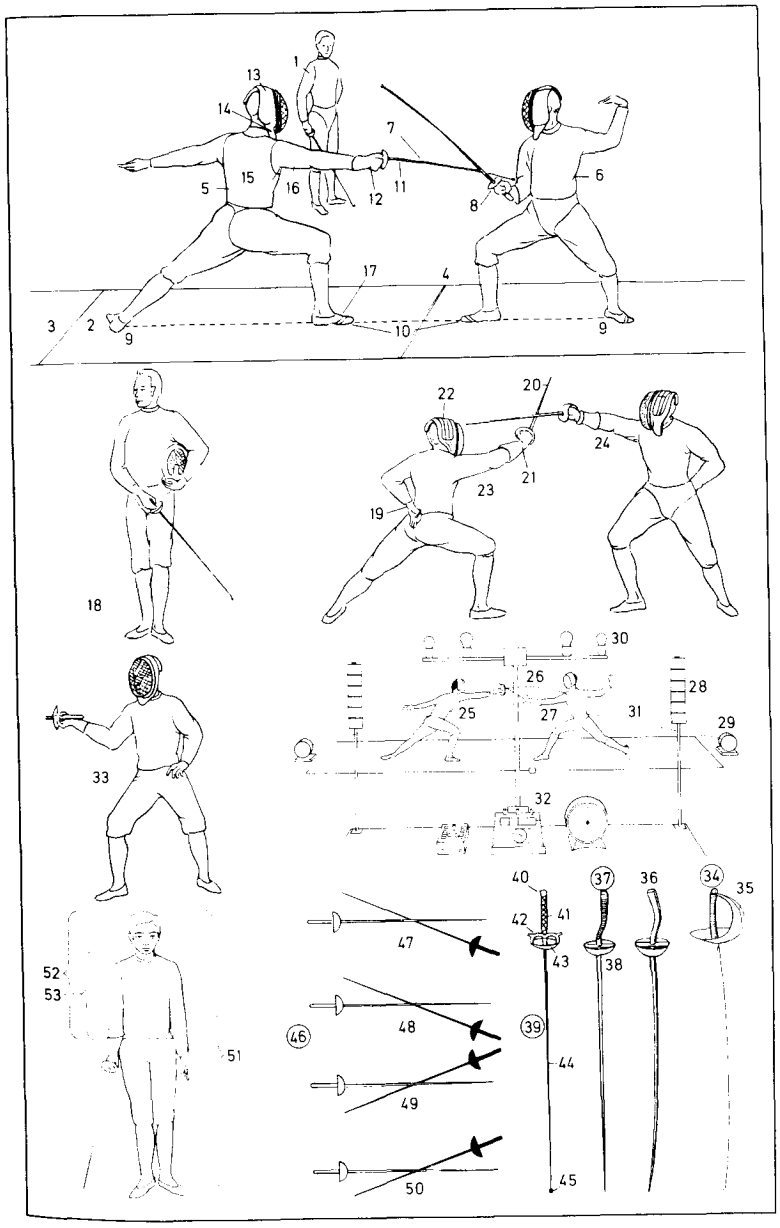

1 die Grundstellung
2 die Laufstellung
3 die Seitgrätschstellung
4 die Quergrätschstellung
5 der Ballenstand
6 der Hockstand
7 der Kniestand
8 der Fersensitz
9 der Hocksitz
10 der Strecksitz
11 der Schneidersitz
12 der Hürdensitz
13 der Spitzwinkelsitz
14 der Seitspagat
15 der Querspagat
16 der Winkelstütz
17 der Spitzwinkelstütz
18 der Grätschwinkelstütz
19 die Brücke
20 die Bank (der Knieliegestütz)
21 der Liegestütz vorlings
22 der Liegestütz rücklings
23 der Hockliegestütz
24 der Winkelliegestütz
25 der Liegestütz seitlings
26 der Unterarmstand
27 der Handstand
28 der Kopfstand
29 der Nackenstand (die Kerze)
30 die Waage vorlings
31 die Waage rücklings
32 die Rumpfbeuge seitwärts
33 die Rumpfbeuge vorwärts
34 die Rumpfbeuge rückwärts
35 der Strecksprung
36 der Hocksprung
37 der Grätschsprung
38 der Winkelsprung
39 der Schersprung
40 der Rehsprung
41 der Laufschritt
42 der Ausfallschritt
43 der Nachstellschritt
44 die Rückenlage
45 die Bauchlage
46 die Seitlage (Flankenlage)
47 die Tiefhalte der Arme *m*
48 die Seithalte der Arme *m*
49 die Hochhalte der Arme *m*
50 die Vorhalte der Arme *m*
51 die Rückhalte der Arme *m*
52 die Nackenhalte der Arme *m*

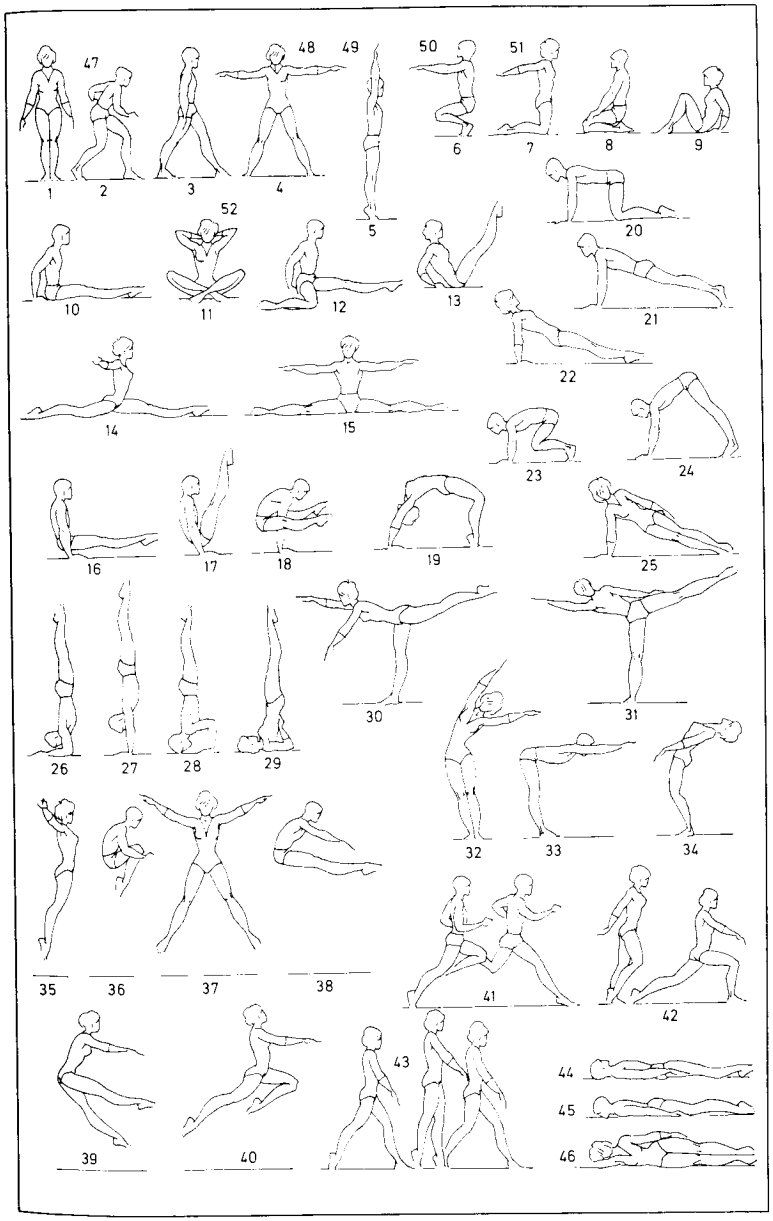

1–11 die Turngeräte *n* im olympischen Turnen *n* der Männer *m*
1 das Langpferd ohne Pauschen *f* (das Sprungpferd)
2 der Barren
3 der Barrenholm
4 die Ringe
5 das Seitpferd mit Pauschen *f* (das Pauschenpferd)
6 die Pausche
7 das Reck (Spannreck)
8 die Reckstange
9 die Recksäule
10 die Verspannung
11 der Boden (die 12 x 12-m-Bodenfläche)
12–21 Hilfsgeräte *n* und Geräte *n* des Schul- und Vereinsturnens *n*
12 das Sprungbrett (Reutherbrett)
13 die Niedersprungmatte
14 die Bank
15 der Sprungkasten
16 der kleine Sprungkasten
17 der Bock
18 die Weichbodenmatte
19 das Klettertau
20 die Sprossenwand
21 die Gitterleiter
22–39 das Verhalten zum Gerät *n* (die Haltungen *f*, Positionen)
22 der Seitstand vorlings
23 der Seitstand rücklings
24 der Querstand vorlings
25 der Querstand rücklings
26 der Außenseitstand vorlings
27 der Innenquerstand
28 der Stütz vorlings
29 der Stütz rücklings
30 der Grätschsitz
31 der Außenseitsitz
32 der Außenquersitz
33 der Streckhang vorlings
34 der Streckhang rücklings
35 der Beugehang
36 der Sturzhang
37 der Sturzhang gestreckt
38 der Streckstütz
39 der Beugestütz
40–46 die Griffarten
40 der Ristgriff am Reck *n*
41 der Kammgriff am Reck *n*
42 der Zwiegriff am Reck *n*
43 der Kreuzgriff am Reck *n*
44 der Ellgriff am Reck *n*
45 der Speichgriff am Barren *m*
46 der Ellgriff am Barren *m*
47 der lederne Reckriemen
48–60 Übungen *f* an den Geräten *n*
48 der Hechtsprung am Sprungpferd *n*
49 das Übergrätschen am Barren *m*
50 der Seitspannhang (Kreuzhang) an den Ringen *m*
51 die Schere am Pauschenpferd *n*
52 das Heben in den Handstand am Boden *m*
53 die Hocke am Sprungpferd *n*
54 die Kreisflanke am Pauschenpferd *n*
55 die Hangwaage vorlings an den Ringen *m*
56 das Schleudern (der Überschlag rückwärts) an den Ringen *m*
57 die Schwungstemme rückwärts am Barren *m*
58 die Oberarmkippe am Barren *m*
59 der Unterschwung vorlings rückwärts am Reck *n*
60 die Riesenfelge vorlings rückwärts am Reck *n*
61–63 die Turnkleidung
61 das Turnhemd
62 die Turnhose
63 die Turnschuhe *m* (Gymnastikschuhe)
64 die Bandage

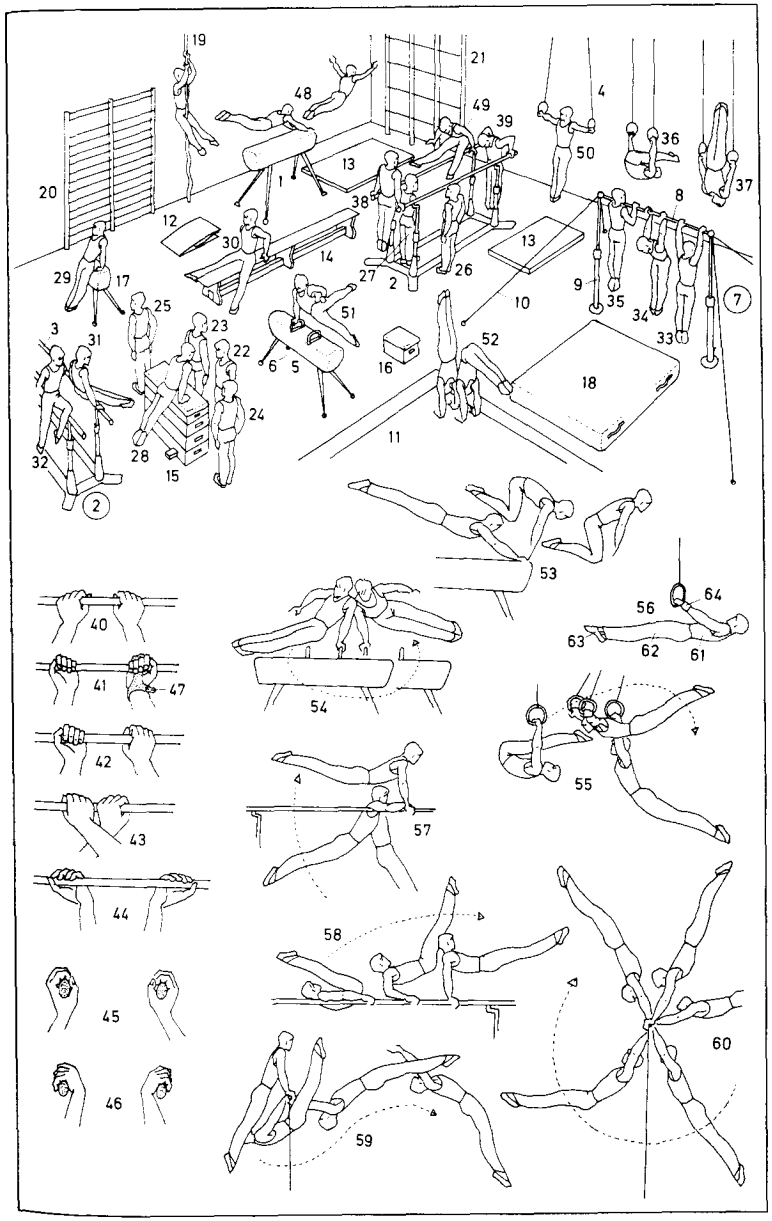

1–6 die Turngeräte *n* im olympischen Turnen *n* der Frauen *f*
1 das Seitpferd ohne Pauschen *f* (das Sprungpferd)
2 der Schwebebalken
3 der Stufenbarren (das Doppelreck, der Spannbarren)
4 der Barrenholm
5 die Verspannung
6 der Boden (die 12 x 12-m-Bodenfläche)
7–14 Hilfsgeräte *n* und Geräte *n* des Schul- und Vereinsturnens *n*
7 die Niedersprungmatte
8 das Sprungbrett (Reutherbrett)
9 der kleine Sprungkasten
10 das Trampolin
11 das Sprungtuch
12 der Rahmen
13 die Gummizüge
14 das Absprungtrampolin
15–32 Übungen *f* **an den Geräten** *n*
15 der Salto rückwärts gehockt
16 die Hilfestellung
17 der Salto rückwärts gestreckt am Trampolin *n*
18 der Salto vorwärts gehockt am Absprungtrampolin *n*
19 die Rolle vorwärts am Boden *m*
20 die Hechtrolle am Boden *m*
21 das Rad (der Überschlag seitwärts) am Schwebebalken *m*
22 der Handstandüberschlag vorwärts am Sprungpferd *n*
23 der Bogengang rückwärts am Boden *m*
24 der Flick-Flack (Handstandüberschlag rückwärts) am Boden *m*
25 der Schmetterling (freie Überschlag vorwärts) am Boden *m*
26 der Schrittüberschlag vorwärts am Boden *m*
27 die Kopfkippe (der Kopfüberschlag) am Boden *m*
28 die Schwebekippe am Stufenbarren *m*
29 die freie Felge am Stufenbarren *m*
30 die Wende am Sprungpferd *n*
31 die Flanke am Sprungpferd *n*
32 die Kehre am Sprungpferd *n*
33–50 Gymnastik *f* **mit Handgerät** *n*
33 der Bogenwurf
34 der Gymnastikball
35 der Hochwurf
36 das Prellen
37 das Handkreisen mit zwei Keulen *f*
38 die Gymnastikkeule
39 das Schwingen
40 der Schlußhocksprung
41 der Gymnastikstab
42 der Durchschlag
43 das Sprungseil
44 der Kreuzdurchschlag
45 das Springen mit Durchschlag
46 der Gymnastikreifen
47 das Handumkreisen
48 die Schlange
49 das Gymnastikband
50 die Spirale
51 *u.* **52** die Turnkleidung (Gymnastikkleidung)
51 der Turnanzug (Gymnastikanzug)
52 die Turnschuhe *m* (Gymnastikschuhe)

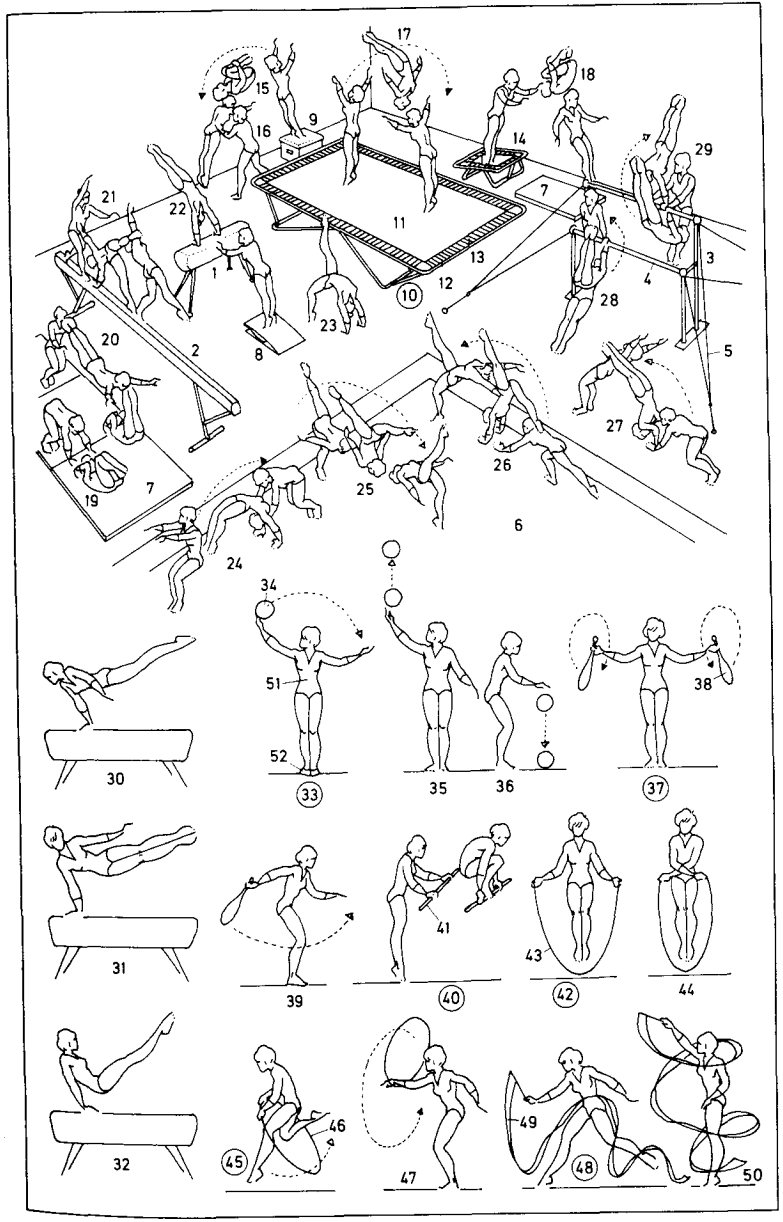

1–8 das Laufen
1–6 der Start
1 der Startblock
2 die (verstellbare) Fußstütze
3 der Startplatz
4 der Tiefstart
5 der Läufer, ein Sprinter *m* (Kurzstreckenläufer); *auch:* Mittelstreckenläufer *m* (Mittelstreckler), Langstreckenläufer (Langstreckler)
6 die Laufbahn, eine Aschenbahn *f* od. Kunststoffbahn *f*
7 *u.* **8** das Hürdenlaufen (der Hürdenlauf); *ähnl.:* das Hindernislaufen (der Hindernislauf)
7 das Überlaufen
8 die Hürde
9–41 das Springen
9–27 der Hochsprung
9 der Fosbury-Flop
10 der Hochspringer
11 die Drehung um die Körperlängs- und -querachse
12 die Schulterlandung
13 der Sprungständer
14 die Sprunglatte (Latte)
15 der Parallel-Rücken-Rollsprung
16 der Rückenrollsprung
17 der Rollsprung
18 die Rolltechnik
19 die Landung
20 die Höhenmarkierung
21 die Scher-Kehr-Technik
22 der Scherspring
23 der Wälzsprung
24 die Wälztechnik
25 die Sechs-Uhr-Stellung
26 der Absprung
27 das Schwungbein
28–36 der Stabhochsprung
28 der Sprungstab (Stabhochsprungstab)
29 der Stabhochspringer in der Aufschwungphase
30 die Schwungtechnik (das Flyaway)
31 das Überqueren der Latte
32 die Hochsprunganlage
33 der Sprungständer
34 die Sprunglatte
35 der Einstichkasten
36 der Sprunghügel (das Sprungkissen)
37–41 der Weitsprung
37 der Absprung
38 der Absprungbalken
39 die Sprunggrube
40 die Laufsprungtechnik
41 die Hangtechnik
42–47 der Hammerwurf
42 der Hammer
43 der Hammerkopf
44 der Verbindungsdraht
45 der Hammergriff
46 die Hammergriffhaltung
47 der Handschuh
48 das Kugelstoßen
49 die Kugel
50 die O'Brien-Technik
51–53 der Speerwurf
51 der Daumenzeigefingergriff
52 der Daumenmittelfingergriff
53 der Zangengriff
54 die Wicklung

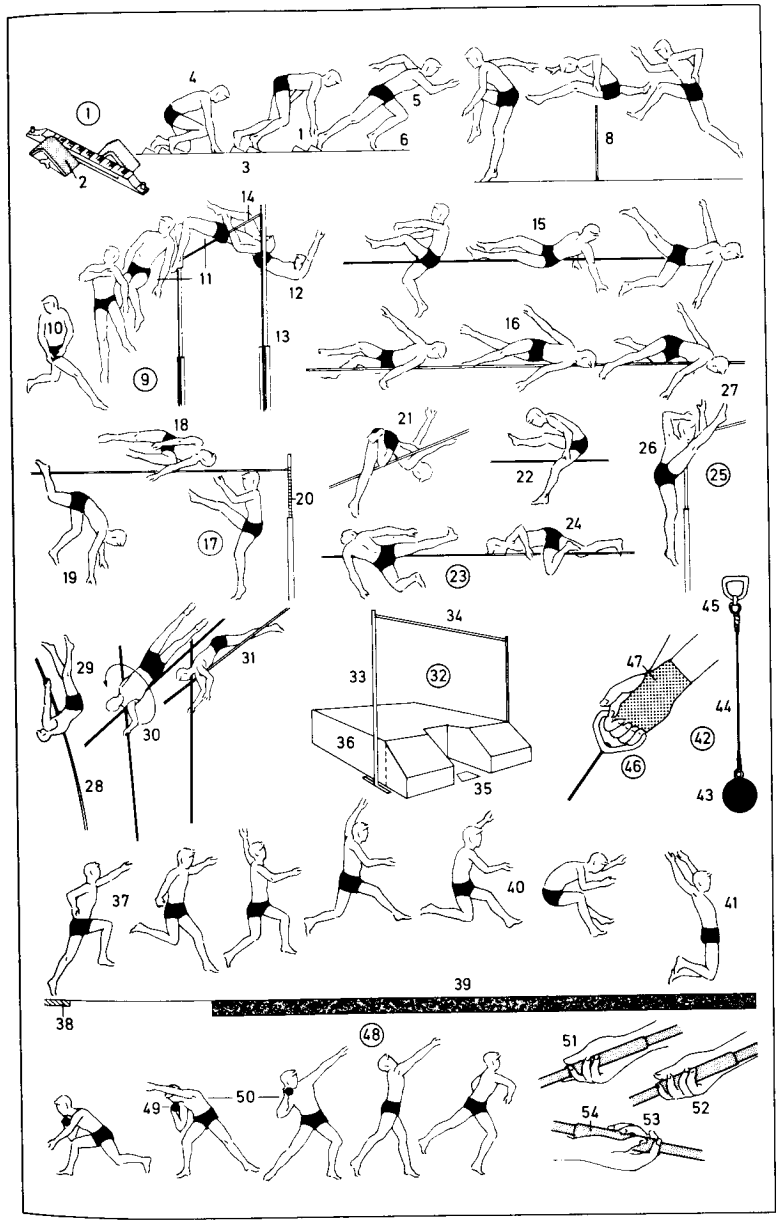

1–5 das Gewichtheben
1 das Hockereißen
2 der Gewichtheber
3 die Scheibenhantel
4 das Stoßen mit Ausfallschritt *m*
5 die fixierte Last
6–12 das Ringen (der Ringkampf)
6–9 der griechische römische Ringkampf
6 der Standkampf
7 der Ringer (Ringkämpfer)
8 der Bodenkampf (*hier:* der Ansatz zum Aufreißen *n*)
9 die Brücke
10–12 das Freistilringen
10 der seitliche Armhebel mit Einsteigen *m*
11 der Beinsteller
12 die Ringmatte (Matte)
13–17 das Judo (*ähnl.:* das Jiu-Jitsu)
13 das Gleichgewichtsbrechen nach rechts vorn
14 der Judoka
15 der farbige Gürtel, als Abzeichen *n* für den Dan-Grad
16 der Unparteiische
17 der Judowurf
18 *u.* **19 das Karate**
18 der Karateka
19 der Seitfußstoß, eine Fußtechnik
20–50 das Boxen (der Boxkampf, Faustkampf, das *od.* der Boxmatch)
20–24 die Trainingsgeräte *n*
20 der Doppelendball
21 der Sandsack
22 der Punktball
23 die Maisbirne (Boxbirne)
24 der Plattformball (Birnball, Punchingball)
25 der Boxer, ein Amateurboxer *m* (kämpft mit Trikot *n*), od. ein Berufsboxer *m* (Professional; kämpft ohne Trikot *n*)
26 der Boxhandschuh
27 der Sparringspartner (Trainingspartner)
28 der gerade Stoß (die Gerade)
29 das Abducken und Seitneigen *n*
30 der Kopfschutz
31 der Nahkampf; *hier:* der Clinch
32 der Haken (Aufwärtshaken)
33 der Kopfhaken (Seitwärtshaken)
34 der Tiefschlag, ein verbotener Schlag *m*
35–50 die Boxveranstaltung, ein Titelkampf *m*
35 der Boxring (Ring, Kampfring)
36 die Seile *n*
37 die Seilverspannung
38 die neutrale Ecke
39 der Sieger
40 der durch Niederschlag *m* (Knockout, k.o.) Besiegte (k.o.-geschlagene Gegner)
41 der Ringrichter
42 das Auszählen
43 der Punktrichter
44 der Sekundant (Helfer)
45 der Manager (Veranstalter, Boxmanager)
46 der Gong
47 der Zeitnehmer
48 der Protokollführer
49 der Pressefotograf
50 der Sportreporter (Reporter)

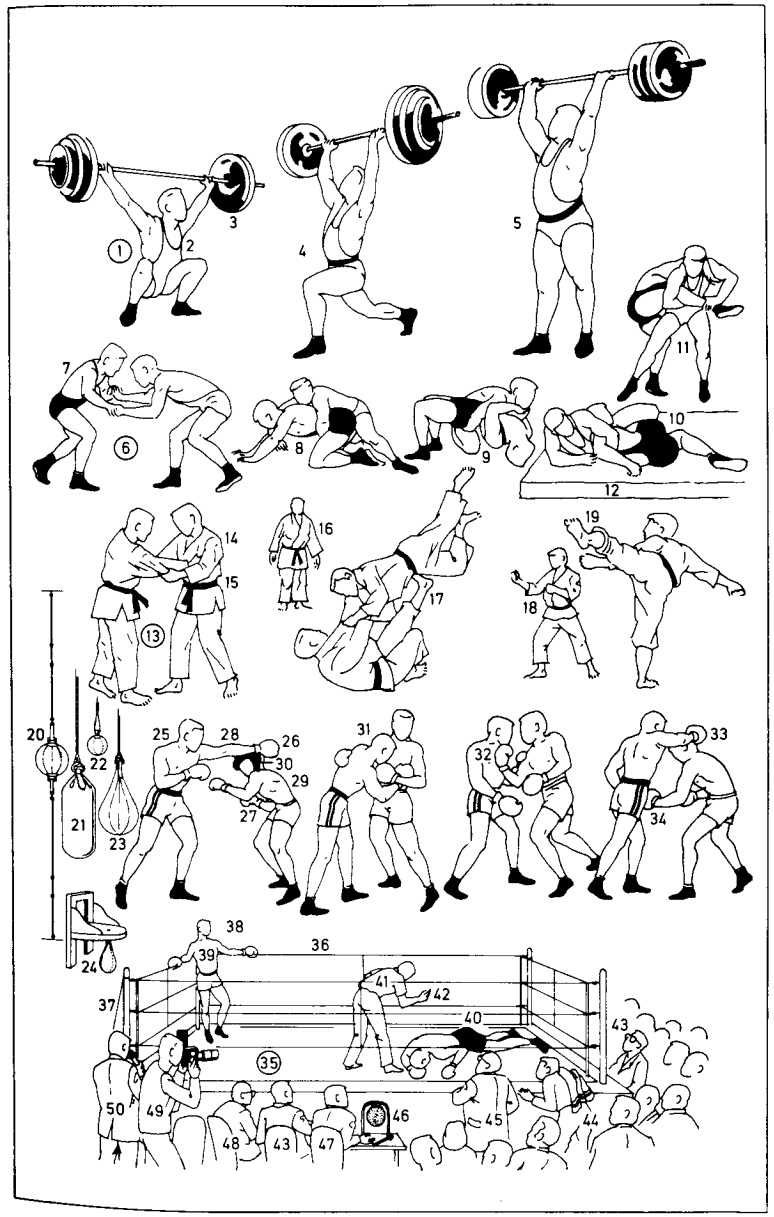

1–57 das Bergsteigen (Bergwandern, der Hochtourismus)
1 das Unterkunftshaus (die Alpenvereinshütte, Schutzhütte, Berghütte, der Stützpunkt)
2–13 das Klettern (Felsgehen, Klettern im Fels *m*) [Felstechnik *f*, Klettertechnik]
2 die Wand (Felswand, Steilstufe)
3 der Riß (Längs-, Quer- od. Diagonalriß)
4 das Band (Fels-, Gras-, Geröll-, Schnee- od. Eisband)
5 der Bergsteiger (Kletterer, Felsgeher, Alpinist, Hochtourist)
6 der Anorak (Hochtourenanorak, das Schneehemd, die Daunenjacke)
7 die Bundhose (Kletterhose)
8 der Kamin
9 der Felskopf
10 die Selbstsicherung
11 die Seilschlinge (Schlinge)
12 das Bergseil (Seil)
13 die Leiste
14–21 das Eisgehen (Klettern im Eis *n*) [Eistechnik *f*]
14 die Eiswand (der Firnhang)
15 der Eisgeher
16 der Pickel
17 die Stufe (der Tritt im Eis *n*)
18 die Gletscherbrille (Schneebrille)
19 die Kapuze (Anorakkapuze)
20 die Wächte (Schneewächte, Firnwächte)
21 der Grat (Eisgrat, Firngrat)
22–27 die Seilschaft [das Gehen am Seil *n*]
22 der Gletscher
23 die Gletscherspalte
24 die Schneebrücke (Firnbrücke)
25 der Seilerste
26 der Seilzweite
27 der Seildritte (Schlußmann)
28–30 das Abseilen
28 die Abseilschlinge
29 der Karabinersitz
30 der Dülfersitz
31–57 die Bergsteigerausrüstung (alpine Ausrüstung, hochalpine Ausrüstung, Kletterausrüstung, Eistourenausrüstung)
31 der Pickel
32 der Handriemen
33 die Haue
34 die Schaufel
35 das Karabinerloch
36 das Eisbeil
37 der Eishammer (der Kombihammer für Eis *n* und Fels *m*, Hammer)
38 der Universalkletterhaken
39 der Abseilhaken (Ringhaken)
40 die Eisschraube (Halbrohr-Eisschraube)
41 die Eisspirale
42 der Bergschuh
43 die Profilsohle
44 der Kletterschuh
45 die aufgerauhte Hartgummikante
46 der Karabiner
47 die Schraubsicherung
48 die Steigeisen *n* (Leichtsteigeisen, Zwölfzacker, Zehnzacker)
49 die Frontalzacken
50 der Zackenschutz
51 die Steigeisenriemen
52 die Steigeisen-Kabelbindung
53 der Steinschlaghelm
54 die Stirnlampe
55 die Schneegamaschen *f*
56 der Klettergürtel
57 der Sitzgurt

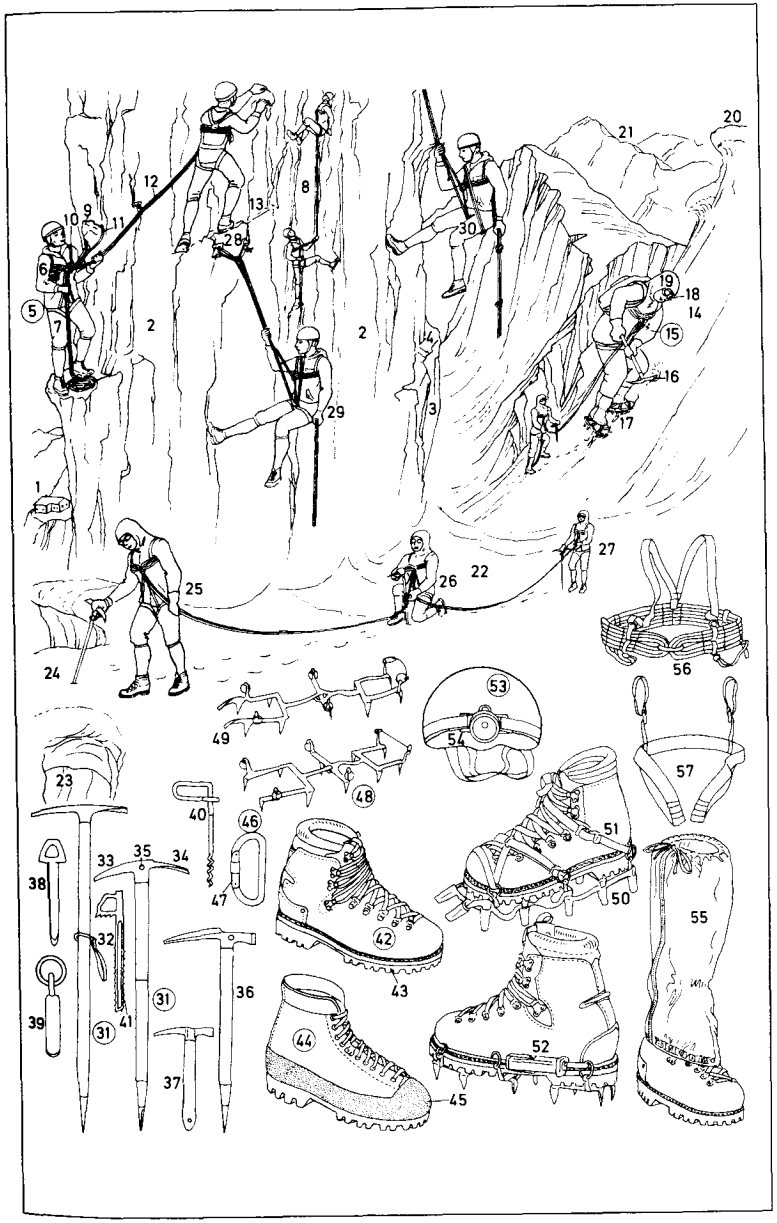

1–72 der Skisport (Skilauf, das Skilaufen, Skifahren)
1 der Kompaktski
2 die Sicherheitsskibindung
3 der Fangriemen
4 die Stahlkante
5 der Skistock
6 der Stockgriff
7 die Handschlaufe
8 der Stockteller
9 der einteilige Damenskianzug
10 die Skimütze
11 die Skibrille
12 der Schalenskistiefel
13 der Skihelm
14–20 die Langlaufausrüstung
14 der Langlaufski
15 die Langlauf-Rattenfallbindung
16 der Langlaufschuh
17 der Langlaufanzug
18 die Schirmmütze
19 die Sonnenbrille
20 die Langlaufstöcke *m*, aus Tonkin-Rohr *n*
21–24 Skiwachsutensilien *pl*
21 das Skiwachs
22 der Wachsbügler (die Lötlampe)
23 der Wachskorken
24 das Wachskratzeisen
25 der Rennstock
26 der Grätenschritt, zur Ersteigung eines Hanges *m*
27 der Treppenschritt, zur Ersteigung eines Hanges *m*
28 die Hüfttasche
29 der Torlauf
30 die Torstange
31 der Rennanzug
32 der Abfahrtslauf
33 das „Ei", die Idealabfahrtshaltung
34 der Abfahrtsski
35 der Sprunglauf
36 der „Fisch", die Flughaltung
37 die Startnummer
38 der Sprungski
39 die Führungsrillen *f* (3 bis 5 Rillen *f*)
40 die Kabelbindung
41 der Sprungstiefel
42 der Langlauf
43 der Rennoverall
44 die Loipe
45 das Markierungsfähnchen (die Loipenmarkierung)
46 die Schichten *f* (Lamellen) eines modernen Ski *m*
47 der Spezialkern
48 die Laminate *n*
49 die Dämpfungsschicht
50 die Stahlkante
51 die Alu-Oberkante (Aluminiumoberkante)
52 die Kunststofflauffläche
53 der Sicherheitsbügel
54–56 die Bindungselemente *n*
54 die Fersenautomatik
55 der Backen
56 der Skistopper
57–63 der Skilift
57 der Doppelsessellift
58 der Sicherheitsbügel, mit Fußstütze *f*
59 der Schlepplift
60 die Schleppspur
61 der Schleppbügel
62 der Seilrollautomat
63 das Schleppseil
64 der Slalomlauf
65 das offene Tor
66 das blinde vertikale Tor
67 das offene vertikale Tor
68 das schräge Doppeltor
69 die Haarnadel
70 das versetzte vertikale Doppeltor
71 der Korridor
72 die Allais-Schikane (Chicane Allais)

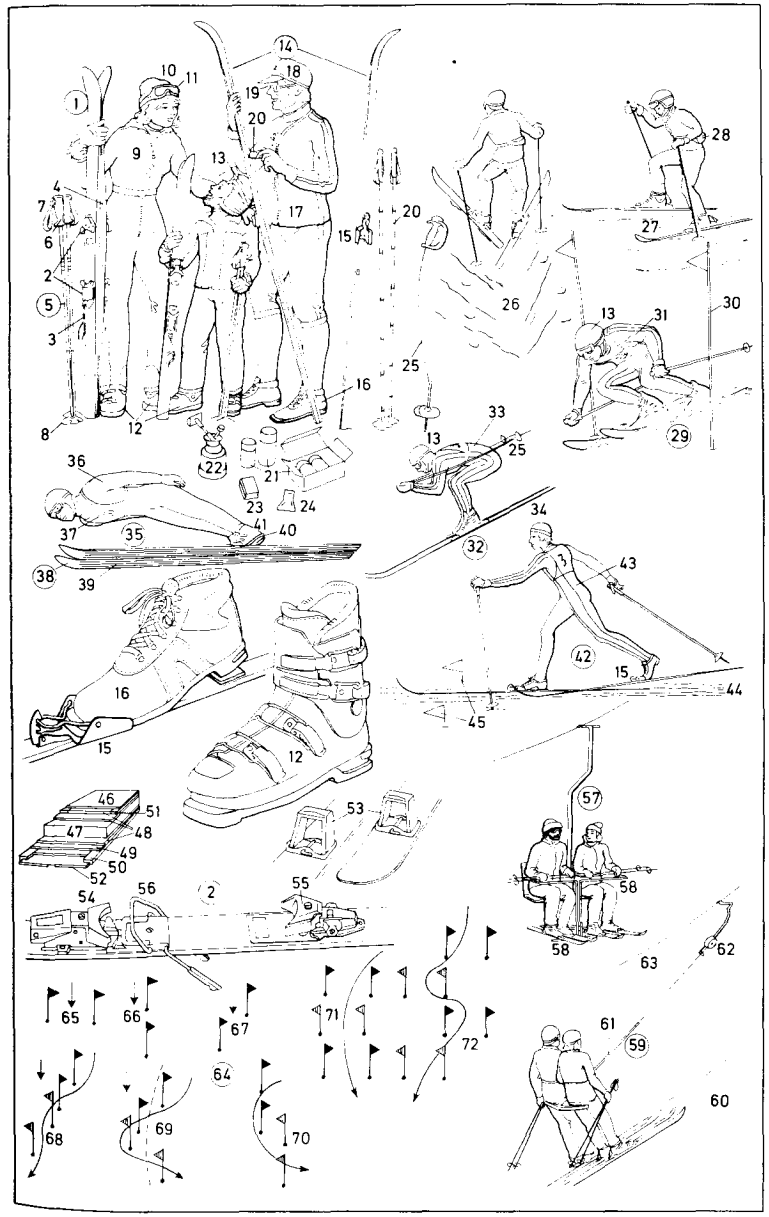

1–26 das Eislaufen (Schlittschuhlaufen, der Eislauf)
1 die Eisläuferin (der Eisläufer, Schlittschuhläufer, ein Einzelläufer *m*)
2 das Standbein
3 das Spielbein
4 die Paarläufer *m*
5 die Todesspirale
6 der Bogen
7 der Rehsprung
8 die eingesprungene Sitzpirouette
9 die Waagepirouette
10 das Fußanfassen
11–19 die Pflichtfiguren
11 der Bogenachter
12 der Schlangenbogen
13 der Dreier
14 der Doppeldreier
15 die Schlinge
16 die Schlangenbogenschlinge
17 der Gegendreier
18 die Gegenwende
19 die Wende
20–25 Schlittschuhe *m*
20 das Eisschnellauf-Complet (der Schnellaufschlittschuh)
21 die Kante
22 der Hohlschliff
23 das Eishockey-Complet
24 der Eislaufstiefel
25 der Schoner
26 der Eisschnelläufer
27 *u.* **28 das Schlittschuhsegeln**
27 der Schlittschuhsegler
28 das Handsegel
29–37 das Eishockey
29 der Eishockeyspieler
30 der Eishockeyschläger (Eishockeystock)
31 der Schlägerschaft
32 das Schlägerblatt
33 der Schienbeinschutz
34 der Kopfschutz
35 die Eishockeyscheibe (der Puck, eine Hartgummischeibe)
36 der Torwart (der Tormann)
37 das Tor
38–40 das Eisstockschießen
38 der Eisstockschütze
39 der Eisstock
40 die Daube
41–43 das Curling
41 der Curlingspieler
42 der Curlingstein
43 der Curlingbesen
44–46 das Eissegeln
44 die Eisjacht (das Eissegelboot)
45 die Eiskufe
46 der Ausleger

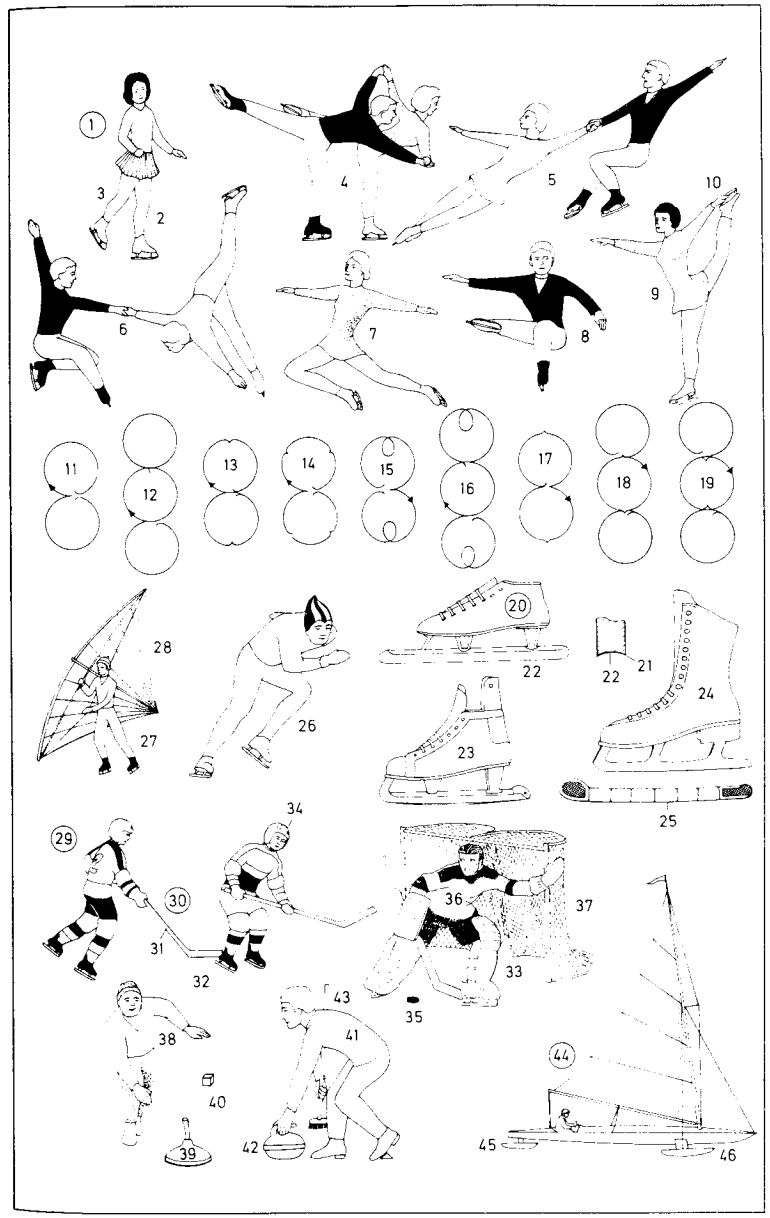

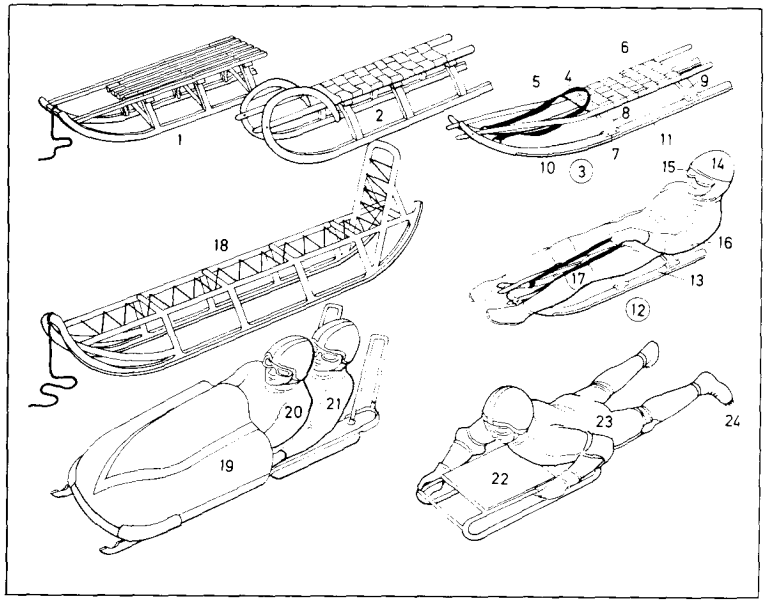

1 der starre Schlitten (Volksrodel)
2 der Volksrodel mit Gurtsitz *m*
3 der Jugendrodel
4 der Lenkgurt
5 der Holm (die Spange)
6 der Sitz
7 das Kappenblech
8 der Vorderfuß
9 der Hinterfuß
10 die bewegliche Kufe
11 die Schiene
12 der Rennrodler
13 der Rennrodel
14 der Sturzhelm
15 die Rennbrille
16 der Ellenbogenschützer
17 der Knieschützer
18 der Nansenschlitten, ein Polarschlitten *m*
19–21 Bobsport *m*
19 der Bobschlitten, ein Zweierbob *m*
20 der Steuermann (Bobführer)
21 der Bremser
22–24 das Skeletonfahren
22 der Skeleton (Skeletonschlitten)
23 der Skeletonfahrer
24 das Kratzeisen, zum Lenken *n* und Bremsen *n*

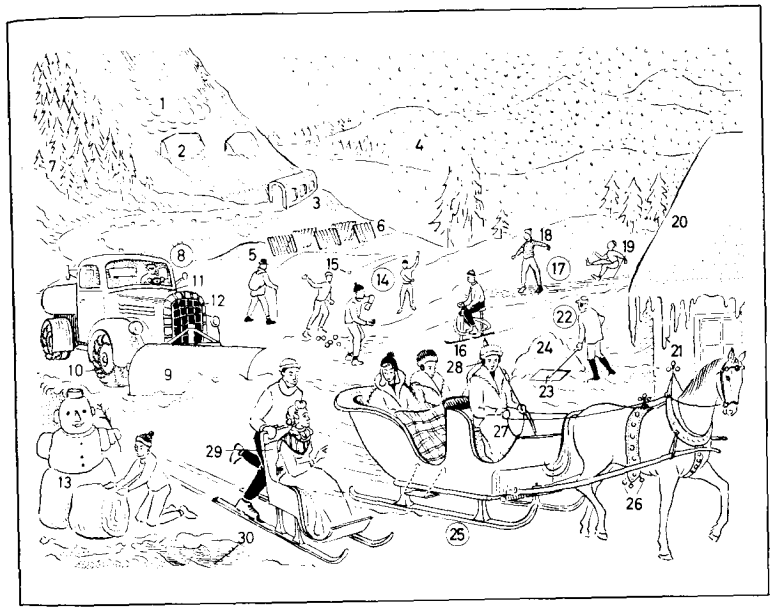

1 die Schneelawine (Lawine); *Arten:* Staublawine *f*, Grundlawine
2 der Lawinenbrecher, eine Ablenkmauer; *ähnl.:* der Lawinenkeil
3 die Lawinengalerie
4 das Schneetreiben
5 die Schneeverwehung (Schneewehe)
6 der Schneezaun
7 der Bannwald
8 der Straßenreinigungswagen
9 der Vorbauschneepflug (Schneepflug)
10 die Schneekette (Gleitschutzkette)
11 die Kühlerhaube
12 das Kühlerhaubenfenster und die Fensterklappe (Jalousie)
13 der Schneemann
14 die Schneeballschlacht
15 der Schneeball
16 der Skibob
17 die Schlitterbahn (Schleife, *bayr.* Ranschel)
18 der Junge, beim Schlittern *n* (Schleifen, *bayr.* Ranscheln)
19 das Glatteis
20 die Schneedecke, auf dem Dach *n*
21 der Eiszapfen
22 der Schneeschipper (Schneeschaufler), beim Schippen *n* (Schneeschippen, Schneeschaufeln)
23 die Schneeschippe (Schneeschaufel)
24 der Schneehaufen
25 der Pferdeschlitten
26 die Schlittenschellen *f* (Schellen, das Schellengeläut)
27 der Fußsack
28 die Ohrenklappe (der Ohrenschützer)
29 der Stuhlschlitten (Stehschlitten, Tretschlitten); *ähnl.:* der Stoßschlitten (Schubschlitten)
30 der Schneematsch (geschmolzene Schnee, Matschschnee)

1–13 das Sportkegeln
1–11 die Kegelaufstellung (der Kegelstand)
1 der Vordereckkegel (Erste)
2 der linke Vordergassenkegel, eine Dame
3 die linke Vordergasse
4 der rechte Vordergassenkegel, eine Dame
5 die rechte Vordergasse
6 der linke Eckkegel, ein Bauer *m*
7 der König
8 der rechte Eckkegel, ein Bauer *m*
9 der linke Hintergassenkegel, eine Dame
10 der rechte Hintergassenkegel, eine Dame
11 der Hintereckkegel (Letzte)
12 der Kegel
13 der Kegelkönig (König)
14–20 das Bowling
14 die Bowlingaufstellung (der Bowlingstand)
15 die Bowlingkugel (Lochkugel)
16 das Griffloch
17–20 die Wurfarten *f*
17 der Straight-Ball (Straight)
18 der Hook-Ball (Hook, Hakenwurf)
19 der Curve-Ball (Bogenwurf)
20 der Back-up-Ball (Rückhandbogenwurf)
21 das Boulespiel (Cochonnet); *ähnl.:* das ital. Bocciaspiel (das *od.* die Boccia), das engl. Bowlspiel
22 der Boulespieler
23 die Malkugel (Zielkugel, der Pallino, Lecco)
24 die gerillte Wurfkugel
25 die Spielergruppe
26 das Gewehrschießen
27–29 Anschlagsarten *f*
27 der stehende Anschlag
28 der kniende Anschlag
29 der liegende Anschlag
30–33 Schießscheiben *f* (Zielscheiben, Ringscheiben)
30 die Gewehrscheibe für 50 m Schußweite *f*
31 der Ring
32 die Gewehrscheibe für 100 m Schußweite *f*
33 die laufende Scheibe (der Keiler)
34–39 die Sportmunition
34 das Diabologeschoß für Luftgewehr *n*
35 die Randzünderpatrone für Zimmerstutzen *m*
36 die Patronenhülse
37 die Rundkugel
38 die Patrone Kaliber *n* 22 *long rifle*
39 die Patrone Kaliber *n* 222 *Remington*
40–49 Sportgewehre *n*
40 das Luftgewehr
41 der Diopter
42 das Korn
43 das Kleinkaliberstandardgewehr
44 die internationale Freie Kleinkaliberwaffe
45 die Handstütze für den stehenden Anschlag
46 die Kolbenkappe mit Haken *m*
47 der Lochschaft
48 das Kleinkalibergewehr für die laufende Scheibe
49 das Zielfernrohr
50 die Dioptervisierung mit Ringkorn *n*
51 die Dioptervisierung mit Balkenkorn *n*
52–66 das Bogenschießen
52 der Abschuß
53 der Bogenschütze
54 der Turnierbogen
55 der Wurfarm
56 das Visier
57 der Handgriff
58 der Stabilisator
59 die Bogensehne (Sehne)
60 der Pfeil
61 die Pfeilspitze
62 die Steuerfedern *f* (Truthahnfedern, die Befiederung)
63 die Nocke
64 der Schaft
65 das Schützenzeichen
66 die Scheibe
67 das bask. **Pelotaspiel** (die Jai alai)
68 der Pelotaspieler
69 der Schläger (die Cesta)
70–78 das Skeet (Skeetschießen), ein Wurftaubenschießen *n* (Tontaubenschießen)
70 die Skeet-Bockdoppelflinte
71 die Laufmündung mit Skeetbohrung *f*
72 der Gewehranschlag bei Abruf *m* (die Jagdstellung)
73 der fertige Anschlag
74 die Skeetanlage (Taubenwurfanlage)
75 das Hochhaus
76 das Niederhaus
77 die Wurfrichtung
78 der Schützenstand
79 das Rhönrad
80 der Griff
81 das Fußbrett
82 das Go-Karting
83 das Go-Kart
84 die Startnummer
85 die Pedale *n*
86 der profillose Reifen (Slick)
87 der Benzintank
88 der Rahmen
89 das Lenkrad
90 der Schalensitz
91 die Feuerschutzwand
92 der Zweitaktmotor
93 der Schalldämpfer

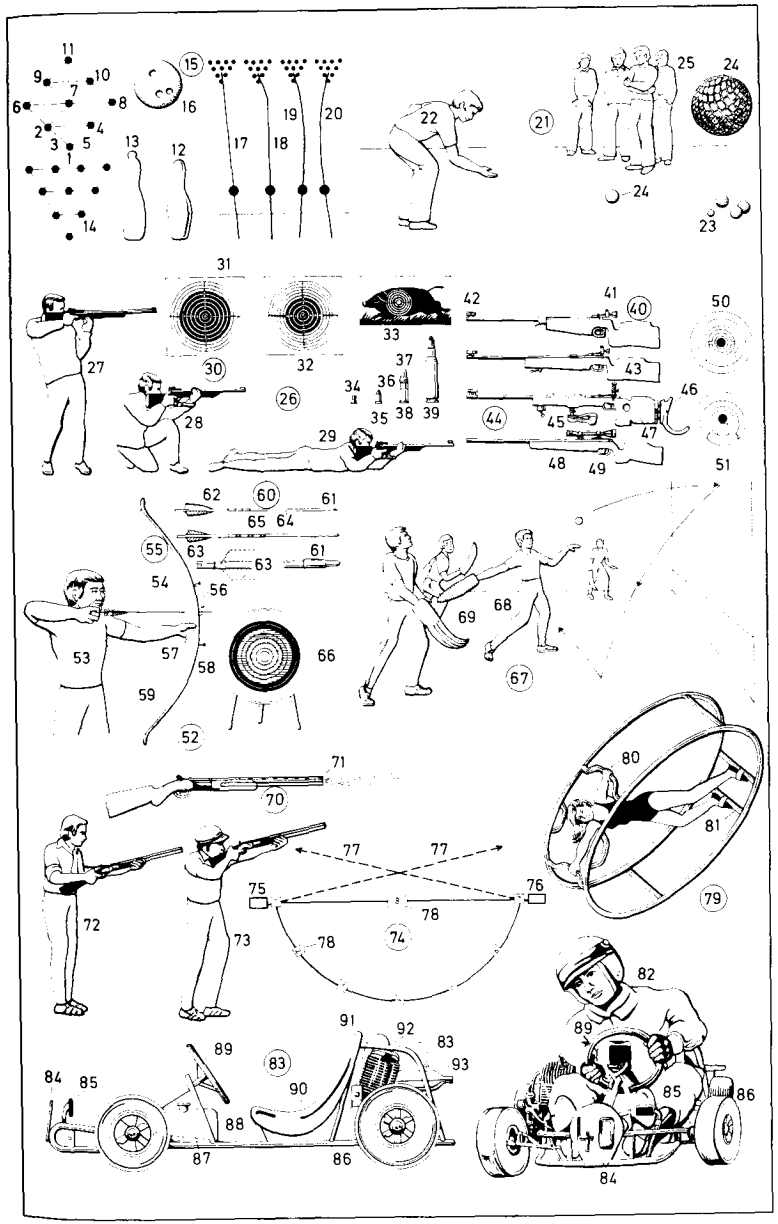

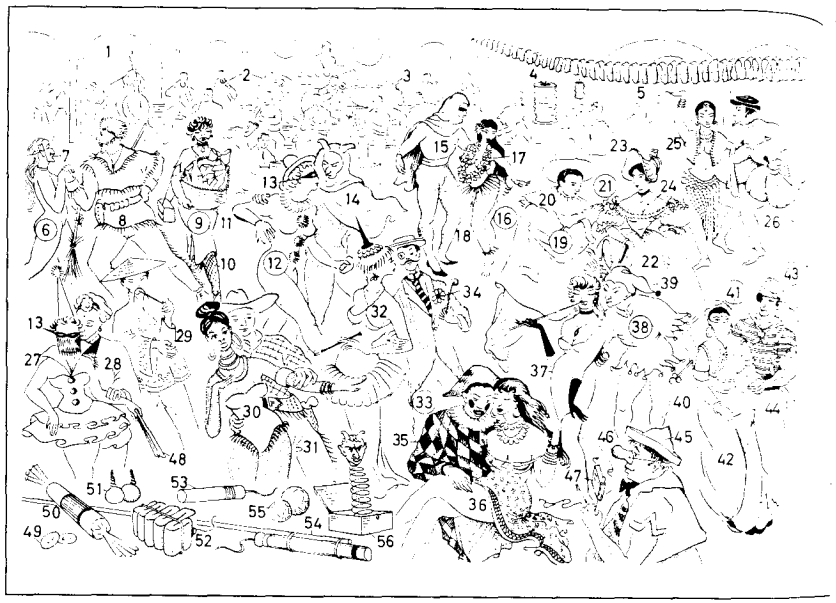

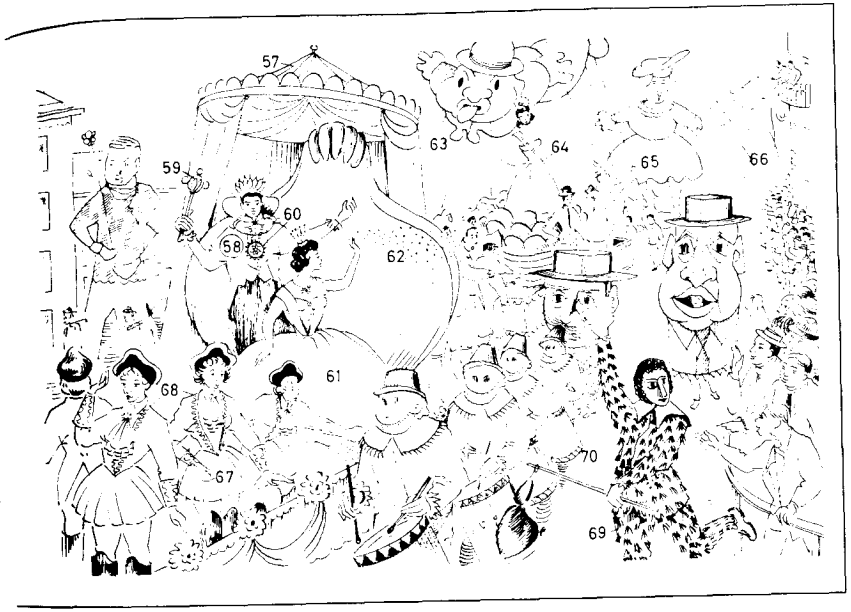

1–48 der Maskenball (das Maskenfest, Narrenfest, Kostümfest)
1 der Ballsaal (Festsaal, Saal)
2 das Poporchester (die Popband), ein Tanzorchester *n*
3 der Popmusiker
4 der (das) Lampion (die Papierlaterne)
5 die Girlande
6–48 die Maskierung (Verkleidung) bei der Maskerade
6 die Hexe
7 die Gesichtsmaske (Maske)
8 der Trapper (Pelzjäger)
9 das Apachenmädchen
10 der Netzstrumpf
11 der Hauptgewinn der Tombola (Verlosung), ein Präsentkorb *m*
12 die Pierrette
13 die Larve
14 der Teufel
15 der Domino
16 das Hawaiimädchen
17 die Blumenkette
18 der Bastrock
19 der Pierrot
20 die Halskrause
21 die Midinette
22 das Biedermeierkleid
23 der Schutenhut
24 das Dekolleté mit Schönheitspflästerchen *n* (Musche *f*, Mouche)
25 die Bajadere (indische Tänzerin)
26 der Grande
27 die Kolombine (Kolumbine)
28 der Maharadscha
29 der Mandarin, ein chines. Würdenträger
30 die Exotin
31 der Cowboy; *ähnl.:* Gaucho
32 der Vamp, im Phantasiekostüm *n*
33 der Stutzer (Dandy, Geck, *österr.* das Gigerl), eine Charaktermaske
34 die Ballrosette (das Ballabzeichen)
35 der Harlekin
36 die Zigeunerin
37 die Kokotte (Halbweltdame)
38 der Eulenspiegel, ein Narr *m* (Schelm, Schalk, Possenreißer)
39 die Narrenkappe (Schellenkappe)
40 die Rassel (Klapper)
41 die Odaliske (Orientalin), eine orientalische Haremssklavin
42 die Pluderhose
43 der Seeräuber (Pirat)
44 die Tätowierung
45 die Papiermütze
46 die Pappnase
47 die Knarre (Ratsche, Rätsche)
48 die Pritsche (Narrenpritsche)
49–54 Feuerwerkskörper *m*
49 das Zündblättchen (Knallblättchen)
50 das (der) Knallbonbon
51 die Knallerbse
52 der Knallfrosch
53 der Kanonenschlag
54 die Rakete
55 die Papierkugel
56 der Schachterlteufel (Jack-in-the-box, ein Scherzartikel *m*)
57–70 der Karnevalszug (Faschingszug)
57 der Karnevalswagen (Faschingswagen)
58 der Karnevalsprinz (Prinz Karneval, Faschingsprinz)
59 das Narrenzepter
60 der Narrenorden (Karnevalsorden)
61 die Karnevalsprinzessin (Faschingsprinzessin)
62 das Konfetti
63 die Riesenfigur, eine Spottgestalt
64 die Schönheitskönigin
65 die Märchenfigur
66 die Papierschlange
67 das Funkenmariechen
68 die Prinzengarde
69 der Hanswurst, ein Spaßmacher *m*
70 die Landsknechttrommel

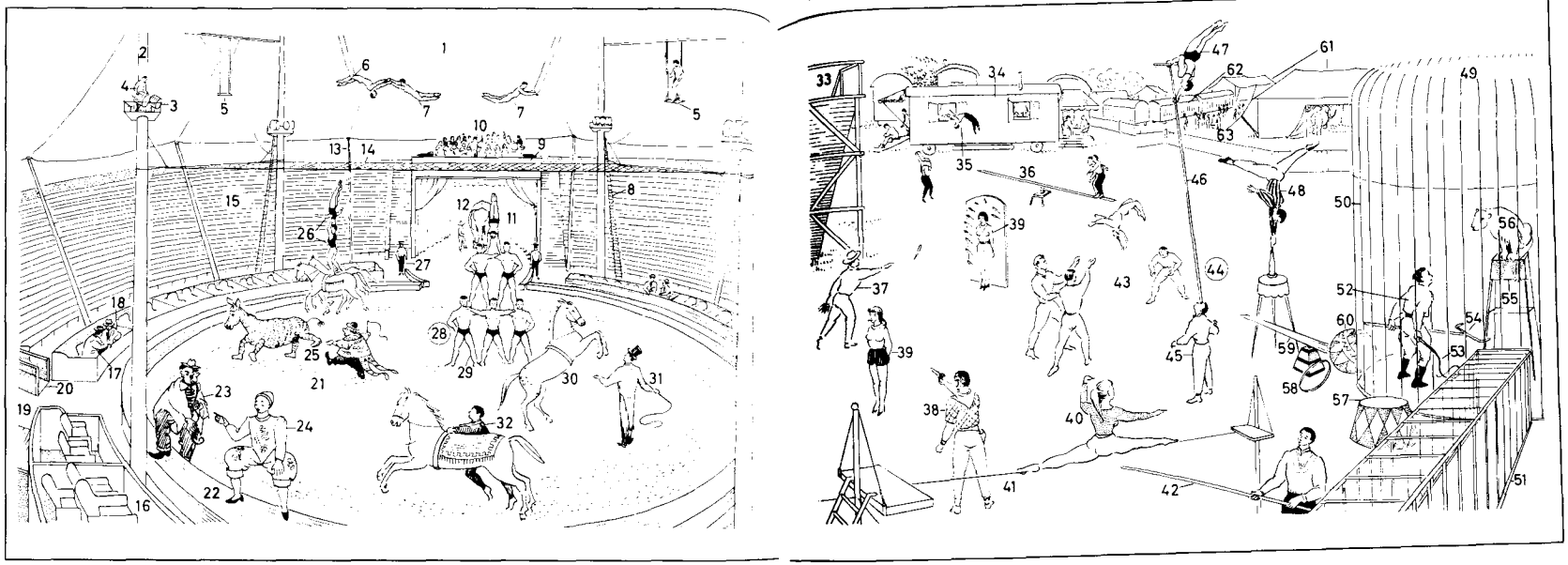

1–63 der Wanderzirkus
1 das Zirkuszelt (Spielzelt, Chapiteau), ein Viermastzelt *n*
2 der Zeltmast
3 der Scheinwerfer
4 der Beleuchter
5 der Artistenstand
6 das Trapez (Schaukelreck)
7 der Luftakrobat (Trapezkünstler, „fliegende Mensch")
8 die Strickleiter
9 die Musikertribüne (Orchestertribüne)
10 die Zirkuskapelle
11 der Manegeneingang
12 der Sattelplatz (Aufsitzplatz)
13 die Stützstange (Zeltstütze)
14 das Sprungnetz, ein Sicherheitsnetz *n*
15 der Zuschauerraum
16 die Zirkusloge
17 der Zirkusdirektor
18 der Artistenvermittler (Agent)
19 der Eingang und Ausgang
20 der Aufgang
21 die Manege (Reitbahn)
22 die Bande (Piste)
23 der Musikclown
24 der Clown (Spaßmacher)
25 die „komische Nummer", eine Zirkusnummer
26 die Kunstreiter *m*
27 der Manegendiener, ein Zirkusdiener *m*
28 die Pyramide
29 der Untermann
30 *u.* **31** die Freiheitsdressur
30 das Zirkuspferd in Levade *f*
31 der Dresseur, ein Stallmeister *m*
32 der Voltigereiter (Voltigeur)
33 der Notausgang
34 der Wohnwagen (Zirkuswagen)
35 der Schleuderakrobat
36 das Schleuderbrett
37 der Messerwerfer
38 der Kunstschütze
39 die Assistentin
40 die Seiltänzerin
41 das Drahtseil
42 die Balancierstange (Gleichgewichtsstange)
43 die Wurfnummer (Schleudernummer)
44 der Balanceakt
45 der Untermann
46 die Perche (Bambusstange)
47 der Akrobat
48 der Äquilibrist
49 der Raubtierkäfig, ein Rundkäfig *m*
50 das Raubtiergitter
51 der Laufgang (Gittergang, Raubtiergang)
52 der Dompteur (Tierbändiger, Tierlehrer)
53 die Bogenpeitsche (Peitsche)
54 die Schutzgabel
55 das Piedestal
56 das Raubtier (der Tiger, der Löwe)
57 das Setzstück
58 der Springreifen
59 die Wippe
60 die Laufkugel
61 die Zeltstadt
62 der Käfigwagen
63 die Tierschau

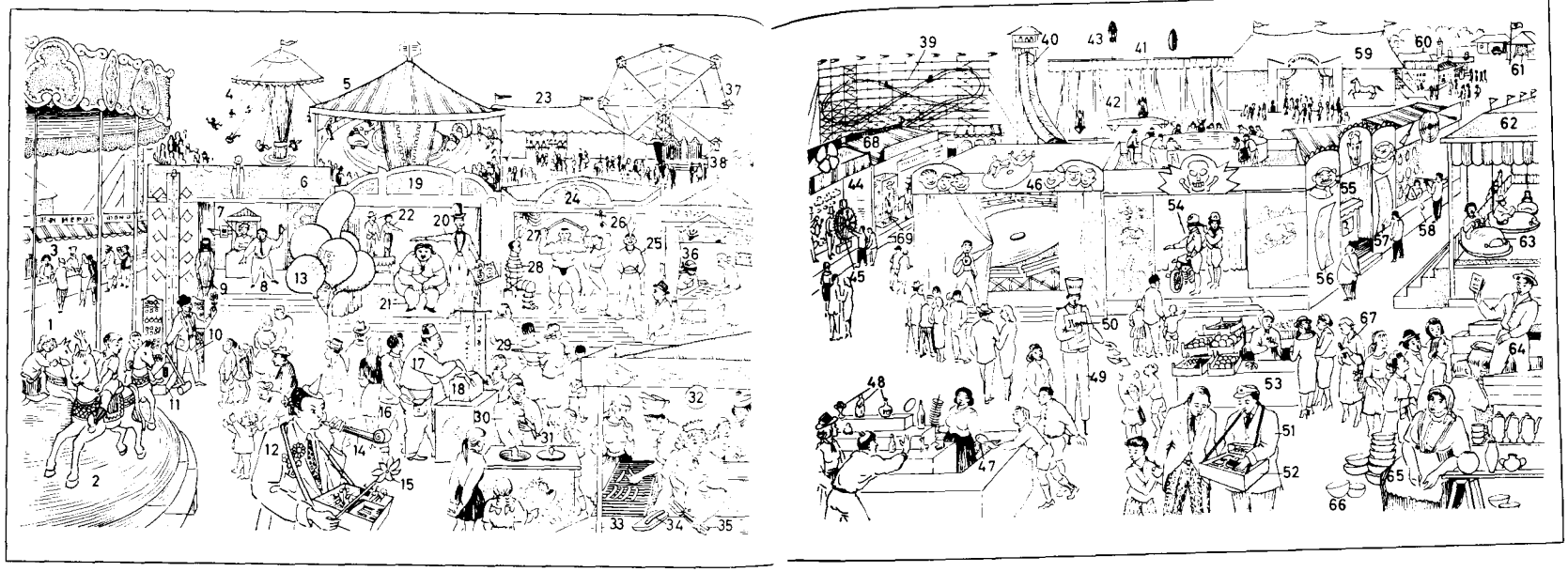

1–67 der Jahrmarkt (die Kirchweih, *nd.* Kirmes, *südwestdt.* die Messe, Kerwe *bayr.* die Dult)
1 der Festplatz (die Festwiese, Wiese)
2 das Kinderkarussell, ein Karussell *n* (*österr.* ein Ringelspiel *n*, *md./schweiz.* eine Reitschule)
3 die Erfrischungsbude (Getränkebude, der Getränkeausschank)
4 das Kettenkarussell (der Kettenflieger)
5 die Berg-und-Tal-Bahn, eine Geisterbahn
6 die Schaubude
7 die Kasse
8 der Ausrufer (Ausschreier)
9 das Medium
10 der Schausteller
11 der Stärkemesser (Kraftmesser, „Lukas")
12 der ambulante Händler
13 der Luftballon
14 die Luftschlange
15 die Federmühle, ein Windrad *n*
16 der Taschendieb (Dieb)
17 der Verkäufer
18 der türkische Honig
19 das Abnormitätenkabinett
20 der Riese
21 die Riesendame
22 die Liliputaner *m* (Zwerge)
23 das Bierzelt
24 die Schaustellerbude (das Schaustellerzelt)
25–28 Artisten *m* (fahrende Leute *pl.* Fahrende *m*)
25 der Feuerschlucker
26 der Schwertschlucker
27 der Kraftmensch
28 der Entfesselungskünstler
29 die Zuschauer *m*
30 der Eisverkäufer (*ugs.* Eismann)
31 die Eiswaffel (Eistüte), mit Eis *n* (Speiseeis)
32 der Bratwurststand (die Würstchenbude)
33 der Bratrost (Rost)
34 die Rostbratwurst (Bratwurst)
35 die Wurstzange
36 die Kartenlegerin, eine Wahrsagerin
37 das Riesenrad
38 die Kirmesorgel (automatische Orgel), ein Musikwerk *n* (Musikautomat *m*)
39 die Achterbahn (Gebirgsbahn)
40 die Turmrutschbahn (Rutschbahn)
41 die Schiffsschaukel (Luftschaukel)
42 die Überschlagschaukel
43 der Überschlag
44 die Spielbude
45 das Glücksrad
46 die Teufelsscheibe (das Taifunrad)
47 der Wurfring
48 die Gewinne *m*
49 der Stelzenläufer
50 das Reklameplakat
51 der Zigarettenverkäufer, ein fliegender Händler
52 der Bauchladen
53 der Obststand
54 der Todesfahrer (Steilwandfahrer)
55 das Lachkabinett (Spiegelkabinett)
56 der Konkavspiegel
57 der Konvexspiegel
58 die Schießbude
59 der (das) Hippodrom
60 der Trödelmarkt (Altwarenmarkt)
61 das Sanitätszelt (die Sanitätswache)
62 die Skooterbahn (das Autodrom)
63 der Skooter (Autoskooter)
64–66 der Topfmarkt
64 der Marktschreier
65 die Marktfrau
66 die Töpferwaren *f*
67 die Jahrmarktbummler *m*
68 das Wachsfigurenkabinett (Panoptikum)
69 die Wachsfigur (Wachspuppe)

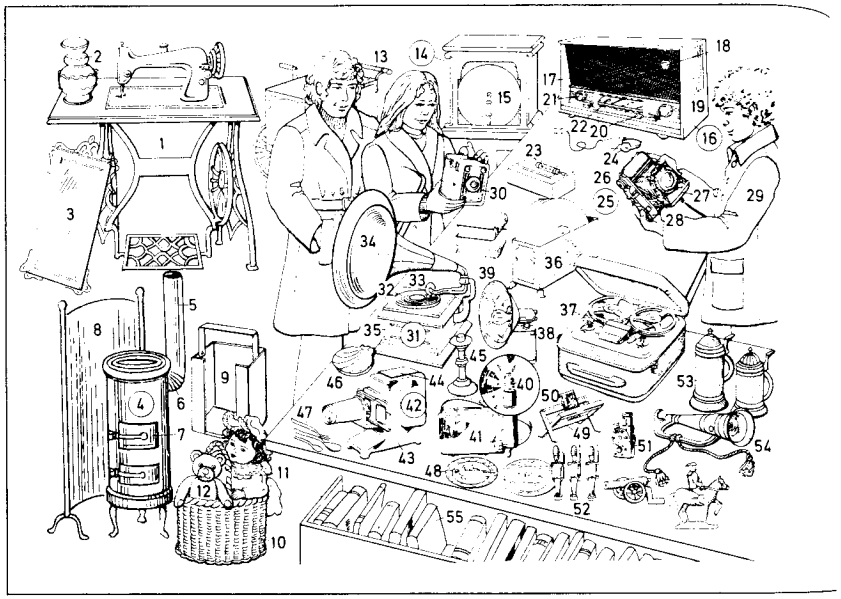

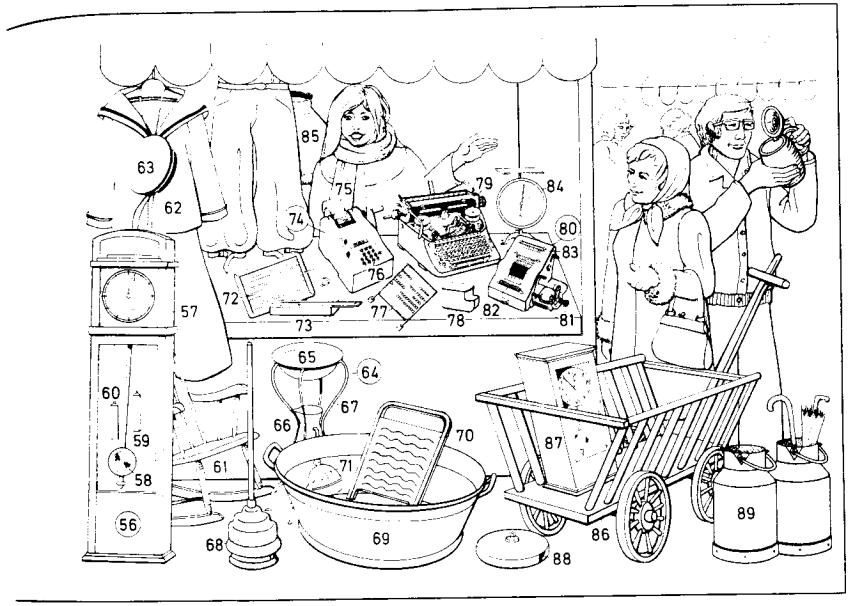

1 die Tretnähmaschine
2 die Blumenvase
3 der Wandspiegel
4 der Kanonenofen
5 das Ofenrohr
6 der Ofenrohrkrümmer
7 die Ofentür
8 der Ofenschirm
9 der Brikettkasten
10 der Holzkorb
11 die Puppe
12 der Teddybär
13 die Drehorgel
14 das Orchestrion (der Musikautomat)
15 die Metallscheibe (das Notenblatt)
16 der Rundfunkempfänger (das Radio, Radiogerät, Rundfunkgerät, der Radioapparat, *scherzh.:* „Dampfradio"), ein [*m* Superheterodynempfänger (Superhet)
17 die Schallwand
18 das „magische Auge", eine Abstimmanzeigeröhre
19 die Schallöffnung
20 die Stationstasten *f*
21 der Abstimmungsknopf
22 die Frequenzeinstellskalen *f*
23 die Detektoranlage (der Detektorempfänger)
24 der Kopfhörer
25 die Balgenkamera (Klappkamera)
26 der Balgen
27 der Klappdeckel
28 die Springspreizen *f*
29 der Verkäufer
30 die Boxkamera (Box)
31 das Grammophon (der Grammophonapparat)
32 die Schallplatte (Grammophonplatte)
33 die Schalldose mit der Grammophonnadel
34 der Schalltrichter
35 das Grammophongehäuse
36 der Schallplattenständer
37 das Tonbandgerät, ein Tonbandkoffer *m*
38 das Blitzlichtgerät (Blitzgerät)
39 das Blitzbirnchen (die Blitzbirne)
40 *u.* **41** das Elektronenblitzgerät (Röhrenblitzgerät)
40 der Lampenstab
41 der (das) Akkuteil
42 der Diaprojektor (Diapositivprojektor)
43 der Diaschieber
44 das Lampengehäuse
45 der Leuchter
46 die Jakobsmuschel (Pilgermuschel)
47 das Besteck
48 der Souvenierteller
49 der Trockenständer für Fotoplatten *f*
50 die Fotoplatte
51 der Selbstauslöser
52 die Zinnsoldaten *m* (*ähnl.:* Bleisoldaten *m*)
53 der Bierseidel
54 die Trompete
55 die antiquarischen Bücher *n*
56 die Standuhr
57 das Uhrengehäuse
58 das Uhrenpendel (der *od.* das Perpendikel)
59 das Ganggewicht
60 das Schlaggewicht
61 der Schaukelstuhl
62 der Matrosenanzug
63 die Matrosenmütze
64 das Waschservice
65 die Waschschüssel
66 die Wasserkanne
67 der Waschständer
68 der Wäschestampfer
69 die Waschwanne (Waschbütte)
70 das Waschbrett
71 der Brummkreisel
72 die Schiefertafel
73 der Griffelkasten
74 die Addier- und Saldiermaschine
75 die Papierrolle
76 die Zahlentasten *f*
77 die Rechenmaschine
78 das Tintenfaß, ein Klapptintenfaß *n*
79 die Schreibmaschine
80 die mechanische Rechenmaschine
81 die Antriebskurbel
82 das Resultatwerk
83 das Umdrehungszählwerk
84 die Küchenwaage
85 der Pettycoat
86 der Leiterwagen
87 die Wanduhr
88 die Wärmflasche
89 die Milchkanne

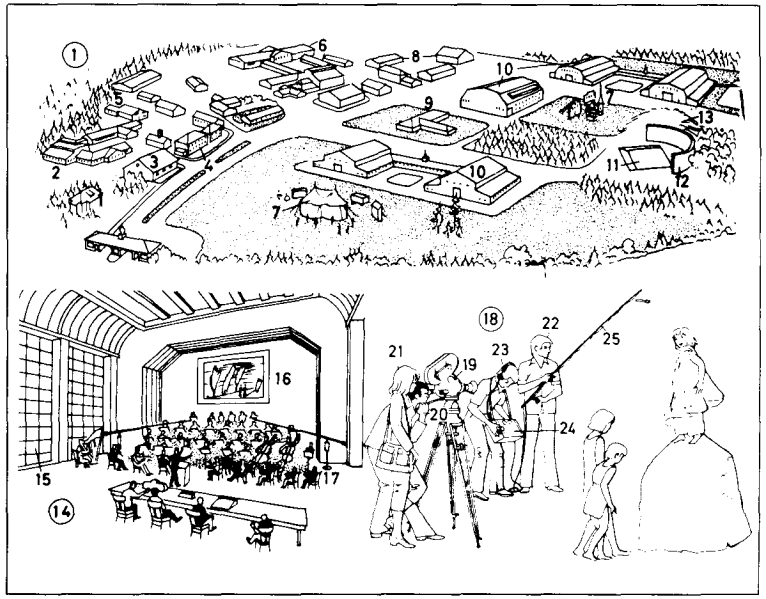

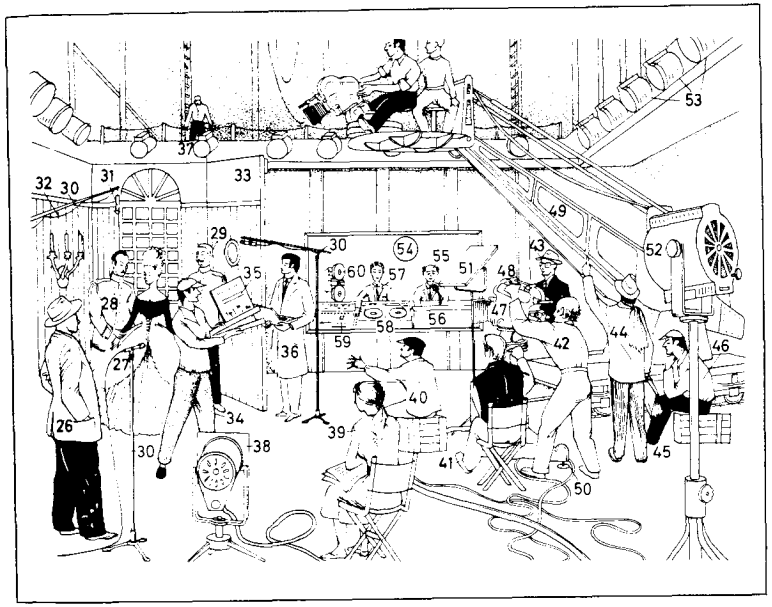

1–13 die Filmstadt
1 das Freigelände (Außenbaugelände)
2 die Kopierwerke *n*
3 die Schneidehäuser *n*
4 das Verwaltungsgebäude
5 der Filmlagerbunker (das Filmarchiv)
6 die Werkstätten *f*
7 die Filmbauten *m*
8 die Kraftstation
9 die technischen und Forschungslaboratorien *n*
10 die Filmateliergruppen *f*
11 das Betonbassin für Wasseraufnahmen *f*
12 der Rundhorizont
13 der Horizonthügel
14–60 Filmaufnahmen *f*
14 das Musikatelier
15 die „akustische" Wandbekleidung
16 die Bildwand
17 das Filmorchester
18 die Außenaufnahme (Freilichtaufnahme)
19 die quarzgesteuerte Synchronkamera
20 der Kameramann
21 die Regieassistentin
22 der Mikrophonassistent (Mikromann)
23 der Tonmeister
24 das tragbare quarzgesteuerte Tonaufnahmegerät
25 der Mikrophongalgen
26–60 die Atelieraufnahme im Tonfilmatelier *n* (Spielfilmatelier *n*, in der Aufnahmehalle)
26 der Produktionsleiter
27 die Hauptdarstellerin (Filmschauspielerin, der Filmstar, Filmstern, Star); *früh.:* die Diva (Filmdiva)
28 der Hauptdarsteller (Filmschauspieler, Filmheld, Held)
29 der Filmkomparse (Filmstatist, Komparse, Statist)
30 die Mikrophonanordnung für Stereo- und Effektonaufnahme *f*
31 das Ateliermikrophon
32 das Mikrophonkabel
33 die Filmkulisse und der Prospekt (die Hintergrundkulisse)
34 der Klappenmann
35 die Synchronklappe, mit Tafel *f* für Filmtitel *m*, Einstellungsnummer *f* und Nummer *f* der Wiederholung
36 der Maskenbildner (Filmfriseur)
37 der Beleuchter
38 die Streuscheibe
39 das Skriptgirl (Scriptgirl, die Ateliersekretärin)
40 der Filmregisseur (Regisseur)
41 der Kameramann
42 der Schwenker (Kameraschwenker, Kameraführer), ein Kameraassistent *m*
43 der Filmarchitekt
44 der Aufnahmeleiter
45 das Filmdrehbuch (Drehbuch, Filmmanuskript, Manuskript, Skript, Script)
46 der Regieassistent
47 die schalldichte Filmkamera (Bildaufnahmekamera), eine Breitbildkamera (Cinemascope-Kamera)
48 der Schallschutzkasten (Blimp)
49 der Kamerakran (Dolly)
50 das Pumpstativ
51 die Abdeckblende, zum Abdecken *n* von Fehllicht *n* (der Neger)
52 der Stativscheinwerfer (Aufheller)
53 die Scheinwerferbrücke
54 der Tonmeisterraum
55 der Tonmeister
56 das Mischpult
57 der Tonassistent
58 das Magnettonaufzeichnungsgerät
59 die Verstärker- und Trickeinrichtung, z. B. für Nachhall *m* und Effektton *m*
60 die Tonkamera (Lichttonkamera)

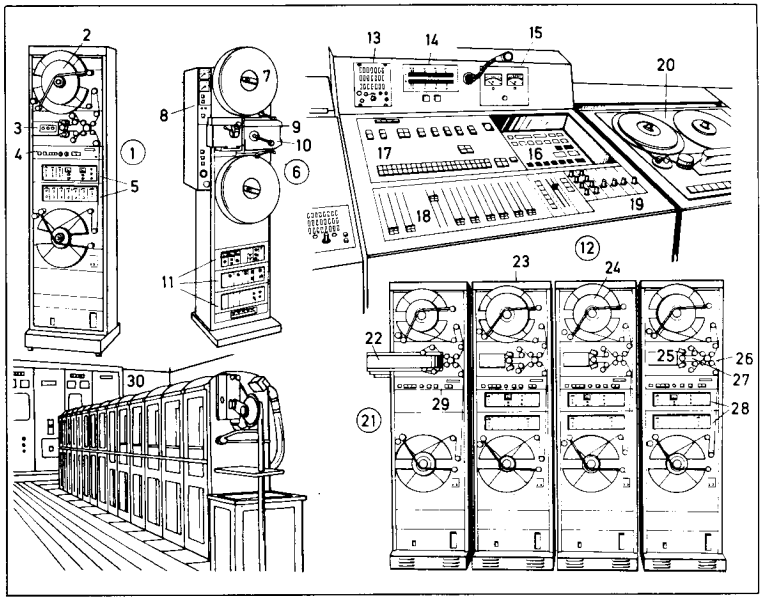

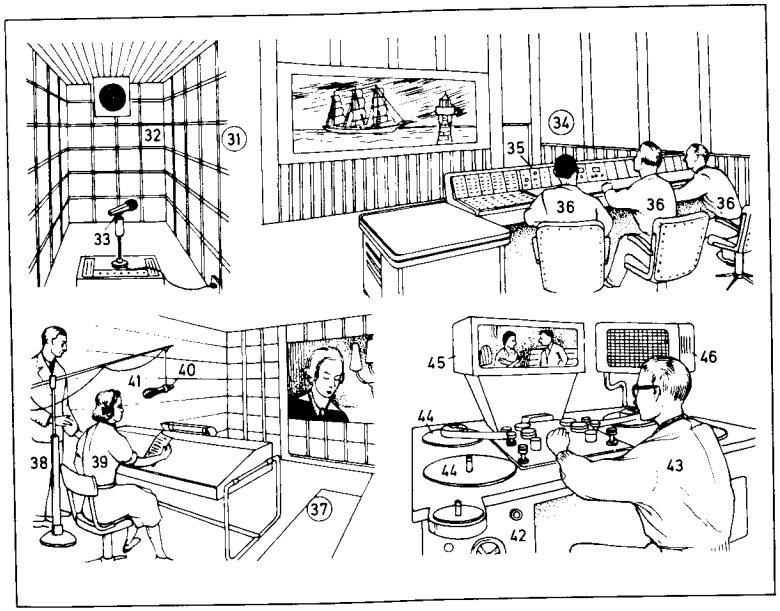

1–46 Tonaufzeichnung *f* und Kopie *f*
1 das Magnettonaufzeichnungsgerät
2 die Magnetfilmspule
3 der Magnetkopfträger
4 das Schaltfeld
5 der Magnetton-Aufnahme- und -Wiedergabeverstärker
6 die Lichttonkamera (Tonkamera, das Lichttonaufnahmegerät)
7 die Tageslichtfilmkassette
8 das Steuer- und Kontrollfeld
9 das Okular zur optischen Kontrolle der Lichttonaufzeichnung
10 das Laufwerk
11 die Aufnahmeverstärker *m* und das (der) Netzteil
12 das Schalt- und Regelpult
13 der Abhörlautsprecher
14 die Aussteuerinstrumente *n*
15 die Kontrollinstrumente *n*
16 das Klinkenfeld
17 das Schaltfeld
18 die Flachbahnregler *m*
19 die Entzerrer *m*
20 das Magnettonlaufwerk
21 die Mischanlage für Magnetfilm *m*
22 der Filmprojektor
23 das Aufnahme- und Wiedergabegerät
24 die Filmspule
25 der Kopfträger für den Aufnahme-, den Wiedergabe- und den Löschkopf
26 der Filmantrieb
27 der (das) Gleichlauffilter
28 die Magnettonverstärker *m*
29 das Steuerfeld
30 die Filmentwicklungsmaschinen *f* im Kopierwerk *n*
31 der Hallraum
32 der Hallraumlautsprecher
33 das Hallraummikrophon
34–36 die Tonmischung (Mischung mehrerer Tonstreifen *m*)
34 das Mischatelier
35 das Mischpult, für Einkanalton *m* oder Stereoton *m*
36 die Mischtonmeister *m* (Tonmeister). bei der Mischarbeit
37–41 die Synchronisation (Nachsynchronisierung)
37 das Synchronisierungsatelier
38 der Synchronregisseur
39 die Synchronsprecherin
40 das Galgenmikrophon
41 das Tonkabel
42–46 der Schnitt
42 der Schneidetisch
43 der Schnittmeister (Cutter)
44 die Filmteller *m* für die Bild- und Tonstreifen *m*
45 die Bildprojektion
46 der Lautsprecher

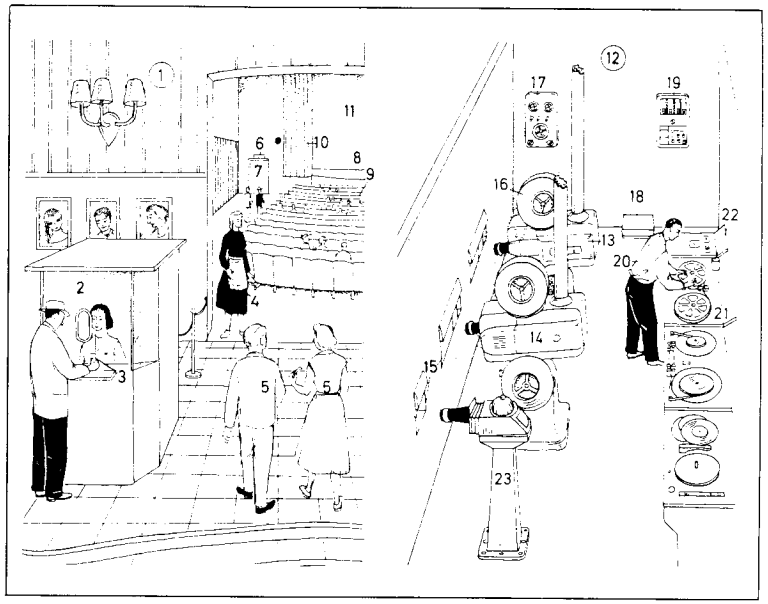

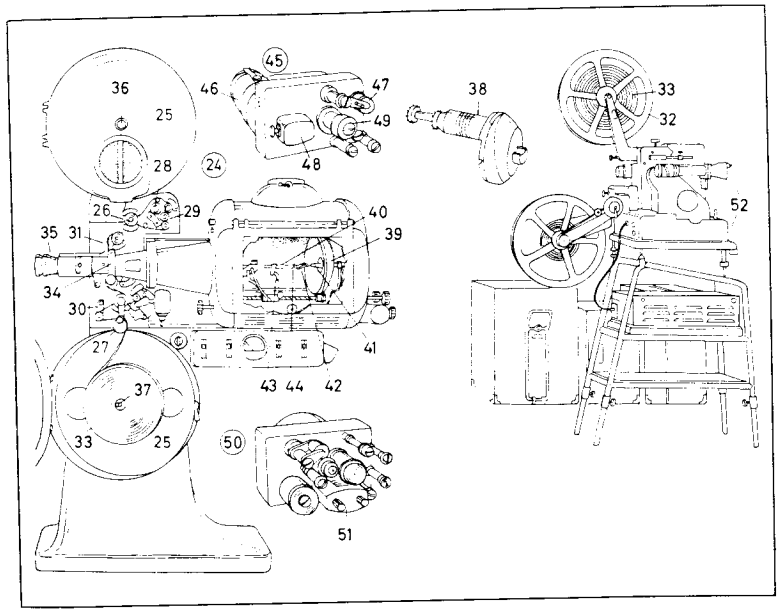

1–25 die Filmwiedergabe
1 das Lichtspielhaus (Lichtspieltheater, Filmtheater, Kino)
2 die Kinokasse
3 die Kinokarte
4 die Platzanweiserin
5 die Kinobesucher *m* (das Filmpublikum)
6 die Sicherheitsbeleuchtung (Notbeleuchtung)
7 der Notausgang
8 die Rampe (Bühne)
9 die Sitzreihen *f*
10 der Bühnenvorhang (Bildwandvorhang)
11 die Bildwand (Projektionswand, „Leinwand")
12 der Bildwerferraum (Filmvorführraum, die Vorführkabine)
13 die Linksmaschine
14 die Rechtsmaschine
15 das Kabinenfenster, mit Projektions- und Schauöffnung *f*
16 die Filmtrommel
17 der Saalverdunkler (Saalbeleuchtungsregler)
18 der Gleichrichter, ein Selen- oder Quecksilberdampfgleichrichter *m* für die Projektionslampen *f*
19 der Verstärker
20 der Filmvorführer
21 der Umrolltisch, zur Filmumspulung
22 der Filmkitt
23 der Diaprojektor, für Werbediapositive *n*
24–52 Filmprojektoren *m*
24 der Tonfilmprojektor (Filmbildwerfer, Kinoprojektor, Filmvorführungsapparat, die Theatermaschine, Kinomaschine)
25–38 das Filmlaufwerk
25 die Feuerschutztrommeln *f* (Filmtrommeln), mit Umlaufölkühlung *f*
26 die Vorwickel-Filmzahntrommel
27 die Nachwickel-Filmzahntrommel
28 das Magnettonabnehmersystem
29 die Umlenkrolle, mit Bildstrichverstellung *f*
30 der Schleifenbildner, zur Filmvorberuhigung; *auch:* Filmrißkontakt *m*
31 die Filmgleitbahn
32 die Filmspule
33 die Filmrolle
34 das Bildfenster (Filmfenster), mit Filmkühlgebläse *n*
35 das Projektionsobjektiv
36 die Abwickelachse
37 die Aufwickelfriktionsachse
38 das Malteserkreuzgetriebe
39–44 das Lampenhaus
39 die Spiegelbogenlampe, mit asphärischem Hohlspiegel *m* und Blasmagnet *m* zur Lichtbogenstabilisierung (*auch:* die Xenon-Höchstdrucklampe)
40 die Positivkohle
41 die Negativkohle
42 der Lichtbogen
43 der Kohlenhalter
44 der Krater (Kohlenkrater)
45 das Lichttongerät [auch für Mehrkanal-Lichtton-Stereophonie *f* und für Gegentaktspur *f* vorgesehen]
46 die Lichttonoptik
47 der Tonkopf
48 die Tonlampe, im Gehäuse *n*
49 die Photozelle, in der Hohlachse
50 das Vierkanal-Magnettonzusatzgerät (der Magnettonabtaster)
51 der Vierfachmagnetkopf
52 die Schmalfilmtheatermaschine, für Wanderkino *n*

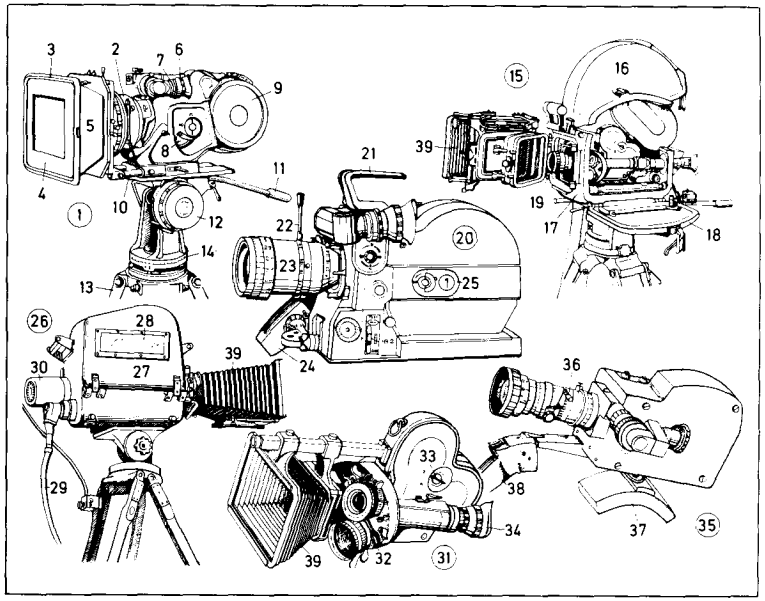

1–39 Filmkameras *f*
1 die Normalfilmkamera (35-mm-Filmkamera)
2 das Objektiv (die Aufnahmeoptik)
3 das Kompendium (die Sonnenblende) mit Filter- und Kaschbühne *f*
4 der Kasch
5 der Gegenlichtubus
6 das Sucherokular
7 die Okulareinstellung
8 der Schließer für die Sektorenblende
9 das Filmkassettengehäuse
10 die Kompendiumschiene
11 der Führungshebel
12 der Kinoneiger
13 das Holzstativ
14 die Gradeinteilung
15 die schalldichte (geblimpte) Filmkamera
16–18 das Schallschutzgehäuse (der Blimp)
16 das Schallschutzoberteil
17 das Schallschutzunterteil
18 die abgeklappte Schallschutzseitenwand
19 das Kameraobjektiv
20 die leichte Bildkamera
21 der Handgriff
22 der Zoomverstellhebel
23 das Zoomobjektiv (Varioobjektiv) mit stufenlos veränderlicher Brennweite
24 der Auslösehandgriff
25 die Kameratür
26 die Bild-Ton-Kamera (Reportagekamera) für Bild- und Tonaufnahme *f*
27 das Schallschutzgehäuse (der Blimp)
28 das Beobachtungsfenster für die Bildzähler *m* und Betriebsskalen *f*
29 das Synchronkabel (Pilottonkabel)
30 der Pilottongeber
31 die Schmalfilmkamera, eine 16-mm-Kamera
32 der Objektivrevolver
33 die Gehäuseverriegelung
34 die Okularmuschel
35 die Hochgeschwindigkeitskamera, eine Schmalfilm-Spezialkamera
36 der Zoomhebel
37 die Schulterstütze
38 der Auslösehandgriff
39 der Faltenbalg des Kompendiums *n*

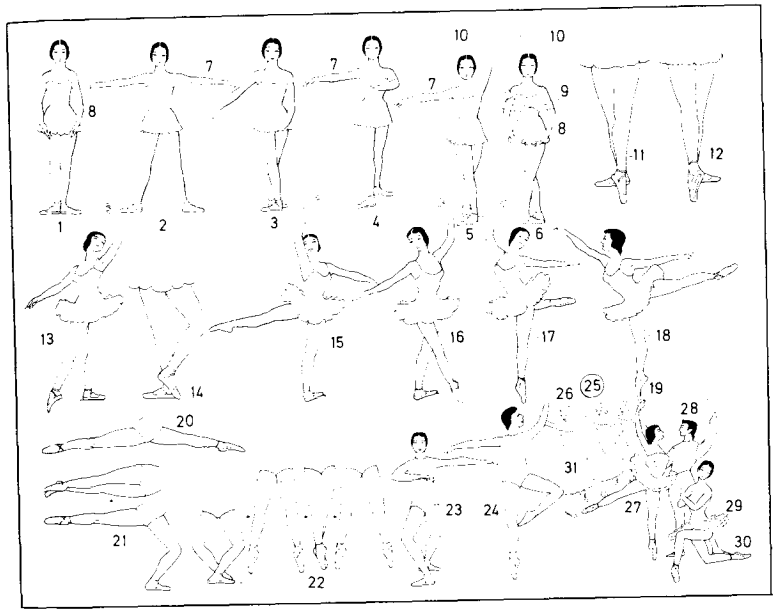

1–6 die fünf Positionen *f*
1 die erste Position
2 die zweite Position
3 die dritte Position
4 die vierte Position [offen]
5 die vierte Position [gekreuzt; weite fünfte Position]
6 die fünfte Position
7–10 die Ports de bras *n* (Armhaltungen *f*)
7 das Port de bras à coté
8 das Port de bras en bas
9 das Port de bras en avant
10 das Port de bras en haut
11 das Degagé à la quatrième devant
12 das Degagé à la quatrième derrière
13 das Effacé
14 das Sur le cou-de-pied
15 das Ecarté
16 das Croisé
17 die Attitude
18 die Arabeske
19 die ganze Spitze
20 das (der) Spagat
21 die Kapriole
22 das Entrechat (Entrechat quatre)
23 die Préparation [z. B. zur Pirouette]
24 die Pirouette
25 das Corps de ballet (die Balletttruppe)
26 die Ballettänzerin (Balletteuse)
27 *u.* **28** der Pas de trois
27 die Primaballerina
28 der erste Solotänzer (erste Solist)
29 das Tutu
30 der Spitzenschuh, ein Ballettschuh
31 der Ballerinenrock

1–4 die Vorhangzüge *m*
1 der griechische Zug
2 der italienische Zug
3 der deutsche Zug
4 der kombinierte (griechisch-deutsche) Zug
5–11 die Garderobenhalle
5 die Garderobe (Kleiderablage)
6 die Garderobenfrau (Garderobiere)
7 die Garderobenmarke (Garderobennummer)
8 der Theaterbesucher
9 das Opernglas
10 der Kontrolleur
11 die Theaterkarte (das Theaterbillett), eine Einlaßkarte
12 *u.* **13 das Foyer** (die Wandelhalle, der Wandelgang)
12 der Platzanweiser; *früh.:* Logenschließer *m*
13 das Programmheft (Programm)
14–27 der Theaterraum
14 die Bühne, eine Arenabühne
15 das Proszenium
16–20 der Zuschauerraum
16 der dritte Rang (die Galerie)
17 der zweite Rang
18 der erste Rang
19 das Parkett
20 der Sitzplatz (Zuschauerplatz, Theaterplatz)
21–27 die Probe (Theaterprobe)
21 der Theaterchor (Chor)
22 der Sänger
23 die Sängerin
24 der Orchesterraum (die Orchesterversenkung)
25 das Orchester
26 der Dirigent
27 der Taktstock (Dirigentenstab)
28–42 der Malersaal, eine Theaterwerkstatt
28 der Bühnenarbeiter
29 die Arbeitsbrücke
30 das Setzstück (Versatzstück)
31 die Versteifung
32 die Kaschierung
33 der Prospekt
34 der tragbare Malerkasten (die Handpalette)
35 der Bühnenmaler, ein Dekorationsmaler *m*
36 die fahrbare Palette
37 der Bühnenbildner
38 der Kostümbildner
39 der Kostümentwurf
40 die Figurine
41 die Modellbühne
42 das Bühnenbildmodell
43–52 die Schauspielergarderobe
43 der Schminkspiegel
44 das Schminktuch
45 der Schminktisch
46 der Schminkstift
47 der Chefmaskenbildner
48 der Maskenbildner (Theaterfriseur)
49 die Perücke
50 die Requisiten *n*
51 das Theaterkostüm
52 die Signallampe (der Inspizientenruf)

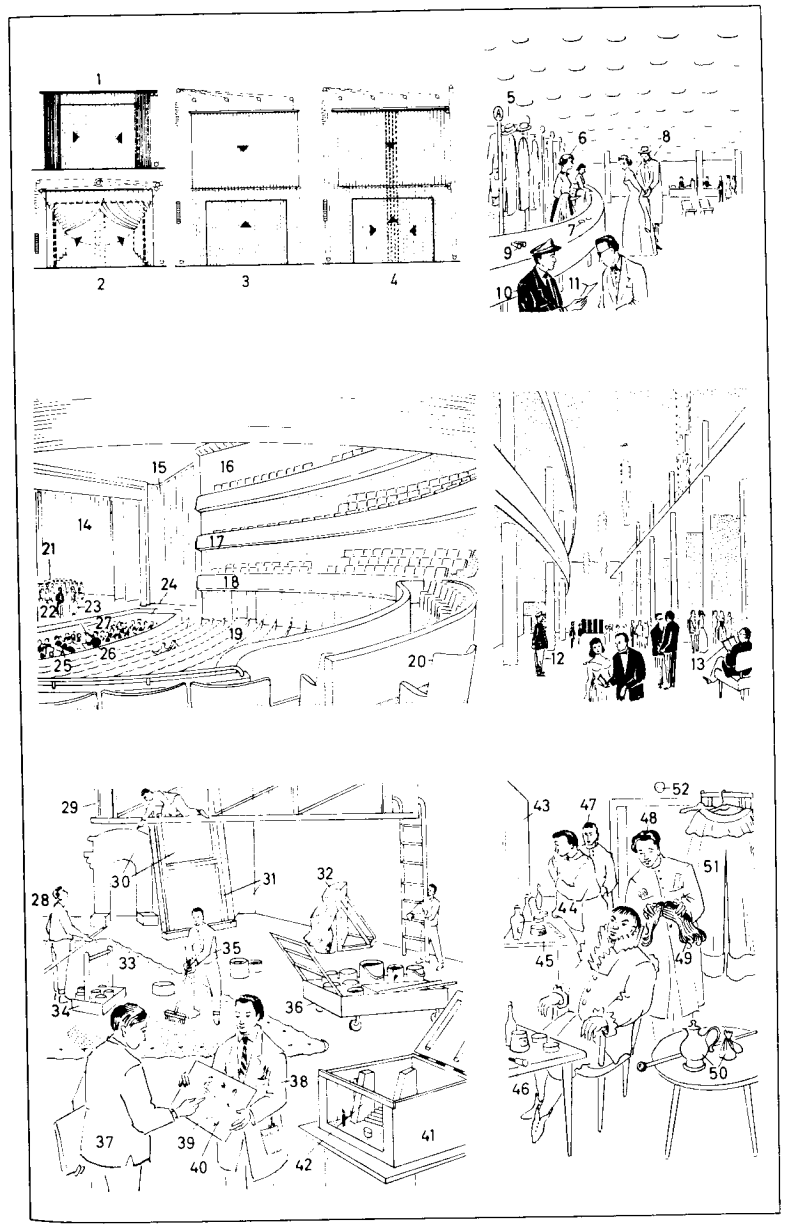

1–60 das Bühnenhaus mit der Maschinerie (Ober- und Untermaschinerie)
1 die Stellwarte
2 das Steuerpult (die Lichtstellanlage) mit Speichereinrichtung *f* zur Speicherung der Lichtstimmung
3 der Stellwartenzettel (die Kontente)
4 der Schnürboden (Rollenboden)
5 die Arbeitsgalerie (der Arbeitssteg)
6 die Berieselungsanlage, zum Feuerschutz *m*
7 der Schnürbodenmeister
8 die Züge *m* (Prospektzüge)
9 der Rundhorizont (Bühnenhimmel)
10 der Prospekt (Bühnenhintergrund, das Hinterhängestück)
11 der Bogen, ein Zwischenhängestück *n*
12 die Soffitte (das Deckendekorationsstück)
13 das Kastenoberlicht
14 die szenischen Beleuchtungskörper *m*
15 die Horizontbeleuchtung (Prospektbeleuchtung)
16 die schwenkbaren Spielflächenscheinwerfer *m*
17 die Bühnenbildprojektionsapparate *m*
18 die Wasserkanone (eine Sicherheitseinrichtung)
19 die fahrbare Beleuchtungsbrücke
20 der Beleuchter
21 der Portal-(Turm-)Scheinwerfer
22 der verstellbare Bühnenrahmen (das Portal, der Mantel)
23 der Vorhang (Theatervorhang)
24 der eiserne Vorhang
25 die Vorbühne (*ugs.* Rampe)
26 das Rampenlicht (die Fußrampenleuchten *f*)
27 der Souffleurkasten
28 die Souffleuse (*männl.:* der Souffleur, Vorsager)
29 der Inspizientenstand
30 der Spielwart (Inspizient)
31 die Drehbühne
32 die Versenköffnung
33 der Versenktisch
34 das Versenkpodium, ein Stockwerkpodium *n*
35 die Dekorationsstücke *n*
36 die Szene (der Auftritt)
37 der Schauspieler (Darsteller)
38 die Schauspielerin (Darstellerin)
39 die Statisten *m*
40 der Regisseur (Spielleiter)
41 das Rollenheft
42 der Regietisch
43 der Regieassistent
44 das Regiebuch
45 der Bühnenmeister
46 der Bühnenarbeiter
47 das Setzstück (Versatzstück)
48 der Spiegellinsenscheinwerfer
49 der Farbscheibenwechsler (mit Farbscheibe *f*)
50 die hydraulische Druckstation
51 der Wasserbehälter
52 die Saugleitung
53 die hydraulische Druckpumpe
54 die Druckleitung
55 der Druckkessel (Akkumulator)
56 das Kontaktmanometer
57 der Flüssigkeitsstandanzeiger
58 der Steuerhebel
59 der Maschinenmeister
60 die Drucksäulen *f* (Plunger *m*)

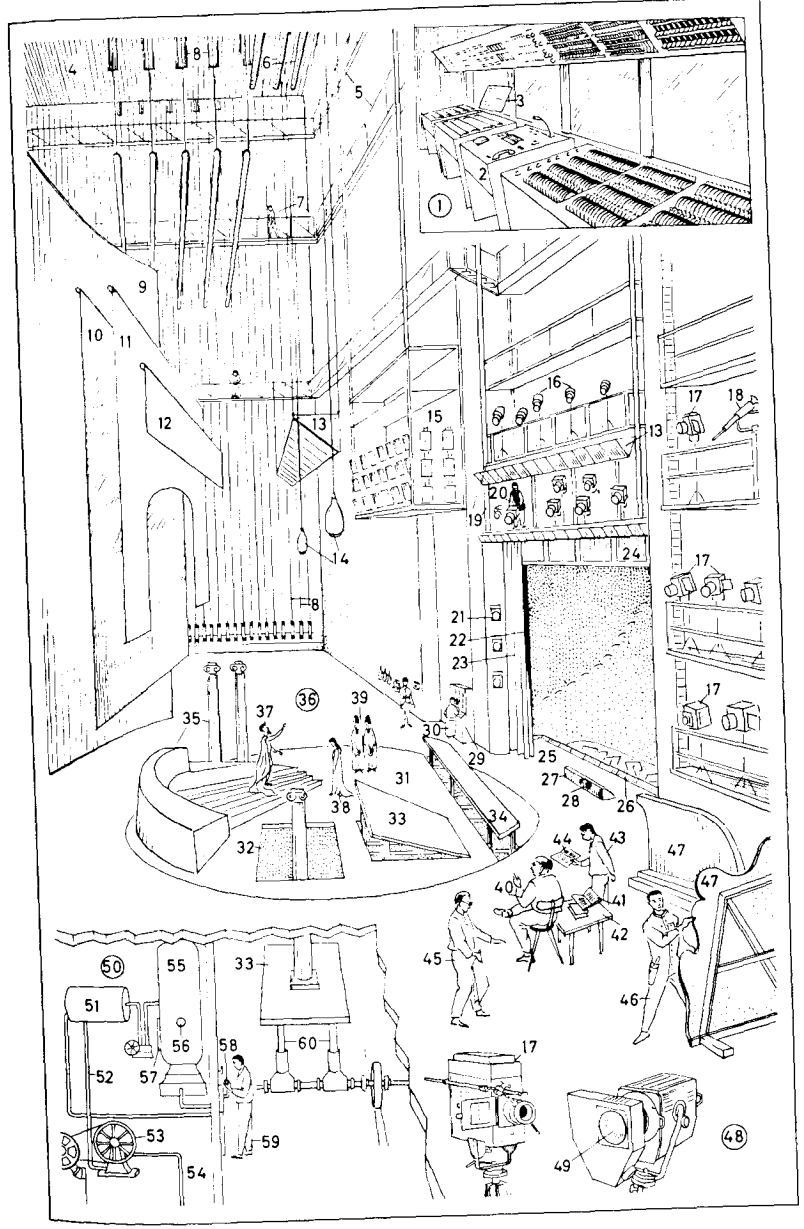

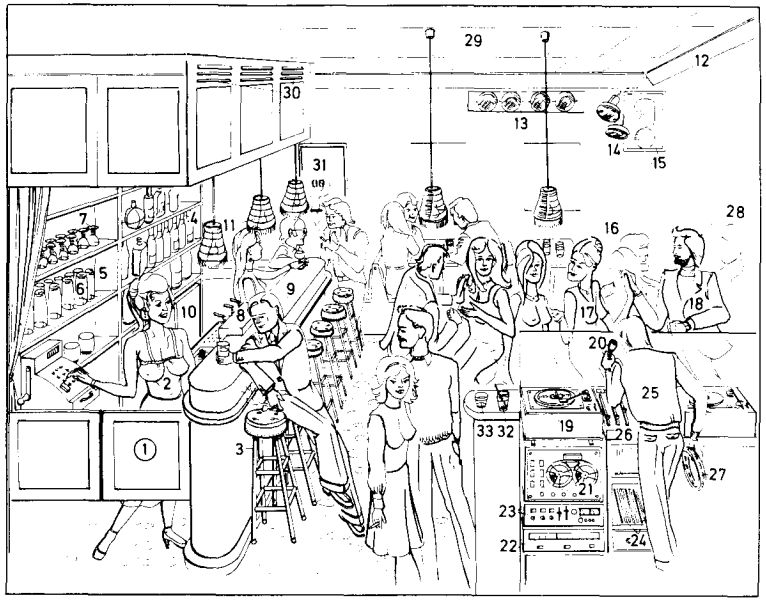

1 die Bar
2 die Bardame
3 der Barhocker
4 das Flaschenregal
5 das Gläserregal
6 das Bierglas
7 Wein- und Likörgläser *n*
8 der Bierzapfhahn (Zapfhahn)
9 die Bartheke (Theke)
10 der Kühlschrank
11 die Barlampen *f*
12 die indirekte Beleuchtung
13 die Lichtorgel
14 die Tanzflächenbeleuchtung
15 die Lautsprecherbox
16 die Tanzfläche
17 *u.* **18** das Tanzpaar
17 die Tänzerin
18 der Tänzer
19 der Plattenspieler
20 das Mikrophon
21 das Tonbandgerät
22 *u.* **23** die Stereoanlage
22 der Tuner
23 der Verstärker
24 die Schallplatten
25 der Diskjockey
26 das Mischpult
27 das Tambourin
28 die Spiegelwand
29 die Deckenverkleidung
30 die Belüftungsanlagen
31 die Toiletten *f*
32 der Longdrink
33 der Cocktail

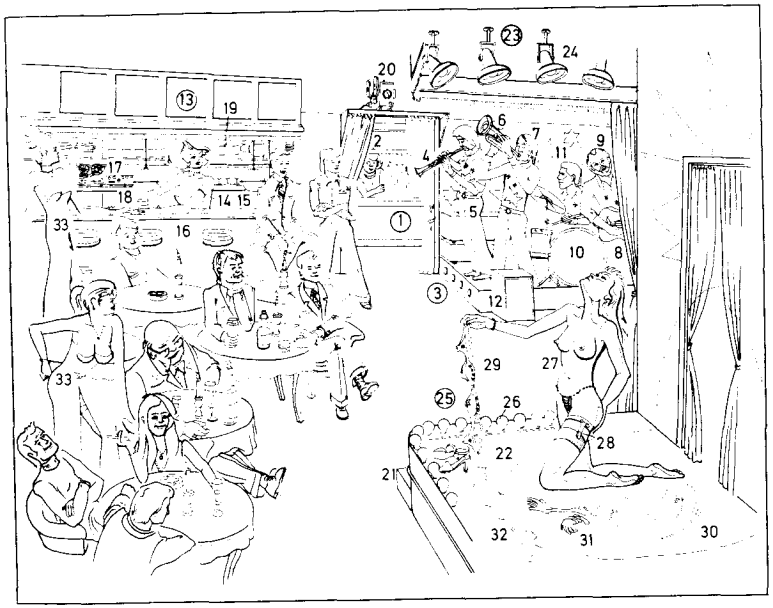

1–33 das Nachtlokal (der Nightclub, Nachtklub)
1 die Garderobe
2 die Garderobenfrau
3 die Band (Combo)
4 die Klarinette
5 der Klarinettist
6 die Trompete
7 der Trompeter
8 die Gitarre
9 der Gitarrist (Gitarrenspieler)
10 das Schlagzeug
11 der Schlagzeuger
12 die Lautsprecherbox (der Lautsprecher)
13 die Bar
14 die Bardame (Bedienung)
15 die Bartheke
16 der Barhocker
17 das Tonbandgerät
18 der Receiver
19 die Spirituosen *pl*
20 der Schmalfilmprojektor für Pornofilme *m* (Sexfilme)
21 der Leinwandkasten mit der Leinwand
22 die Bühne
23 die Bühnenbeleuchtung
24 der Bühnenscheinwerfer
25 die Sofittenbeleuchtung
26 die Sofittenlampe
27–32 der Striptease (die Entkleidungsnummer)
27 die Stripteasetänzerin (Stripperin, Stripteuse)
28 der Straps
29 der Büstenhalter
30 die Pelzstola
31 die Handschuhe *m*
32 der Strumpf
33 die Animierdame

1–33 der Stierkampf (die Corrida)
1 die Spielszene
2 der Nachwuchstorero (Novillero)
3 die Stierattrappe
4 der Nachwuchsbanderillero
5 die Stierkampfarena (Plaza de toros) [Schema]
6 der Haupteingang
7 die Logen *f*
8 die Sitzplätze *m*
9 die Arena (der Ruedo)
10 der Eingang der Stierkämpfer *m*
11 der Einlaß der Stiere *m*
12 die Abgangspforte für die getöteten Stiere *m*
13 die Schlachterei
14 die Stierställe *m*
15 der Pferdehof
16 der Lanzenreiter (Picador)
17 die Lanze
18 das gepanzerte Pferd
19 der stählerne Beinpanzer
20 der runde Picadorhut
21 der Banderillero, ein Torero *m*
22 die Banderillas *f* (die Wurfpfeile *m*)
23 die Leibbinde
24 der Stierkampf
25 der Matador, ein Torero *m*
26 das Zöpfchen, ein Standesabzeichen *n* des Matadors *m*
27 das rote Tuch (die Capa)
28 der Kampfstier („el toro")
29 der Stierkämpferhut
30 das Töten des Stiers *m* (die Estocada)
31 der Matador bei Wohltätigkeitsveranstaltungen *f* [ohne Tracht *f*]
32 der Degen (die Espada)
33 die Muleta
34 das Rodeo
35 der Jungstier
36 der Cowboy
37 der Stetson (Stetsonhut)
38 das Halstuch
39 der Rodeoreiter
40 das Lasso

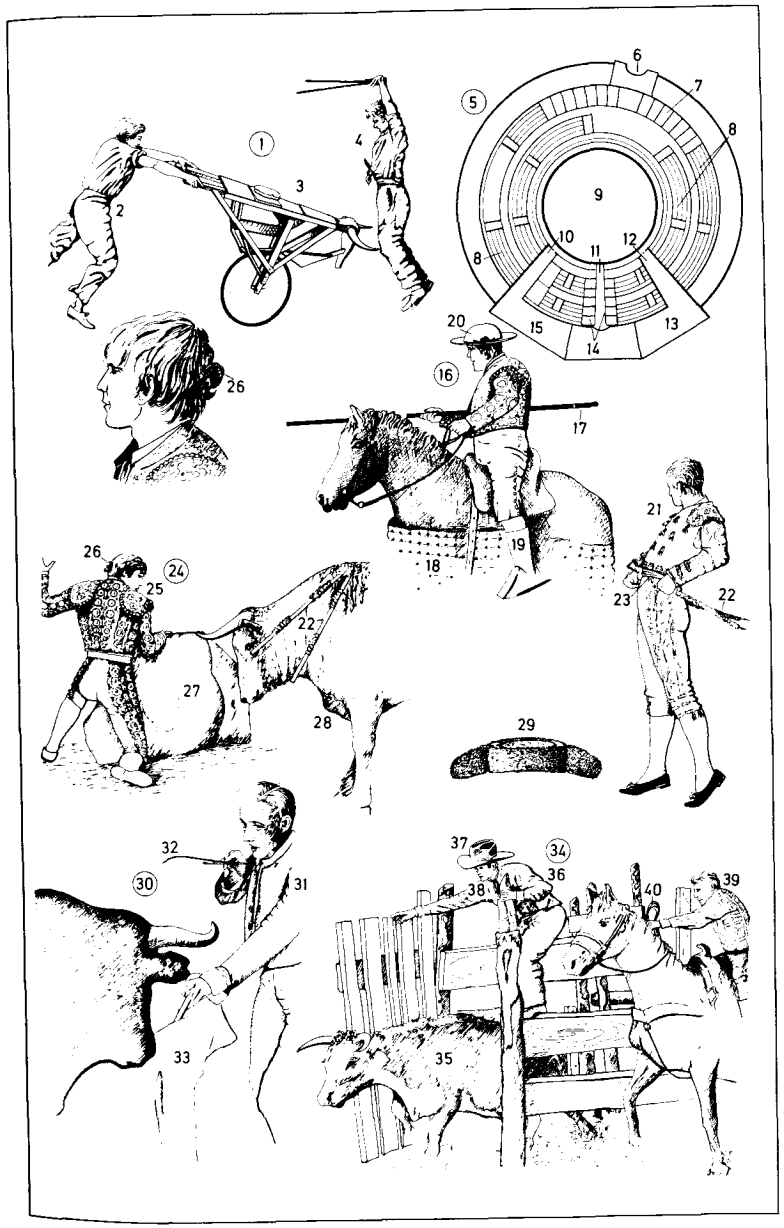

1 *u.* **2 mittelalterliche Noten** *f*
1 die Choralnotation (die Quadratnotation)
2 die Mensuralnotation
3–7 die Musiknote (Note)
3 der Notenkopf
4 der Notenhals
5 das Notenfähnchen
6 der Notenbalken
7 der Verlängerungspunkt
8–11 die Notenschlüssel *m*
8 der Violinschlüssel (G-Schlüssel)
9 der Baßschlüssel (F-Schlüssel)
10 der Altschlüssel (C-Schlüssel)
11 der Tenorschlüssel (C-Schlüssel)
12–19 die Notenwerte *m*
12 die Doppelganze (*früh.:* Brevis)
13 die ganze Note (*früh.:* Semibrevis)
14 die halbe Note (*früh.:* Minima)
15 die Viertelnote (*früh.:* Semiminima)
16 die Achtelnote (*früh.:* Fusa)
17 die Sechzehntelnote (*früh.:* Semifusa)
18 die Zweiunddreißigstelnote
19 die Vierundsechzigstelnote
20–27 die Pausenzeichen *n* (Pausen *f*)
20 die Pause für die Doppelganze
21 die ganze Pause
22 die halbe Pause
23 die Viertelpause
24 die Achtelpause
25 die Sechzehntelpause
26 die Zweiunddreißigstelpause
27 die Vierundsechzigstelpause
28–42 der Takt (die Taktart)
28 der Zweiachteltakt
29 der Zweivierteltakt
30 der Zweihalbetakt
31 der Vierachteltakt
32 der Viervierteltakt
33 der Vierhalbetakt
34 der Sechsachteltakt
35 der Sechsvierteltakt
36 der Dreiachteltakt
37 der Dreivierteltakt
38 der Dreihalbetakt
39 der Neunachteltakt
40 der Neunvierteltakt
41 der Fünfvierteltakt
42 der Taktstrich
43 *u.* **44 das Liniensystem**
43 die Notenlinie
44 der Zwischenraum
45–49 die Tonleitern *f*
45 die C-Dur-Tonleiter Stammtöne: c, d, e, f, g, a, h, c
46 die a-Moll-Tonleiter [natürlich] Stammhöhe: a, h, c, d, e, f, g, a
47 die a-Moll-Tonleiter [harmonisch]
48 die a-Moll-Tonleiter [melodisch]
49 die chromatische Tonleiter
50–54 die Versetzungszeichen *n* (die Vorzeichen)
50 *u.* **51** die Erhöhungszeichen
50 das Kreuz (die Halbtonerhöhung)
51 das Doppelkreuz (die Erhöhung um 2 Halbtöne *m*)
52 *u.* **53** die Erniedrigungszeichen
52 das B (die Halbtonerniedrigung)
53 das Doppel-B (die Erniedrigung um 2 Halbtöne *m*)
54 das Auflösungszeichen
55–68 die Tonarten (Durtonarten und die ihnen parallelen Molltonarten, jeweils mit gleichen Vorzeichen *n*)
55 C-Dur (a-Moll)
56 G-Dur (e-Moll)
57 D-Dur (h-Moll)
58 A-Dur (fis-Moll)
59 E-Dur (cis-Moll)
60 H-Dur (gis-Moll)
61 Fis-Dur (dis-Moll)
62 C-Dur (a-Moll)
63 F-Dur (d-Moll)
64 B-Dur (g-Moll)
65 Es-Dur (c-Moll)
66 As-Dur (f-Moll)
67 Des-Dur (b-Moll)
68 Ges-Dur (es-Moll)

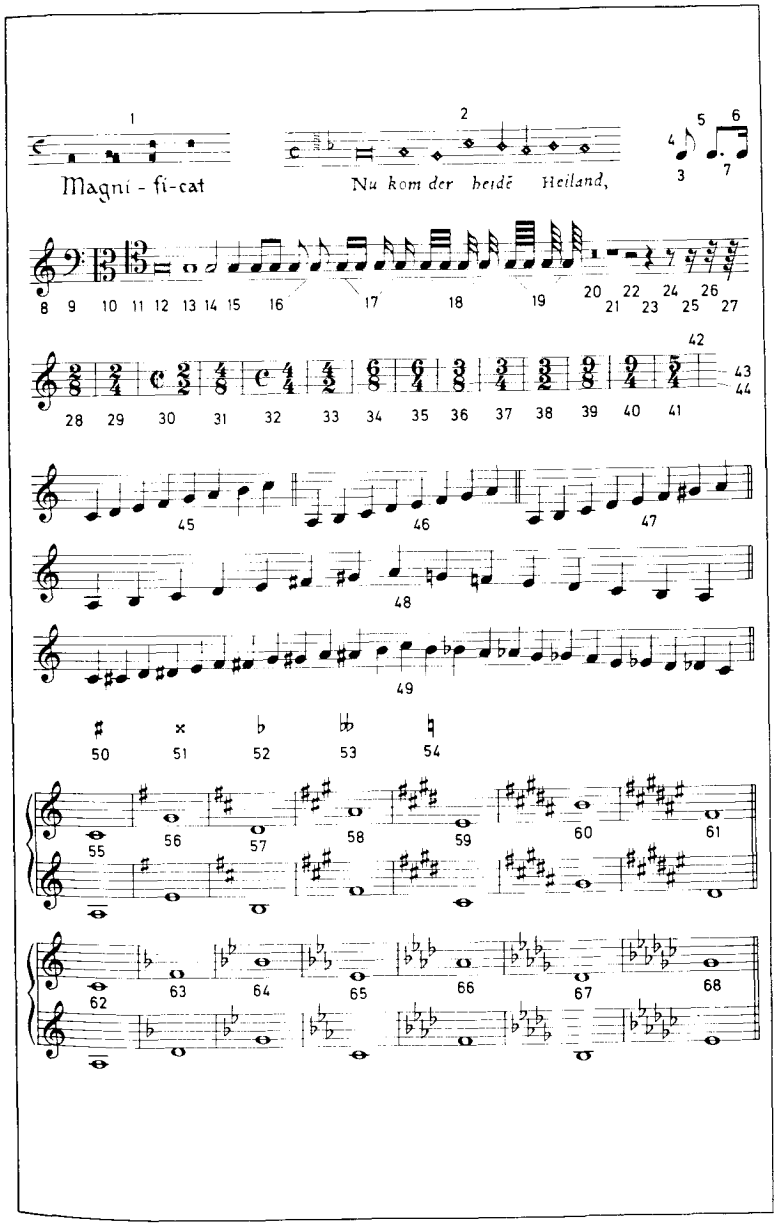

1–5 der Akkord
1–4 Dreiklänge *m*
1 der Durdreiklang
2 der Molldreiklang
3 der verminderte Dreiklang
4 der übermäßige Dreiklang
5 der Vierklang, ein Septimenakkord *m*
6–13 die Intervalle *n*
6 die Prime (der Einklang)
7 die große Sekunde
8 die große Terz
9 die Quarte
10 die Quinte
11 die große Sexte
12 die große Septime
13 die Oktave
14–22 die Verzierungen *f*
14 der lange Vorschlag
15 der kurze Vorschlag
16 der Schleifer
17 der Triller ohne Nachschlag *m*
18 der Triller mit Nachschlag *m*
19 der Pralltriller
20 der Mordent
21 der Doppelschlag
22 das Arpeggio
23–26 andere Notationszeichen *n*
23 die Triole; *entspr.:* Duole, Quartole, Quintole, Sextole, Septole (Septimole)
24 der Bindebogen
25 die Fermate, eine Halte- und Ruhezeichen *n*
26 das Wiederholungszeichen
27–41 Vortragsbezeichnungen *f*
27 marcato (markiert, betont)
28 presto (schnell)
29 portato (getragen)
30 tenuto (gehalten)
31 crescendo (anschwellend)
32 decrescendo (abschwellend)
33 legato (gebunden)
34 staccato (abgestoßen)
35 piano (leise)
36 pianissimo (sehr leise)
37 pianissimo piano (so leise wie möglich)
38 forte (stark)
39 fortissimo (sehr stark)
40 forte fortissimo (so stark wie möglich)
41 fortepiano (stark ansetzend, leise weiterklingend)
42–50 die Einteilung des Tonraums *m*
42 die Subkontraoktave
43 die Kontraoktave
44 die große Oktave
45 die kleine Oktave
46 die 1gestrichene Oktave
47 die 2gestrichene Oktave
48 die 3gestrichene Oktave
49 die 4gestrichene Oktave
50 die 5gestrichene Oktave

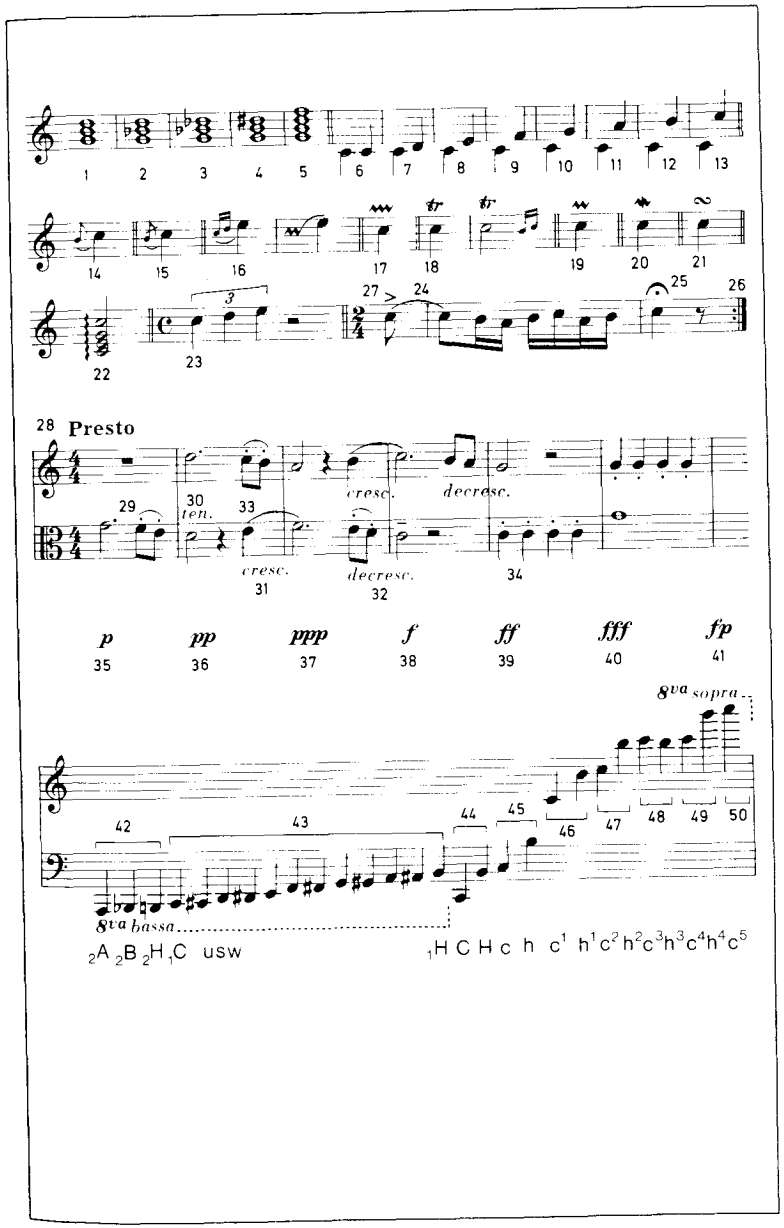

1 die Lure, ein Bronzehorn *n*
2 die Panflöte (Panpfeife, Syrinx)
3 der Diaulos, eine doppelte Schalmei
4 der Aulos
5 die Phorbeia (Mundbinde)
6 das Krummhorn
7 die Blockflöte
8 die Sackpfeife (der Dudelsack); *ähnl.:* die Musette
9 der Windsack
10 die Melodiepfeife
11 der Stimmer (Brummer, Bordun)
12 der krumme Zink
13 der Serpent
14 die Schalmei; *größer:* der Bomhart (Pommer, die Bombarde)
15 die Kithara; *ähnl. u. kleiner:* die Lyra (Leier)
16 der Jocharm
17 der Steg
18 der Schallkasten
19 das Plektron (Plektrum), ein Schlagstäbchen *n*
20 die Pochette (Taschengeige, Sackgeige, Stockgeige)
21 die Sister (Cister), ein Zupfinstrument *n*; *ähnl.:* die Pandora
22 das Schalloch
23 die Viola, eine Gambe; *größer:* die Viola da Gamba, der (die) Violone
24 der Violenbogen
25 die Drehleier (Radleier, Bauernleier, Bettlerleier, Vielle, das Organistrum)
26 das Streichrad
27 der Schutzdeckel
28 die Klaviatur
29 der Resonanzkörper
30 die Melodiesaiten *f*
31 die Bordunsaiten *f*
32 das Hackbrett (Cymbalom, die Zimbal, Cimbal, Cymbal, Zymbal, Zimbel)
33 die Zarge
34 der Schlegel zum Walliser Hackbrett *n*
35 die Rute zum Appenzeller Hackbrett *n*
36 das Klavichord (Clavichord); *Arten:* das gebundene oder das bundfreie Klavichord
37 die Klavichordmechanik
38 der Tastenhebel
39 der Waagebalken
40 das Führungsplättchen
41 der Führungsschlitz
42 das Auflager
43 die Tangente
44 die Saite
45 das Clavicembalo (Cembalo, Klavizimbel), ein Kielflügel *m*; *ähnl.:* das Spinett (Virginal)
46 das obere Manual
47 das untere Manual
48 die Cembalomechanik
49 der Tastenhebel
50 die Docke (der Springer)
51 der Springerrechen (Rechen)
52 die Zunge
53 der Federkiel (Kiel)
54 der Dämpfer
55 die Saite
56 das Portativ, eine tragbare Orgel; *größer:* das Positiv
57 die Pfeife
58 der Balg

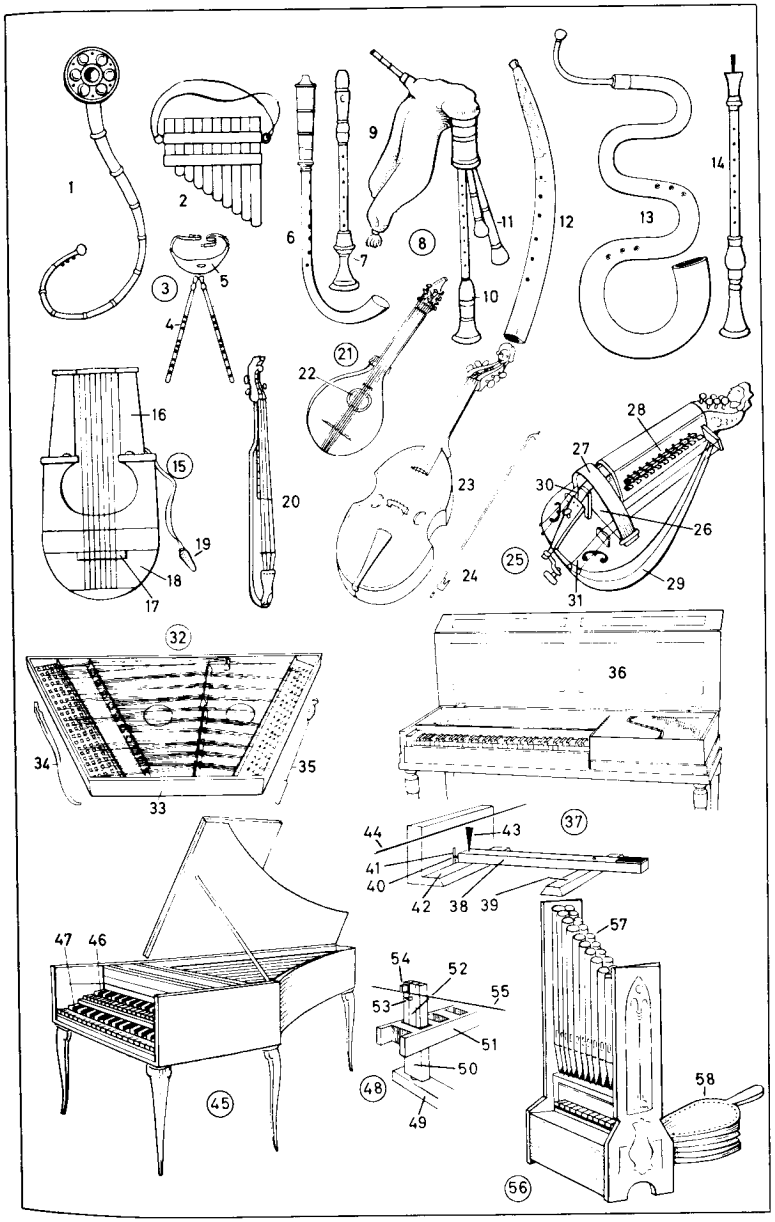

1–62 Orchesterinstrumente *n*
1–27 Saiteninstrumente *n*, Streichinstrumente
1 die Violine (Geige, *früh.:* Fiedel *f*)
2 der Geigenhals (Hals)
3 der Resonanzkörper (Geigenkörper, Geigenkorpus)
4 die Zarge
5 der Geigensteg (Steg)
6 das F-Loch, ein Schalloch *n*
7 der Saitenhalter
8 die Kinnstütze
9 die Saiten *f* (Violinsaiten, der Bezug): die G-Saite, D-Saite, A-Saite, E-Saite
10 der Dämpfer (die Sordine)
11 das Kolophonium
12 der Violinbogen (Geigenbogen, Bogen, *früh.:* Fiedelbogen)
13 der Frosch
14 die Stange
15 der Geigenbogenbezug, ein Roßhaarbezug *m*
16 das Violoncello (Cello), eine Kniegeige
17 die Schnecke
18 der Wirbel
19 der Wirbelkasten
20 der Sattel
21 das Griffbrett
22 der Stachel
23 der Kontrabaß (die Baßgeige, Violone *m od. f*)
24 die Decke
25 die Zarge
26 der Flödel (die Einlage)
27 die Bratsche
28–38 Holzblasinstrumente *n*
28 das Fagott; *größer:* das Kontrafagott
29 das S-Rohr, mit dem Doppelrohrblatt *n*
30 die Pikkoloflöte (Piccoloflöte, kleine Flöte)
31 die große Flöte, eine Querflöte
32 die Klappe
33 das Tonloch (Griffloch)
34 die Klarinette; *größer:* die Baßklarinette
35 die Brille (Klappe)
36 das Mundstück
37 das Schallstück (die Stürze)
38 die Oboe (Hoboe); *Arten:* Oboe d'amore; die Tenoroboen: Oboe da caccia, das Englischhorn; das Heckelphon (die Baritonoboe)
39–48 Blechblasinstrumente *n*
39 das Tenorhorn
40 das Ventil
41 das Waldhorn (Horn), ein Ventilhorn *n*
42 der Schalltrichter (Schallbecher)
43 die Trompete; *größer:* die Baßtrompete; *kleiner:* das Kornett (Piston)
44 die Baßtuba (Tuba, das Bombardon); *ähnl.:* das Helikon (Pelitton), die Kontrabaßtuba
45 der Daumenring
46 die Zugposaune (Posaune, Trombone); *Arten:* Altposaune *f*, Tenorposaune, Baßposaune
47 der Posaunenzug (Zug, die Posaunenstangen *f*)
48 das Schallstück
49–59 Schlaginstrumente *n*
49 der Triangel
50 das Becken (die Tschinellen *f*, türkischen Teller *m*)
51–59 Membraphone *n*
51 die kleine Trommel (Wirbeltrommel)
52 das Fell (Trommelfell, Schlagfell)
53 die Stellschraube (Spannschraube)
54 der Trommelschlegel (Trommelstock)
55 die große Trommel (türkische Trommel)
56 der Schlegel
57 die Pauke (Kesselpauke), eine Schraubenpauke; *ähnl.:* Maschinenpauke *f*
58 das Paukenfell
59 die Stimmschraube
60 die Harfe, eine Pedalharfe
61 die Saiten *f*
62 das Pedal (Harfenpedal)

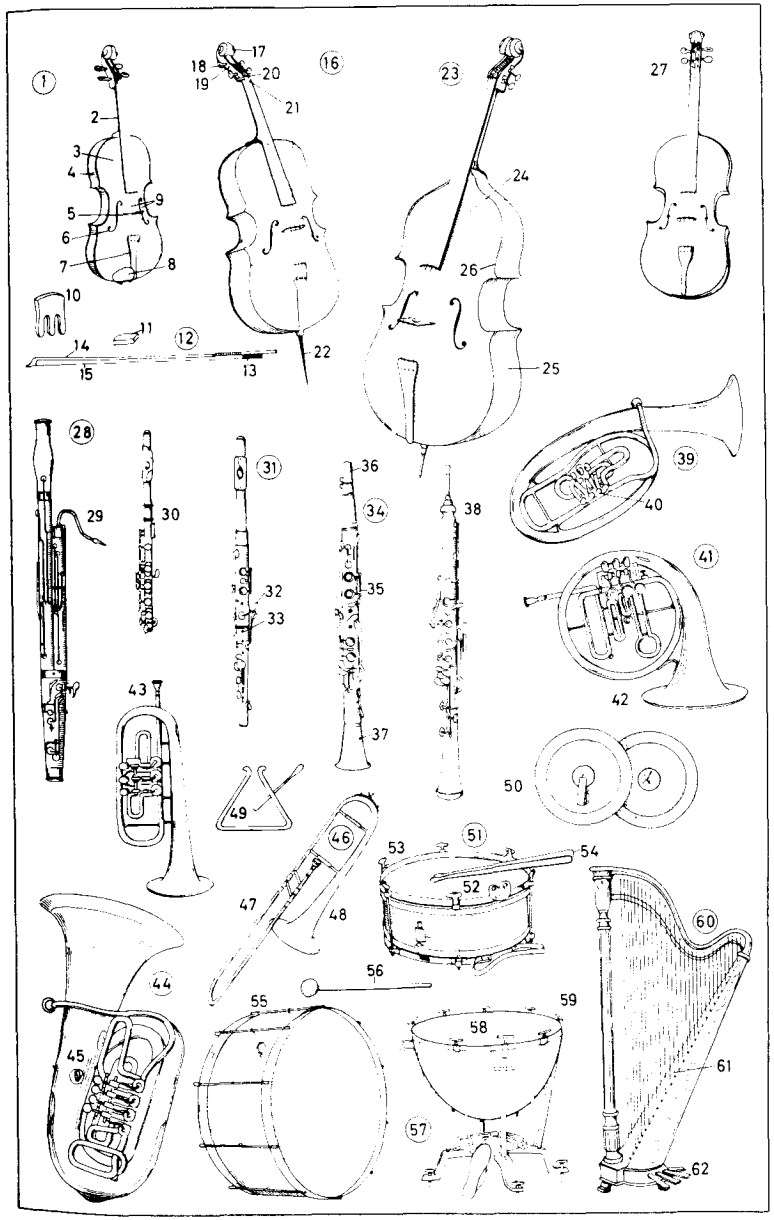

1–46 Volksmusikinstrumente *n*
1–31 Saiteninstrumente *n*
1 die Laute; *größer:* die Theorbe, Chitaronne
2 der Schallkörper
3 das Dach
4 der Querriegel (Saitenhalter)
5 das Schalloch (die Schallrose)
6 die Saite, eine Darmsaite
7 der Hals
8 das Griffbrett
9 der Bund
10 der Kragen (Knickkragen, Wirbelkasten)
11 der Wirbel
12 die Gitarre (Zupfgeige, Klampfe)
13 der Saitenhalter
14 die Saite, eine Darm- oder Perlonsaite
15 der Schallkörper (Schallkasten)
16 die Mandoline
17 der Ärmelschoner
18 der Hals
19 das Wirbelbrett
20 das Spielplättchen (Plektron, die Penna)
21 die Zither (Schlagzither)
22 der Stimmstock
23 der Stimmnagel
24 die Melodiesaiten *f* (Griffsaiten)
25 die Begleitsaiten *f* (Baßsaiten, Freisaiten)
26 die Ausbuchtung des Resonanzkastens *m*
27 der Schlagring
28 die Balalaika
29 das Banjo
30 das Tamburin
31 das Fell
32 die Okarina, eine Gefäßflöte
33 das Mundstück
34 das Tonloch (Griffloch)
35 die Mundharmonika
36 das Akkordeon (die Handharmonika, das Schifferklavier, Matrosenklavier); *ähnl.:* die Ziehharmonika, Konzertina, das Bandoneon, die Bandonika
37 der Balg
38 der Balgverschluß
39 der Diskantteil (die Melodieseite)
40 die Klaviatur
41 das Diskantregister
42 die Registertaste
43 der Baßteil (die Begleitseite)
44 das Baßregister
45 das Schellentamburin (Tamburin)
46 die Kastagnetten *f*
47–78 Jazzinstrumente *n*
47–58 Schlaginstrumente *n*
47–54 die Jazzbatterie (das Schlagzeug)
47 die große Trommel
48 die kleine Trommel
49 das Tomtom
50 das Hi-Hat (High-Hat, Charleston), ein Becken *n*
51 das Becken (Cymbel)
52 der Beckenhalter
53 der Jazzbesen, ein Stahlbesen *m*
54 die Fußmaschine
55 die Conga (Tumba)
56 der Spannreifen
57 die Timbales *m*
58 die Bongos *m*
59 die Maracas *f*; *ähnl.:* Rumbakugeln *f*
60 der Guiro
61 das Xylophon (die Holzharmonika); *früh.:* die Strohfiedel; *ähnl.:* das Marimbaphon, Tubaphon
62 der Holzstab
63 der Resonanzkasten
64 der Klöppel
65 die Jazztrompete
66 das Ventil
67 der Haltehaken
68 der Dämpfer
69 das Saxophon
70 der Trichter
71 das Ansatzrohr
72 das Mundstück
73 die Schlaggitarre (Jazzgitarre)
74 die Aufsatzseite
75 das Vibraphon
76 der Metallrahmen
77 die Metallplatte
78 die Metallröhre

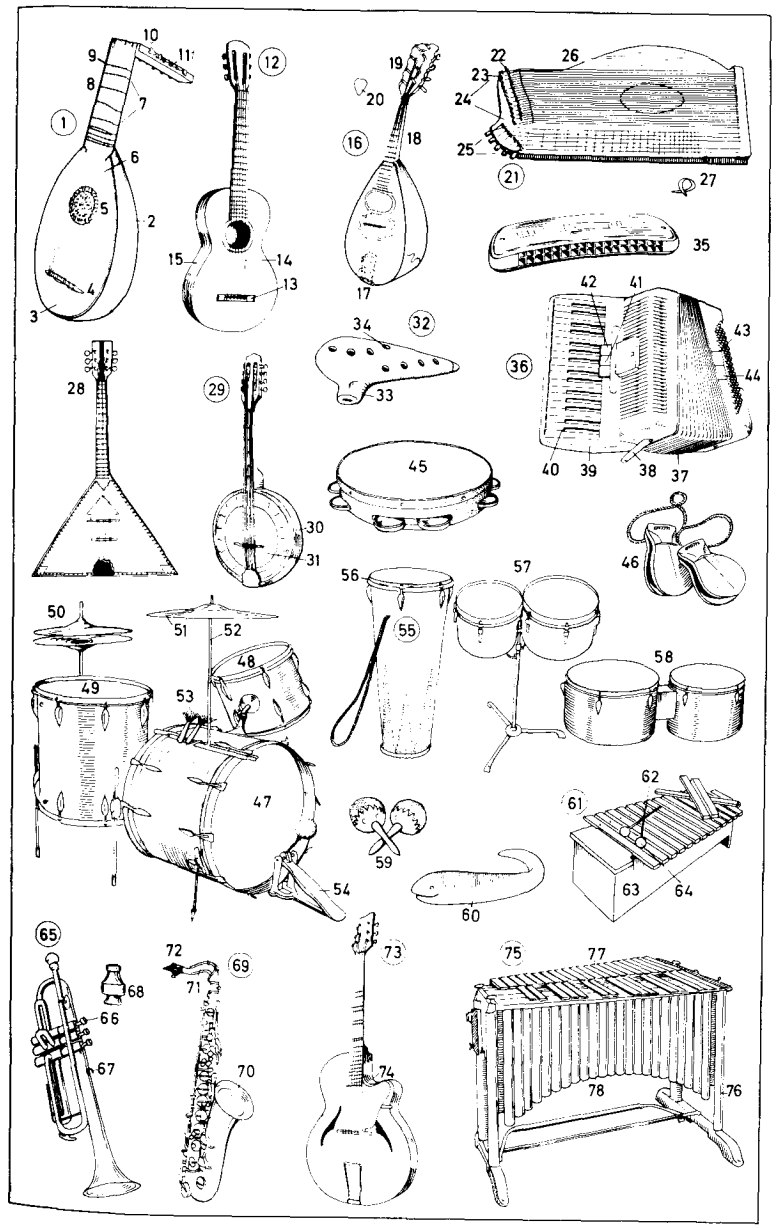

1 das Klavier (Piano, Pianino, Pianoforte, Fortepiano), ein Tasteninstrument *n*; *niedere Form:* das Kleinklavier; *Vorformen:* das Pantaleon, das Hammerklavier; die Celesta, mit Stahlplättchen *n* an Stelle der Saiten *f*

2–18 die Pianomechanik (Klaviermechanik)

2 der Eisenrahmen

3 der Hammer (Klavierhammer, Saitenhammer, Filzhammer); *alle:* das Hammerwerk

4 *u.* **5** die Klaviatur (die Klaviertasten *f*, Tasten, die Tastatur)

4 die weiße Taste (Elfenbeintaste)

5 die schwarze Taste (Ebenholztaste)

6 das Klaviergehäuse

7 der Saitenbezug (die Klaviersaiten *f*)

8 *u.* **9** die Klavierpedale *n*

8 das rechte Pedal (*ungenau:* Fortepedal), zur Aufhebung der Dämpfung

9 das linke Pedal (*ungenau:* Pianopedal), zur Verkürzung des Anschlagsweges *m* der Hämmer *m*

10 die Diskantsaiten *f*

11 der Diskantsteg

12 die Baßsaiten *f*

13 der Baßsteg

14 der Plattenstift

15 die Hammerleiste

16 die Mechanikbacke

17 der Stimmnagel (Stimmwirbel, Spannwirbel)

18 der Stimmstock

19 das Metronom (der Taktmesser)

20 der Stimmschlüssel (Stimmhammer)

21 der Stimmkeil

22–39 die Tastenmechanik

22 der Mechanikbalken

23 die Abhebestange

24 der Hammerkopf (Hammerfilz)

25 der Hammerstiel

26 die Hammerleiste

27 der Fanger

28 der Fangerfilz

29 der Fangerdraht

30 die Stoßzunge (der Stößer)

31 der Gegenfanger

32 das Hebeglied (die Wippe)

33 die Pilote

34 der Pilotendraht

35 der Bändchendraht

36 das Bändchen (Litzenband)

37 die Dämpferpuppe (das Filzdöckchen, der Dämpfer, die Dämpfung)

38 der Dämpferarm

39 die Dämpferpralleiste

40 der Flügel (Konzertflügel für den Konzertsaal; *kleiner:* der Stutzflügel, Zimmerflügel; *Nebenform:* das Tafelklavier)

41 die Flügelpedale *n*; das rechte Pedal zur Aufhebung der Dämpfung; das linke Pedal zur Tondämpfung (Verschiebung der Klaviatur: nur eine Saite wird angeschlagen „una corda")

42 der Pedalstock (die Lyrastütze, Lyra)

43 das Harmonium

44 der Registerzug

45 der Kniehebel (Schweller)

46 das Tretwerk (der Tretschemel, Bedienungstritt des Blasebalgs *m*)

47 das Harmoniumgehäuse

48 das Manual

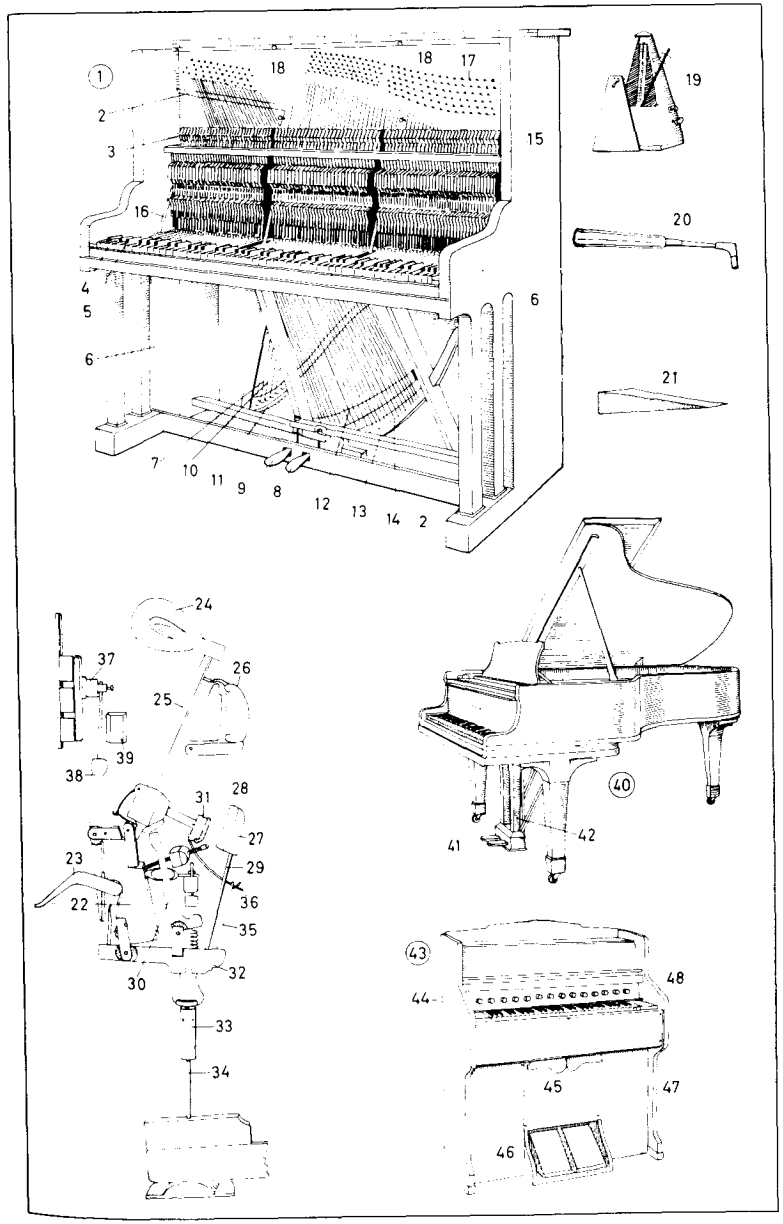

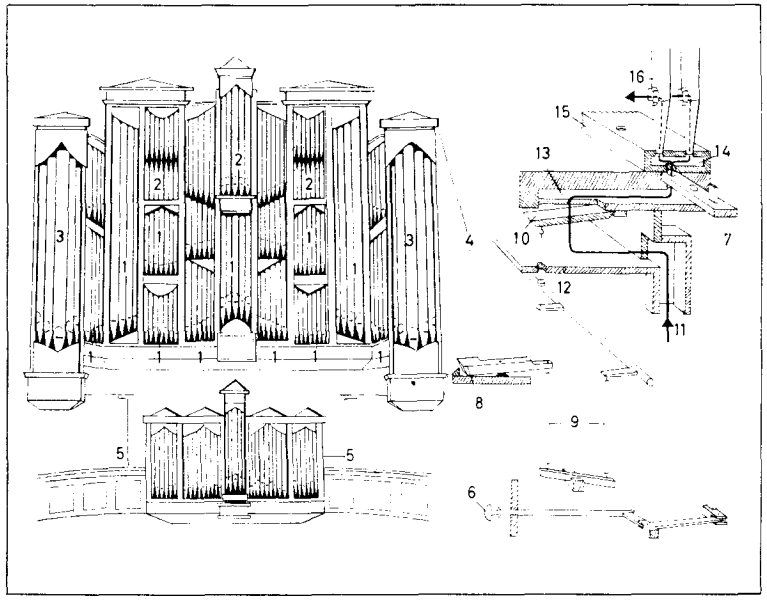

1–52 die Orgel (Kirchenorgel)
1–5 der Prospekt (Orgelprospekt, das Orgelgehäuse)
1–3 die Prospektpfeifen *f*
1 das Hauptwerk
2 das Oberwerk
3 die Pedalpfeifen *f*
4 der Pedalturm
5 das Rückpositiv
6–16 die mechanische Traktur (Spielmechanik); *andere Arten:* die pneumatische Traktur, elektr. Traktur
6 der Registerzug
7 die Registerschleife
8 die Taste
9 die Abstrakte
10 das Ventil (Spielventil)
11 der Windkanal
12–14 die Windlade, eine Schleiflade; *andere Arten:* Kastenlade *f*, Springlade, Kegellade, Membranenlade
12 die Windkammer
13 die Kanzelle (Tonkanzelle)
14 die Windverführung
15 der Pfeifenstock
16 die Pfeife eines Registers *n*
17–35 die Orgelpfeifen *f* (Pfeifen)
17–22 die Zungenpfeife (Zungenstimme) aus Metall *n*, eine Posaune
17 der Stiefel
18 die Kehle
19 die Zunge
20 der Bleikopf
21 die Stimmkrücke (Krücke)
22 der Schallbecher
23–30 die offene Lippenpfeife aus Metall *n*, ein Salicional *n*
23 der Fuß
24 der Kernspalt
25 der Aufschnitt
26 die Unterlippe (das Unterlabium)
27 die Oberlippe (das Oberlabium)
28 der Kern
29 der Pfeifenkörper (Körper)
30 die Stimmrolle (der Stimmlappen), eine Stimmvorrichtung
31–33 die offene Lippenpfeife aus Holz *n* ein Prinzipal *n*
31 der Vorschlag
32 der Bart

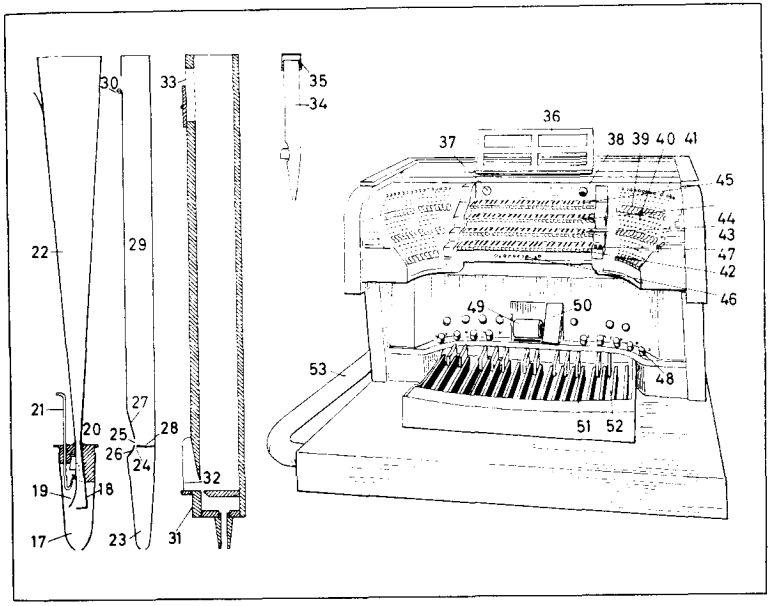

33 der Stimmschlitz, mit Schieber *m*
34 die gedackte (gedeckte) Lippenpfeife
35 der Metallhut
36–52 der Orgelspieltisch (Spieltisch) einer elektrisch gesteuerten Orgel
36 das Notenpult
37 die Kontrolluhr für die Walzenstellung
38 die Kontrolluhr für die Stromspannung
39 die Registertaste
40 die Taste für freie Kombination *f*
41 die Absteller *m* für Zunge *f*, Koppel *f* usw.
42 das I. Manual, für das Rückpositiv
43 das II. Manual, für das Hauptwerk
44 das III. Manual, für das Oberwerk
45 das IV. Manual, für das Schwellwerk
46 die Druckknöpfe *m* und Kombinationsknöpfe *m*, für die Handregistratur, freie, feste Kombinationen *f* und Setzerkombinationen *f*
47 die Schalter *m*, für Wind *m* und Strom *m*
48 der Fußtritt, für die Koppel
49 der Rollschweller (Registerschweller)
50 der Jalousieschweller
51 die Pedaluntertaste (Pedaltaste)
52 die Pedalobertaste
53 das Kabel

1–61 Fabelwesen *n* (Fabeltiere), mytholog. Tiere *n* und Figuren *f*
1 der Drache (Drachen, Wurm, Lindwurm, Lintwurm, *bayr./österr.* Tatzelwurm)
2 der Schlangenleib
3 die Klaue
4 der Fledermausflügel
5 das doppelzüngige Maul
6 die gespaltene Zunge
7 das Einhorn [Symbol *n* der Jungfräulichkeit]
8 das gedrehte Horn
9 der Vogel Phönix (Phönix)
10 die Flamme oder Asche der Wiedergeburt
11 der Greif
12 der Adlerkopf
13 die Greifenklaue
14 der Löwenleib
15 die Schwinge
16 die Chimära (Schimäre), ein Ungeheuer *n*
17 der Löwenkopf
18 der Ziegenkopf
19 der Drachenleib
20 die Sphinx, eine symbol. Gestalt
21 das Menschenhaupt
22 der Löwenrumpf
23 die Nixe (Wassernixe, das Meerweib, die Meerfrau, Meerjungfrau, Meerjungfer, Meerfee, Seejungfer, das Wasserweib, die Wasserfrau, Wasserjungfer, Wasserfee, Najade, Quellnymphe, Wassernymphe, Flußnixe); *ähnl.:* Nereide *f*, Ozeanide (Meergottheiten, Meergöttinnen); *männl.* der Nix (Nickel, Nickelmann, Wassermann)
24 der Mädchenleib
25 der Fischschwanz (Delphinschwanz)
26 der Pegasus (das Dichterroß, Musenroß, Flügelroß); *ähnl.:* der Hippogryph
27 der Pferdeleib
28 die Flügel *m*
29 der Zerberus (Kerberos, Höllenhund)
30 der dreiköpfige Hundeleib
31 der Schlangenschweif
32 die Hydra von Lerna (Lernäische Schlange)
33 der neunköpfige Schlangenleib
34 der Basilisk
35 der Hahnenkopf
36 der Drachenleib
37 der Gigant (Titan), ein Riese *m*
38 der Felsbrocken
39 der Schlangenfuß
40 der Triton, ein Meerwesen *n*
41 das Muschelhorn
42 der Pferdefuß
43 der Fischschwanz
44 der Hippokamp (das Seepferd)
45 der Pferderumpf
46 der Fischschwanz
47 der Seestier, ein Seeungeheuer *n*
48 der Stierleib
49 der Fischschwanz
50 der siebenköpfige Drache der Offenbarung (Apokalypse)
51 der Flügel
52 der Zentaur (Kentaur), ein Mischwesen *n*
53 der Menschenleib mit Pfeil *m* und Bogen *m*
54 der Pferdekörper
55 die Harpyie, ein Windgeist *m*
56 der Frauenkopf
57 der Vogelleib
58 die Sirene, ein Dämon *m*
59 der Mädchenleib
60 der Flügel
61 die Vogelklaue

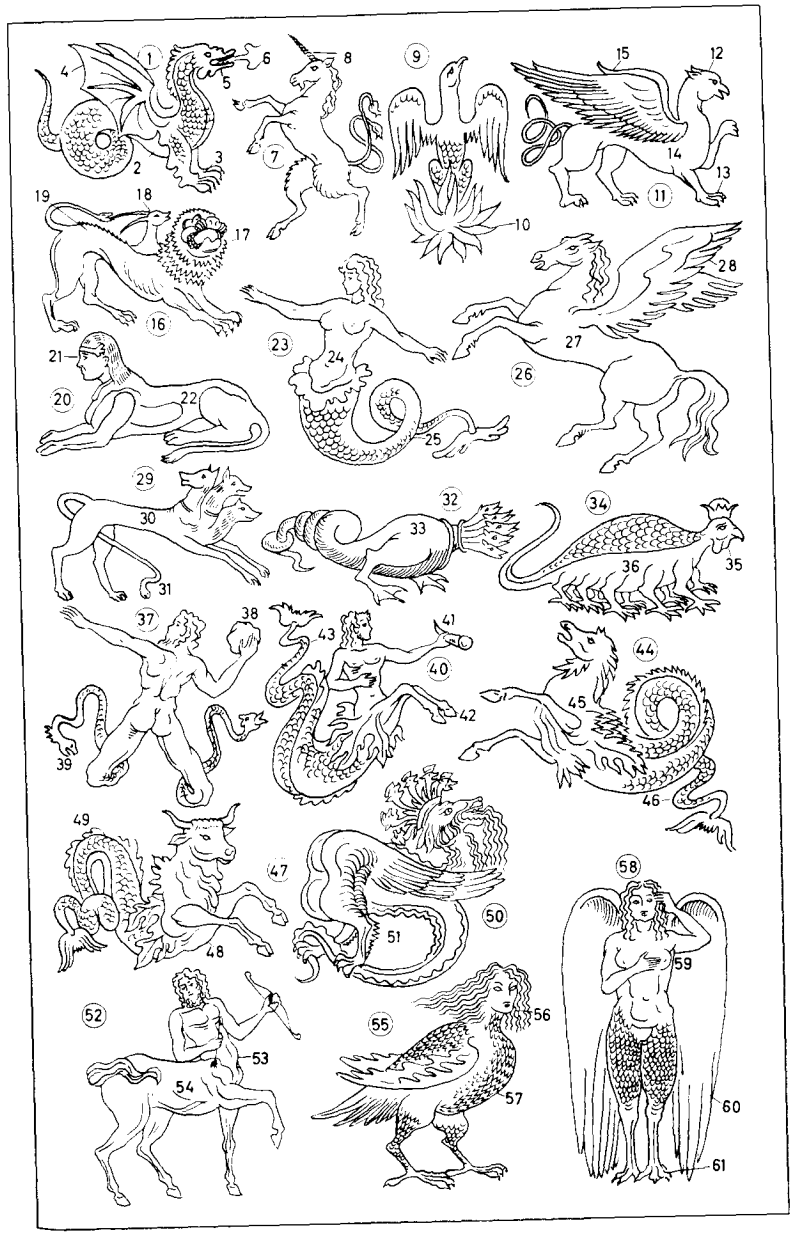

1–40 vorgeschichtliche (prähistorische) Fundgegenstände *m* (Funde *m*)
1–9 die Altsteinzeit (das Paläolithikum) und **die Mittelsteinzeit** (das Mesolithikum)
1 der Faustkeil, aus Stein *m*
2 die Geschoßspitze, aus Knochen *m*
3 die Harpune, aus Knochen *m*
4 die Spitze
5 die Speerschleuder, aus der Geweihstange des Rentiers *n*
6 der bemalte Kieselstein
7 der Kopf des Wildpferdes *n*, eine Schnitzerei
8 das Steinzeitidol, eine Elfenbeinstatuette
9 der Wisent, ein Felsbild *n* (Höhlenbild) [Höhlenmalerei *f*]
10–20 die Jungsteinzeit (das Neolithikum)
10 die Amphore [Schnurkeramik *f*]
11 der Kumpf [Hinkelsteingruppe *f*]
12 die Kragenflasche [Trichterbecherkultur *f*]
13 das spiralverzierte Gefäß [Bandkeramik *f*]
14 der Glockenbecher [Glockenbecherkultur *f*]
15 das Pfahlhaus, ein Pfahlbau *m*
16 der Dolmen, ein Megalithgrab *n* (*ugs.* Hünengrab); *andere Arten:* das Ganggrab, Galeriegrab; *mit Erde, Kies, Steinen überdeckt:* der Tumulus (das Hügelgrab)
17 das Steinkistengrab mit Hockerbestattung *f* (ein Hockergrab *n*)
18 der Menhir (*landsch.* Hinkelstein *m*, ein Monolith *m*)
19 die Bootaxt, eine Streitaxt aus Stein *m*
20 die menschl. Figur aus gebranntem Ton *m* (ein Idol *n*)
21–40 die Bronzezeit und **die Eisenzeit;** *Epochen:* die Hallstattzeit, La-Tène-Zeit
21 die bronzene Lanzenspitze
22 der Bronzedolch mit Vollgriff *m*
23 das Tüllenbeil, eine Bronzeaxt mit Ösenschäftung *f*
24 die Gürtelscheibe
25 der Halskragen
26 der goldene Halsring
27 die Violinbogenfibel, eine Fibel (Bügelnadel)
28 die Schlangenfibel; *andere Arten:* die Kahnfibel, die Armbrustfibel
29 die Kugelkopfnadel, eine Bronzenadel
30 die zweiteilige Doppelspiralfibel; *ähnl.:* die Plattenfibel
31 das Bronzemesser mit Vollgriff *m*
32 der eiserne Schlüssel
33 die Pflugschar
34 die Situla aus Bronzeblech *n*, eine Grabbeigabe *f*
35 die Henkelkanne [Kerbschnittkeramik *f*]
36 der Miniaturkultwagen (Kultwagen)
37 die keltische Silbermünze
38 die Gesichtsurne, eine Aschenurne; *andere Arten:* die Hausurne, die Buckelurne
39 das Urnengrab in Steinpackung *f*
40 die Zylinderhalsurne

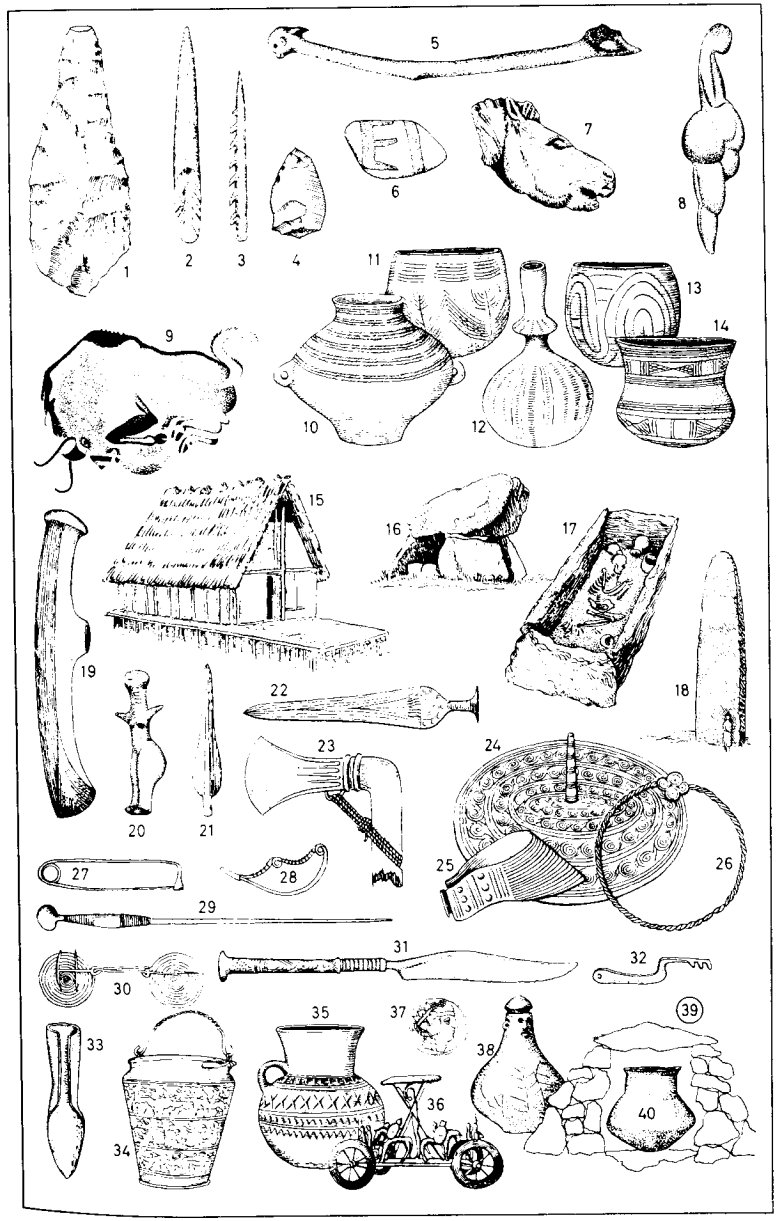

1 die Ritterburg (Burg, Feste, *früh.: Veste*, das Ritterschloß)
2 der Burghof
3 der Ziehbrunnen
4 der Bergfried (Hauptturm, Wachtturm, Wartturm)
5 das Verlies
6 der Zinnenkranz
7 die Zinne
8 die Wehrplatte
9 der Türmer
10 die Kemenate (das Frauenhaus)
11 das Zwerchhaus
12 der Söller
13 das Vorratshaus (Mushaus)
14 der Eckturm (Mauerturm)
15 die Ringmauer (Mantelmauer, der Zingel)
16 die Bastion
17 der Scharwachturm
18 die Schießscharte
19 die Schildmauer
20 der Wehrgang
21 die Brustwehr
22 das Torhaus
23 die Pechnase (der Gußerker)
24 das Fallgatter
25 die Zugbrücke (Fallbrücke)
26 die Mauerstrebe (Mauerstütze)
27 das Wirtschaftsgebäude
28 das Mauertürmchen
29 die Burgkapelle
30 der Palas (die Dürnitz)
31 der Zwinger
32 das Burgtor
33 der Torgraben
34 die Zugangsstraße
35 der Wartturm
36 der Pfahlzaun (die Palisade)
37 der Ringgraben (Burggraben, Wallgraben)

38–65 die Ritterrüstung
38 der Harnisch, ein Panzer *m*
39–42 der Helm
39 die Helmglocke
40 das Visier
41 das Kinnreff
42 das Kehlstück
43 die Halsberge
44 der Brechrand (Stoßkragen)
45 der Vorderflug
46 das Bruststück (der Brustharnisch)
47 die Armberge (Ober- und Unterarmschiene)
48 die Armkachel
49 der Bauchreifen
50 der Panzerhandschuh (Gantelet)
51 der Panzerschurz
52 der Diechling
53 der Kniebuckel
54 die Beinröhre
55 der Bärlatsch
56 der Langschild
57 der Rundschild
58 der Schildbuckel (Schildstachel)
59 der Eisenhut
60 die Sturmhaube
61 die Kesselhaube (Hirnkappe)
62 Panzer *m*
63 der Kettenpanzer (die Brünne)
64 der Schuppenpanzer
65 der Schildpanzer
66 der Ritterschlag (die Schwertleite)
67 der Burgherr, ein Ritter *m*
68 der Knappe
69 der Mundschenk
70 der Minnesänger
71 das Turnier
72 der Kreuzritter
73 der Tempelritter
74 die Schabracke
75 der Grießwärtel
76 das Stechzeug
77 der Stechhelm
78 der Federbusch
79 die Stechtartsche
80 der Rüsthaken
81 die Stechlanze (Lanze)
82 die Brechscheibe
83–88 der Roßharnisch
83 das Halsstück (der Kanz)
84 der Roßkopf
85 der Fürbug
86 das Flankenblech
87 der Kürißsattel
88 das Gelieger

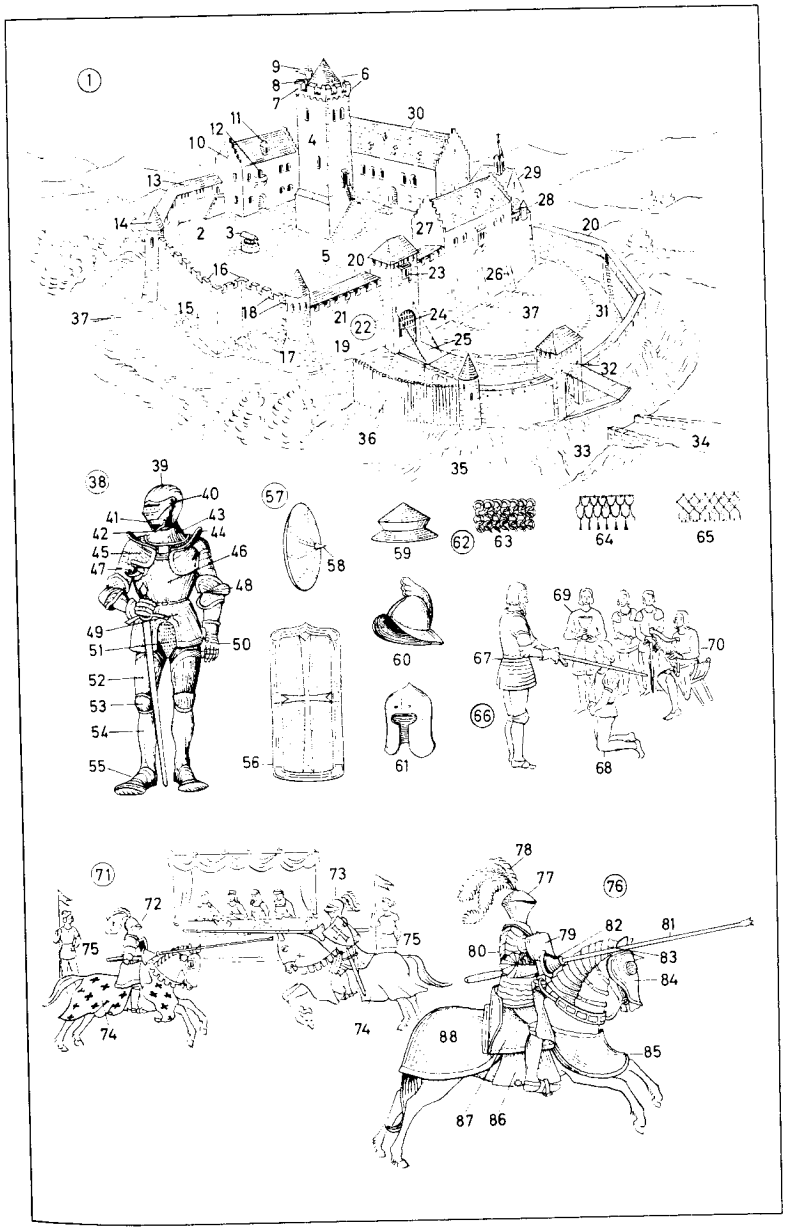

1–30 die protestantische (evangelische, lutherische) Kirche

1 der Altarplatz
2 das Lesepult
3 der Altarteppich
4 der Altar (Abendmahlstisch)
5 die Altarstufen *f*
6 die Altardecke (Altarbekleidung)
7 die Altarkerze
8 die Hostiendose (Pyxis)
9 der Hostienteller (die Patene)
10 der Kelch
11 die Bibel (Heilige Schrift)
12 das Altarkreuz
13 das Altarbild
14 das Kirchenfenster
15 die Glasmalerei
16 der Wandleuchter
17 die Sakristeitür
18 die Kanzeltreppe
19 die Kanzel
20 das Antependium
21 der Kanzeldeckel (Schalldeckel)
22 der Prediger (Pastor, Pfarrer, Geistliche, Seelsorger) im Ornat *m*
23 die Kanzelbrüstung
24 die Nummerntafel mit den Liedernummern *f*
25 die Empore
26 der Küster (Kirchendiener)
27 der Mittelgang
28 die Kirchenbank (Bank); *insgesamt:* das Kirchengestühl (Gestühl)
29 der Kirchenbesucher (Kirchgänger, Andächtige); *insgesamt:* die Gemeinde
30 das Gesangbuch

31–62 die katholische Kirche

31 die Altarstufen *f*
32 das Presbyterium (der Chor)
33 der Altar
34 die Altarkerzen *f*
35 das Altarkreuz
36 das Altartuch
37 der Ambo (das Predigtpult)
38 das Missale (Meßbuch)
39 der Priester
40 der Ministrant (Meßdiener)
41 die Sedilien *f* (Priestersitze *m*)
42 der Tabernakel
43 die Stele
44 die Osterkerze
45 der Osterkerzenständer
46 die Sakristeiglocke
47 das Vortragkreuz
48 der Altarschmuck (Grünschmuck, Blumenschmuck)
49 das Ewige Licht (die Ewige Lampe)
50 das Altarbild, ein Christusbild *n*
51 die Madonnenstatue
52 der Opferkerzentisch
53 die Opferkerzen *f*
54 die Kreuzwegstation (Station des Kreuzwegs *m*)
55 der Opferstock
56 der Schriftenstand
57 die Schriften *f* (Traktate *n*)
58 der Mesner (Sakristan)
59 der Klingelbeutel
60 das Almosen (die Opfergabe)
61 der Gläubige (Betende)
62 das Gebetbuch

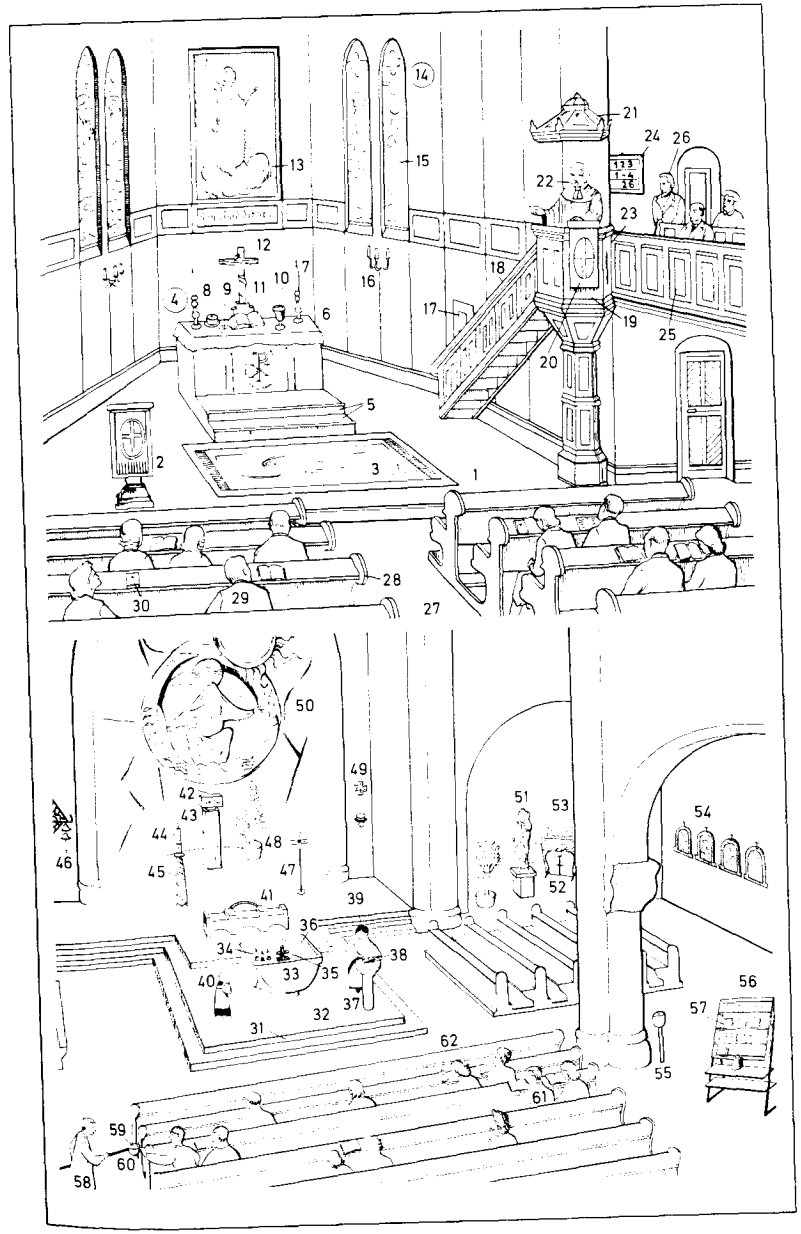

1 die Kirche
2 der Kirchturm
3 der Kirchturmhahn
4 die Wetterfahne (Windfahne)
5 der Turmknauf
6 die Kirchturmspitze
7 die Kirchturmuhr
8 das Schalloch
9 die elektrisch betriebene Glocke
10 das Firstkreuz
11 das Kirchendach
12 die Gedenkkapelle (Gnadenkapelle)
13 die Sakristei, ein Anbau *m*
14 die Gedenktafel (Gedenkplatte, der Gedenkstein, das Epitaph)
15 der Seiteneingang
16 das Kirchenportal (die Kirchentür)
17 der Kirchgänger
18 die Friedhofsmauer (Kirchhofmauer)
19 das Friedhofstor (Kirchhoftor)
20 das Pfarrhaus
21–41 der Friedhof (Kirchhof, Gottesacker)
21 das Leichenhaus (die Leichenhalle, Totenhalle, Leichenkapelle, Parentationshalle)
22 der Totengräber
23 das Grab (die Grabstelle, Grabstätte, Begräbnisstätte)
24 der Grabhügel
25 das Grabkreuz
26 der Grabstein (Gedenkstein, Leichenstein, das Grabmal)
27 das Familiengrab (Familienbegräbnis)
28 die Friedhofskapelle
29 das Kindergrab
30 das Urnengrab
31 die Urne
32 das Soldatengrab
33–41 die Beerdigung, (Beisetzung, das Begräbnis, Leichenbegängnis)
33 die Trauernden *m u. f* (Trauergäste *m*)
34 die Grube
35 der Sarg
36 die Sandschaufel
37 der Geistliche
38 die Hinterbliebenen *m u. f*
39 der Witwenschleier, ein Trauerschleier *m*
40 die Sargträger *m*
41 die Totenbahre
42–50 die Prozession
42 das Prozessionskreuz, ein Tragkreuz *n*
43 der Kreuzträger
44 die Prozessionsfahne, eine Kirchenfahne
45 der Ministrant
46 der Baldachinträger
47 der Priester
48 die Monstranz, mit dem Allerheiligsten *n* (Sanktissimum)
49 der Traghimmel (Baldachin)
50 die Nonnen *f*
51 die Prozessionsteilnehmer *m*
52–58 das Kloster
52 der Kreuzgang
53 der Klosterhof (Klostergarten)
54 der Mönch, ein Benediktiner *m*
55 die Kutte
56 die Kapuze
57 die Tonsur
58 das Brevier
59 die Katakombe (das Zömeterium), eine unterirdische, altchristliche Begräbnisstätte
60 die Grabnische (das Arkosolium)
61 die Steinplatte

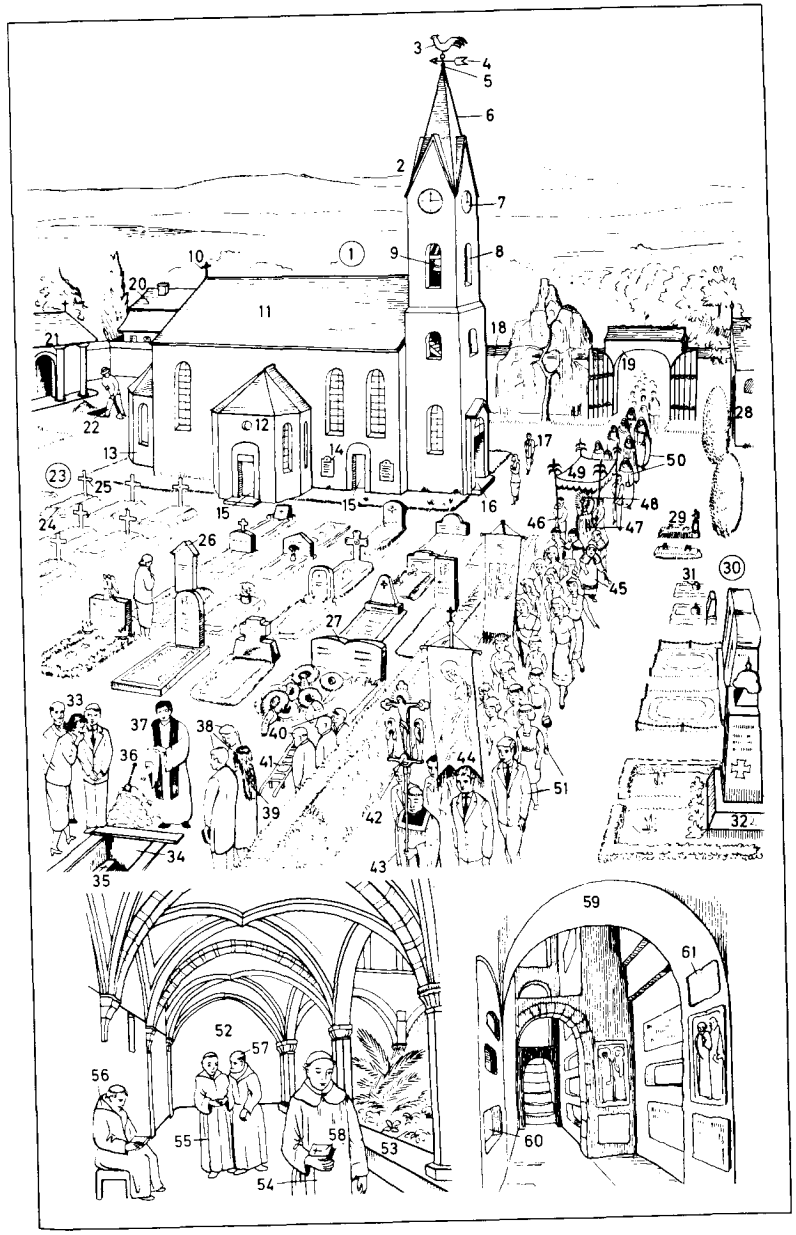

1 die christliche Taufe
2 die Taufkapelle (das Baptisterium)
3 der evangelische (protestantische) Geistliche
4 der Talar (Ornat)
5 die Beffchen *n*
6 der Halskragen
7 der Täufling
8 das Taufkleid
9 der Taufschleier
10 der Taufstein
11 das Taufbecken
12 das Taufwasser
13 die Paten *m*
14 die kirchliche Trauung
15 *u.* **16** das Brautpaar
15 die Braut
16 der Bräutigam
17 der Ring (Trauring, Ehering)
18 der Brautstrauß (das Brautbukett)
19 der Brautkranz
20 der Schleier (Brautschleier)
21 das Myrtensträußchen
22 der Geistliche
23 die Trauzeugen *m*
24 die Brautjungfer
25 die Kniebank
26 das Abendmahl
27 die Kommunizierenden *m u. n*
28 die Hostie (Oblate)
29 der Abendmahlskelch
30 der Rosenkranz
31 die Vater-unser-Perle
32 die Ave-Maria-Perle; *je 10:* ein Gesätz *n*
33 das Kruzifix
34–54 liturgische Geräte *n* (kirchliche Geräte)
34 die Monstranz
35 die Hostie (Große Hostie, das heilige Sakrament, Allerheiligste, Sanktissimum)
36 die Lunula
37 der Strahlenkranz
38 die Rauchfaßgarnitur (das Weihrauchfaß, Räucherfaß, Rauchfaß) für liturgische Räucherungen *f* (Inzensationen)
39 die Rauchfaßkette
40 der Rauchfaßdeckel
41 die Rauchfaßschale, ein Feuerbecken *n*
42 das Weihrauchschiffchen
43 der Weihrauchlöffel
44 die Meßgarnitur
45 das Meßkännchen für Wasser *n*
46 das Meßkännchen für Wein *m*
47 der Weihwasserkessel
48 das Ciborium (der Speisekelch) mit den kleinen Hostien *f*
49 der Kelch
50 die Hostienschale
51 die Patene
52 die Altarschelle (die Glocken *f*)
53 die Hostiendose (Pyxis)
54 das Aspergill (der Weihwedel)
55–72 christl. Kreuzformen *f*
55 das lateinische Kreuz (Passionskreuz)
56 das griechische Kreuz
57 das russische Kreuz
58 das Petruskreuz
59 das Antoniuskreuz (Taukreuz, ägyptisches Kreuz)
60 das Andreaskreuz (Schrägkreuz, der Schragen, das burgundische Kreuz)
61 das Schächerkreuz (Gabelkreuz, Deichselkreuz)
62 das Lothringer Kreuz
63 das Henkelkreuz
64 das Doppelkreuz (erzbischöfliches Kreuz)
65 das Kardinalkreuz (Patriarchenkreuz)
66 das päpstliche Kreuz (Papstkreuz)
67 das konstantinsche Kreuz, ein Christusmonogramm *n* (CHR)
68 das Wiederkreuz
69 das Ankerkreuz
70 das Krückenkreuz
71 das Kleeblattkreuz (Lazaruskreuz, Brabanter Kreuz)
72 das Jerusalemer Kreuz

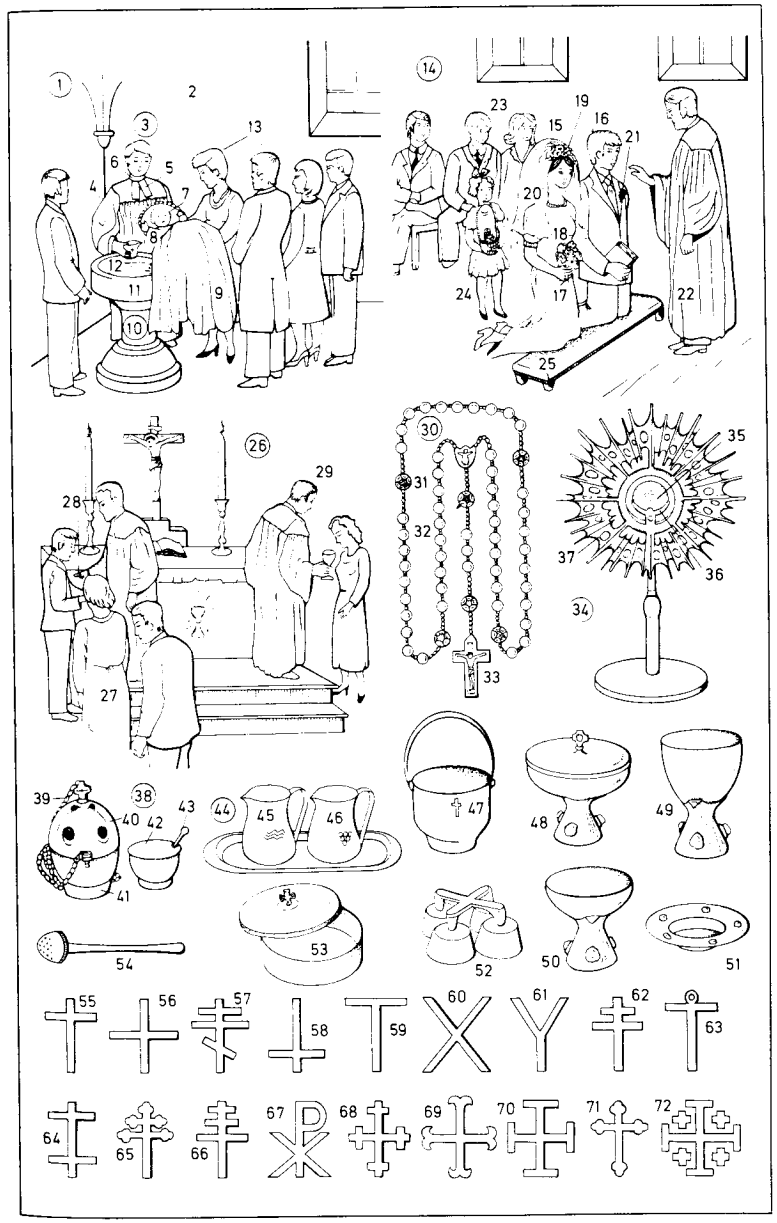

1–18 ägyptische Kunst *f*
1 die Pyramide, eine Spitzpyramide, ein Königsgrab *n*
2 die Königskammer
3 die Königinnenkammer
4 der Luftkanal
5 die Sargkammer
6 die Pyramidenanlage
7 der Totentempel
8 der Taltempel
9 der Pylon (Torbau)
10 die Obelisken *m*
11 der ägyptische Sphinx
12 die geflügelte Sonnenscheibe
13 die Lotossäule
14 das Knospenkapitell
15 die Papyrussäule
16 das Kelchkapitell
17 die Palmensäule
18 die Bildsäule
19 *u.* **20 babylonische Kunst** *f*
19 der babylonische Fries
20 der glasierte Reliefziegel
21–28 Kunst *f* **der Perser** *m*
21 das Turmgrab
22 die Stufenpyramide
23 die Stiersäule
24 der Blattüberfall
25 das Palmettenkapitell
26 die Volute
27 der Schaft
28 das Stierkapitell
29–36 Kunst *f* **der Assyrer** *m*
29 die Sargonsburg, eine Palastanlage
30 die Stadtmauer
31 die Burgmauer
32 der Tempelturm (Zikkurat), ein Stufenturm *m*
33 die Freitreppe
34 das Hauptportal
35 die Portalbekleidung
36 die Portalfigur
37 **kleinasiatische Kunst** *f*
38 das Felsgrab

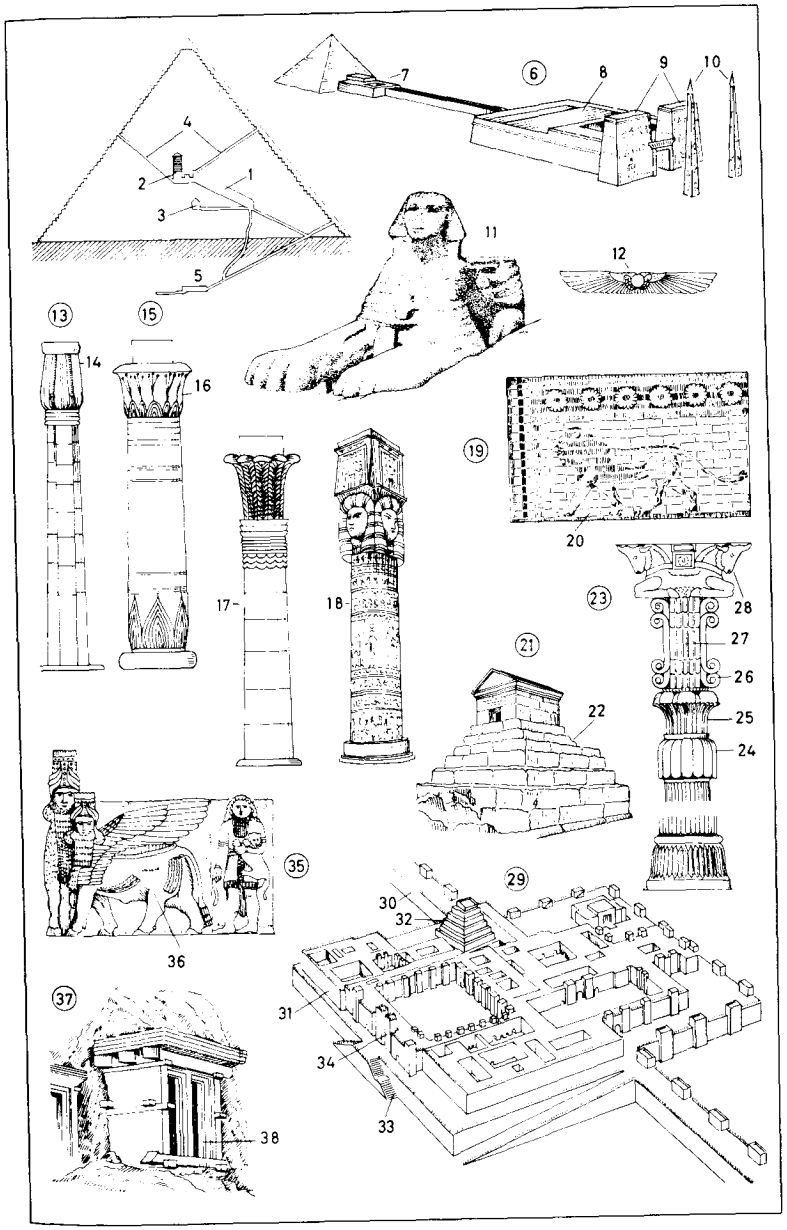

1–48 griechische Kunst *f*
1–7 die Akropolis
1 der Parthenon, ein dorischer Tempel
2 das Peristyl (der Säulenumgang)
3 der Aetos (das Giebeldreieck)
4 das Krepidoma (der Unterbau)
5 das Standbild
6 die Tempelmauer
7 die Propyläen *pl* (Torbauten *m*)
8 die dorische Säule
9 die ionische Säule
10 die korinthische Säule
11–14 das Kranzgesims
11 die Sima (Traufleiste)
12 das Geison
13 der Mutulus (Dielenkopf)
14 der Geisipodes (Zahnschnitt)
15 die Triglyphe (der Dreischlitz)
16 die Metope, eine Friesverzierung
17 die Regula (Tropfenplatte)
18 das Epistyl (der Architrav)
19 das Kyma (Kymation)
20–25 das Kapitell (Kapitäl)
20 der Abakus
21 der Echinus (Igelwulst)
22 das Hypotrachelion (der Säulenhals)
23 die Volute
24 das Volutenpolster
25 der Blattkranz
26 der Säulenschaft
27 die Kannelierung
28–31 die Basis (der Säulenfuß)
28 der Toros (Torus, Wulst)
29 der Trochilus (die Hohlkehle)
30 die Rundplatte
31 die Plinthe (der Säulensockel)
32 der Stylobat
33 die Stele
34 das Akroterion; *am Giebel:* die Giebelverzierung
35 die Herme (der Büstenpfeiler)
36 die Karyatide; *männl.:* der Atlant
37 die griech. Vase
38–43 griech. Ornamente *n*
38 die Perlschnur, ein Zierband *n*
39 das Wellenband
40 das Blattornament
41 die Palmette
42 das Eierstabkyma
43 der Mäander
44 das griech. Theater (Theatron)
45 die Skene (das Bühnengebäude)
46 das Proskenium (der Bühnenplan)
47 die Orchestra (der Tanzplatz)
48 die Thymele (der Opferstein)
49–52 etruskische Kunst *f*
49 der etrusk. Tempel
50 die Vorhalle
51 die Zella (der Hauptraum)
52 das Gebälk
53–60 römische Kunst *f*
53 der Aquädukt
54 der Wasserkanal
55 der Zentralbau
56 der Portikus
57 das Gesimsband
58 die Kuppel
59 der Triumphbogen
60 die Attika
61–71 altchristl. Kunst *f*
61 die Basilika
62 das Mittelschiff
63 das Seitenschiff
64 die Apsis (Altarnische)
65 der Kampanile
66 das Atrium
67 der Säulengang
68 der Reinigungsbrunnen
69 der Altar
70 der Lichtgaden
71 der Triumphbogen
72–75 byzantinische Kunst *f*
72 *u.* **73** das Kuppelsystem
72 die Hauptkuppel
73 die Halbkuppel
74 der Hängezwickel (Pendentif)
75 das Auge, eine Lichtöffnung

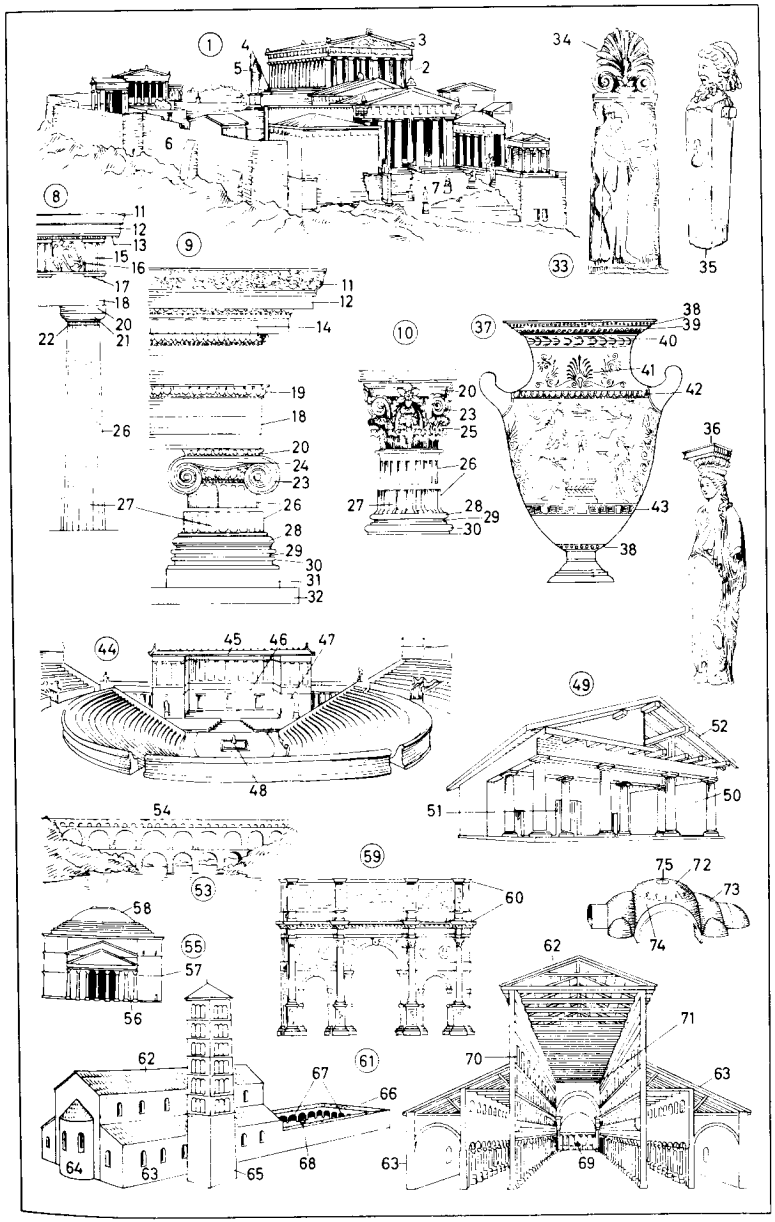

1–21 romanische Kunst *f* (Romanik)
1–13 die romanische Kirche, ein Dom *m*
1 das Mittelschiff
2 das Seitenschiff
3 das Querschiff (Querhaus)
4 der Chor
5 die Apsis (Chornische)
6 der Vierungsturm
7 der Turmhelm
8 die Zwergarkaden *f*
9 der Rundbogenfries
10 die Blendarkade
11 die Lisene, ein senkrechter Wandstreifen *m*
12 das Rundfenster
13 das Nebenportal (Seitenportal, die Nebenpforte, Seitenpforte)
14–16 roman. Ornamente *n*
14 das Schachbrettornament
15 das Schuppenornament
16 das Zackenornament (Zickzackornament)
17 das roman. Wölbungssystem
18 der Gurtbogen
19 der Schildbogen
20 der Pfeiler
21 das Würfelkapitell
22–41 gotische Kunst *f* (Gotik)
22 die gotische Kirche [Westwerk *n*, Westfassade *f*], ein Münster *n*
23 die Rosette (Fensterrose)
24 das Kirchenportal, ein Gewändeportal *n*
25 die Archivolte
26 das Bogenfeld (Tympanon)
27–35 das got. Bausystem
27 *u.* **28** das Strebewerk
27 der Strebepfeiler
28 der Strebebogen (Schwibbogen)
29 die Fiale (das Pinakel), ein Pfeileraufsatz *m*
30 der Wasserspeier
31 *u.* **32** das Kreuzgewölbe
31 die Gewölberippen *f* (Kreuzrippen)
32 der Schlußstein (Abhängling)
33 das Triforium (der Laufgang)
34 der Bündelpfeiler
35 der Dienst
36 der Wimperg (Ziergiebel)
37 die Kreuzblume
38 die Kriechblume (Krabbe)
39–41 das Maßwerkfenster, ein Lanzettfenster *n*
39 *u.* **40** das Maßwerk
39 der Vierpaß
40 der Fünfpaß
41 das Stabwerk
42–54 Kunst *f* **der Renaissance**
42 die Renaissancekirche
43 der Risalit, ein vorspringender Gebäudeteil *m od. n*
44 die Trommel (der Tambour)
45 die Laterne
46 der Pilaster (Halbpfeiler)
47 der Renaissancepalast
48 das Kranzgesims
49 das Giebelfenster
50 das Segmentfenster
51 das Bossenwerk (die Rustika)
52 das Gurtgesims
53 der Sarkophag (die Tumba)
54 das Feston (die Girlande)

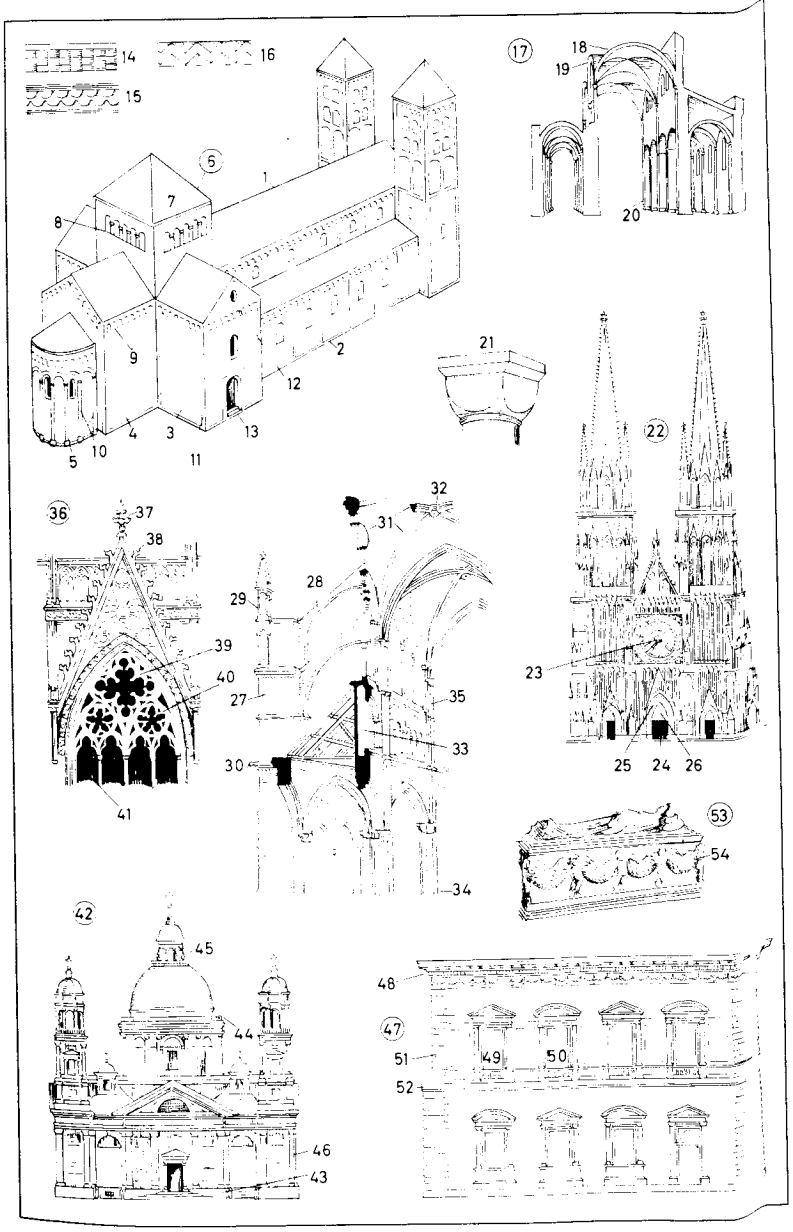

1–8 Kunst *f* **des Barocks** *m od. n*
1 die Barockkirche
2 das Ochsenauge
3 die welsche Haube
4 die Dachgaube
5 der Volutengiebel
6 die gekuppelte Säule
7 die Kartusche
8 das Rollwerk
9–13 die Kunst *f* **des Rokokos** *n*
9 die Rokokowand
10 die Voute, eine Hohlkehle
11 das Rahmenwerk
12 die Sopraporte (Supraporte)
13 die Rocaille, ein Rokokoornament *n*
14 der Tisch im **Louis-seize-Stil** *m*
15 das Bauwerk des **Klassizismus** *m* (im klassizistischen Stil *m*), ein Torbau *m*
16 der **Empiretisch** (Tisch im Empirestil *m*)
17 das **Biedermeiersofa** (Sofa im Biedermeierstil *m*)
18 der Lehnstuhl im **Jugendstil** *m*
19–37 Bogenformen *f*
19 der Bogen (Mauerbogen)
20 das Widerlager
21 der Kämpfer (Kämpferstein)
22 der Anfänger, ein Keilstein *m*
23 der Schlußstein
24 das Haupt (die Stirn)
25 die Leibung
26 der Rücken
27 der Rundbogen
28 der Flachbogen
29 der Parabelbogen
30 der Hufeisenbogen
31 der Spitzbogen
32 der Dreipaßbogen (Kleeblattbogen)
33 der Schulterbogen
34 der Konvexbogen
35 der Vorhangbogen
36 der Kielbogen (Karniesbogen); *ähnl.:* Eselsrücken *m*
37 der Tudorbogen
38–50 Gewölbeformen *f*
38 das Tonnengewölbe
39 die Kappe
40 die Wange
41 das Klostergewölbe
42 das Kreuzgratgewölbe
43 das Kreuzrippengewölbe
44 das Sterngewölbe
45 das Netzgewölbe
46 das Fächergewölbe
47 das Muldengewölbe
48 die Mulde
49 das Spiegelgewölbe
50 der Spiegel

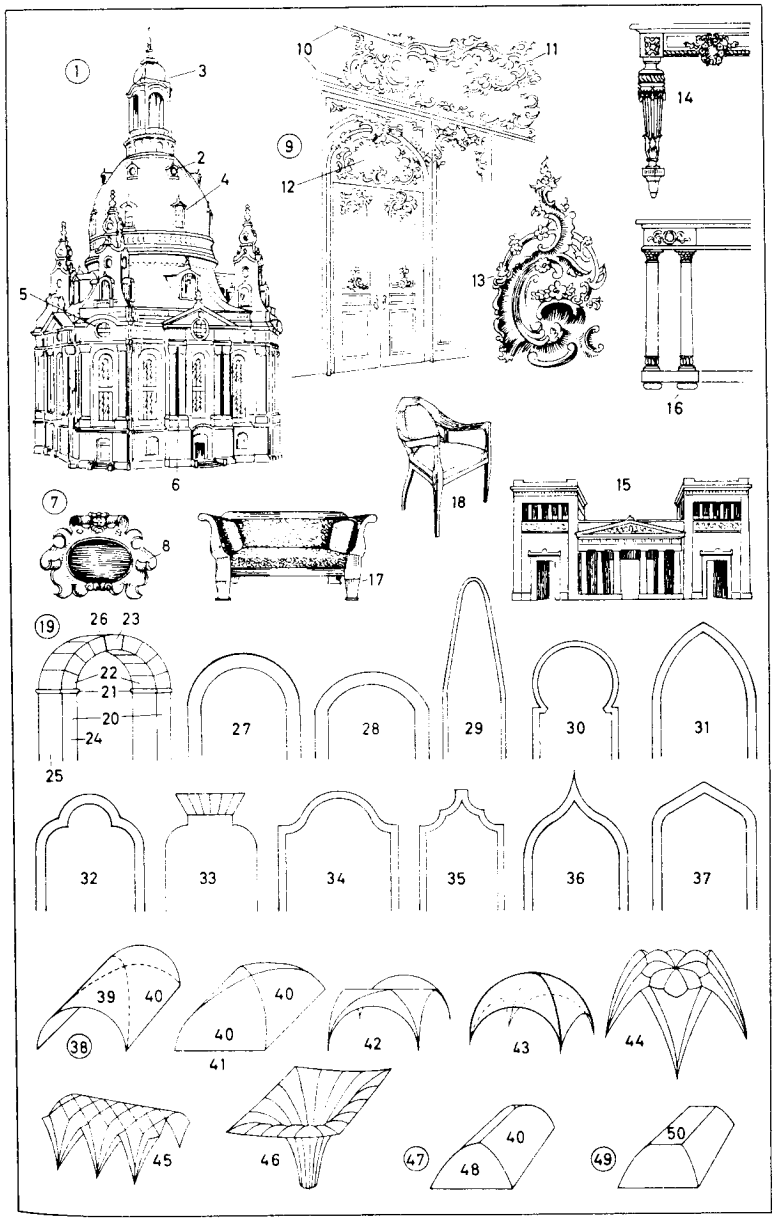

1–6 chinesische Kunst *f*
1 die Pagode (Stockwerkpagode), ein Tempelturm *m*
2 das Stufendach
3 der Pailou, ein Ehrentor *n*
4 der Durchgang
5 die Porzellanvase
6 die geschnittene Lackarbeit
7–11 japanische Kunst *f*
7 der Tempel
8 der Glockenturm
9 das Traggebälk
10 der Bodhisattwa, ein buddhistischer Heiliger
11 das Torii, ein Tor *n*
12–18 islamische Kunst *f*
12 die Moschee
13 das Minarett, ein Gebetsturm *m*
14 der Mikrab (die Betnische)
15 der Mimbar (Predigtstuhl)
16 das Mausoleum, eine Grabstätte
17 das Stalaktitengewölbe
18 das arabische Kapitell
19–28 indische Kunst *f*
19 der tanzende Schiwa, ein indischer Gott
20 die Buddhastatue
21 der Stupa (die indische Pagode), ein Kuppelbau *m*, ein buddhistischer Sakralbau
22 der Schirm
23 der Steinzaun
24 das Eingangstor
25 die Tempelanlage
26 der Schikhara (Tempelturm)
27 die Tschaitjahalle
28 die Tschaitja, ein kleiner Stupa

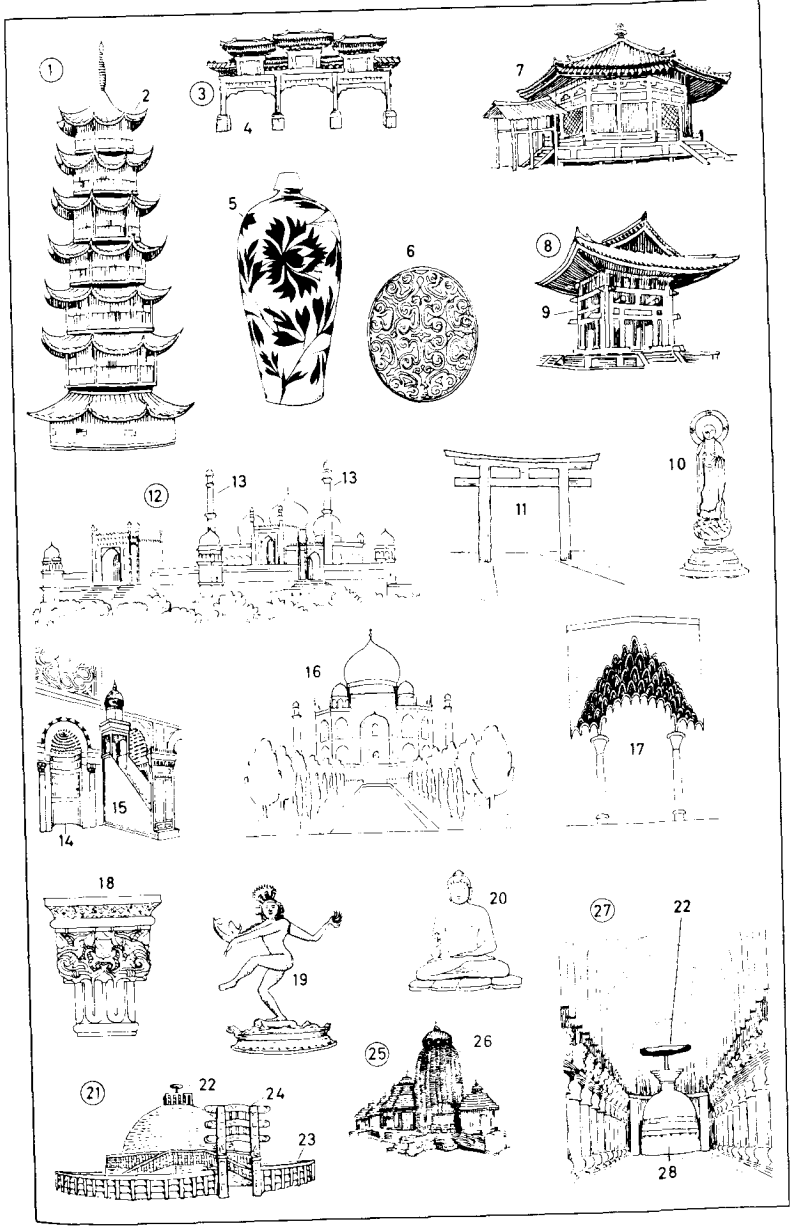

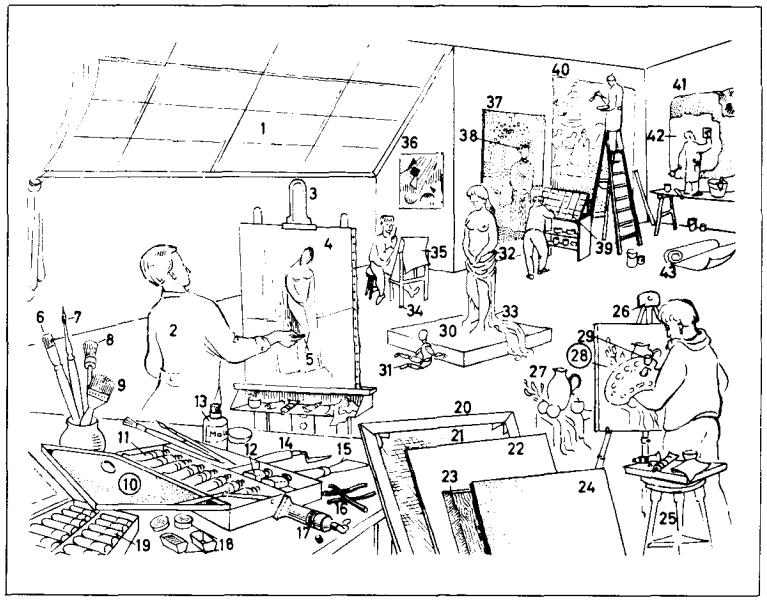

1–43 das Atelier (Studio)
1 das Atelierfenster
2 der Kunstmaler, ein Künstler *m*
3 die Atelierstaffelei
4 die Kreideskizze, mit dem Bildaufbau *m*
5 der Kreidestift
6–19 Malutensilien *n*; *meist pl* (Malgeräte *n*)
6 der Flachpinsel
7 der Haarpinsel
8 der Rundpinsel
9 der Grundierpinsel
10 der Malkasten
11 die Farbtube mit Ölfarbe *f*
12 der Firnis
13 das Malmittel
14 das Palettenmesser
15 der (die) Malspachtel
16 der Kohlestift
17 die Temperafarbe (Gouachefarbe)
18 die Aquarellfarbe (Wasserfarbe)
19 der Pastellstift
20 der Keilrahmen (Blendrahmen)
21 die Leinwand (das Malleinen)
22 die Malpappe, mit dem Malgrund *m*
23 die Holzplatte
24 die Holzfaserplatte (Preßholzplatte)
25 der Maltisch
26 die Feldstaffelei
27 das Stilleben, ein Motiv *n*
28 die Handpalette
29 der Palettenstecker
30 das (der) Podest
31 die Gliederpuppe
32 das Aktmodell (Modell, der Akt)
33 der Faltenwurf
34 der Zeichenbock
35 der Zeichenblock (Skizzenblock)
36 die Ölstudie
37 das Mosaik
38 die Mosaikfigur
39 die Mosaiksteine *m*
40 das Fresko (Wandbild)
41 das Sgraffito (die Kratzmalerei, der Kratzputz)
42 der Putz
43 der Entwurf

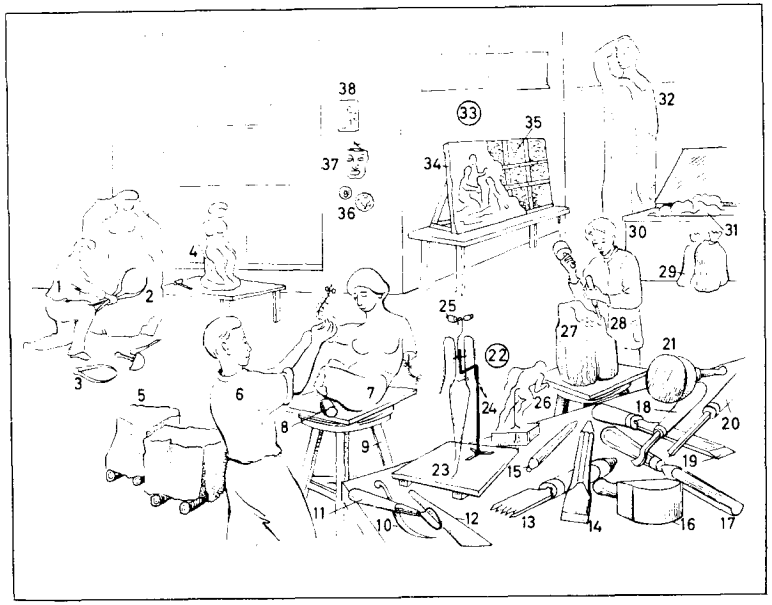

1 der Bildhauer
2 der Proportionszirkel
3 der Tastzirkel
4 das Gipsmodell, ein Gipsguß *m*
5 der Steinblock (Rohstein)
6 der Modelleur (Tonbildner)
7 die Tonfigur, ein Torso *m*
8 die Tonrolle, eine Modelliermasse
9 der Modellierbock
10 das Modellierholz
11 die Modellierschlinge
12 das Schlagholz
13 das Zahneisen
14 das Schlageisen (der Kantenmeißel)
15 das Punktiereisen
16 der Eisenhammer (Handfäustel)
17 der Hohlbeitel
18 das gekröpfte Eisen
19 der Kantbeitel, ein Stechbeitel *m*
20 der Geißfuß
21 der Holzhammer (Schlegel)
22 das Gerüst
23 die Fußplatte
24 das Gerüsteisen
25 der Knebel (Reiter)
26 die Wachsplastik
27 der Holzblock
28 der Holzbildhauer (Bildschnitzer)
29 der Sack mit Gipspulver *n* (Gips *m*)
30 die Tonkiste
31 der Modellierton (Ton)
32 die Statue, eine Skulptur (Plastik)
33 das Flachrelief (Basrelief, Relief)
34 das Modellierbrett
35 das Drahtgerüst, ein Drahtgeflecht *n*
36 das Rundmedaillon (Medaillon)
37 die Maske
38 die Plakette

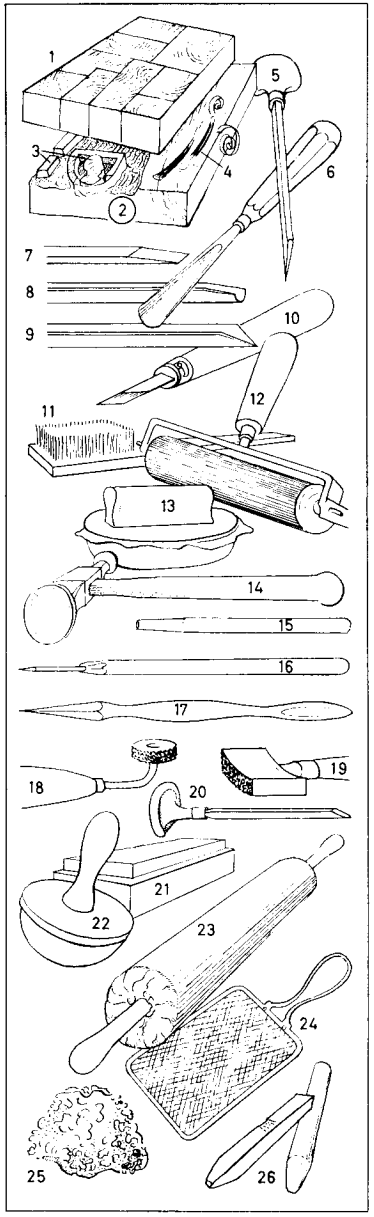

1–13 die Holzschneidekunst (Xylographie, der Holzschnitt), ein Hochdruckverfahren *n*

1 die Hirnholzplatte für Holzstich *m*, ein Holzstock *m*
2 die Langholzplatte für Holzschnitt *m*, eine Holzmodel
3 der Positivschnitt
4 der Langholzschnitt
5 der Konturenstichel (Linienstichel, Spitzstichel)
6 das Rundeisen
7 das Flacheisen
8 das Hohleisen
9 der Geißfuß
10 das Konturenmesser
11 die Handbürste
12 die Gelatinewalze
13 der Reiber

14–24 der Kupferstich (die Chalkographie), ein Tiefdruckverfahren *n*; *Arten:* die Radierung, die Schabkunst (das Mezzotinto), die Aquatinta, die Kreidemanier (Krayonmanier)

14 der Punzenhammer
15 die Punze
16 die Radiernadel (Graviernadel)
17 der Polierstahl, mit dem Schaber *m*
18 das Kornroulett (Punktroulett, der Punktroller)
19 das Wiegemesser (Wiegeeisen, die Wiege, der Granierstahl)
20 der Rundstichel (Boll-, Bolzstichel), ein Grabstichel *m*
21 der Ölstein
22 der Tampon (Einschwärzballen)
23 die Lederwalze
24 das Spritzsieb

25 *u.* **26 die Lithographie** (der Steindruck), ein Flachdruckverfahren *n*

25 der Wasserschwamm (Schwamm), zum Anfeuchten *n* des Lithosteines *m*
26 die Lithokreide (Fettkreide), eine Kreide

27–64 die graphische Werkstatt, eine Druckerei

27 der Einblattdruck
28 der Mehrfarbendruck (Farbdruck, die Chromolithographie)
29 die Tiegeldruckpresse, eine Handpresse
30 das Kniegelenk

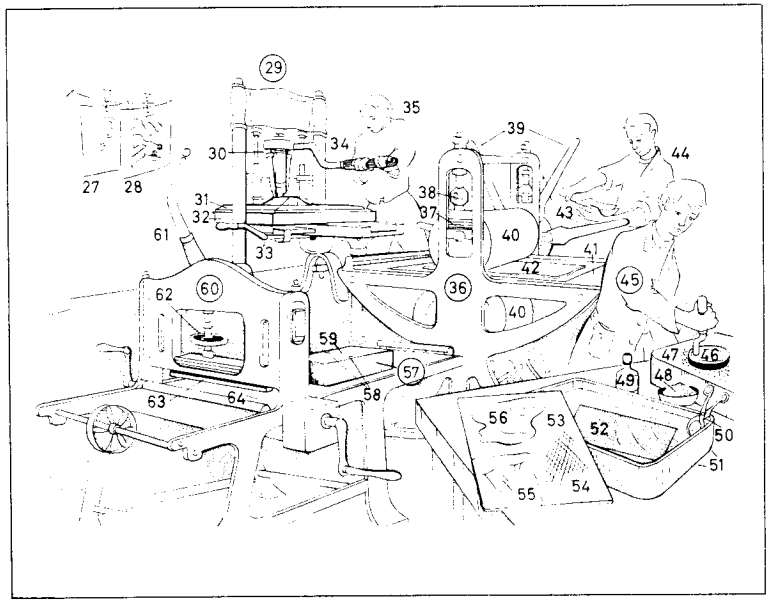

31 der Tiegel, eine Preßplatte
32 die Druckform
33 die Durchziehkurbel
34 der Bengel
35 der Drucker
36 die Kupferdruckpresse
37 die Pappzwischenlage
38 der Druckregler
39 das Sternrad
40 die Walze
41 der Drucktisch
42 das Filztuch
43 der Probeabzug (Probedruck, Andruck)
44 der Kupferstecher
45 der Lithograph, beim Steinschliff *m*
46 die Schleifscheibe
47 die Körnung
48 der Glassand
49 die Gummilösung
50 die Greifzange
51 das Ätzbad, zum Ätzen *n* der Radierung
52 die Zinkplatte
53 die polierte Kupferplatte
54 die Kreuzlage
55 der Ätzgrund
56 der Deckgrund
57 der Lithostein
58 die Paßzeichen *n* (Nadelzeichen)
59 die Bildplatte
60 die Steindruckpresse
61 der Druckhebel
62 die Reiberstellung
63 der Reiber
64 das Steinbett

1–20 Schriften *f* **der Völker** *n*
1 altägyptische Hieroglyphen *f*, eine Bilderschrift
2 arabisch
3 armenisch
4 georgisch
5 chinesisch
6 japanisch
7 hebräisch
8 Keilschrift *f*
9 Devanagari *n* (die Schrift des Sanskrit *n*)
10 siamesisch
11 tamulisch (Tamul *n*)
12 tibetisch
13 Sinaischrift *f*
14 phönizisch
15 griechisch
16 lateinische (romanische) Kapitalis *f* (Kapitalschrift)
17 Unzialis *f* (Unziale, Unzialschrift)
18 karolingische Minuskel *f*
19 Runen *f*
20 russisch
21–26 alte **Schreibgeräte** *n*
21 indischer Stahlgriffel *m*, ein Ritzer *m* für Palmblattschrift *f*
22 altägyptischer Schreibstempel *m*, eine Binsenrispe
23 Rohrfeder *f*
24 Schreibpinsel *m*
25 römische Metallfeder *f* (Stilus *m*)
26 Gänsefeder *f*

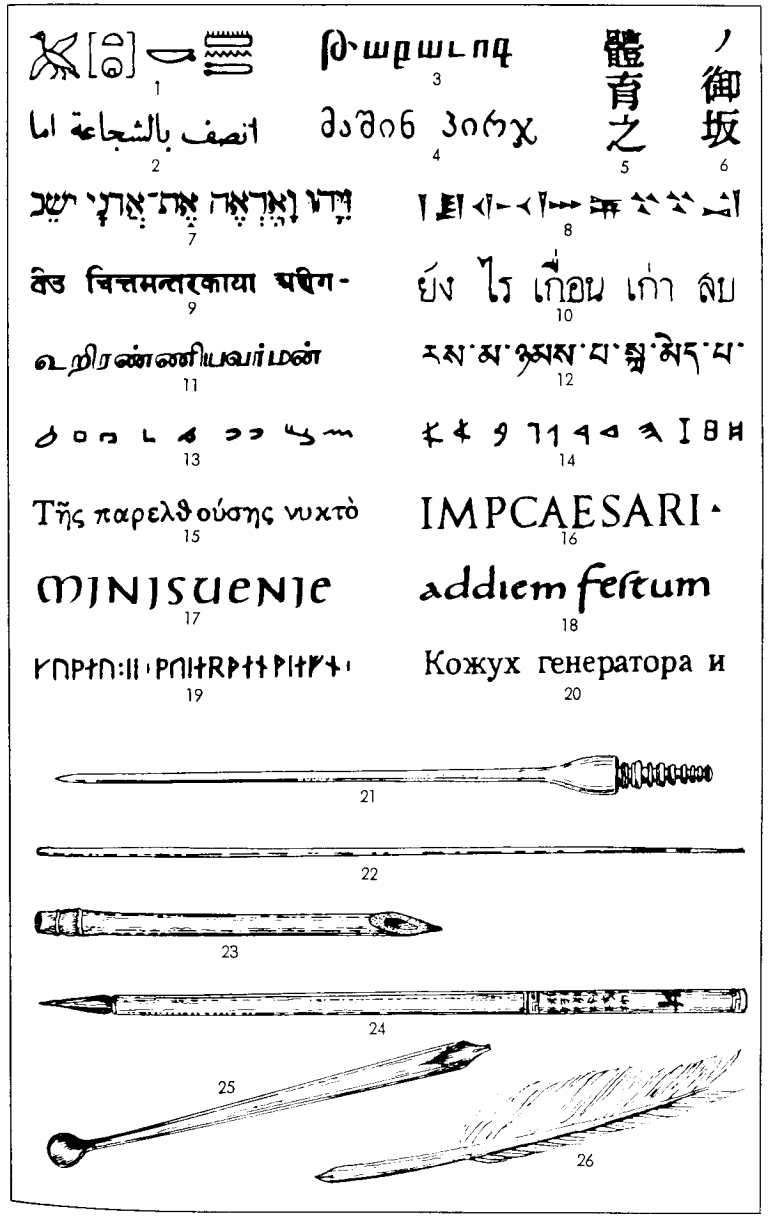

1–15 Schriften *f*
1 die gotische Schrift
2 die Schwabacher Schrift (Schwabacher)
3 die Fraktur
4 die Renaissanceantiqua (Mediaeval)
5 die vorklassizistische Antiqua (Barockantiqua)
6 die klassizistische Antiqua
7 die Grotesk (Groteskschrift)
8 die Egyptienne
9 die Schreibmaschinenschrift
10 die englische Schreibschrift
11 die deutsche Schreibschrift
12 die lateinische Schreibschrift
13 die Kurzschrift (Stenographie)
14 die Lautschrift (phonetische Umschrift)
15 die Blindenschrift
16–29 Satzzeichen *n*
16 der Punkt
17 der Doppelpunkt (das Kolon)
18 das Komma
19 der Strichpunkt (das Semikolon)
20 das Fragezeichen
21 das Ausrufezeichen
22 der Apostroph
23 der Gedankenstrich
24 die runden Klammern *f*
25 die eckigen Klammern *f*
26 das Anführungszeichen (die Anführungsstriche *m*, *ugs.* die Gänsefüßchen *n*)
27 das französische Anführungszeichen
28 der Bindestrich
29 die Fortführungspunkte *m*
30–35 Betonungszeichen *n* **und Aussprachezeichen** *n*
30 der Accent aigu (der Akut)
31 der Accent grave (der Gravis)
32 der Accent circonflexe (der Zirkumflex)
33 die Cedille [unter c]
34 das Trema [über e]
35 die Tilde [über n]
36 das Paragraphenzeichen
37–70 die Zeitung, eine überregionale Tageszeitung
37 die Zeitungsseite
38 die Frontseite
39 der Zeitungskopf
40 die Kopfleiste mit dem Impressum *n*
41 der Untertitel
42 das Ausgabedatum
43 die Postzeitungsnummer
44 die Schlagzeile (Artikelüberschrift)
45 die Spalte
46 die Spaltenüberschrift
47 die Spaltenlinie
48 der Leitartikel
49 der Artikelhinweis
50 die Kurznachricht
51 der politische Teil
52 die Seitenüberschrift
53 die Karikatur
54 der Korrespondentenbericht
55 das Agentursignum
56 die Werbeanzeige (*ugs.* Reklame *f*)
57 der Sportteil
58 das Pressefoto
59 die Bildunterschrift
60 der Sportbericht
61 die Sportnachricht
62 der überregionale Teil
63 die vermischten Nachrichten *f*
64 das Fernsehprogramm (die Programmvorschau)
65 der Wetterbericht
66 die Wetterkarte
67 der Feuilletonteil (das Feuilleton)
68 die Todesanzeige
69 der Anzeigenteil (Annoncenteil)
70 die Stellenanzeige, ein Stellenangebot *n*

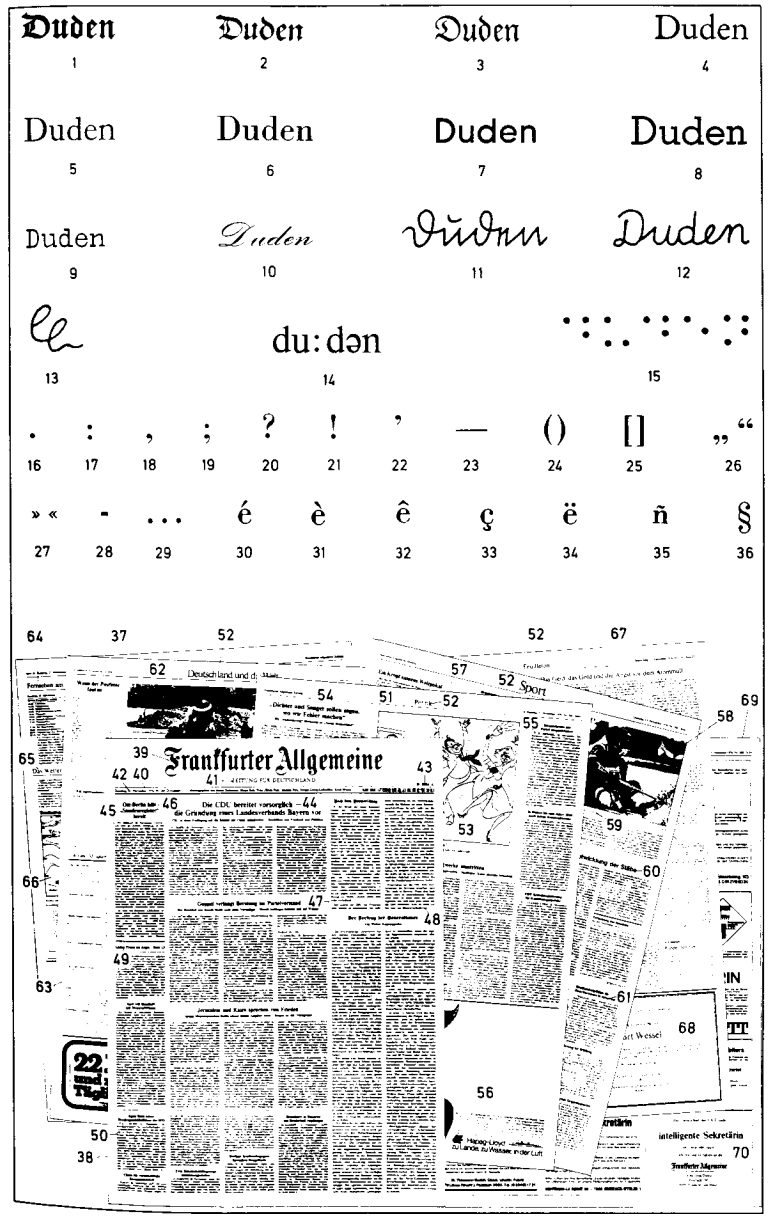

1 rot
2 gelb
3 blau
4 rosa
5 braun
6 himmelblau
7 orange
8 grün
9 violett
10 die additive Farbmischung
11 weiß
12 die subtraktive Farbmischung
13 schwarz
14 das Sonnenspektrum (die Regenbogenfarben *f*)
15 die Grauleiter (der Stufengraukeil)
16 die Glühfarben *f*

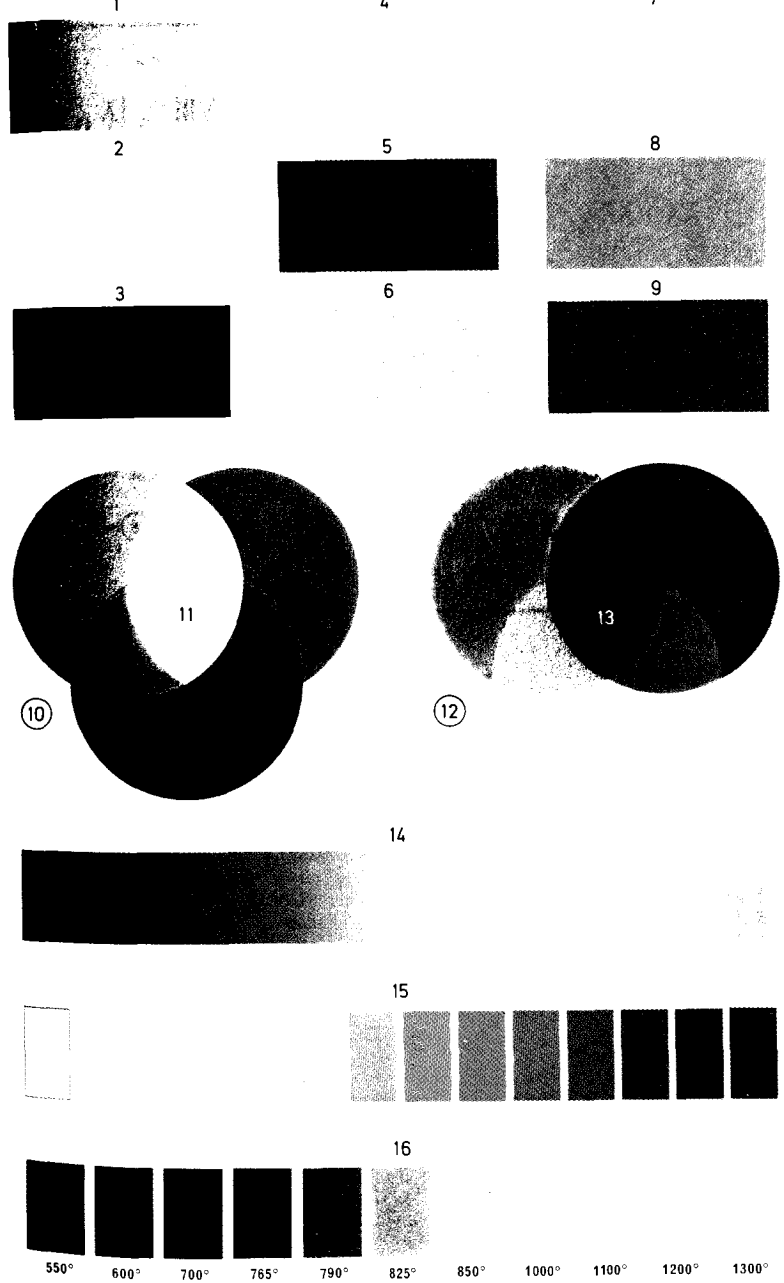

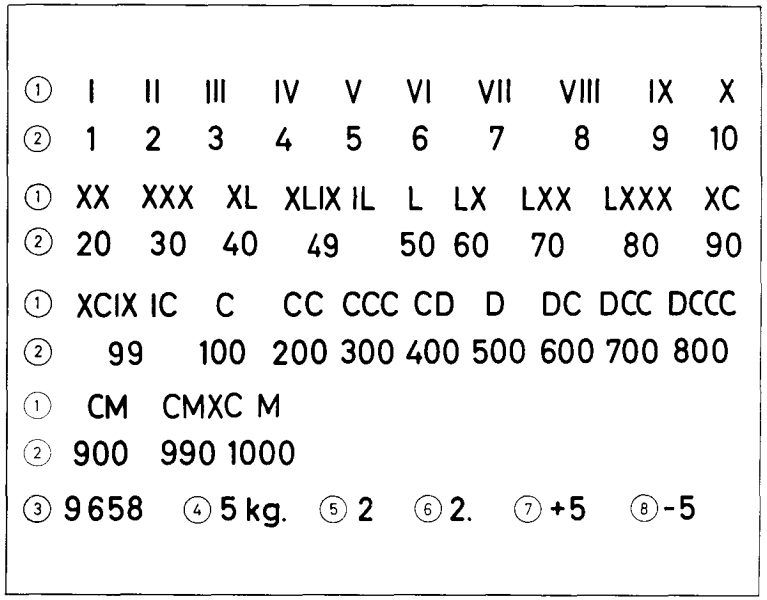

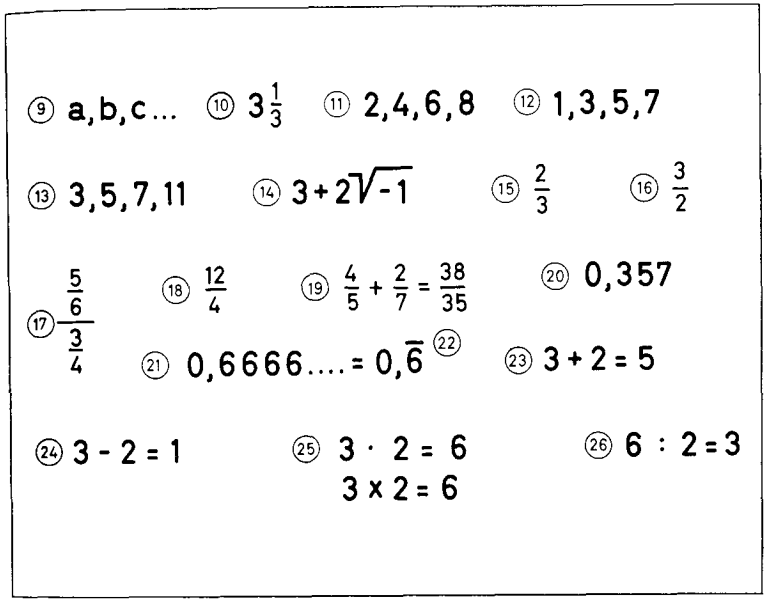

1–26 Arithmetik *f*
1–22 die Zahl
1 die römischen Ziffern *f* (Zahlzeichen *n*)
2 die arabischen Ziffern *f*
3 die reine (unbenannte) Zahl, eine vierstellige Zahl [8: die Einerstelle, 5: die Zehnerstelle, 6: die Hunderterstelle, 9: die Tausenderstelle]
4 die benannte Zahl
5 die Grundzahl (Kardinalzahl)
6 die Ordnungszahl (Ordinalzahl)
7 die positive Zahl [mit dem positiven Vorzeichen *n*]
8 die negative Zahl [mit dem negativen Vorzeichen *n*]
9 allgemeine Zahlen *f*
10 die gemischte Zahl [3: die ganze Zahl, $\frac{1}{3}$ der Bruch (die Bruchzahl, gebrochene Zahl, ein Zahlenbruch *m*)]
11 gerade Zahlen *f*
12 ungerade Zahlen *f*
13 Primzahlen *f*
14 die komplexe Zahl [3: die reelle Zahl, $2\sqrt{-1}$: die imaginäre Zahl]
15 *u.* **16** gemeine Brüche *m*
15 der echte Bruch [2: der Zähler, der Bruchstrich, 3: der Nenner]
16 der unechte Bruch, zugleich der Kehrwert (reziproke Wert) von 15
17 der Doppelbruch
18 der uneigentliche Bruch [ergibt beim „Kürzen" *n* eine ganze Zahl]
19 ungleichnamige Brüche *m* [35: der Hauptnenner (gemeinsame Nenner)]
20 der endliche Dezimalbruch (Zehnerbruch) mit Komma *n* und Dezimalstellen *f* [3: die Zehntel *n*, 5: die Hundertstel, 7: die Tausendstel]
21 der unendliche periodische Dezimalbruch
22 die Periode
23–26 das Rechnen (die Grundrechnungsarten *f*)
23 das Zusammenzählen (Addieren, die Addition); [3 u. 2: die Summanden *m*, +: das Pluszeichen, =: das Gleichheitszeichen, 5: die Summe (das Ergebnis, Resultat)]
24 das Abziehen (Subtrahieren, die Subtraktion); [3: der Minuend, −: das Minuszeichen, 2: der Subtrahend, 1: der Rest (die Differenz)]
25 das Vervielfachen (Malnehmen, Multiplizieren, die Multiplikation); [3: der Multiplikand, · : das Malzeichen, 2: der Multiplikator, 2 u. 3 Faktoren *m*, 6: das Produkt]
26 das Teilen (Dividieren, die Division); [6: der Dividend (die Teilungszahl), : = das Divisionszeichen, 2: der Teiler (Divisor), 3: der Quotient (Teilwert)]

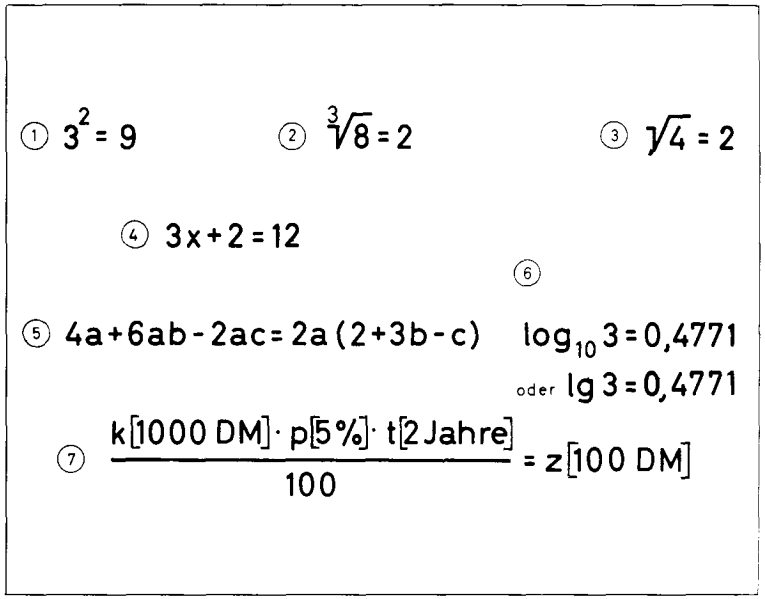

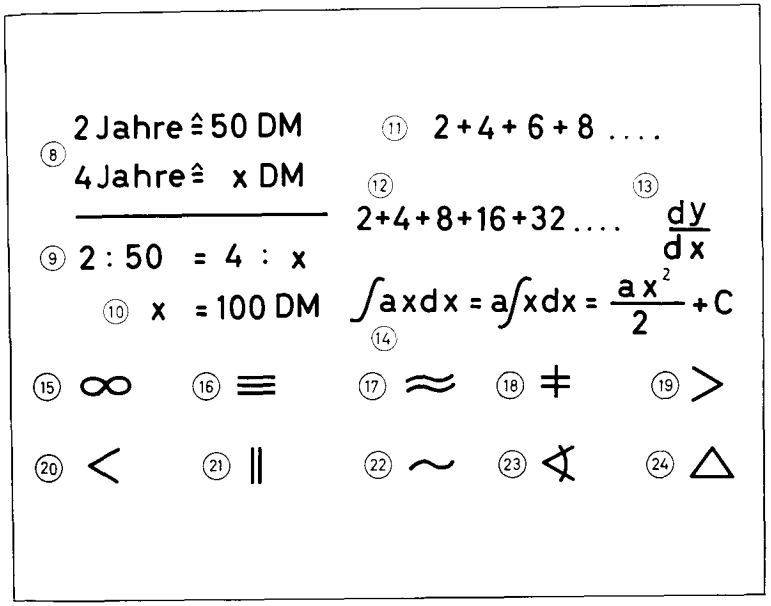

1–24 Arithmetik *f*
1–10 höhere Rechnungsarten *f*
1 die Potenzrechnung (das Potenzieren); [3 hoch 2: die Potenz, 3: die Basis, 2: der Exponent (die Hochzahl), 9: der Potenzwert]
2 die Wurzelrechnung (das Radizieren, das Wurzelziehen); [3. Wurzel aus 8: die Kubikwurzel, 8: der Radikand (die Grundzahl), 3: der Wurzelexponent (Wurzelgrad), √: das Wurzelzeichen, 2: der Wurzelwert]
3 die Quadratwurzel (Wurzel)
4 *u.* **5** die Buchstabenrechnung (Algebra)
4 die Bestimmungsgleichung [3,2: die Koeffizienten *m*, x: die Unbekannte]
5 die identische Gleichung (Identität, Formel); [a, b, c: die allgemeinen Zahlen *f*]
6 die Logarithmenrechnung (das Logarithmieren); [log: das Zeichen für den Logarithmus, lg: das Zeichen für den Zehnerlogarithmus, 3: der Numerus, 10: die Grundzahl (Basis), 0: die Kennziffer, 4771: die Mantisse, 0,4771: der Logarithmus]
7 die Zinsrechnung; [k: das Kapital (der Grundwert), p: der Zinsfuß (Prozentsatz, Hundertsatz), t: die Zeit, z: die Zinsen *m* (Prozente *n*, der Zins, Gewinn), %: das Prozentzeichen]
8–10 die Schlußrechnung (Dreisatzrechnung, Regeldetri); [≙: entspricht]
8 der Ansatz mit der Unbekannten x
9 die Gleichung (Bestimmungsgleichung)
10 die Lösung
11–14 höhere Mathematik
11 die arithmetische Reihe mit den Gliedern *n* 2, 4, 6, 8
12 die geometrische Reihe
13 *u.* **14 die Infinitesimalrechnung**
13 der Differentialquotient (die Ableitung); [dx, dy: die Differentiale, d: das Differentialzeichen]
14 das Integral (die Integration); [x: die Veränderliche (der Integrand), C: die Integrationskonstante, ∫: das Integralzeichen, dx: das Differential]
15–24 mathematische Zeichen *n*
15 unendlich
16 identisch (das Identitätszeichen)
17 annähernd gleich
18 ungleich (das Ungleichheitszeichen)
19 größer als
20 kleiner als
21–24 geometrische Zeichen *n*
21 parallel (das Parallelitätszeichen)
22 ähnlich (das Ähnlichkeitszeichen)
23 das Winkelzeichen
24 das Dreieckszeichen

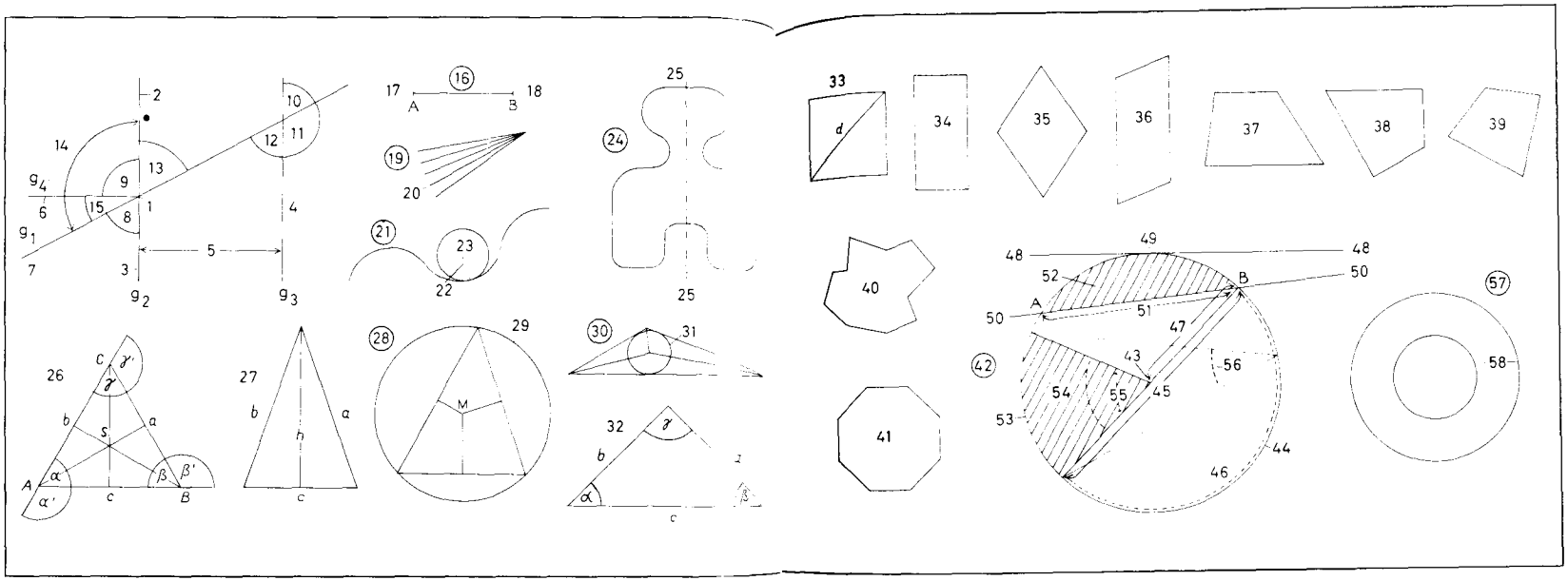

1–58 die Planimetrie (elementare, euklidische Geometrie)
1–23 Punkt *m*, **Linie** *f*, **Winkel** *m*
1 der Punkt [Schnittpunkt von g_1 und g_2], der Scheitelpunkt von 8
2 *u.* **3** die Gerade g_2
4 die Parallele zu g_2
5 der Abstand der Geraden *f* g_2 und g_3
6 die Senkrechte (g_4) auf g_2
7 *u.* **3** die Schenkel *m* von 8
8 der Winkel
8 *u.* **13** Scheitelwinkel *m*
9 der rechte Winkel [90°]
10 der spitze Winkel, zugl. Wechselwinkel zu 8
11 der stumpfe Winkel
10, 11 *u.* **12** der überstumpfe Winkel
12 der Gegenwinkel zu 8
13, 9 *u.* **15** der gestreckte Winkel [180°]
14 der Nebenwinkel; *hier:* Supplementwinkel *m* zu 13
15 der Komplementwinkel zu 8
16 die Strecke AB
17 der Endpunkt A
18 der Endpunkt B
19 das Strahlenbündel
20 der Strahl
21 die krumme (gekrümmte) Linie
22 ein Krümmungshalbmesser *m*
23 ein Krümmungsmittelpunkt *m*
24–58 die ebenen Flächen *f*
24 die symmetrische Figur
25 die Symmetrieachse
26–32 Dreiecke *n*
26 das gleichseitige Dreieck; [A, B, C die Eckpunkte *m*; a, b, c die Seiten *f*; α (Alpha), β (Beta), γ (Gamma) die Innenwinkel *m*; α′, β′, γ′ die Außenwinkel *m*; S der Schwerpunkt]
27 das gleichschenklige Dreieck; [a, b die Schenkel *m*; c die Basis (Grundlinie), h die Achse, eine Höhe]
28 das spitzwinklige Dreieck mit den Mittelsenkrechten *f*
29 der Umkreis
30 das stumpfwinklige Dreieck mit den Winkelhalbierenden *f*
31 der Inkreis
32 das rechtwinklige Dreieck und die trigonometrischen Winkelfunktionen *f*; [a, b die Katheten *f*; c die Hypotenuse; γ der rechte Winkel; a:c = sin α (Sinus); b:c = cos α (Kosinus); a:b = tg α (Tangens); b:a = ctg α (Kotangens)]
33–39 Vierecke *n*
33–36 Parallelogramme *n*
33 das Quadrat [d eine Diagonale]
34 das Rechteck
35 der Rhombus (die Raute)
36 das Rhomboid
37 das Trapez
38 das Deltoid (der Drachen)
39 das unregelmäßige Viereck
40 das Vieleck
41 das regelmäßige Vieleck
42 der Kreis
43 der Mittelpunkt (das Zentrum)
44 der Umfang (die Peripherie, Kreislinie)
45 der Durchmesser
46 der Halbkreis
47 der Halbmesser (Radius, r)
48 die Tangente
49 der Berührungspunkt (P)
50 die Sekante
51 die Sehne AB
52 das Segement (der Kreisabschnitt)
53 der Kreisbogen
54 der Sektor (Kreisausschnitt)
55 der Mittelpunktswinkel (Zentriwinkel)
56 der Umfangswinkel (Peripheriewinkel)
57 der Kreisring
58 konzentrische Kreise *m*

1 das rechtwinklige Koordinatensystem
2 *u.* **3** das Achsenkreuz
2 die Abszissenachse (x-Achse)
3 die Ordinantenachse (y-Achse)
4 der Koordinatennullpunkt
5 der Quadrant [I–IV der 1. bis 4. Quadrant]
6 die positive Richtung
7 die negative Richtung
8 die Punkte *m* [P_1 und P_2] im Koordinatensystem *n*; x_1 und y_1 [bzw. x_2 und y_2] ihre Koordinaten *f*
9 der Abszissenwert [x_1 bzw. x_2] (die Abszissen *f*)
10 der Ordinatenwert [y_1 bzw. y_2] (die Ordinaten *f*)
11–29 die Kegelschnitte *m*
11 die Kurven *f* im Koordinatensystem *n*
12 lineare Kurven *f* [a die Steigung der Kurve, b der Ordinatendurchgang der Kurve, c die Wurzel der Kurve]
13 gekrümmte Kurven *f*
14 die Parabel, eine Kurve zweiten Grades *m*
15 die Äste *m* der Parabel
16 der Scheitelpunkt (Scheitel) der Parabel
17 die Achse der Parabel
18 eine Kurve dritten Grades *m*
19 das Kurvenmaximum
20 das Kurvenminimum
21 der Wendepunkt
22 die Ellipse
23 die große Achse
24 die kleine Achse
25 die Brennpunkte *m* der Ellipse [F_1 und F_2]
26 die Hyperbel
27 die Brennpunkte *m* [F_1 u. F_2]
28 die Scheitelpunkte *m* [S_1 u. S_2]
29 die Asymptoten *f* [a und b]
30–46 geometrische Körper *m*
30 der Würfel
31 das Quadrat, eine Fläche
32 die Kante
33 die Ecke
34 die Säule (das quadratische Prisma)
35 die Grundfläche
36 der Quader
37 das Dreikantprisma
38 der Zylinder, ein gerader Zylinder
39 die Grundfläche, eine Kreisfläche
40 der Mantel
41 die Kugel
42 das Rotationsellipsoid
43 der Kegel
44 die Kegelhöhe (Höhe des Kegels *m*
45 der Kegelstumpf
46 die vierseitige Pyramide

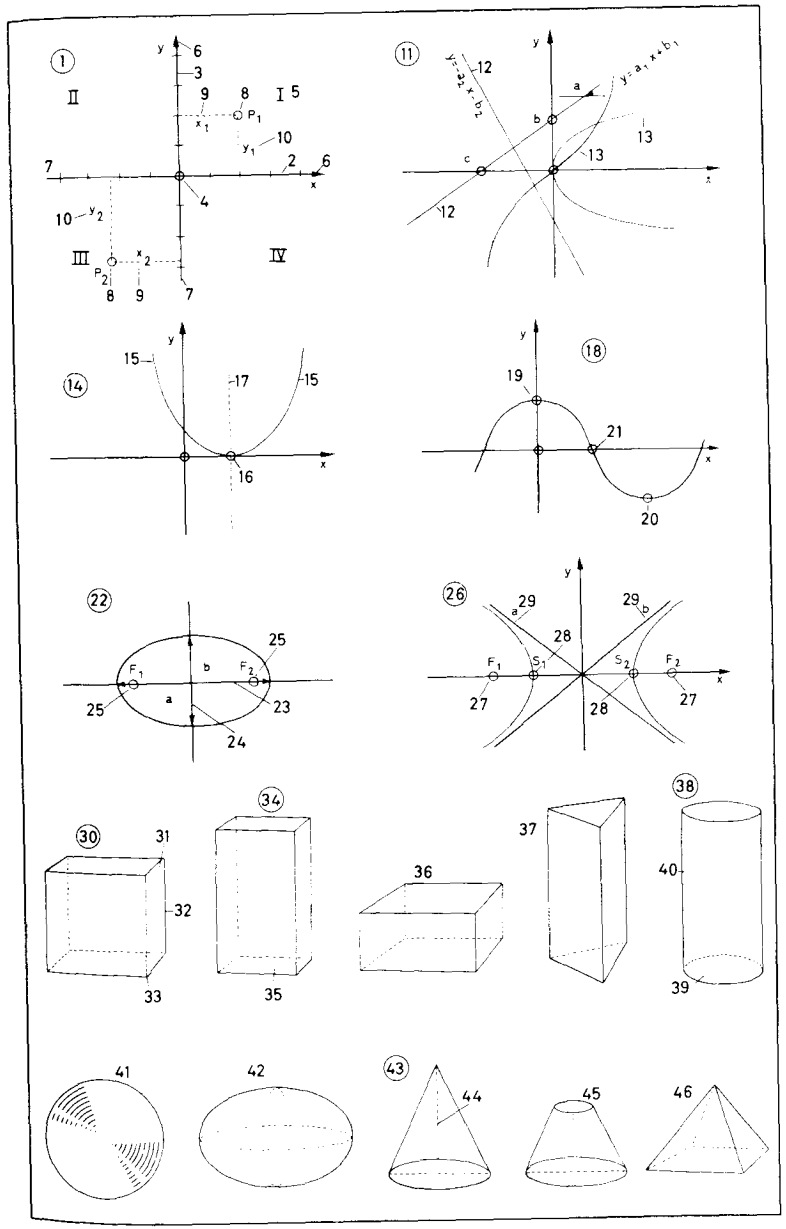

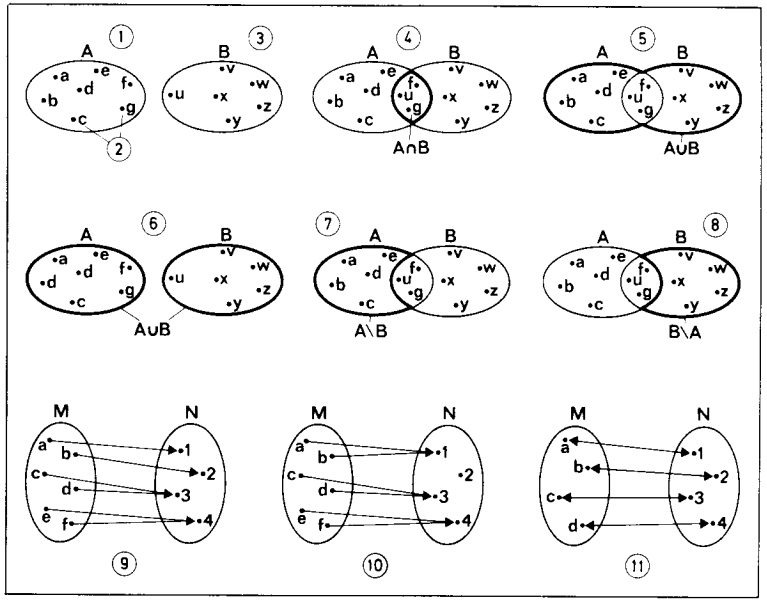

1 die Menge A, die Menge {a, b, c, d, e, f, g}
2 die Elemente *n* der Menge A
3 die Menge B, die Menge {u, v, w, x, y, z}
4 die Schnittmenge (der Durchschnitt, die Durchschnittmenge) $A \cap B = \{f, g, u\}$
5 *u.* **6** die Vereinigungsmenge $A \cup B = \{a, b, c, d, e, f, g, u, v, w, x, y, z\}$
7 die Differenzmenge (Restmenge) $A \setminus B = \{a, b, c, d, e\}$
8 die Differenzmenge $B \setminus A = \{v, w, x, y, z\}$
9–11 Abbildungen *f*
9 die Abbildung der Menge M *auf* die Menge N
10 die Abbildung der Menge M *in* die Menge N
11 die eineindeutige (umkehrbar eindeutige) Abbildung der Menge M auf die Menge N

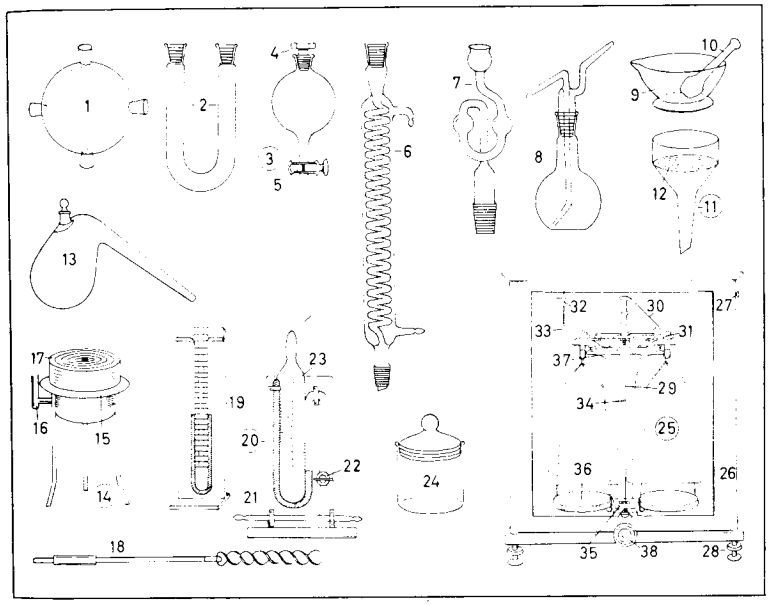

1–38 die Laborgeräte *n*
1 die Scheidtsche Kugel
2 das U-Rohr
3 der Scheidetrichter (Tropftrichter)
4 der Achtkantschliffstöpsel
5 der Hahn
6 der Schlangenkühler
7 das Sicherheitsrohr (der Gäraufsatz)
8 die Spritzflasche
9 die Reibschale
10 das Pistill (der Stampfer, die Keule)
11 die Nutsche (der Büchner-Trichter)
12 das Filtersieb (die Fritte)
13 die Retorte
14 das Wasserbad
15 der Dreifuß
16 der Wasserstandszeiger
17 die Einlegeringe *m*
18 der Rührer
19 das Über- und Unterdruckmanometer (Manometer)
20 das Spiegelglasmanometer, für kleine Drücke *m*
21 die Ansaugleitung
22 der Hahn
23 die verschiebbare Skala
24 das Wägeglas
25 die Analysenwaage
26 das Gehäuse
27 die Vorderwand, zum Hochschieben *n*
28 die Dreipunktauflage
29 der Ständer
30 der Waagebalken
31 die Reiterschiene
32 die Reiterauflage
33 der Reiter
34 der Zeiger
35 die Skala
36 die Wägeschale
37 die Arretierung
38 der Arretierungsknopf

1 der Bunsenbrenner
2 das Gaszuführungsrohr
3 die Luftregulierung
4 der Teclu-Brenner
5 der Anschlußstutzen
6 die Gasregulierung
7 der Kamin
8 die Luftregulierung
9 der Gebläsebrenner
10 der Mantel
11 die Sauerstoffzufuhr
12 die Wasserstoffzufuhr
13 die Sauerstoffdüse
14 der Dreifuß
15 der Ring
16 der Trichter
17 das Tondreieck
18 das Drahtnetz
19 das Asbestdrahtnetz
20 das Becherglas (der Kochbecher)
21 die Bürette, zum Abmessen *n* von Flüssigkeit *f*
22 das Bürettenstativ
23 die Bürettenklemme
24 die Meßpipette
25 die Vollpipette (Pipette)
26 der Meßzylinder (das Meßglas)
27 der Mischzylinder
28 der Meßkolben
29 die Abdampfschale, aus Porzellan *n*
30 die Schlauchklemme (der Quetschhahn)
31 der Tontiegel, mit Deckel *m*
32 die Tiegelzange
33 die Klemme (Klammer)
34 das Reagenzglas (Probierglas)
35 das Reagenzglasgestell (der Reagenzglashalter)
36 der Stehkolben
37 der Schliffansatz
38 der Rundkolben, mit langem Hals *m*
39 der Erlenmeyerkolben
40 die Filtrierflasche
41 der (das) Faltenfilter
42 der Einweghahn
43 die Chlorkalziumröhre
44 der Hahnstopfen
45 der Zylinder
46 der Destillierapparat
47 der Destillierkolben (Kochkolben)
48 der Kühler
49 der Rückflußhahn, ein Zweiwegehahn *m*
50 der Claisenkolben
51 der Exsikkator
52 der Tubusdeckel
53 der Schlußhahn
54 der Exsikkatoreneinsatz, aus Porzellan *n*
55 der Dreihalskolben
56 das Verbindungsstück
57 die Dreihalsflasche
58 die Gaswaschflasche
59 der Gasentwicklungsapparat (Kippsche Apparat)
60 der Überlaufbehälter
61 der Substanzbehälter
62 der Säurebehälter
63 die Gasentnahme

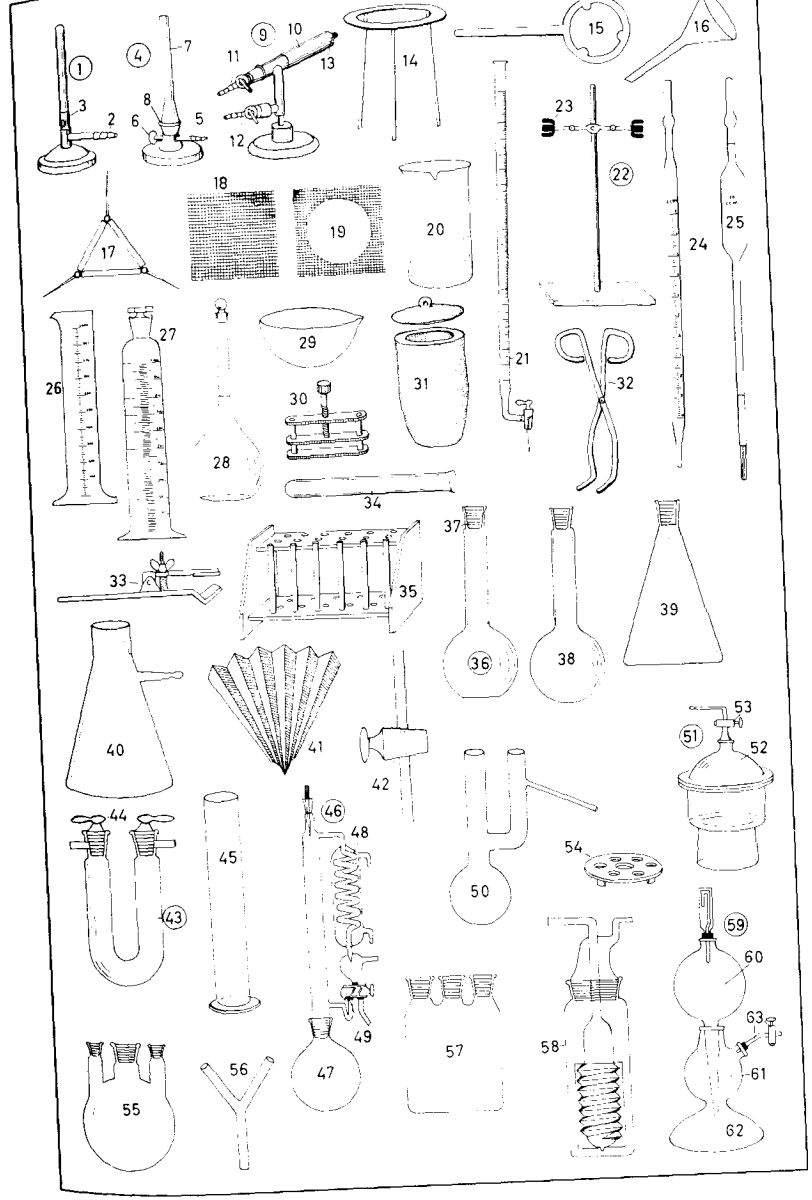

1–26 Kristallgrundformen *f* und Kristallkombinationen *f* (Kristallstruktur *f*, Kristallbau *m*)

1–17 das reguläre (kubische, tesserale, isometr.) **Kristallsystem**

1 das Tetraeder (der Vierflächner) [Fahlerz *n*]

2 das Hexaeder (der Würfel, Sechsflächner), ein Vollflächner *m* (Holoeder) [Steinsalz *n*]

3 das Symmetriezentrum (der Kristallmittelpunkt)

4 eine Symmetrieachse (Gyre)

5 eine Symmetrieebene

6 das Oktaeder (der Achtflächner) [Gold *n*]

7 das Rhombendodekaeder (Granatoeder) [Granat *m*]

8 das Pentagondodekaeder [Pyrit *m*]

9 ein Fünfeck *n* (Pentagon)

10 das Pyramidenoktaeder [Diamant *m*]

11 das Ikosaeder (der Zwanzigflächner), ein regelmäßiger Vielflächner

12 das Ikositetraeder (der Vierundzwanzigflächner) [Leuzit *m*]

13 das Hexakisoktaeder (der Achtundvierzigflächner) [Diamant *m*]

14 das Oktaeder, mit Würfel *m* [Bleiglanz *m*]

15 ein Hexagon *n* (Sechseck)

16 der Würfel, mit Oktaeder *n* [Flußspat *m*]

17 ein Oktogon *n* (Achteck)

18 *u.* **19 das tetragonale Kristallsystem**

18 die tetragonale Pyramide

19 das Protoprisma, mit Protopyramide *f* [Zirkon *m*]

20–22 das hexagonale Kristallsystem

20 das Protoprisma, mit Proto- und Deuteropyramide *f* und Basis *f* [Apatit *m*]

21 das hexagonale Prisma

22 das hexagonale (ditrigonale) Prisma, mit Rhomboeder *n* [Kalkspat *m*]

23 die rhombische Pyramide (das rhombische Kristallsystem) [Schwefel *m*]

24 *u.* **25 das monkline Kristallsystem**

24 das monkline Prisma, mit Klinopinakoid *n* und Hemipyramide *f* (Teilflach *n*, Hemieder *n*) [Gips *m*]

25 das Orthopinakoid (Schwalbenschwanz-Zwillingskristall *m*) [Gips *m*]

26 trikline Pinakoiden (das trikline Kristallsystem) [Kupfersulfat *n*]

27–33 Apparate *m* zur Kristallmessung (zur Kristallometrie)

27 das Anlegegoniometer (Kontaktgoniometer)

28 das Reflexionsgoniometer

29 der Kristall

30 der Kollimator

31 das Beobachtungsfernrohr

32 der Teilkreis

33 die Lupe, zum Ablesen *n* des Drehungswinkels *m*

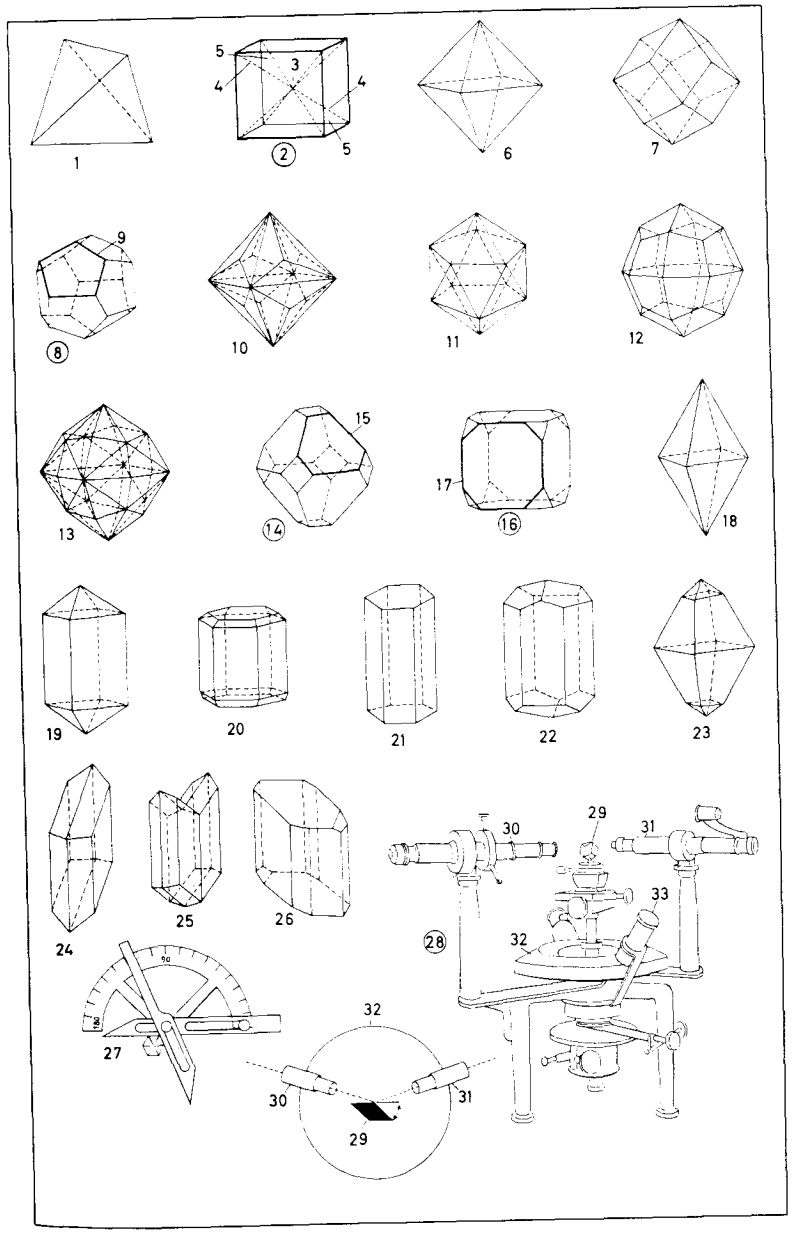

1 der Totempfahl (Wappenpfahl)
2 das Totem, eine geschnitzte u. bemalte bildliche od. symbolische Darstellung
3 der Prärieindianer
4 der Mustang, ein Steppenpferd *n*
5 der (das) Lasso, ein langer Wurfriemen *m* mit leicht zusammenziehbarer Schlinge
6 die Friedenspfeife
7 das Tipi
8 die Zeltstange
9 die Rauchklappe
10 die Squaw, eine Indianerfrau
11 der Indianerhäuptling
12 der Kopfschmuck, ein Federschmuck *m*
13 die Kriegsbemalung
14 die Halskette aus Bärenkrallen *f*
15 der Skalp (die abgezogene Kopfhaut des Gegners *m*), ein Siegeszeichen *n*
16 der Tomahawk, eine Streitaxt
17 die Leggins *pl* (Leggings, Wildledergamaschen)
18 der Mokassin, ein Halbschuh *m* (aus Leder *n* und Bast *m*)
19 das Kanu der Waldlandindianer *m*
20 der Mayatempel, eine Stufenpyramide
21 die Mumie
22 das Quipu (die Knotenschnur, Knotenschrift der Inka *m*)
23 der Indio (Indianer Mittel- u. Südamerikas); *hier:* Hochlandindianer *m*
24 der Poncho, eine Decke mit Halsschlitz *m* als ärmelloser, mantelartiger Überwurf
25 der Indianer der tropischen Waldgebiete *n*
26 das Blasrohr
27 der Köcher
28 der Pfeil
29 die Pfeilspitze
30 der Schrumpfkopf, eine Siegestrophäe
31 die Bola, ein Wurf- und Fanggerät *n*
32 die in Leder gehüllte Stein- od. Metallkugel
33 die Pfahlbauhütte
34 der Dukduk-Tänzer, ein Mitglied *n* eines Männergeheimbundes *m*
35 das Auslegerboot
36 der Schwimmbalken
37 der eingeborene Australier
38 der Gürtel aus Menschenhaar *n*
39 der Bumerang, ein Wurfholz *n*
40 die Speerschleuder mit Speeren *m*

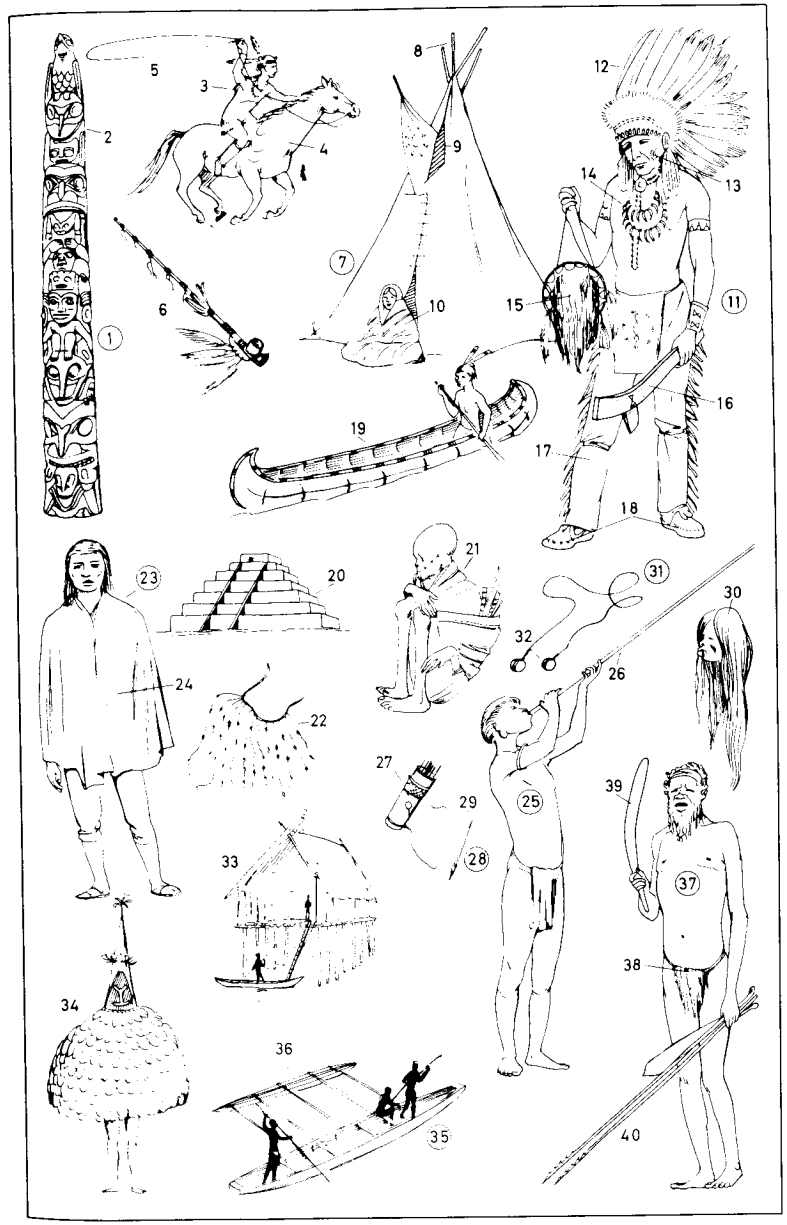

1 der Eskimo
2 der Schlittenhund, ein Polarhund *m*
3 der Hundeschlitten
4 der (das) Iglu, eine kuppelförmige Schneehütte
5 der Schneeblock
6 der Eingangstunnel
7 die Tranlampe
8 das Wurfbrett
9 die Stoßharpune
10 die einspitzige Harpune
11 der Luftsack
12 der (das) Kajak, ein leichtes Einmannboot *n*
13 das fellbespannte Holz- oder Knochengerüst
14 das Paddel
15 das Rengespann
16 das Rentier
17 der Ostjake
18 der Ständerschlitten
19 die Jurte, ein Wohnzelt *n* der west- und zentralasiatischen Nomaden *m*
20 die Filzbedeckung
21 der Rauchabzug
22 der Kirgise
23 die Schaffellmütze
24 der Schamane
25 der Fransenschmuck
26 die Rahmentrommel
27 der Tibeter
28 die Gabelflinte
29 die Gebetsmühle
30 der Filzstiefel
31 das Hausboot (der Sampan)
32 die Dschunke
33 das Mattensegel
34 die Rikscha
35 der Rikschakuli
36 der (das) Lampion
37 der Samurai
38 die wattierte Rüstung
39 die Geisha
40 der Kimono
41 der Obi
42 der Fächer
43 der Kuli
44 der Kris, ein malaiischer Dolch
45 der Schlangenbeschwörer
46 der Turban
47 die Flöte
48 die tanzende Schlange

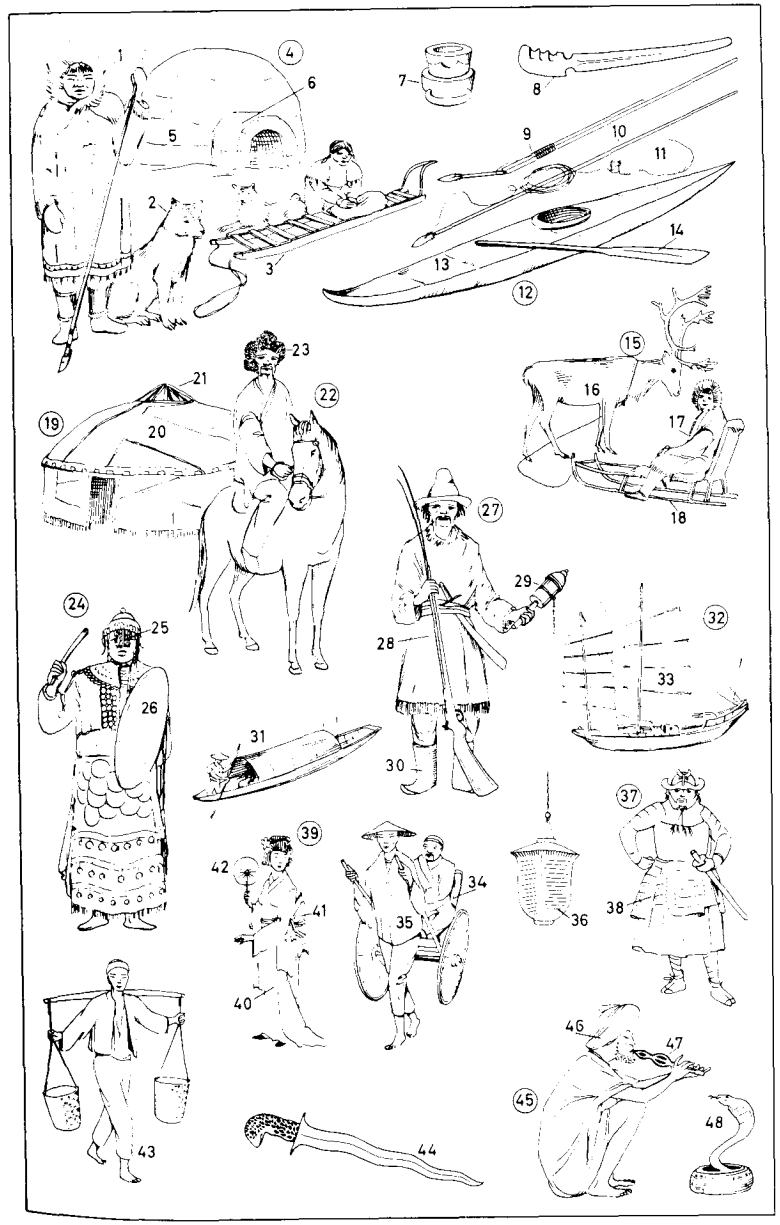

1 die Kamelkarawane
2 das Reittier
3 das Lasttier (Tragtier)
4 die Oase
5 der Palmenhain
6 der Beduine
7 der Burnus
8 der Massaikrieger
9 die Haartracht
10 der Schild
11 die bemalte Rindshaut
12 die Lanze mit langer Klinge
13 der Neger
14 die Tanztrommel
15 das Wurfmesser
16 die Holzmaske
17 die Ahnenfigur
18 die Signaltrommel
19 der Trommelstab
20 der Einbaum, ein aus einem Baumstamm *m* ausgehöhltes Boot
21 die Negerhütte
22 die Negerin
23 die Lippenscheibe
24 der Mahlstein
25 die Hererofrau
26 die Lederhaube
27 die Kalebasse
28 die Bienenkorbhütte
29 der Buschmann
30 der Ohrpflock
31 der Lendenschurz
32 der Bogen
33 der Kirri, eine Keule mit rundem, verdicktem Kopf *m*
34 die Buschmannfrau beim Feuerbohren *n*
35 der Windschirm
36 der Zulu im Tanzschmuck *m*
37 der Tanzstock
38 der Beinring
39 das Kriegshorn aus Elfenbein *n*
40 die Amulett-und-Würfel-Kette
41 der Pygmäe
42 die Zauberpfeife zur Geisterbeschwörung
43 der Fetisch

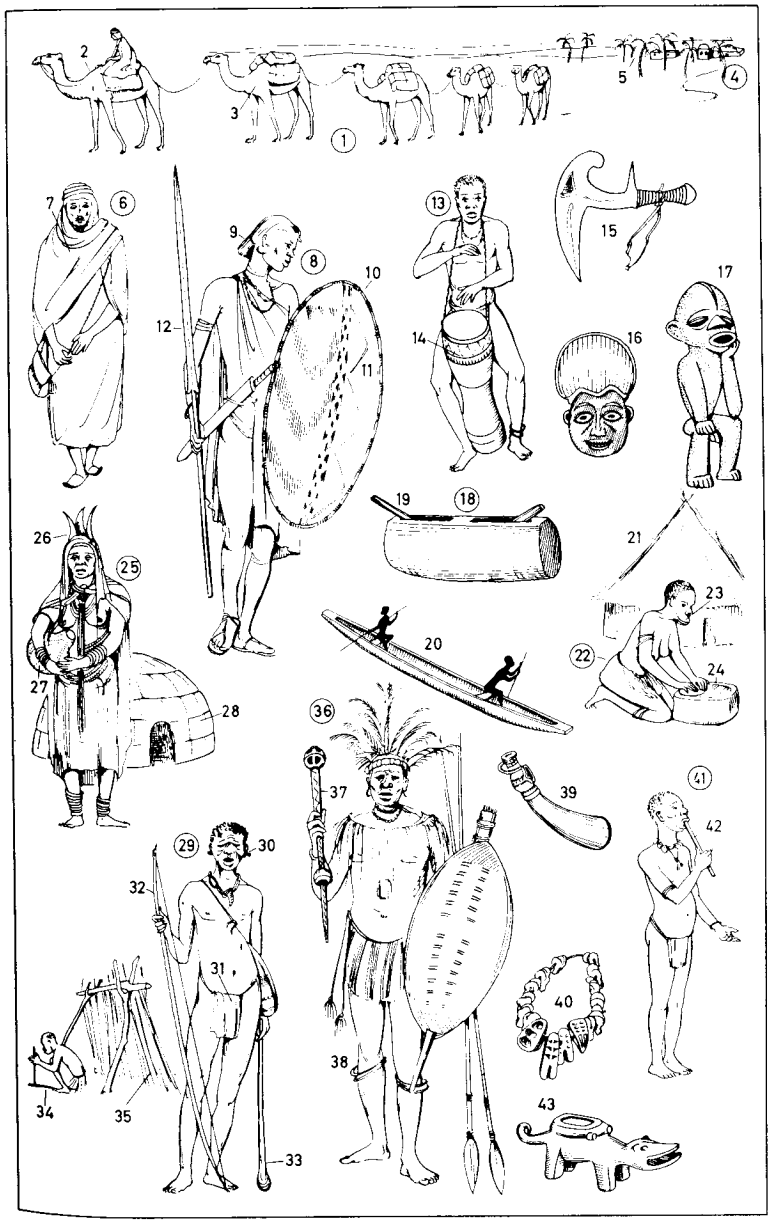

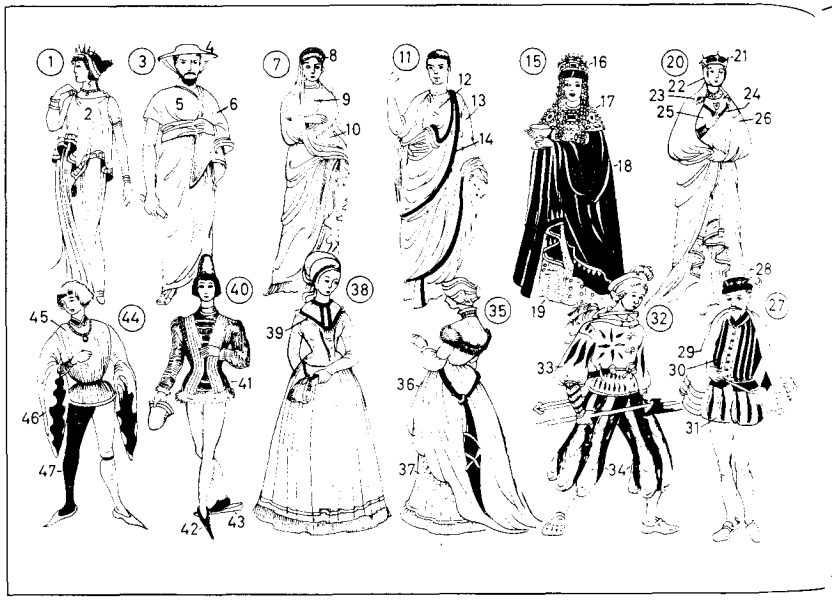



1 Griechin *f*
2 der Peplos
3 Grieche *m*
4 der Petasos (thessalische Hut)
5 der Chiton, ein Leinenrock *m* als Untergewand *n*
6 das Himation, ein wollener Überwurfmantel
7 Römerin *f*
8 das Stirntoupet
9 die Stola
10 die Palla, ein farbiger Umwurf
11 Römer *m*
12 die Tunika
13 die Toga
14 der Purpursaum
15 byzantin. Kaiserin *f*
16 das Perlendiadem
17 das Schmuckgehänge
18 der Purpurmantel
19 das Gewand
20 deutsche Fürstin *f* [13. Jh.]
21 das Diadem (der Schapel)
22 das Kinnband (Gebände, Gebende)
23 die Tassel
24 die Mantelschnur
25 das gegürtete Kleid
26 der Mantel
27 Deutscher in span. Tracht *f* [um 1575]
28 das Barett
29 der kurze Mantel (die Kappe)
30 das ausgestopfte Wams
31 die gepolsterte Oberschenkelhose
32 Landsknecht *m* [um 1530]
33 das Schlitzwams
34 die Pluderhose
35 Baslerin *f* [um 1525]
36 das Überkleid
37 das Untergewand
38 Nürnbergerin *f* [um 1500]
39 der Schulterkragen (Goller, Koller)
40 Burgunder *m* [15. Jh.]
41 das kurze Wams
42 die Schnabelschuhe *m*
43 die Holzunterschuhe *m* (Trippen *f*)
44 junger Edelmann [um 1400]
45 die kurze Schecke
46 die Zaddelärmel *m*
47 die Strumpfhose
48 Augsburger Patrizierin *f* [um 1575]
49 die Ärmelpuffe
50 das Überkleid (die Marlotte)
51 franz. Dame *f* [um 1600]
52 der Mühlsteinkragen
53 die geschnürte Taille (Wespentaille)
54 Herr *m* [um 1650]
55 der schwed. Schlapphut
56 der Leinenkragen
57 das Weißzeugfutter
58 die Stulpenstiefel *m*
59 Dame *f* [um 1650]
60 die gepufften Ärmel *m* (Puffärmel)
61 Herr *m* [um 1700]
62 der Dreispitz (Dreieckhut, Dreimaster)
63 der Galanteriedegen
64 Dame *f* [um 1700]
65 die Spitzenhaube
66 der Spitzenumhang
67 der Stickereisaum
68 Dame *f* [um 1880]
69 die Turnüre (der Cul de Paris)
70 Dame *f* [um 1858]
71 die Schute (der Schutenhut)
72 der runde Reifrock (die Krinoline)
73 Herr *m* der Biedermeierzeit
74 der hohe Kragen (Vatermörder)
75 die geblümte Weste
76 der Schoßrock
77 die Zopfperücke
78 das Zopfband (die Zopfschleife)
79 Damen *f* im Hofkleid *n* [um 1780]
80 die Schleppe
81 die Rokokofrisur
82 der Haarschmuck
83 der flache Reifrock

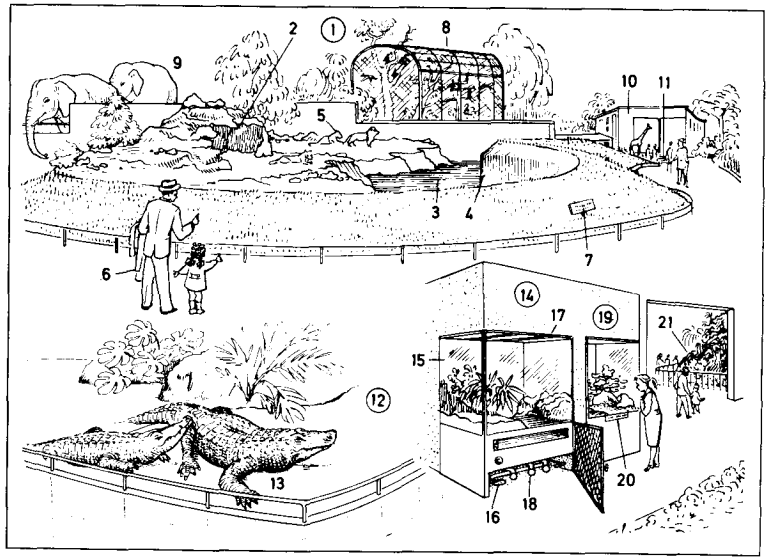

1 das Freigehege (die Freianlage)
2 der Naturfelsen
3 der Absperrgraben, ein Wassergraben *m*
4 die Schutzmauer
5 die gezeigten Tiere *n*; *hier:* ein Löwenrudel *n*
6 der Zoobesucher
7 die Hinweistafel
8 die Voliere (das Vogelgehege)
9 das Elefantengehege
10 das Tierhaus (z. B. Raubtierhaus, Giraffenhaus, Elefantenhaus, Affenhaus)
11 der Außenkäfig (Sommerkäfig)
12 das Reptiliengehege
13 das Nilkrokodil
14 das Terra-Aquarium
15 der Glasschaukasten
16 die Frischluftzuführung
17 der Luftabzug (die Entlüftung)
18 die Bodenheizung
19 das Aquarium
20 die Erläuterungstafel
21 die Klimalandschaft

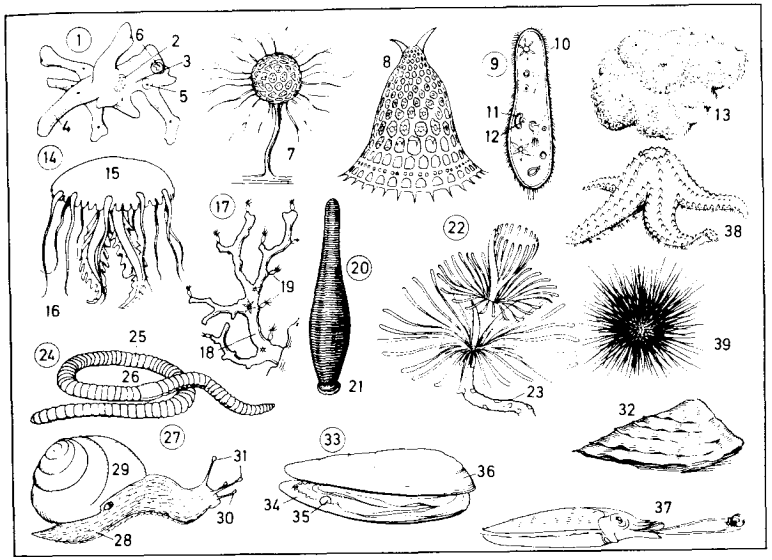

1–12 Einzeller *m* (Einzellige, Protozoen *n*, Urtierchen)
1 die Amöbe (das Wechseltierchen), ein Wurzelfüßer *m*
2 der Zellkern
3 das Protoplasma
4 das Scheinfüßchen
5 das Absonderungsbläschen (die pulsierende Vakuole, eine Organelle)
6 das Nahrungsbläschen (die Nahrungsvakuole)
7 das Gittertierchen, ein Sonnentierchen *n*
8 das Strahlentierchen (die Radiolarie); *darg.:* das Kieselsäureskelett
9 das Pantoffeltierchen, ein Wimperinfusorium *n* (Wimpertierchen)
10 die Wimper
11 der Hauptkern (Großkern)
12 der Nebenkern (Kleinkern)
13–39 Vielzeller *m* (Gewebetiere *n*, Metazoen)
13 der Badeschwamm, ein Schwammtier *n* (Schwamm *m*)
14 die Meduse, eine Scheibenqualle (Schirmqualle, Qualle), ein Hohltier *n*
15 der Schirm
16 der Fangarm (der *od.* das Tentakel)
17 die Edelkoralle, ein Korallentier *n* (Blumentier, Riffbildner *m*)
18 der Korallenstock
19 der Korallenpolyp
20–26 Würmer *m*
20 der Blutegel, ein Ringelwurm *m* (Gliederwurm)
21 die Saugscheibe
22 der Spirographis, ein Borstenwurm *m*
23 die Röhre
24 der große Regenwurm (Tauwurm, Pier)
25 das Körperglied (Segment)
26 das Clitellum [der Begattung dienende Region]
27–36 Weichtiere *n* (Mollusken *f*, *auch:* Schaltiere *n*)
27 die Weinbergschnecke, eine Schnecke
28 der Kriechfuß
29 die Schale (das Gehäuse, Schneckenhaus)
30 das Stielauge
31 die Fühler *m*
32 die Auster
33 die Flußperlmuschel
34 die Perlmutter (das Perlmutt)
35 die Perle
36 die Muschelschale
37 der gemeine Tintenfisch, ein Kopffüßer *m*
38 u. **39** Stachelhäuter *m* (Echinodermen)
38 der Seestern
39 der Seeigel

1–23 Gliederfüßer *m*
1 *u.* **2** Krebstiere *n* (Krebse *m*, Krustentiere *n*)
1 die Wollhandkrabbe, eine Krabbe
2 die Wasserassel
3–23 Insekten *n* (Kerbtiere, Kerfe *m*)
3 die Seejungfer, ein Gleichflügler *m*, eine Libelle (Wasserjungfer)
4 der Wasserskorpion, eine Wasserwanze, ein Schnabelkerf *m*
5 das Raubbein
6 die Eintagsfliege
7 das Facettenauge
8 das Grüne Heupferd (die Heuschrecke, der Heuspringer, Heuhüpfer, Grashüpfer), eine Springheuschrecke, ein Geradflügler *m*
9 die Larve
10 das geschlechtsreife Insekt, eine Imago, ein Vollkerf *m*
11 das Springbein
12 die Große Köcherfliege (eine Köcherfliege, Wassermotte, Frühlingsfliege, ein Haarflügler), ein Netzflügler *m*
13 die Blattlaus (Röhrenlaus), eine Pflanzenlaus
14 die ungeflügelte Blattlaus
15 die geflügelte Blattlaus
16–20 Zweiflügler *m*
16 die Stechmücke (*obd.* Schnake, *österr.* Gelse, der Moskito), eine Mücke
17 der Stechrüssel
18 die Schmeißfliege (der Brummer), eine Fliege
19 die Made
20 die Puppe
21–23 Hautflügler *m*
21 *u.* **22** die Ameise
21 das geflügelte Weibchen
22 der Arbeiter
23 die Hummel
24–39 Käfer *m* (Deckflügler)
24 der Hirschkäfer (*obd.* Schröter, Feuerschröter, Hornschröter, *md.* Hausbrenner, *schweiz.* Donnerkäfer, *österr.* Schmidkäfer), ein Blatthornkäfer *m*
25 die Kiefer *m* (Zangen *f*)
26 die Freßwerkzeuge *n*
27 der Fühler
28 der Kopf
29 *u.* **30** die Brust (der Thorax)
29 der Halsschild
30 das Schildchen
31 der Hinterleibsrücken
32 die Atemöffnung
33 der Flügel (Hinterflügel)
34 die Flügelader
35 die Knickstelle
36 der Deckflügel (Vorderflügel)
37 der Siebenpunkt, ein Marienkäfer *m* (Herrgottskäfer, Glückskäfer, Sonnenkälbchen *n*, *md.* Gottesgiebchen, *schweiz.* Frauenkäfer *m*)
38 der Zimmermannsbock (Zimmerbock), ein Bockkäfer *m* (Bock)
39 der Mistkäfer, ein Blatthornkäfer *m*
40–47 Spinnentiere *n*
40 der Hausskorpion (Italienischer Skorpion) ein Skorpion *m*
41 das Greifbein mit Schere
42 die Kieferfühler
43 der Schwanzstachel
44–46 Spinnen *f* (*md.* Kanker *m*)
44 der Holzbock (die Waldzecke, Hundezecke), eine Milbe, Zecke
45 die Kreuzspinne (Gartenspinne), eine Radnetzspinne
46 die Spinndrüsenregion
47 das Spinnengewebe (das Spinnennetz, *österr.* das Spinnweb)
48–56 Schmetterlinge *m* (Falter)
48 der Maulbeerseidenspinner, ein Seidenspinner *m*
49 die Eier *n*
50 die Seidenraupe
51 der Kokon
52 der Schwalbenschwanz, ein Edelfalter *m* (Ritter)
53 der Fühler
54 der Augenfleck
55 der Ligusterschwärmer, ein Schwärmer *m*
56 der Rüssel

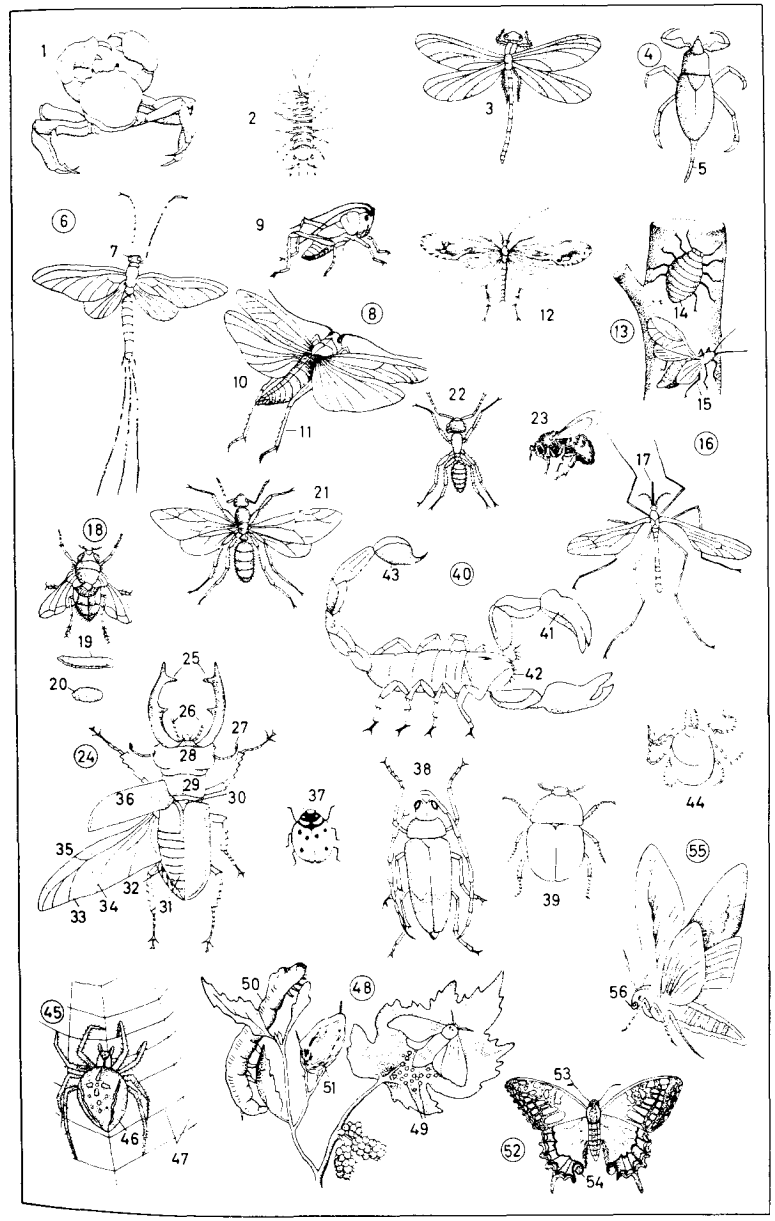

1–3 Straußvögel *m* (flugunfähige Vögel *m*)
1 der Helmkasuar, ein Kasuar *m*; *ähnl.:* der Emu
2 der Strauß
3 das Straußengelege [12–14 Eier *n*]
4 der Kaiserpinguin (Riesenpinguin), ein Pinguin *m* (Flossentaucher, Fettaucher; ein flugunfähiger Vogel)
5–10 Ruderfüßer *m*
5 der Rosapelikan (Gemeine Pelikan, Nimmersatt, die Kropfgans, Löffelgans, Meergans, Beutelgans), ein Pelikan *m*
6 der Ruderfuß (Schwimmfuß)
7 die Schwimmhaut
8 der Unterschnabel, mit dem Kehlsack *m* (Hautsack)
9 der Baßtölpel (Weiße Seerabe, die Bassangans), ein Tölpel *m*
10 die Krähenscharbe, ein Kormoran *m* (eine Scharbe), mit gespreizten Flügeln *m* „posierend"
11–14 Langflügler *m* (Seeflieger, Meeresvögel)
11 die Zwergschwalbe (Kleine Schwalbenmöwe), eine Seeschwalbe, beim Tauchen *n* nach Nahrung *f*
12 der Eissturmvogel
13 die Trottellumme (Dumme Lumme, das Dumme Tauchhuhn), eine Lumme, ein Alk *m*
14 die Lachmöwe (Haffmöwe, Kirrmöwe, Fischmöwe, Speckmöwe, Seekrähe, der Mohrenkopf), eine Möwe
15–17 Gänsevögel *m*
15 der Gänsesäger (Ganner, die Sägegans, Sägeente, Schnarrgans), ein Säger *m*
16 der Höckerschwan (Wildschwan, Stumme Schwan, *alem.* Elbs, Ölb), ein Schwan *m*
17 der Schnabelhöcker
18 der Fischreiher (Graureiher, Kammreiher), ein Reiher *m*, ein Storchvogel *m*
19–21 Regenpfeiferartige *m*
19 der Stelzenläufer (Strandreiter, die Storchschnepfe)
20 das Bleßhuhn (Wasserhuhn, Moorhuhn, die Weißblässe, Bläßente), eine Ralle
21 der Kiebitz (*nd.* Kiewitt)
22 die Wachtel, ein Hühnervogel *m*
23 die Turteltaube, eine Taube
24 der Mauersegler (Mauerhäkler, die Mauerschwalbe, Kirchenschwalbe, Turmschwalbe, Kreuzschwalbe), ein Segler *m*
25 der Wiedehopf (Kuckuckskuster, Kuckucksknecht, Heervogel, Wehrhahn, Dreckvogel, Kotvogel, Stinkvogel), ein Ra[c]kenvogel
26 der aufrichtbare Federschopf
27 der Buntspecht (Rotspecht, Großspecht, Fleckspecht), ein Specht *m* (Holzhacker); *verw.:* der Wendehals (Drehhals, Drehvogel, Regenvogel)
28 das Nestloch
29 die Bruthöhle
30 der Kuckuck (Gauch, Gutzgauch)

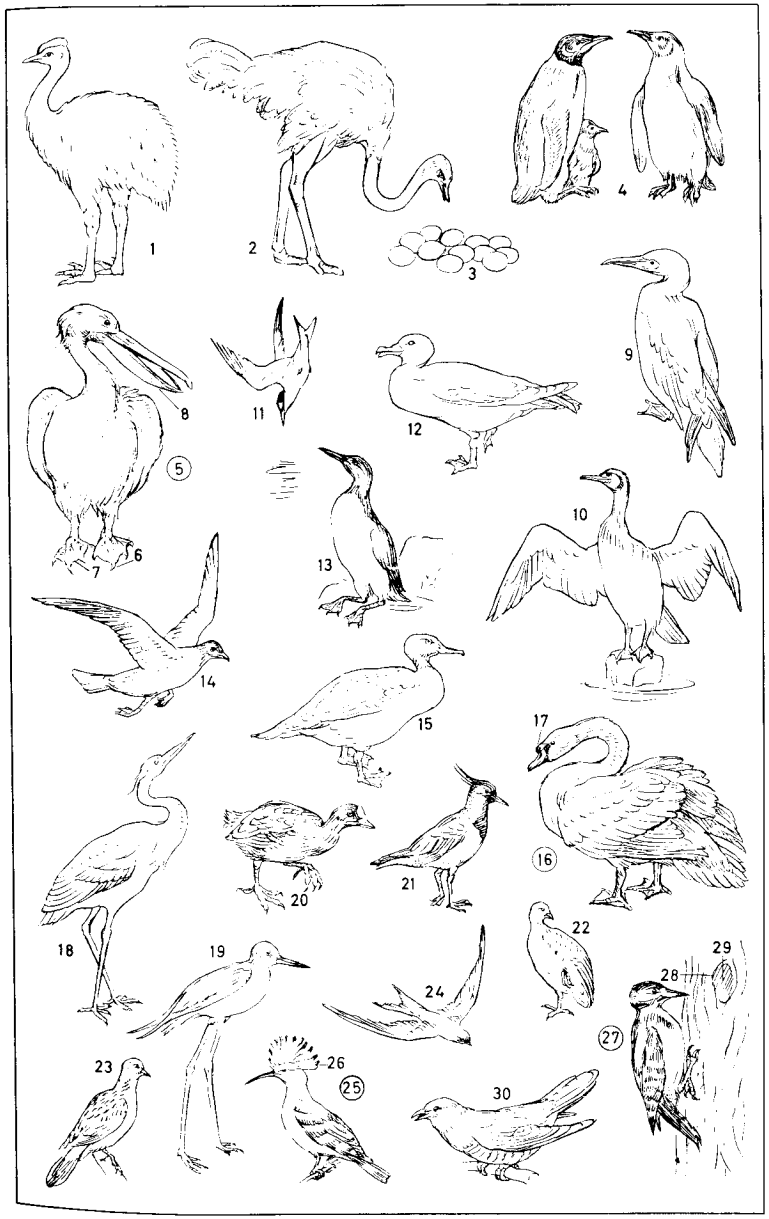

1, 3, 4, 5, 7, 9, 10 Singvögel *m*
1 der Stieglitz (Distelfink), ein Finkenvogel *m*
2 der Bienenfresser
3 das Gartenrotschwänzchen (Rotschwänzchen), ein Drosselvogel *m*
4 die Blaumeise, eine Meise, ein Standvogel *m*
5 der Gimpel (Dompfaff)
6 die Blauracke (Mandelkrähe)
7 der Pirol, ein Zugvogel *m*
8 der Eisvogel
9 die Weiße Bachstelze, eine Stelze
10 der Buchfink (Edelfink)



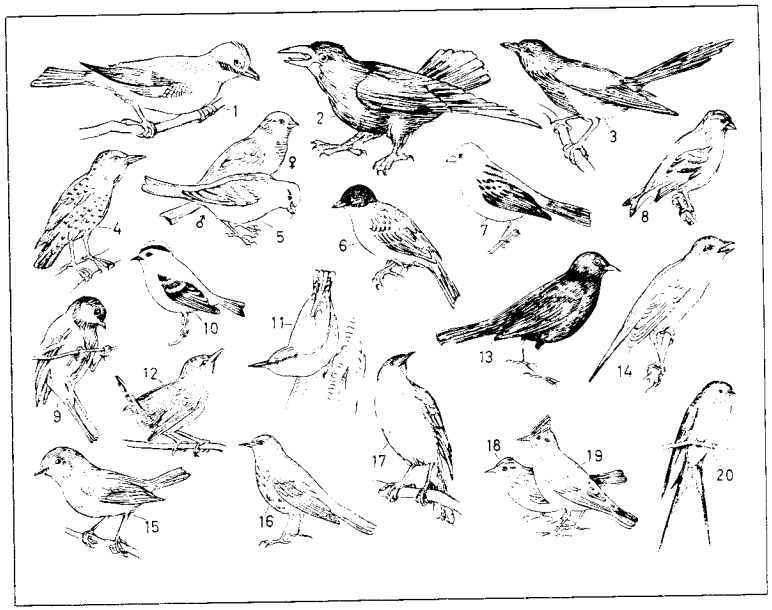

1–20 Singvögel *m*
1–3 Rabenvögel *m* (Raben)
1 der Eichelhäher (Eichelhabicht, Nuß-, Spiegelhäher, Holzschreier), ein Häher *m*
2 die Saatkrähe (Feld-, Haferkrähe), eine Krähe
3 die Elster (Alster, Gartenkrähe, *schweiz.* Atzel)
4 der Star (Rinderstar, Starmatz)
5 der Haussperling (Dach-, Kornsperling, Spatz)
6–8 Finkenvögel *m*
6 *u.* **7** Ammern *f*
6 die Goldammer (Gelbammer, der Kornvogel, Grünschling)
7 der Ortolan (Gärtner, die Garten-, Sommerammer)
8 der Erlenzeisig (Erdfink, Strumpfwirker, Leineweber), ein Zeisig *m*
9 die Kohlmeise (Spiegel-, Rollmeise, der Schlosserhahn), eine Meise
10 das Wintergoldhähnchen (Safranköpfchen); *ähnl.:* das Sommergoldhähnchen (Goldköpfchen), ein Goldhähnchen *n* (Goldämmerchen, Sommerkönig *m*)
11 der Kleiber (Blauspecht, Baumrutscher)
12 der Zaunkönig (Zaunschlüpfer, Dorn-Vogel-, Winterkönig)
13–17 Drosselvögel *m* (Drosseln *f*, Erdsänger *m*)
13 die Amsel (Schwarz-, Dreckamsel, Graudrossel, *schweiz.* Amstel)
14 die Nachtigall (Wassernachtigall, der Rotvogel, *dicht.* Philomele)
15 das Rotkehlchen (Rötel)
16 die Singdrossel (Wald-, Weißdrossel, Zippe)
17 der Sprosser (Sproßvogel)
18 *u.* **19 Lerchen** *f*
18 die Heidelerche (Baum-, Steinlerche)
19 die Haubenlerche (Kamm-, Dreck-, Hauslerche)
20 die Rauchschwalbe (Dorf-, Lehmschwalbe), eine Schwalbe

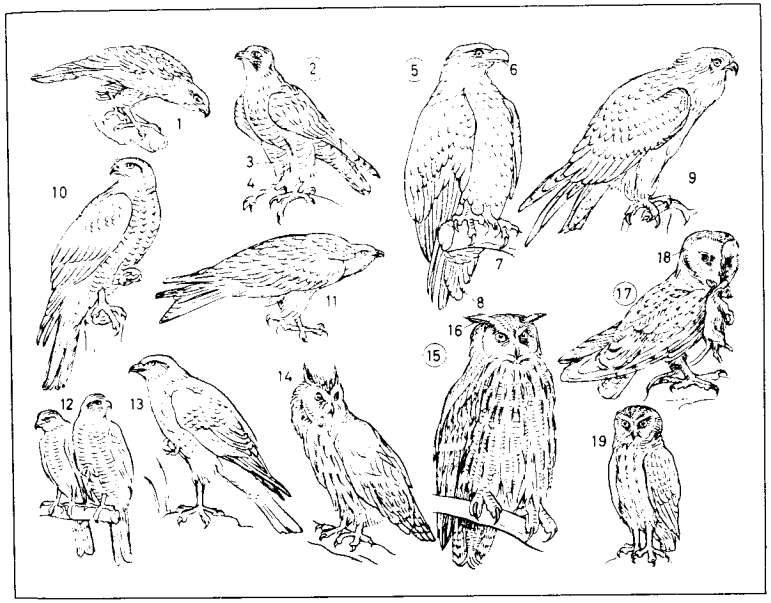

1–13 Greifvögel *m* (*früh.:* Tagraubvögel *m*)
1–4 Falken *m*
1 der Merlin (Zwergfalke)
2 der Wanderfalke
3 die „Hose" (Unterdeckfedern *f*, das Schenkelgefieder)
4 der Lauf
5–9 Adler *m*
5 der Seeadler (Meeradler)
6 der Hakenschnabel
7 der Fang
8 der Stoß (Schwanz)
9 der Mäusebussard (Mauser)
10–13 Habichtartige *m*
10 der Habicht (Hühnerhabicht)
11 der Rote Milan (die Gabel-, Königsweihe)
12 der Sperber (Sperlingstößer)
13 die Rohrweihe (Sumpf-, Rostweihe)
14–19 Eulen *f*
14 die Waldohreule (Goldeule, der Kleine Uhu)
15 der Uhu
16 das Federohr
17 die Schleiereule
18 der „Schleier" (Federkranz)
19 der Steinkauz (das Käuzchen, der Totenvogel)

1 der Gelbhaubenkakadu, ein Papageienvogel *m*
2 der Ararauna
3 der blaue Paradiesvogel
4 der Sappho-Kolibri
5 der Kardinal
6 der Tukan (Rotschnabeltukan, Pfefferfresser), ein Spechtvogel *m*



1–18 Fische *m*
1 der Menschenhai (Blauhai), ein Haifisch *m* (Hai)
2 die Nase
3 die Kiemenspalte
4 der Teichkarpfen (Flußkarpfen), ein Spiegelkarpfen *m* (Karpfen)
5 der Kiemendeckel
6 die Rückenflosse
7 die Brustflosse
8 die Bauchflosse
9 die Afterflosse
10 die Schwanzflosse
11 die Schuppe
12 der Wels (Flußwels, Wallerfisch, Waller, Weller)
13 der Bartfaden
14 der Hering
15 die Bachforelle (Steinforelle, Bergforelle), eine Forelle
16 der Gemeine Hecht (Schnock, Wasserwolf)
17 der Flußaal (Aalfisch, Aal)
18 das Seepferdchen (der Hippokamp, Algenfisch)
19 die Büschelkiemen *f*
20–26 Lurche *m* (Amphibien *f*)
20–22 Salamander *m*
20 der Kammolch, ein Wassermolch *m*
21 der Rückenkamm
22 der Feuersalamander, ein Salamander *m*
23–26 Froschlurche *m*
23 die Erdkröte, eine Kröte (*nd.* Padde, *obd.* ein Protz *m*)
24 der Laubfrosch
25 die Schallblase
26 die Haftscheibe
27–41 Kriechtiere *n* (Reptilien)
27 *u.* **30–37** Echsen *f*
27 die Zauneidechse
28 die Karettschildkröte
29 der Rückenschild
30 der Basilisk
31 der Wüstenwaran, ein Waran *m*
32 der Grüne Leguan, ein Leguan *m*
33 das Chamäleon, ein Wurmzüngler *m*
34 der Klammerfuß
35 der Rollschwanz
36 der Mauergecko, ein Gecko *m* (Haftzeher)
37 die Blindschleiche, eine Schleiche
38–41 Schlangen *f*
38 die Ringelnatter (Schwimmnatter, Wassernatter, Wasserschlange, Unke), eine Natter
39 die Mondflecken *m*
40 *u.* **41** Vipern *f* (Ottern)
40 die Kreuzotter (Otter, Höllennatter), eine Giftschlange
41 die Aspisviper

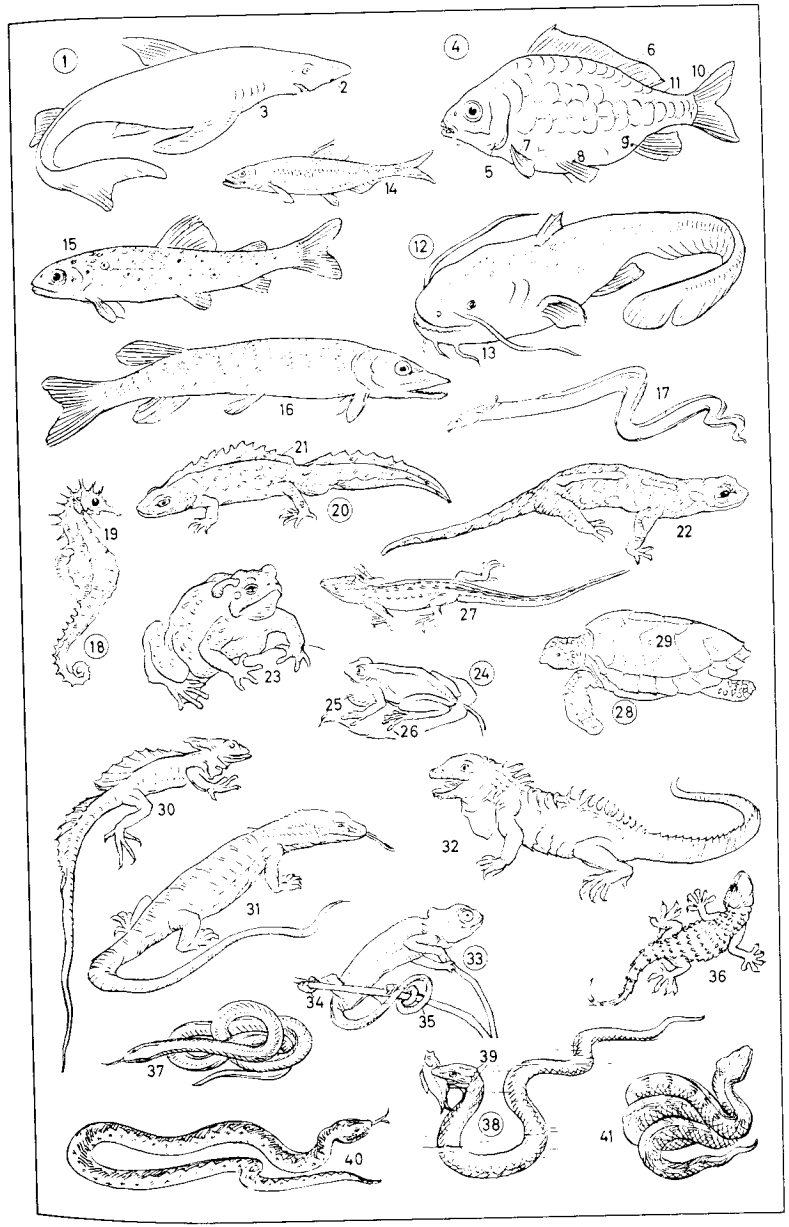

1–6 Tagfalter *m*
1 der Admiral
2 das Tagpfauenauge
3 der Aurorafalter
4 der Zitronenfalter
5 der Trauermantel
6 der Bläuling
7–11 Nachtfalter *m*
(Nachtschmetterlinge)
7 der Braune Bär
8 das Rote Ordensband
9 der Totenkopf (Totenkopfschwärmer), ein Schwärmer *m*
10 die Raupe
11 die Puppe

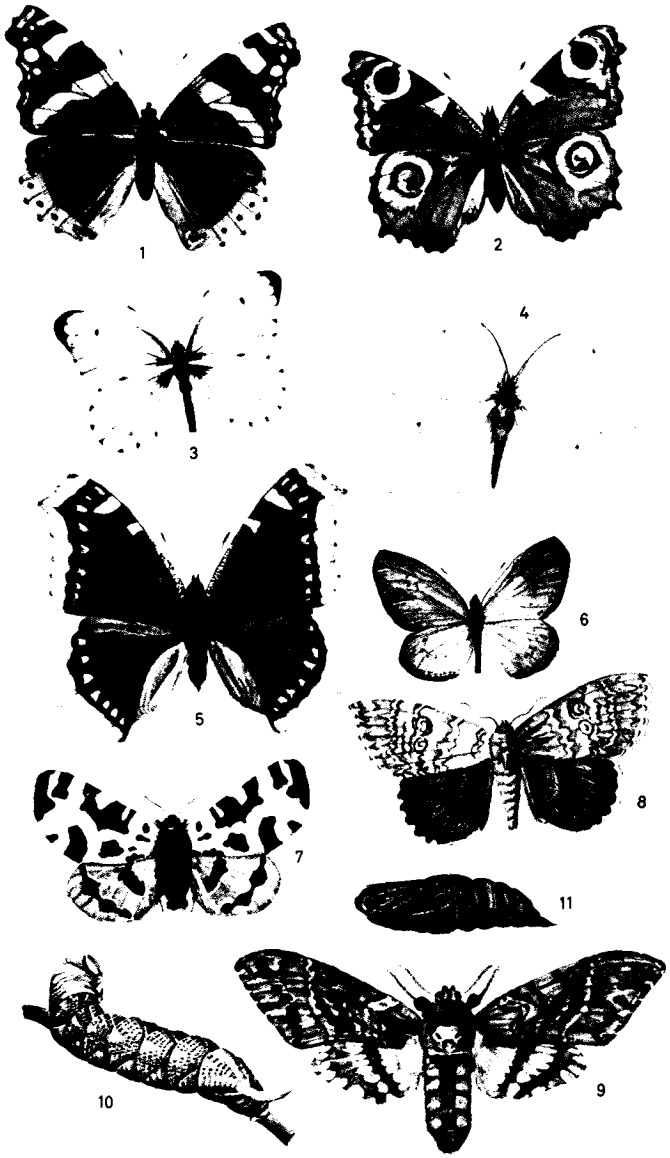

1 das Schnabeltier, ein Kloakentier *n* (Eileger *m*)
2 *u.* **3 Beuteltiere** *n*
2 das Nordamerikanische Opossum, eine Beutelratte
3 das Rote Riesenkänguruh, ein Känguruh *n*
4–7 Insektenfresser *m* (Kerbtierfresser)
4 der Maulwurf
5 der Igel
6 der Stachel
7 die Hausspitzmaus, eine Spitzmaus
8 das Neunbindengürteltier
9 die Ohrenfledermaus, eine Glattnase, ein Flattertier *n* (eine Fledermaus)
10 das Steppenschuppentier, ein Schuppentier *n*
11 das Zweizehenfaultier
12–19 Nagetiere *n*
12 das Meerschweinchen
13 das Stachelschwein
14 die Biberratte
15 die Wüstenspringmaus
16 der Hamster
17 die Wühlmaus
18 das Murmeltier
19 das Eichhörnchen
20 der Afrikanische Elefant, ein Rüsseltier *n*
21 der Rüssel
22 der Stoßzahn
23–31 Huftiere *n*
23 der Lamantin, eine Sirene
24 der südafrikanische Klippschliefer, ein Schliefer *m* (Klippdachs)
25–27 Unpaarhufer *m*
25 das Spitzmaulnashorn, ein Nashorn *n*
26 der Flachlandtapir, ein Tapir *m*
27 das Zebra
28–31 Paarhufer *m*
28–30 Wiederkäuer *m*
28 das Lama
29 das Trampeltier (zweihöckrige Kamel)
30 der Guanako
31 das Nilpferd

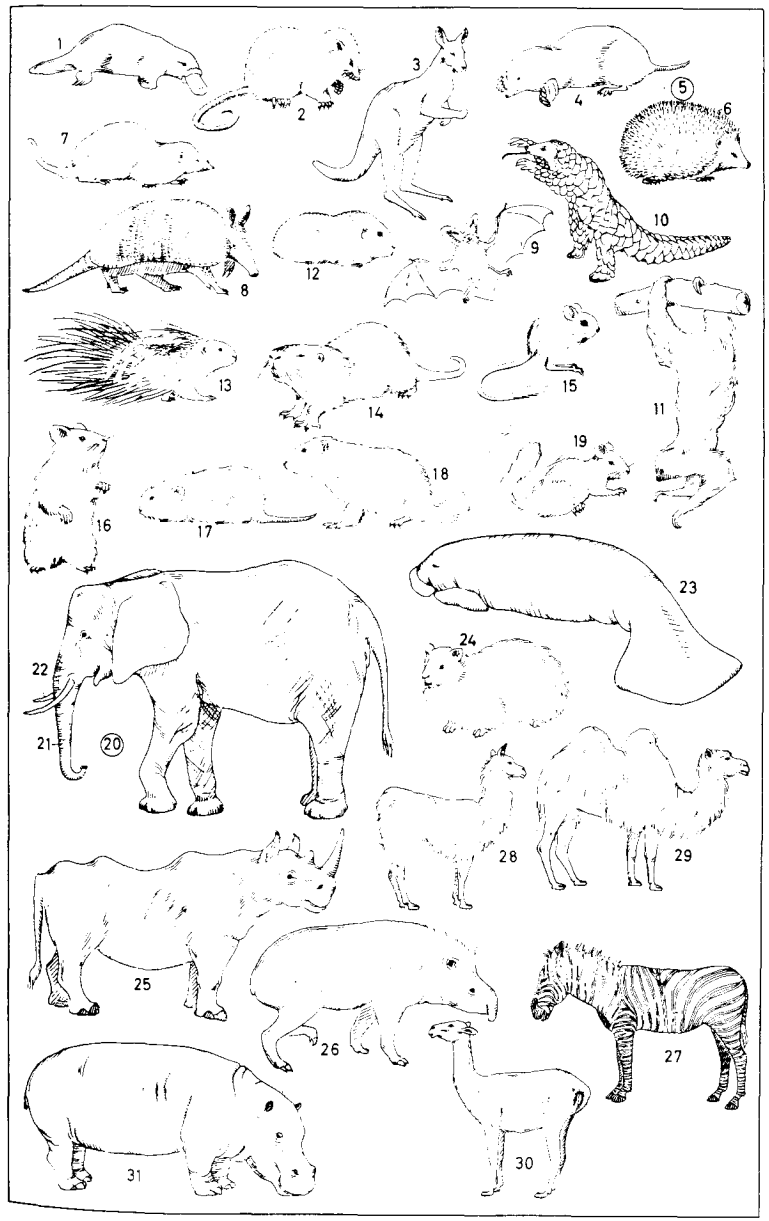

1–10 Huftiere *n*, Wiederkäuer *m*
1 der Elch
2 der Wapiti
3 die Gemse (Gams)
4 die Giraffe
5 die Hirschziegenantilope, eine Antilope
6 das Mufflon
7 der Steinbock
8 der Hausbüffel
9 der Bison
10 der Moschusochse
11–22 Raubtiere *n*
11–13 Hundeartige *m*
11 der Schabrackenschakal (Schakal)
12 der Rotfuchs
13 der Wolf
14–17 Marder *m*
14 der Steinmarder
15 der Zobel
16 das Wiesel
17 der Seeotter, ein Otter *m*
18–22 Robben *f* (Flossenfüßler *m*)
18 der Seebär (die Bärenrobbe)
19 der Seehund
20 das Polarmeerwalroß
21 das Barthaar
22 der Hauer
23–29 Wale *m*
23 der Tümmler
24 der Gemeine Delphin
25 der Pottwal
26 das Atemloch
27 die Fettflosse
28 die Brustflosse
29 die Schwanzflosse

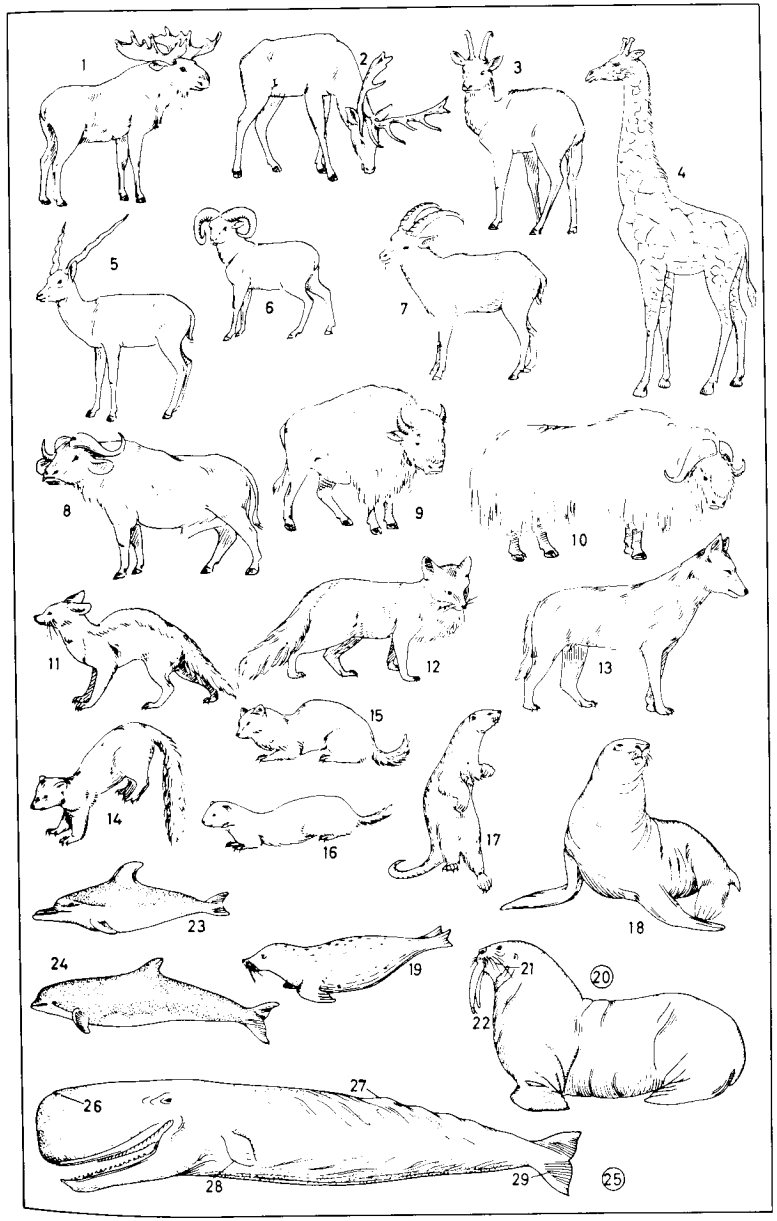

1–11 Raubtiere *n*
1 die Streifenhyäne, eine Hyäne
2–8 Katzen *f*
2 der Löwe
3 die Mähne (Löwenmähne)
4 die Tatze
5 der Tiger
6 der Leopard
7 der Gepard
8 der Luchs
9–11 Bären *m*
9 der Waschbär
10 der Braunbär
11 der Eisbär
12–16 Herrentiere *n*
12 *u.* **13** Affen *m*
12 der Rhesusaffe
13 der Pavian
14–16 Menschenaffen *m*
14 der Schimpanse
15 der Orang-Utan
16 der Gorilla

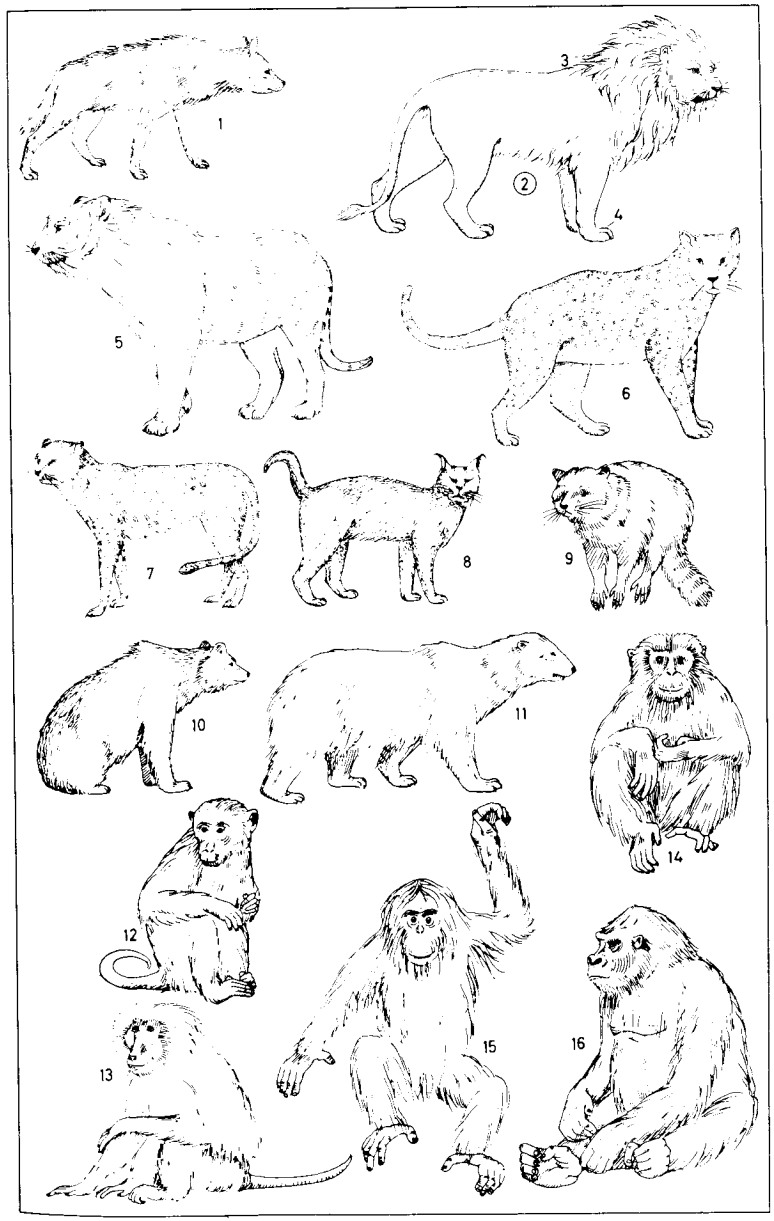

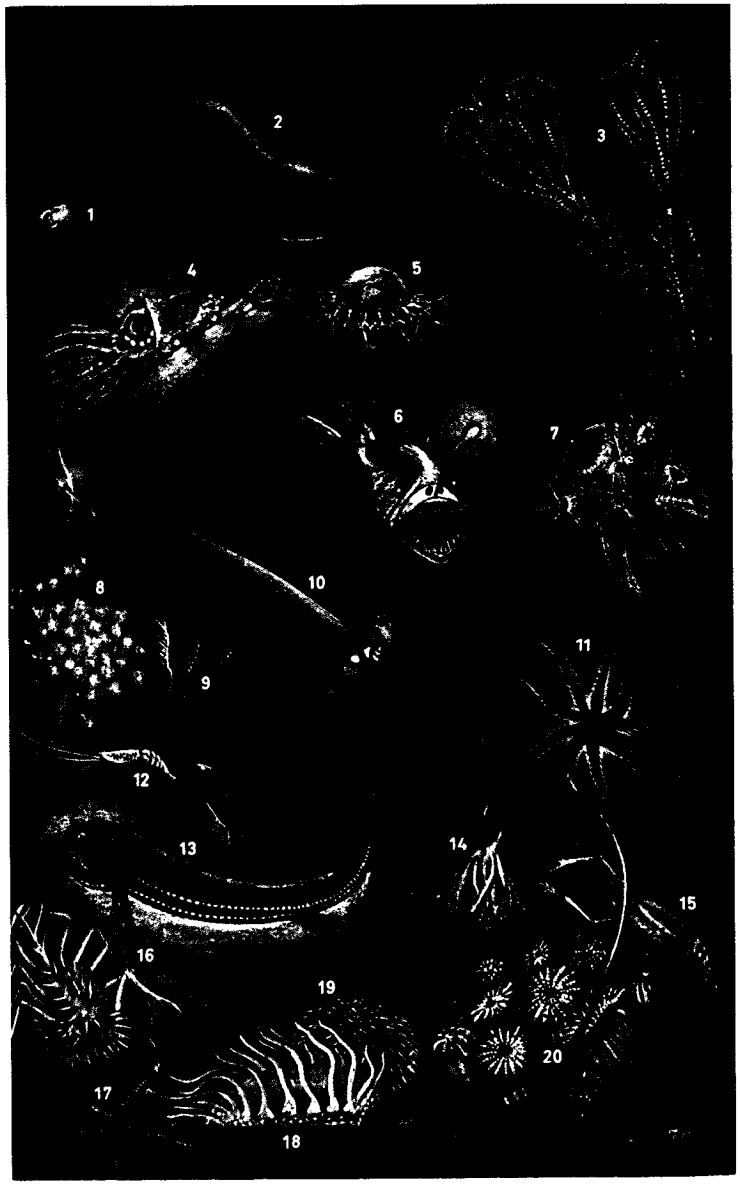

1 Gigantocypris agassizi (der Riesenmuschelkrebs)
2 Macropharynx longicaudatus (der Pelikan-Aal)
3 Pentacrinus (der Haarstern), eine Seelilie, ein Stachelhäuter *m*
4 Thaumatolampas diadema (die Wunderlampe), ein Tintenfisch *m* [leuchtend]
5 Atolla, eine Tiefseemeduse, ein Hohltier *n*
6 Melanocetes, ein Armflosser *m* [leuchtend]
7 Lophocalyx philippensis, ein Glasschwamm *m*
8 Mopsea, eine Hornkoralle [Kolonie *f*]
9 Hydrallmania, ein Hydroidpolyp *m*, ein Polyp *m*, ein Hohltier *n* [Kolonie *f*]
10 Malacosteus indicus, ein Großmaul *n* [leuchtend]
11 Brisinga endecacnemos, ein Schlangenstern *m*, ein Stachelhäuter *m* [nur gereizt leuchtend]
12 Pasiphaea, eine Garnele, ein Krebs *m*
13 Echiostoma, ein Großmaul *n*, ein Fisch *m* [leuchtend]
14 Umbellula encrinus, eine Seefeder, ein Hohltier *n* [Kolonie *f* leuchtend]
15 Polycheles, ein Krebs *m*
16 Lithodes, ein Krebs *m*, eine Krabbe
17 Archaster, ein Seestern *m*, ein Stachelhäuter *m*
18 Oneirophanta, eine Seegurke, ein Stachelhäuter *m*
19 Palaeopneustes niasicus, ein Seeigel *m*, ein Stachelhäuter *m*
20 Chitonactis, eine Seeanemone, ein Hohltier *n*

1 der Baum
2 der Baumstamm (Stamm)
3 die Baumkrone
4 der Wipfel
5 der Ast
6 der Zweig
7 der Baumstamm [Querschnitt]
8 die Rinde (Borke)
9 der Bast
10 das Kambium (der Kambiumring)
11 die Markstrahlen *m*
12 das Splintholz
13 das Kernholz
14 das Mark
15 die Pflanze
16–18 die Wurzel
16 die Hauptwurzel
17 die Nebenwurzel (Seitenwurzel)
18 das Wurzelhaar
19–25 der Sproß
19 das Blatt
20 der Stengel
21 der Seitensproß
22 die Endknospe
23 die Blüte
24 die Blütenknospe
25 die Blattachsel, mit der Achselknospe
26 das Blatt
27 der Blattstiel (Stiel)
28 die Blattspreite (Spreite)
29 die Blattaderung
30 die Blattrippe
31–38 Blattformen *f*
31 linealisch
32 lanzettlich
33 rund
34 nadelförmig
35 herzförmig
36 eiförmig
37 pfeilförmig
38 nierenförmig
39–42 geteilte Blätter *n*
39 gefingert
40 fiederteilig
41 paarig gefiedert
42 unpaarig gefiedert
43–50 Blattrandformen *f*
43 ganzrandig
44 gesägt
45 doppelt gesägt
46 gekerbt
47 gezähnt
48 ausgebuchtet
49 gewimpert
50 die Wimper
51 die Blüte
52 der Blütenstiel
53 der Blütenboden
54 der Fruchtknoten
55 der Griffel
56 die Narbe
57 das Staubblatt
58 das Kelchblatt
59 das Kronblatt
60 Fruchtknoten *m* und Staubblatt *n* [Schnitt]
61 die Fruchtknotenwand
62 die Fruchtknotenhöhle
63 die Samenanlage
64 der Embryosack
65 der Pollen (Blütenstaub)
66 der Pollenschlauch
67–77 Blütenstände *m*
67 die Ähre
68 die geschlossene Traube
69 die Rispe
70 die Trugdolde
71 der Kolben
72 die Dolde
73 das Köpfchen
74 das Körbchen
75 der Blütenkrug
76 die Schraubel
77 der Wickel
78–82 Wurzeln *f*
78 die Adventivwurzeln *f*
79 die Speicherwurzel
80 die Kletterwurzeln *f*
81 die Wurzeldornen *m*
82 die Atemwurzeln *f*
83–85 der Grashalm
83 die Blattscheide
84 das Blatthäutchen
85 die Blattspreite
86 der Keimling
87 das Keimblatt
88 die Keimwurzel
89 die Keimsproßachse
90 die Blattknospe
91–102 Früchte *f*
91–96 Öffnungsfrüchte *f*
91 die Balgfrucht
92 die Hülse
93 die Schote
94 die Spaltkapsel
95 die Deckelkapsel
96 die Porenkapsel
97–102 Schließfrüchte *f*
97 die Beere
98 die Nuß
99 die Steinfrucht (Kirsche)
100 die Sammelnußfrucht (Hagebutte)
101 die Sammelsteinfrucht (Himbeere)
102 die Sammelbalgfrucht (Apfel *m*)

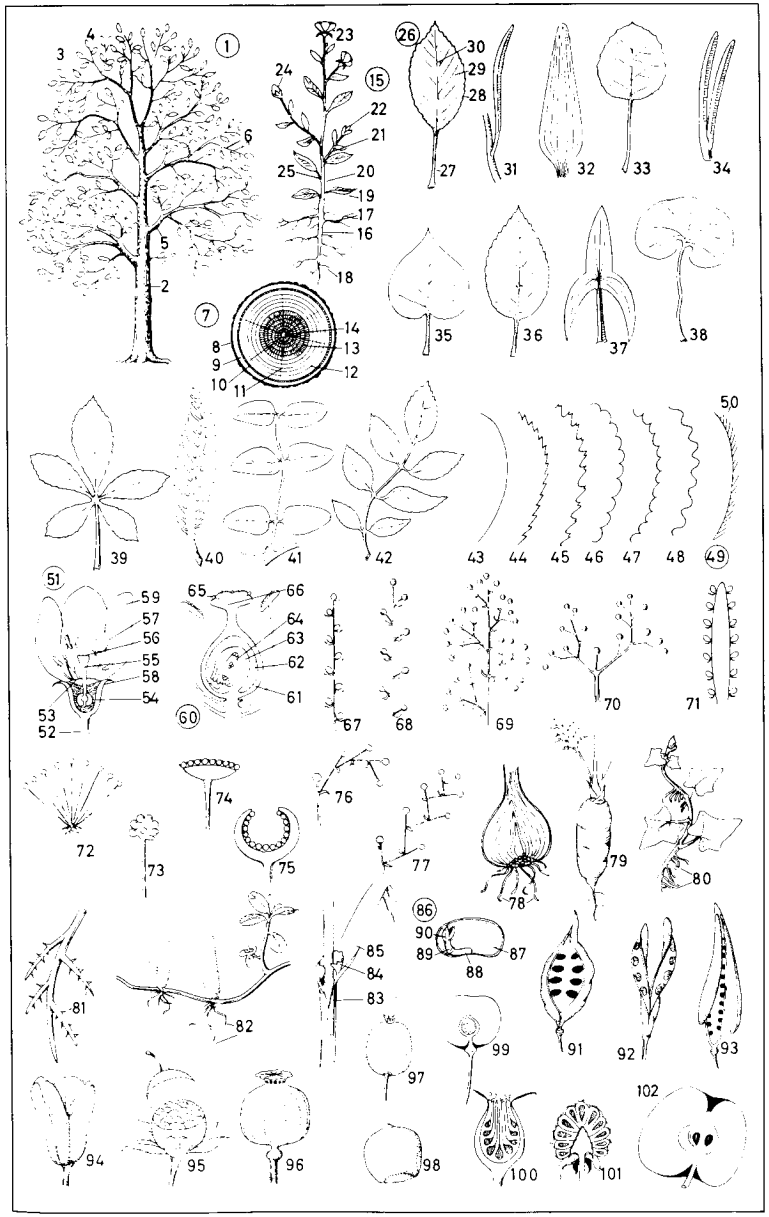

1–73 Laubbäume *m*
1 die Eiche
2 der Blütenzweig
3 der Fruchtzweig
4 die Frucht (Eichel)
5 der Becher (die Cupula)
6 die weibliche Blüte
7 die Braktee
8 der männliche Blütenstand
9 die Birke
10 der Zweig mit Kätzchen *n*, ein Blütenzweig *m*
11 der Fruchtzweig
12 die Fruchtschuppe
13 die weibliche Blüte
14 die männliche Blüte
15 die Pappel
16 der Blütenzweig
17 die Blüte
18 der Fruchtzweig
19 die Frucht
20 der Samen
21 das Blatt der Zitterpappel (Espe)
22 der Fruchtstand
23 das Blatt der Silberpappel
24 die Salweide
25 der Zweig mit den Blütenknospen *f*
26 das Blütenkätzchen mit Einzelblüte *f*
27 der Blattzweig
28 die Frucht
29 der Blattzweig der Korbweide
30 die Erle
31 der Fruchtzweig
32 der Blütenzweig mit vorjährigem Zapfen *m*
33 die Buche
34 der Blütenzweig
35 die Blüte
36 der Fruchtzweig
37 die Ecker (Buchenfrucht)
38 die Esche
39 der Blütenzweig
40 die Blüte
41 der Fruchtzweig
42 die Eberesche
43 der Blütenstand
44 der Fruchtstand
45 die Frucht [Längsschnitt]
46 die Linde
47 der Fruchtzweig
48 der Blütenstand
49 die Ulme (Rüster)
50 der Fruchtzweig
51 der Blütenzweig
52 die Blüte
53 der Ahorn
54 der Blütenzweig
55 die Blüte
56 der Fruchtzweig
57 der Ahornsamen mit Flügel *m*
58 die Roßkastanie
59 der Zweig mit jungen Früchten *f*
60 die Kastanie (der Kastaniensamen)
61 die reife Frucht
62 die Blüte [Längsschnitt]
63 die Hainbuche (Weißbuche)
64 der Fruchtzweig
65 der Samen
66 der Blütenzweig
67 die Platane
68 das Blatt
69 der Fruchtstand und die Frucht
70 die Robinie
71 der Blütenzweig
72 Teil *m* des Fruchtstandes *m*
73 der Blattansatz mit Nebenblättern *n*

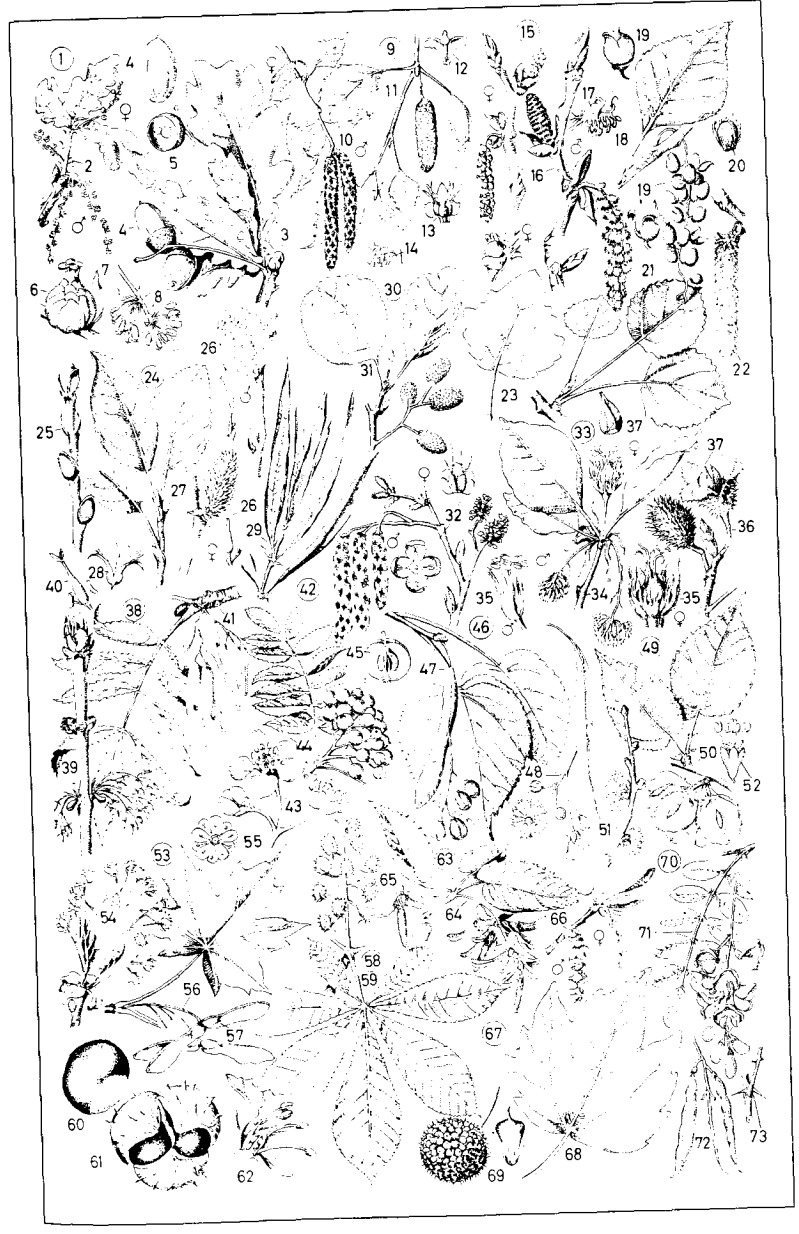

1–71 Nadelbäume *m* (Koniferen *f*)
1 die Edeltanne (Weißtanne)
2 der Tannenzapfen, ein Fruchtzapfen *m*
3 die Zapfenachse
4 der weibliche Blütenzapfen
5 die Deckschuppe
6 der männliche Blütensproß
7 das Staubblatt
8 die Zapfenschuppe
9 der Samen mit Flügel *m*
10 der Samen [Längsschnitt]
11 die Tannennadel (Nadel)
12 die Fichte
13 der Fichtenzapfen
14 die Zapfenschuppe
15 der Samen
16 der weibliche Blütenzapfen
17 der männliche Blütenstand
18 das Staubblatt
19 die Fichtennadel
20 die Kiefer (Gemeine Kiefer, Föhre)
21 die Zwergkiefer
22 der weibliche Blütenzapfen
23 der zweinadlige Kurztrieb
24 die männlichen Blütenstände *m*
25 der Jahrestrieb
26 der Kiefernzapfen
27 die Zapfenschuppe
28 der Samen
29 der Fruchtzapfen der Zirbelkiefer
30 der Fruchtzapfen der Weymouthskiefer (Weimutskiefer)
31 der Kurztrieb [Querschnitt]
32 die Lärche
33 der Blütenzweig
34 die Schuppe des weiblichen Blütenzapfens *m*
35 der Staubbeutel
36 der Zweig mit Lärchenzapfen *m* (Fruchtzapfen)
37 der Samen
38 die Zapfenschuppe
39 der Lebensbaum
40 der Fruchtzweig
41 der Fruchtzapfen
42 die Schuppe
43 der Zweig mit männlichen und weiblichen Blüten *f*
44 der männliche Sproß
45 die Schuppe, mit Pollensäcken *m*
46 der weibliche Sproß
47 der Wacholder
48 der weibliche Sproß [Längsschnitt]
49 der männliche Sproß
50 die Schuppe, mit Pollensäcken *m*
51 der Fruchtzweig
52 die Wacholderbeere (Krammetsbeere)
53 die Frucht [Querschnitt]
54 der Samen
55 die Pinie
56 der männliche Sproß
57 der Fruchtzapfen mit Samen *m* [Längsschnitt]
58 die Zypresse
59 der Fruchtzweig
60 der Samen
61 die Eibe
62 männlicher Blütensproß und weiblicher Blütenzapfen
63 der Fruchtzweig
64 die Frucht
65 die Zeder
66 der Fruchtzweig
67 die Fruchtschuppe
68 männlicher Blütensproß und weiblicher Blütenzapfen
69 der Mammutbaum
70 der Fruchtzweig
71 der Samen

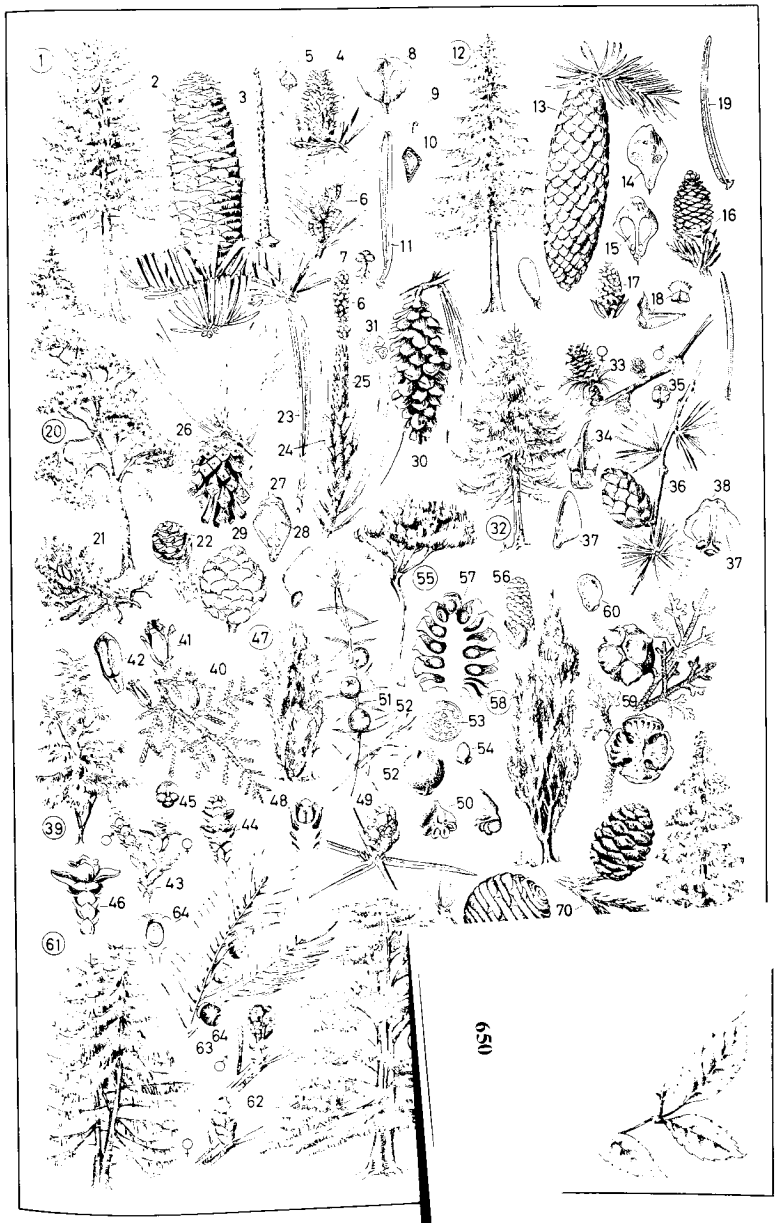

1 die Forsythie
2 der Fruchtknoten und das Staubblatt
3 das Blatt
4 der Gelbblühende Jasmin
5 die Blüte [Längsschnitt] mit Griffel *m*, Fruchtknoten *m* und Staubblättern *n*
6 der Gemeine Liguster
7 die Blüte
8 der Fruchtstand
9 der Wohlriechende Pfeifenstrauch
10 der Gemeine Schneeball
11 die Blüte
12 die Früchte *f*
13 der Oleander
14 die Blüte [Längsschnitt]
15 die Rote Magnolie
16 das Blatt
17 die Japanische Quitte
18 die Frucht
19 der Gemeine Buchsbaum
20 die weibliche Blüte
21 die männliche Blüte
22 die Frucht [Längsschnitt]
23 die Weigelie
24 die Palmlilie [Teil *m* des Blütenstands *m*]
25 das Blatt
26 die Hundsrose
27 die Frucht
28 die Kerrie
29 die Frucht
30 die Rotästige Kornelkirsche
31 die Blüte
32 die Frucht (Kornelkirsche, Kornelle)
33 der Echte Gagel

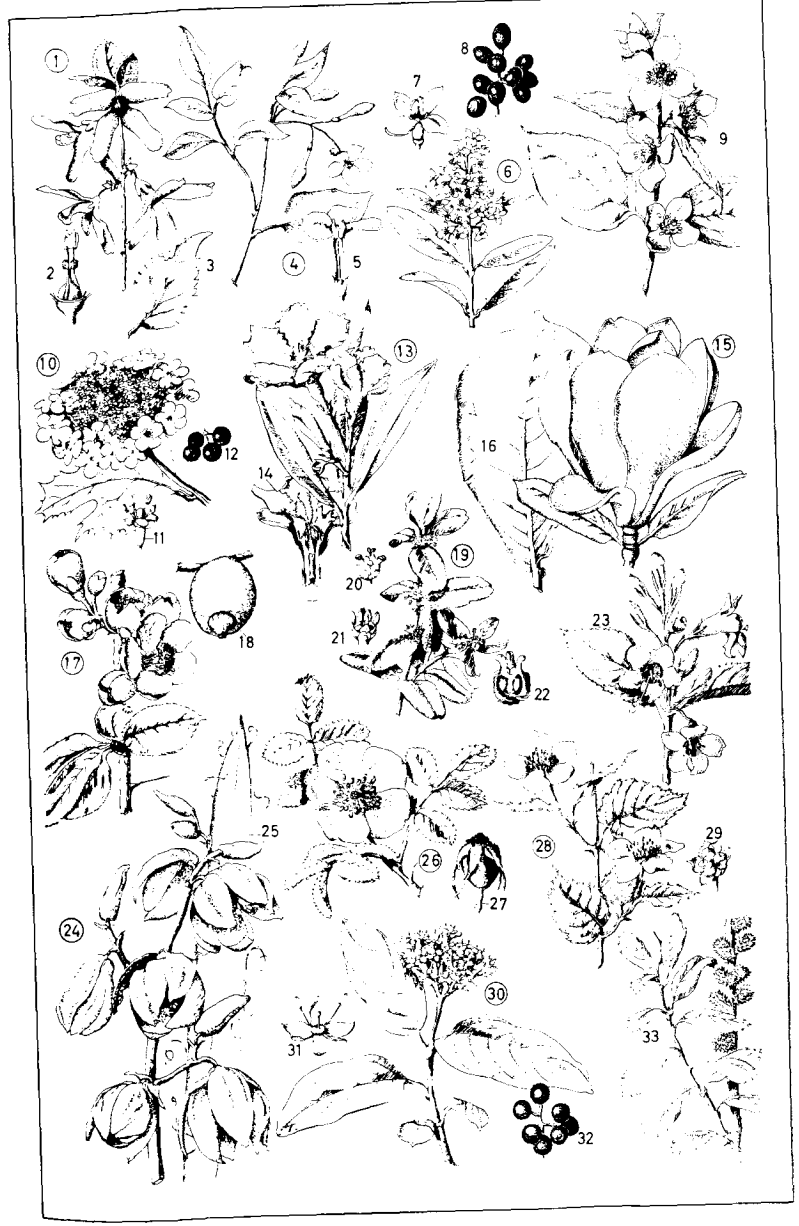

1 der Gemeine Tulpenbaum
2 die Fruchtblätter *n*
3 das Staubblatt
4 die Frucht
5 der Ysop
6 die Blüte [von vorn]
7 die Blüte
8 der Kelch mit Frucht *f*
9 der Gemeine Hülsstrauch (die Stechpalme)
10 die Zwitterblüte
11 die männliche Blüte
12 die Frucht mit bloßgelegten Steinen *m*
13 das Echte Geißblatt (Jelängerjelieber *m* od. *n*)
14 die Blütenknospen *f*
15 die Blüte [aufgeschnitten]
16 die Gemeine Jungfernrebe (der Wilde Wein)
17 die geöffnete Blüte
18 der Fruchtstand
19 die Frucht [Längsschnitt]
20 der Echte Besenginster
21 die Blüte nach Entfernung *f* der Blumenblätter *n*
22 die unreife Hülse
23 der Spierstrauch (die Spiräe)
24 die Blüte [Längsschnitt]
25 die Frucht *f*
26 das Fruchtblatt *f*
27 die Schlehe (der Schwarzdorn, Schlehdorn)
28 die Blätter *n*
29 die Früchte *f*
30 der Eingriffelige Weißdorn
31 die Frucht
32 der Goldregen
33 die Blütentraube
34 die Früchte *f*
35 der Schwarze Holunder (Holunderbusch, Holderbusch, Holder, Holler)
36 die Holunderblüten *f* (Holderblüten, Hollerblüten), Blütentrugdolden *f*
37 die Holunderbeeren *f* (Holderbeeren, Hollerbeeren)

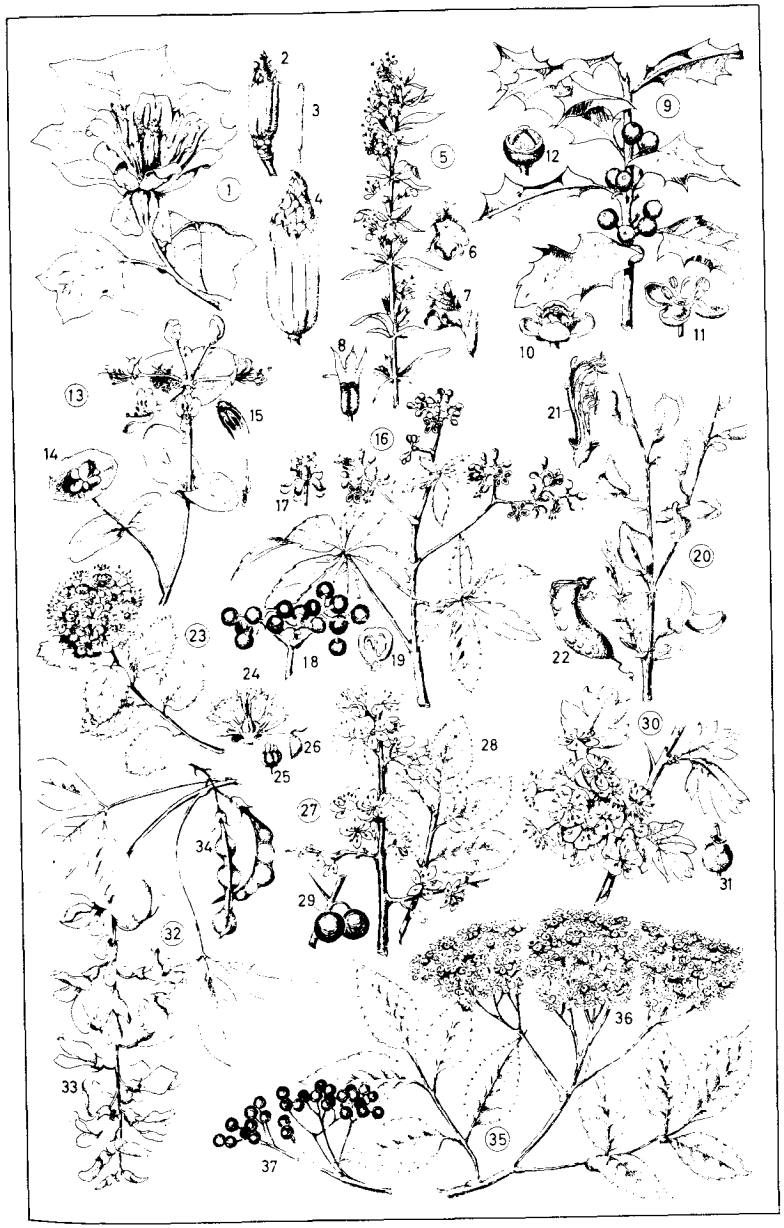

1 das Gänseblümchen (Maßliebchen)
2 die Blüte
3 die Frucht
4 die Wucherblume (Margerite)
5 die Blüte
6 die Frucht
7 die Sterndolde
8 die Schlüsselblume (Primel, das Himmelschlüsselchen)
9 die Königskerze (Wollblume, das Wollkraut)
10 der Wiesenknöterich (Knöterich)
11 die Blüte
12 die Wiesenflockenblume
13 die Wegmalve (Malve)
14 die Frucht
15 die Schafgarbe
16 die Braunelle
17 der Hornklee
18 der Ackerschachtelhalm [ein Sproß *m*]
19 die Blüte
20 die Pechnelke
21 die Kuckuckslichtnelke
22 die Osterluzei
23 die Blüte
24 der Storchschnabel
25 die Wegwarte (Zichorie)
26 das Nickende Leinkraut
27 der Frauenschuh
28 das Knabenkraut, eine Orchidee

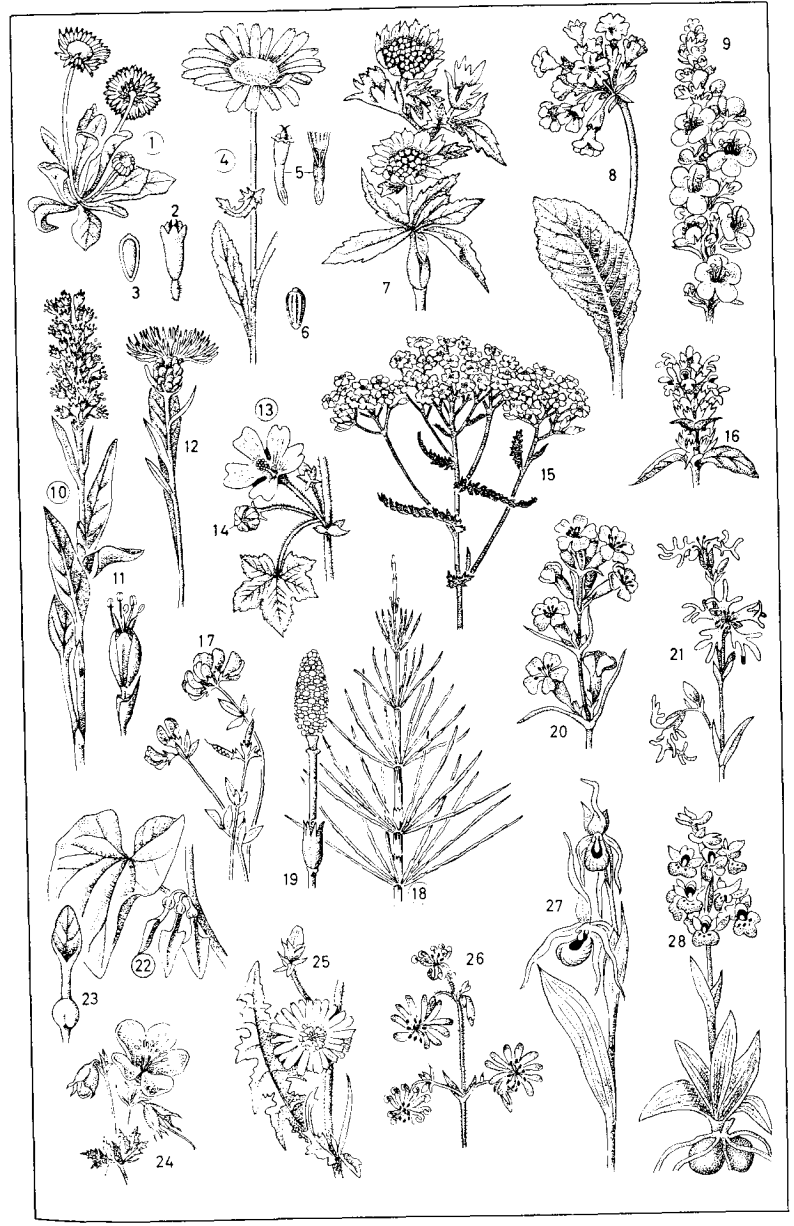

1 das Buschwindröschen (die Anemone, *schweiz.* das Schneeglöggli)
2 das Maiglöckchen (die Maiblume, *schweiz.* das Maierisli, Knopfgras, Krallegras)
3 das Katzenpfötchen (Himmelfahrtsblümchen); *ähnl.:* die Sandstrohblume
4 der Türkenbund
5 der Waldgeißbart
6 der Bärenlauch (*österr.* Faltigron, Faltrian, Feltrian)
7 das Lungenkraut
8 der Lerchensporn
9 die Große Fetthenne (der Schmerwurz, Donnerbart, *schweiz.* Schuhputzer)
10 der Seidelbast
11 das Große Springkraut (Rührmichnichtan)
12 der Keulige Bärlapp
13 das Fettkraut, eine insektenfressende Pflanze
14 der Sonnentau; *ähnl.:* die Venusfliegenfalle
15 die Bärentraube
16 der Tüpfelfarn, ein Farnkraut *n* (Farn *m*); *ähnl.:* der Wurmfarn, Adlerfarn, Königsfarn
17 das Goldene Frauenhaar, ein Moos *n*
18 das Wollgras
19 das Heidekraut (die Erika); *ähnl.:* die Glockenheide (Sumpfheide, Moorheide)
20 das Heideröschen (Sonnenröschen)
21 der Sumpfporst
22 der Kalmus
23 die Heidelbeere (Schwarzbeere, Blaubeere); *ähnl.:* die Preiselbeere, Moorbeere, Krähenbeere (Rauschbeere)



1–13 Alpenpflanzen *f*
1 die Alpenrose
2 der Blütenzweig
3 das Alpenglöckchen
4 die ausgebreitete Blütenkrone
5 die Samenkapsel mit dem Griffel *m*
6 die Edelraute
7 der Blütenstand
8 die Aurikel
9 das Edelweiß
10 die Blütenformen *f*
11 die Frucht mit dem Haarkelch *m*
12 der Teil-Blütenkorb
13 der Stengellose Enzian
14–57 Wasser- u. Sumpfpflanzen *f*
14 die Seerose
15 das Blatt
16 die Blüte
17 die Victoria regia
18 das Blatt
19 die Blattunterseite
20 die Blüte
21 das Schilfrohr (der Rohrkolben)
22 der männliche Teil des Kolbens *m*
23 die männliche Blüte
24 der weibliche Teil
25 die weibliche Blüte
26 das Vergißmeinnicht
27 der blühende Zweig
28 die Blüte [Schnitt]
29 der Froschbiß
30 die Brunnenkresse
31 der Stengel mit Blüten *f* und jungen Früchten *f*
32 die Blüte
33 die Schote mit Samen *m*
34 zwei Samen *m*
35 die Wasserlinse
36 die blühende Pflanze
37 die Blüte
38 die Frucht
39 die Schwanenblume
40 die Blütendolde
41 die Blätter *n*
42 die Frucht
43 die Grünalge
44 der Froschlöffel
45 das Blatt
46 die Blütenrispe
47 die Blüte
48 der Zuckertang, eine Braunalge
49 der Laubkörper (Thallus, das Thallom)
50 das Haftorgan
51 das Pfeilkraut
52 die Blattformen *f*
53 der Blütenstand mit männlichen Blüten *f* [oben] und weiblichen Blüten *f* [unten]
54 das Seegras
55 der Blütenstand
56 die Wasserpest
57 die Blüte



1 der Eisenhut (Sturmhut)
2 der Fingerhut (die Digitalis)
3 die Herbstzeitlose (*österr.* Lausblume, das Lauskraut, *schweiz.* die Herbstblume, Winterblume)
4 der Schierling
5 der Schwarze Nachtschatten (*österr.* Mondscheinkraut, Saukraut)
6 das Bilsenkraut
7 die Tollkirsche (Teufelskirsche, *schweiz.* Wolfsbeere, Wolfskirsche, Krottenblume, Krottenbeere, *österr.* Tintenbeere, Schwarzbeere), ein Nachtschattengewächs *n*
8 der Stechapfel (Dornapfel, die Stachelnuß)
9 der Aronsstab
10–13 Giftpilze *m*
10 der Fliegenpilz, ein Blätterpilz *m*
11 der Knollenblätterpilz
12 der Satanspilz
13 der Giftreizker

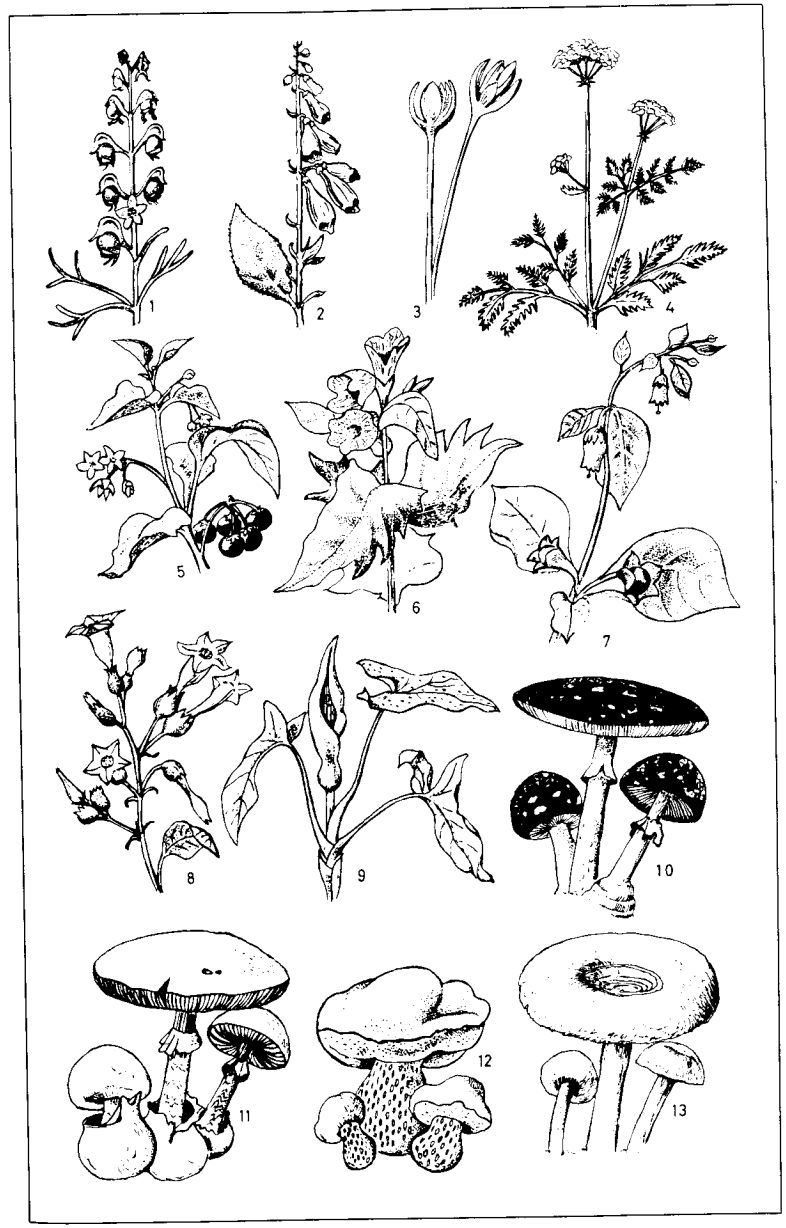

1 die Kamille (Deutsche Kamille, Echte Kamille)
2 die Arnika
3 die Pfefferminze
4 der Wermut
5 der Baldrian
6 der Fenchel
7 der Lavendel (*schweiz.* Valander *m*, die Balsamblume)
8 der Huflattich (Pferdefuß, Brustlattich)
9 der Rainfarn
10 das Tausendgüldenkraut
11 der Spitzwegerich
12 der Eibisch
13 der Faulbaum
14 der Rizinus
15 der Schlafmohn
16 der Sennesblätterstrauch (die Kassie); *die getrockneten Blätter:* Sennesblätter *n*
17 der Chinarindenbaum
18 der Kampferbaum
19 der Betelnußbaum
20 die Betelnuß

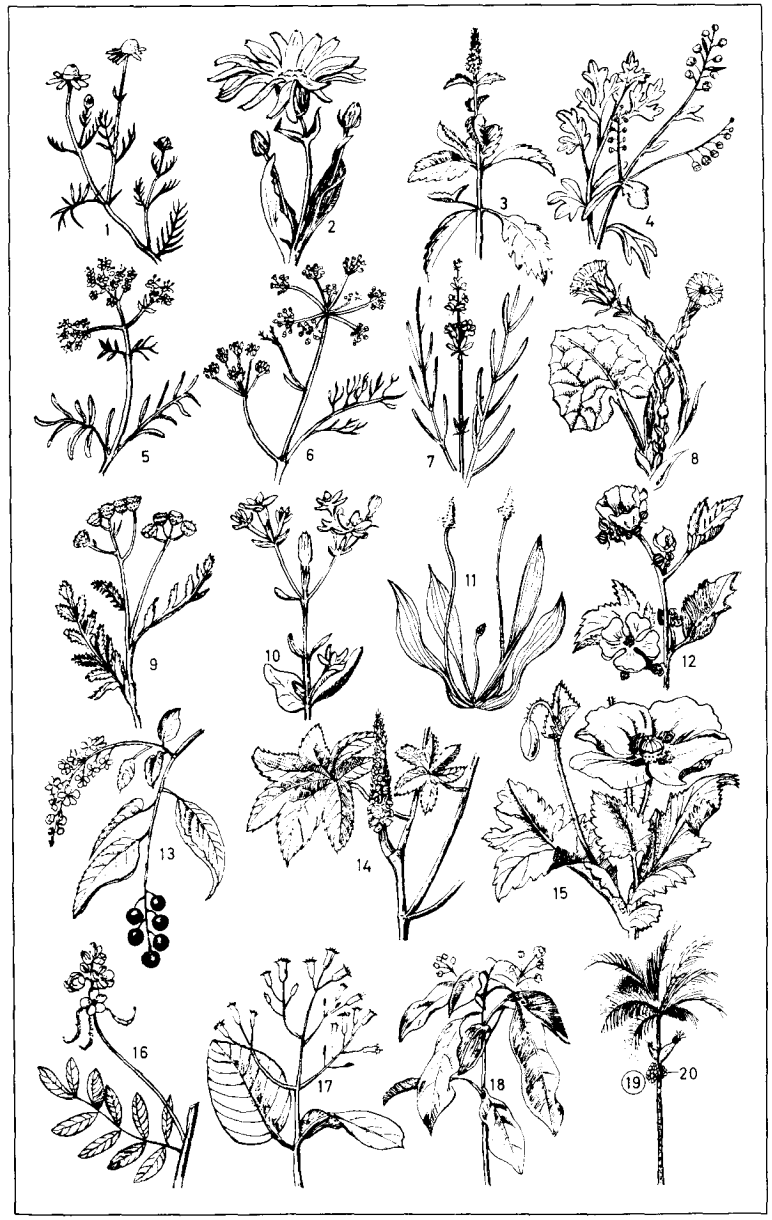

1 der Feldchampignon
2 das Fadengeflecht (Pilzgeflecht, Myzelium, Myzel) mit Fruchtkörpern *m* (Pilzen)
3 Pilz *m* [Längsschnitt]
4 der Hut mit Lamellen *f*
5 der Schleier (das Velum)
6 die Lamelle [Schnitt]
7 die Sporenständer *m* (Basidien *f*) [vom Lamellenrand *m* mit Sporen *f*]
8 die keimenden Sporen *f*
9 die Trüffel
10 der Pilz [von außen]
11 der Pilz [Schnitt]
12 Inneres *n* mit den Sporenschläuchen *m* [Schnitt]
13 zwei Sporenschläuche *m* mit den Sporen *f*
14 der Pfifferling
15 der Maronenpilz
16 der Steinpilz
17 die Röhrenschicht
18 der Stiel
19 der Eierbovist
20 der Flaschenbovist
21 der Butterpilz
22 der Birkenpilz
23 der Speisetäubling
24 der Habichtschwamm
25 der Mönchskopf
26 die Speisemorchel
27 die Spitzmorchel
28 der Hallimasch
29 der Grünreizker
30 der Parasolpilz
31 der Semmelpilz
32 der Gelbe Ziegenbart
33 das Stockschwämmchen

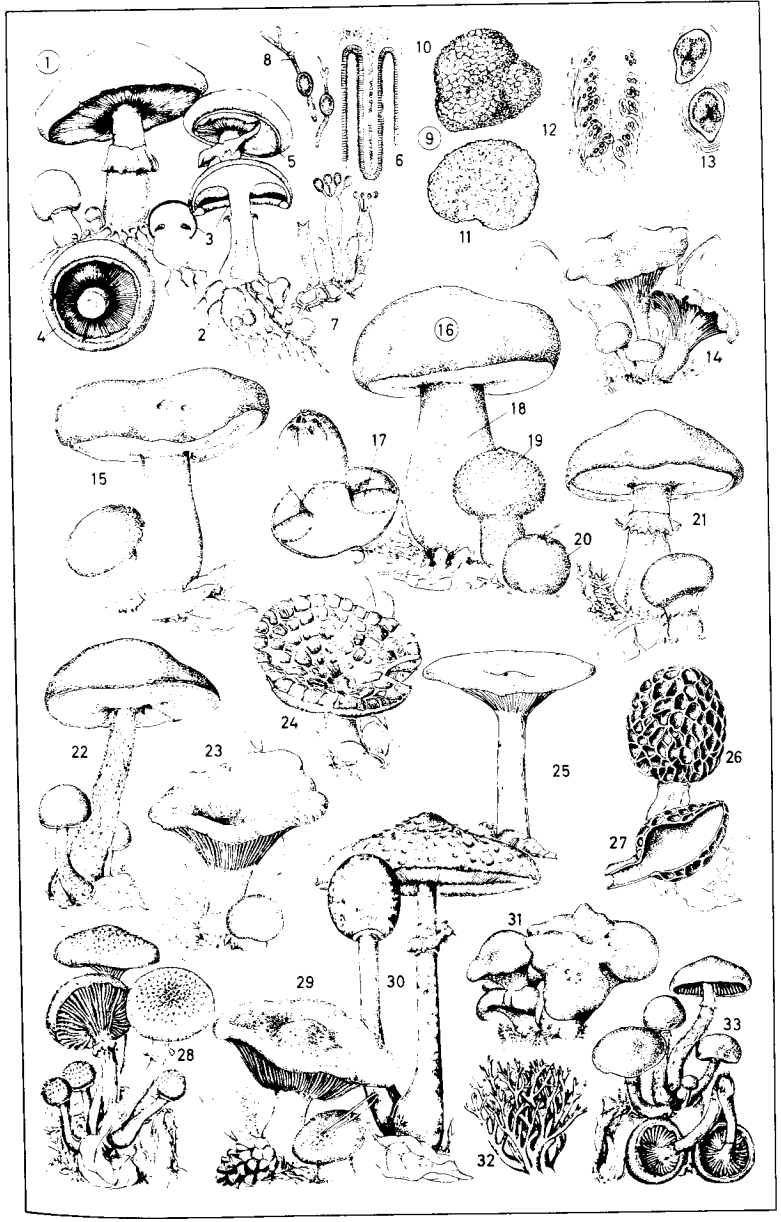

1 der Kaffeestrauch
2 der Fruchtzweig
3 der Blütenzweig
4 die Blüte
5 die Frucht mit den beiden Bohnen *f* [Längsschnitt]
6 die Kaffeebohne; *nach Verarbeitung:* der Kaffee
7 der Teestrauch
8 der Blütenzweig
9 das Teeblatt; *nach Verarbeitung:* der Tee
10 die Frucht
11 der Matestrauch
12 der Blütenzweig mit den Zwitterblüten *f*
13 die männl. Blüte
14 die Zwitterblüte
15 die Frucht
16 der Kakaobaum
17 der Zweig mit Blüten *f* und Früchten *f*
18 die Blüte [Längsschnitt]
19 die Kakaobohnen *f*; *nach Verarbeitung:* der Kakao, das Kakaopulver
20 der Samen [Längsschnitt]
21 der Embryo
22 der Zimtbaum
23 der Blütenzweig
24 die Frucht
25 die Zimtrinde; *zerstoßen:* der Zimt
26 der Gewürznelkenbaum
27 der Blütenzweig
28 die Knospe; *getrocknet:* die Gewürznelke, „Nelke"
29 die Blüte
30 der Muskatnußbaum
31 der Blütenzweig
32 die weibl. Blüte [Längsschnitt]
33 die reife Frucht
34 die Muskatblüte, ein Samen *m* mit geschlitztem Samenmantel *m* (Macis)
35 der Samen [Querschnitt]; *getrocknet:* die Muskatnuß
36 der Pfefferstrauch
37 der Fruchtzweig
38 der Blütenstand
39 die Frucht [Längsschnitt] mit Samen *m* (Pfefferkern); *gemahlen:* der Pfeffer
40 die Virginische Tabakpflanze
41 der Blütenzweig
42 die Blüte
43 das Tabakblatt; *verarbeitet:* der Tabak
44 die reife Fruchtkapsel
45 der Samen
46 die Vanillepflanze
47 der Blütenzweig
48 die Vanilleschote; *nach Verarbeitung:* die Vanillestange
49 der Pistazienbaum
50 der Blütenzweig mit den weibl. Blüten *f*
51 die Steinfrucht (Pistazie)
52 das Zuckerrohr
53 die Pflanze (der Habitus) während der Blüte
54 die Blütenrispe
55 die Blüte

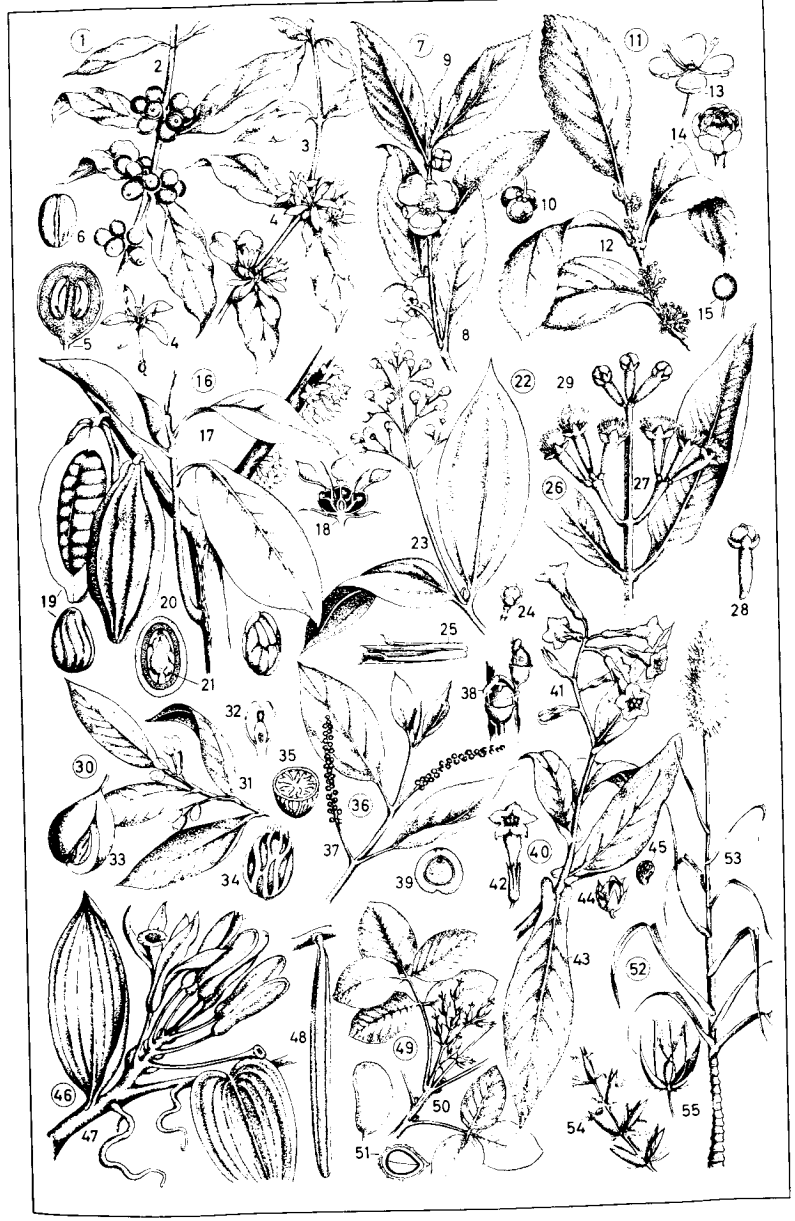

1 der Raps
2 das Grundblatt
3 die Blüte [Längsschnitt]
4 die reife Fruchtschote
5 der ölhaltige Samen
6 der Flachs (Lein)
7 der Blütenstengel
8 die Fruchtkapsel
9 der Hanf
10 die fruchtende weibliche Pflanze
11 der weibliche Blütenstand
12 die Blüte
13 der männliche Blütenstand
14 die Frucht
15 der Samen
16 die Baumwolle
17 die Blüte
18 die Frucht
19 das Samenhaar [die Wolle]
20 der Kapokbaum
21 die Frucht
22 der Blütenzweig
23 der Samen
24 der Samen [Längsschnitt]
25 die Jute
26 der Blütenzweig
27 die Blüte
28 die Frucht
29 der Olivenbaum (Ölbaum)
30 der Blütenzweig
31 die Blüte
32 die Frucht
33 der Gummibaum
34 der Zweig mit Früchten *f*
35 die Feige
36 die Blüte
37 der Guttaperchabaum
38 der Blütenzweig
39 die Blüte
40 die Frucht
41 die Erdnuß
42 der Blütenzweig
43 die Wurzel mit Früchten *f*
44 die Frucht [Längsschnitt]
45 die Sesampflanze
46 der Zweig mit Blüten *f* und Früchten *f*
47 die Blüte [Längsschnitt]
48 die Kokospalme
49 der Blütenstand
50 die weibliche Blüte
51 die männliche Blüte [Längsschnitt]
52 die Frucht [Längsschnitt]
53 die Kokosnuß
54 die Ölpalme
55 der männliche Blütenkolben mit der Blüte
56 der Fruchtstand mit der Frucht
57 der Samen mit den Keimlöchern *n*
58 die Sagopalme
59 die Frucht
60 das Bambusrohr
61 der Blattzweig
62 die Blütenähre
63 das Halmstück mit Knoten *m*
64 die Papyrusstaude
65 der Blütenschopf
66 die Blütenähre

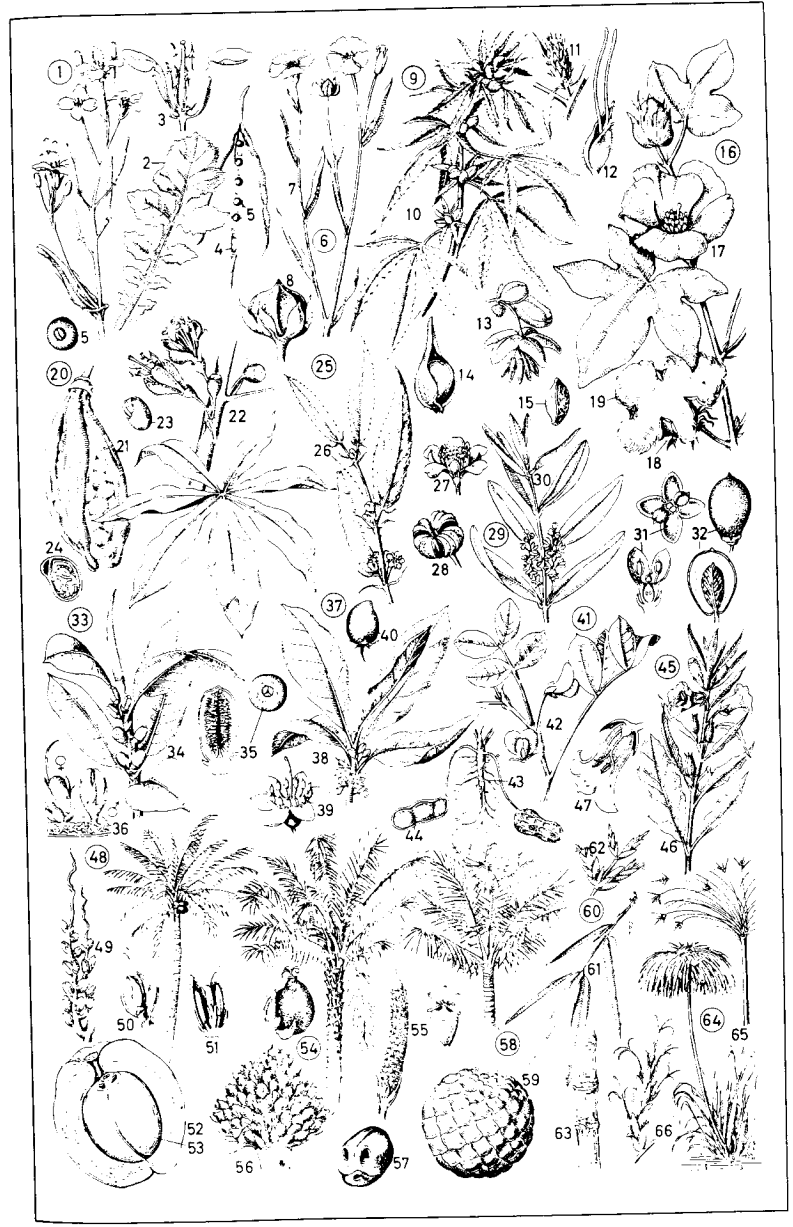

1 die Dattelpalme
2 die fruchttragende Palme
3 der Palmwedel
4 der männliche Blütenkolben
5 die männliche Blüte
6 der weibliche Blütenkolben
7 die weibliche Blüte
8 ein Zweig *m* des Fruchtstandes *m*
9 die Dattel
10 der Dattelkern (Samen)
11 die Feige
12 der Zweig mit Scheinfrüchten *f*
13 die Feige mit Blüten *f* [Längsschnitt]
14 die weibliche Blüte
15 die männliche Blüte
16 der Granatapfel
17 der Blütenzweig
18 die Blüte [Längsschnitt, Blütenkrone entfernt]
19 die Frucht
20 der Samen (Kern) [Längsschnitt]
21 der Samen [Querschnitt]
22 der Embryo
23 die Zitrone (Limone); *ähnl.:* Mandarine *f*, Apfelsine *f*, Pampelmuse *f* (Grapefruit *f*)
24 der Blütenzweig
25 die Apfelsinenblüte (Orangenblüte) [Längsschnitt]
26 die Frucht
27 die Apfelsine (Orange) [Querschnitt]
28 die Bananenstaude
29 die Blätterkrone
30 der Scheinstamm mit den Blattscheiden *f*
31 der Blütenstand mit jungen Früchten *f*
32 der Fruchtstand
33 die Banane
34 die Bananenblüte
35 das Bananenblatt [Schema]
36 die Mandel
37 der Blütenzweig
38 der Fruchtzweig
39 die Frucht
40 die Steinfrucht mit dem Samen *m* [der Mandel]
41 das Johannisbrot
42 der Zweig mit weibl. Blüten *f*
43 die weibliche Blüte
44 die männliche Blüte
45 die Frucht
46 die Fruchtschote [Querschnitt]
47 der Samen
48 die Edelkastanie
49 der Blütenzweig
50 der weibliche Blütenstand
51 die männliche Blüte
52 der Fruchtbecher (die Cupula) mit den Samen *m* [den Kastanien *f*, Maronen *f*]
53 die Paranuß
54 der Blütenzweig
55 das Blatt
56 die Blüte [Aufsicht]
57 die Blüte [Längsschnitt]
58 der geöffnete Fruchttopf mit einliegenden Samen *m*
59 die Paranuß [Querschnitt]
60 die Nuß [Längsschnitt]
61 die Ananaspflanze (Ananas)
62 die Scheinfrucht mit der Blattrosette
63 die Blütenähre
64 die Ananasblüte
65 die Blüte [Längsschnitt]



Zur Einrichtung des Buches

Im Textteil ist bei allen Substantiven das Geschlecht angegeben, soweit es nicht aus der Beugung ersichtlich oder mit dem des unmittelbar vorhergehenden Substantivs identisch ist. Synonyme stehen in Klammern.

Auf den Tafeln sind die Ziffern derjenigen Gegenstände in einen Kreis gesetzt, deren Einzelteile im folgenden bezeichnet werden.

Folgende Abkürzungen wurden verwendet:

ähnl.	ähnlich	*od.*	oder
alem.	alemannisch	*österr.*	österreichisch
bayr.	bayrisch	*pl*	Plural
bergm.	bergmännisch	*scherzh.*	scherzhaft
Bez.	Bezeichnung	*schwäb.*	schwäbisch
darg.	dargestellt	*schweiz.*	schweizerisch
dicht.	dichterisch	*seem.*	seemännisch
f	Femininum	*sg*	Singular
fam.	familiär	*sog.*	sogenannt
früh.	früher	*südd.*	süddeutsch
landsch.	landschaftlich	*südwestd.*	südwestdeutsch
m	Maskulinum	*stud.*	studentisch
mitteld.	mitteldeutsch	*techn.*	technisch
mundartl.	mundartlich	*ugs.*	umgangssprachlich
n	Neutrum	*versch.*	verschiedene
nd.	niederdeutsch	*verw.*	verwandt
obd.	oberdeutsch		

Register

Die halbfetten Zahlen hinter den Stichwörtern sind die Nummern der Bildtafeln, die mageren die auf diesen Tafeln erscheinenden Bildnummern.

Die Alphabetisierung, die von einem Computer besorgt wurde, weicht geringfügig von der Alphabetisierung der übrigen Dudenbände ab (die Umlaute ä, ö, ü sind als a+e, o+e, u+e eingeordnet).

A

A-Deck **223** 28–30
A-Dur **320** 58
a-Moll **320** 55
a-Moll **320** 62
a-Moll-Tonleiter **320** 46
A-Saite **323** 9
A-Sehrohr **259** 88
Aal **364** 17
Aalfisch **364** 17
Aalhaken **89** 87
Aasblume **53** 15
Aasfliegenblume **53** 15
Abakus **334** 20
Abbauhammerstreb **144** 35
Abbildung **348** 9–11
Abbindeplatz **120** 1–59
Abblasemast **221** 38
Abblendlicht **191** 20
Abbund **120** 24
Abdampfschale **350** 29
Abdeckblende **310** 51
Abdeckhaube **241** 32
Abdeckkappe **126** 33
Abdeckleiste **123** 57
Abdeckplatten **37** 37
Abdeckschieber **2** 32
Abdeckschiene **167** 56
Abdeckstab **123** 64
Abdeckung **113** 13
Abdeckung **199** 21
Abdomen **16** 35–37
Abdrucklöffel **24** 56
Abducken **299** 29
Abendanzug **33** 7
Abendkleid **30** 53
Abendmahl **332** 26
Abendmahlskelch **332** 29
Abendmahlstisch **330** 4
Abenteuerspielplatz **273** 21
Abfahrtslauf **301** 32
Abfahrtssignal **205** 47
Abfahrtsski **301** 34
Abfahrtstafel **204** 20
Abfall **268** 22
Abfallbehälter **207** 55
Abfallbehälter **196** 12
Abfallbehälter **268** 5
Abfalleimer **96** 46
Abfalleimer **22** 70
Abfallkorb **273** 25
Abfallkorb **272** 43
Abfallkorb **205** 55
Abfallkorb **268** 5
Abfalltonne **199** 3
Abfallvorrichtung **147** 39
Abfangjäger **256** 1
Abferkel-Aufzucht-Bucht **75** 40
Abfertigungsbeamte **206** 36
Abfertigungsbeamte **204** 9
Abfertigungsfeld **233** 3
Abfertigungsgebäude **233** 15
Abfertigungsposition **233** 21
Abfeuerungseinrichtung **255** 29
Abflug **233** 25
Abflughalle **233** 15
Abflußhahn **178** 34
Abfrageapparat **237** 23
Abfüllanlage **76** 20
Abfüllanlage **76** 26
Abfüllmaschine **76** 21
Abgangspforte **319** 12
Abgangswinkel **87** 75
Abgasentgiftung **190** 73
Abgasleitung **209** 12
Abgaslippen **259** 92
Abgasmast **221** 17
Abgasöffnung **258** 79
Abgaspfosten **221** 17
Abgasrohre **146** 5
Abgasschalldämpfer **212** 42
Abgasschalldämpfer **212** 48
Abgasschornsteine **146** 2
Abgaswärmetauscher **155** 9
abgestoßen **321** 34
Abgleichbohle **201** 3
Abhängling **335** 32
Abhäutemesser **94** 13
Abhang **12** 37
Abhebestange **325** 23
Abhörlautsprecher **238** 15
Abhörlautsprecher **311** 13
Abisolierzange **127** 64
Abkühlungsraum **281** 28
Ablängsäge **120** 14
Ablagebläser **181** 33
Ablagefach **195** 14
Ablagekörbchen **245** 30
Ablagekorb **248** 41
Ablagerungen **13** 69
Ablagerungsgebiet **11** 47
Ablagetisch **181** 31
Ablaßhahn **38** 65
Ablaufberg **206** 46
Ablaufgestell **165** 41
Ablaufkondensator **92** 4
Ablaufleitung **269** 12
Ablaufrost **198** 24
Ablaufventil **126** 16
Ableerbütte **172** 81
Ablegemechanismus **174** 20
Ableger **54** 12
Ableger **54** 10
Ablegetisch **184** 14
Ablegevorrichtung **236** 49
Ableiter **231** 27
Ableitung **345** 13
Ablenkeinheit **240** 23
Ablenkmauer **304** 2
Ableseinstrument **2** 6
Ablesemikroskop **113** 28
Abluftanlage **154** 81
Abluftkamin **155** 25
Abluftkamin **154** 37
Abluftleitung **155** 11
Abluftöffnung **49** 20
Abluftrohr **168** 29
Abluftschacht **92** 14
Abluftschlitze **50** 30
Abluftstutzen **142** 16
Abluftwäschetrockner **50** 28
Abnehmer **163** 42
Abnormitätenkabinett **308** 19
Abort **49** 12
Abortraum **207** 16
Abortraum **207** 42
Abpackanlage **76** 32
Abrasionsplatte **13** 31
Abraum **158** 2
Abraumbagger **159** 3
Abraumbau **158** 1
Abreißkante **247** 30
Abreißschiene **128** 42
Abreißzylinder **163** 71
Abrißnische **11** 48
Abrollvorrichtung **173** 39

Absackmaschine **92** 39
Absackstutzen **83** 55
Absatz **101** 28
Absatz **175** 15
Absatz **100** 67
Absatzfräser **100** 4
Absauganlage **24** 11
Absaugeschweißtisch **142** 13
Absaugeschwenkrüssel **142** 15
Absaugetischfläche **142** 14
Absaugung **100** 13
Abschiedskuß **205** 52
Abschirmbehälter **154** 82
Abschirmung **240** 20
Abschlag **293** 79
Abschlagplatz **293** 79
Abschlußtür **41** 25
Abschmierpresse **195** 30
Abschneider **159** 15
Abschneidevorrichtung **151** 15
Abschnitt **84** 31
Abschroter **137** 32
Abschußcontainer **258** 32
abschwellend **321** 32
Absehen **87** 32
Absehensysteme **87** 31
Abseilen **300** 28–30
Abseilhaken **300** 39
Abseilschlinge **300** 28
Abseits **291** 42
Absetzwagen **159** 18
Absonderungsbläschen **357** 5
Absorberstäbe **154** 24
Absorberzuschaltung **27** 44
Abspanniolator **152** 38
Abspannseil **215** 47
Abspannungsgerüst **152** 31
Abspannungsmast **152** 36
Absperrgitter **77** 47
Absperrgitter **75** 43
Absperrgraben **356** 3
Absperrschieber **269** 48
Absperrschieber **217** 53–56
Absperrung **99** 5
Absperrventil **126** 4
Absperrventil **141** 7
Absperrventil **269** 30
Absprung **298** 26
Absprung **298** 37
Absprungbalken **298** 38
Absprungtrampolin **297** 14, 18
Abstand **346** 5
Abstandhalter **119** 81
Abstandhalter **117** 59
Abstandsbügel **77** 41
Abstandshalter **134** 47
Abstandsrohrband **126** 54
Abstandsrohrschelle **126** 57
Abstandsschnur **10** 58
Abstechdrehmeißel **149** 53
Abstechstahl **135** 24
Abstehwanne **162** 15
absteigende Aorta **18** 16
Abstellbrett **174** 10
Absteller **326** 41
Abstellgleis **206** 50
Abstellhebel **163** 40
Abstellraum **207** 27
Abstellsicherung **168** 19
Abstelltaste **110** 22
Abstellung **165** 37
Abstellvorrichtung **165** 19
Abstich **147** 54
Abstichloch **147** 50
Abstichrinne **148** 3
Abstichstange **148** 9
Abstiegsstufe **6** 28–36
Abstimmanzeigeröhre **309** 18
Abstimmfeinanzeige **224** 36
Abstimmgroßanzeige **224** 35
Abstimmungsknopf **309** 21
Abstimmungsregler **241** 54
Abstimmungsumschlag **263** 21
Abstoß **291** 38
Abstrakte **326** 9
Abstreichblech **65** 4
Abstreicher **168** 61
Abstreifgitter **129** 12
Abstriche **23** 50
Abstützspindel **270** 12
Abstützstempel **202** 29
Abszisse **347** 9
Abszissenachse **347** 2
Abszissenwert **347** 9
Abtastkopf **177** 63
Abtastkopf **177** 46
Abtastnadel **241** 26
Abtastwalze **177** 45
Abteil **207** 38
Abteil **207** 13
Abteil **208** 24
Abteilfenster **207** 52
Abteilfenster **208** 8
Abteiltür **207** 14
Abteilung **84** 2
Abteilungsleiter **271** 60
Abtransportvorrichtung **185** 35
Abtreppung **118** 61
Abtropfständer **39** 33
Abwachsteich **89** 6
Abwaschbürste **50** 51
Abwasserabfuhr **156** 38
Abwasserkanal **269** 23
Abwasserleitung **199** 26
Abwasserleitung **155** 23
Abwasserpumpe **199** 20
Abwasserpumpe **172** 63
Abwassersammeltank **199** 27
Abwehr **294** 6
Abwehrspieler **293** 60
Abwehrspieler **293** 77
Abwehrspieler **292** 4
Abweisbalken **214** 56
Abweiser **214** 56
Abwickelachse **312** 36
Abwurfpunkt **89** 34
Abziehen **344** 24
Abzug **255** 5
Abzugbügel **87** 10
Abzugleiste **167** 49
Abzugsrohr **182** 25
Abzugsvorrichtung **255** 20
Abzweigleitung **126** 8
Accent aigu **342** 30
Accent circonflexe **342** 32
Accent grave **342** 31
Acetylenflasche **141** 2
Acetylenflasche **141** 22
Achillessehne **18** 48
Achsdifferentialgetriebe **190** 75
Achse **187** 76
Achse **187** 61
Achse **346** 27
Achsel **16** 26
Achselgriff **21** 37
Achselgrube **16** 26
Achselhaare **16** 27
Achselhemdchen **29** 6
Achselhöhle **16** 26
Achselknospe **370** 25
Achsenkreuz **177** 4
Achsenkreuz **347** 2, 3
Achsenmontierung **113** 22
Achslager **192** 83
Achslager **210** 10
Achswendegetriebe **211** 53
Achszapfen **192** 78
Acht-Kanal-Schreiber **27** 28
Acht-Platten-Elektroherd **207** 30
Acht-Zylinder-Pullmanlimousine **193** 1
Acht-Zylinder-V-Ottomotor **190** 1
Achteck **351** 17
Achteck-Kreuzschliff **36** 53
Achteck-Treppenschliff **36** 52
Achtelnote **320** 16
Achtelpause **320** 24
Achter **283** 10
Achterbahn **308** 39
Achterdeck **223** 32
Achterkastell **218** 23
Achterliek **284** 45
Achtermast **220** 34
Achterschiffquerschnitt **286** 34, 37, 41
Achtersteven **218** 1
Achtersteven **222** 70, 71
Achtfach-Flarak-Starter **259** 5
Achtflächner **351** 6
Achtkantschliffstöpsel **349** 4
Achtundvierzigflächner **351** 13
Acker **63** 4
Ackerbauerzeugnisse **68** 1–47
Ackerbohne **69** 15
Ackerdistel **61** 32
Ackerfurche **63** 8
Ackergauchheil **61** 27
Ackerkamille **61** 8
Ackerkratzdistel **61** 32
Ackerrettich **61** 21
Ackersalat **57** 38
Ackerschachtelhalm **376** 18
Ackerschädlinge **80** 37–55
Ackerschädlinge **80**
Ackerschlepper **64** 46
Ackerschlepper **65** 20
Ackersenf **61** 18
Ackerspörgel **69** 12
Ackerwicke **69** 18
Ackerwinde **61** 26
Adamsapfel **19** 13
Adapterring **115** 82
Addier- und Saldiermaschine **309** 74
Addieren **344** 23
Addition **344** 23
Adelskrone **254** 43
Aderklemme **26** 48
Aderpresse **26** 48
Adler **3** 9
Adler **362** 5–9
Adlerfarn **377** 16
Admiral **365** 1
Admiralitätsanker **286** 15
Admiralskajüte **218** 27
Adressat **250** 20
Adventivwurzeln **370** 78
ägyptische Kunst **333** 1–18
Ähnlichkeitszeichen **345** 22
Ährchen **69** 23
Ährchen **68** 10
Ährchen **68** 3
Ährchen **375** 41
Ähre **68** 2
Ähre **370** 67
Ährenheber **64** 2
Ährenrispengras **69** 27
Äpfel **99** 86
Äquator **14** 1
Äquatoriale Gegenstrom **14** 33
äquatoriale Klima **9** 53
Äquilibrist **307** 48
Äquinoktialpunkte **3** 6, 7
Äquinoktium **3** 6, 7
Ärmelaufschlag **31** 54
Ärmelaufschlag **33** 35
Ärmelaufschlag **30** 35
Ärmelbrett **50** 20
Ärmelpelzbesatz **30** 62
Ärmelpuffe **355** 49
Ärmelschlitz **30** 48
Ärmelschoner **324** 17
Ärmelschutz **142** 6
Ärztemuster **22** 41
Äser **88** 13
Äste **347** 15
Äsung **86** 13
Äthylenmolekül **242** 61
Aetos **334** 3
Ätzbad **340** 51
Ätzen **340** 51
Ätzflanke **178** 45
Ätzflüssigkeit **182** 16
Ätzgrund **340** 55
Ätzkorrektur **182** 21
Ätzmaschine **182** 15
Ätztrog **178** 31
Ätztrog **178** 24
Ätztrog **182** 16
äußere Ohr **17** 56–58
äußere Querruder **229** 41
Affen **368** 13
Affenhaus **356** 10
Afghane **70** 23
Afrika **14** 14
Afrikanische Elefant **366** 20
Afro-Look **34** 26
Aft-Fan-Triebwerk **232** 42
After **20** 62
After-shave **49** 38
After-shave-Lotion **49** 38
Afterflosse **364** 9
Afterfurche **16** 41
Afterklaue **88** 23
Agent **251** 5
Agent **307** 18
Agentursignum **342** 55
Aglei **60** 10
Agulhasstrom **14** 37
Ahle **174** 17
Ahming **222** 73
Ahnenfigur **354** 17
Ahorn **371** 53
Ahornsamen **371** 57
Airbus **231** 17
Ajourarbeit **102** 27
Akazie **371** 70
Akelei **60** 10
Akkord **321** 1–5
Akkordeon **324** 36
Akku-Bike **188** 20
Akkubehälter **188** 22
Akkumulator **316** 55
Akkumulatortriebwagen **211** 55
Akkuteil **309** 41
Akrobat **307** 47
Akropolis **334** 1–7
Akroterion **334** 34
Akt **338** 32
Aktenklammer **247** 2
Aktennotiz **248** 8
Aktenordner **245** 6
Aktenordner **248** 5
Aktenordner **247** 37
Aktenregal **248** 10
Aktenschrank **245** 4
Aktentasche **41** 17
Aktie **251** 11–19
Aktienurkunde **251** 11
Aktivkohle **270** 58
Aktmodell **338** 32
Akut **342** 30
Akzept **250** 12
Akzept **250** 23
Alarmsirene **270** 4
Aldebaran **3** 25
Algebra **345** 4, 5
Algenfisch **364** 18
Alhidade **224** 3
Alk **359** 13
Alkor **3** 29
All-aft-Typ **221** 1
Allais-Schikane **301** 72
Aller-Steinsalz **154** 63
Allerheiligste **332** 35
Allerheiligsten **331** 48
Allesschneider **40** 38
Allgemeine Botanik **370**
Allgemeinmediziner **23** 2
Allgeschwindigkeits-Querruder **229** 43
Allianzwappen **254** 10–13
Allongeperücke **34** 2
Allradantrieb **194** 1
Allroundterminal **226** 16
Allwetterdach **200** 38
Allzielgeschütz **258** 70
Allzielgeschütz **258** 48
Allzielkanone **258** 47
Allzweckabroller **40** 1
Allzweckblabor **235** 66
Allzwecksauger **50** 80
Allzwecktücher **40** 1
Almosen **330** 60
Aloe **53** 13
Alpen-, Wasser- und Sumpfpflanzen **378**
Alpenglöckchen **378** 3
Alpenpflanzen **378** 1–13
Alpenrose **378** 1
Alpenveilchen **53** 5
Alpenvereinshütte **300** 1
Alphapartikel **2** 27
Alphastrahlung **1** 31
Alphateilchen **1** 31
Alpinist **300** 5
Alsike **69** 3
Alster **361** 3
Altair **3** 9
Altar **334** 69
Altar **330** 33
Altar **330** 4
Altarbekleidung **330** 6
Altarbild **330** 50
Altarbild **330** 13
Altardecke **330** 6
Altarkerze **330** 7
Altarkerzen **330** 34
Altarkreuz **330** 35
Altarkreuz **330** 12
Altarm **216** 18
Altarnische **334** 64
Altarplatz **330** 1
Altarschelle **332** 52
Altarschmuck **330** 48
Altarstufen **330** 31
Altarstufen **330** 5
Altarteppich **330** 3
Altartuch **330** 36
Altbestand **84** 4
altchristliche Kunst **334** 61–71
Alte Mann **144** 37
Altgeiß **88** 34
Altholz **84** 4
Altmenschenschädel **261** 19
Altocumulus **8** 15
Altocumulus castellanus **8** 16
Altocumulus floccus **8** 16
Altokumulus **8** 15
Altostratus **8** 8
Altostratus praecipitans **8** 9
Altposaune **323** 46
Altreh **88** 34
Altricke **88** 34
Altschlüssel **320** 10
Altsteinzeit **328** 1–9
Altwarenmarkt **308** 60
Altwasser **15** 75
Alu-Oberkante **301** 51
Aluminiumfaß **93** 17
Aluminiumgestell **50** 19
Aluminiummünzen **252** 1–28
Aluminiumoberkante **301** 51
Amarant **60** 21
Amaryllisgewächs **53** 8
Amateurboxer **299** 25
Ambo **330** 37
Amboß **87** 58
Amboß **17** 61
Amboß **125** 22
Amboß **138** 33
Amboß **137** 11–16
Amboß **139** 17
Ambulanz **270** 19
Ameise **358** 22
Amerika **14** 13
Amerikaner **97** 39
amerikanische Buggy **186** 49
Ammern **361** 6 *u.*
Ammoniak **170** 24
Ammoniakwascher **156** 23
Ammoniumsulfat **156** 36
Ammoniumsulfatherstellung **156** 35
Ammonsulfatlauge **170** 26
Amöbe **357** 1
Amorette **272** 20
Ampelmast **268** 53
Amperemeter **230** 18
Amphibien **364** 20–26
Amphibienflugzeug **232** 8
Amphore **328** 10
Amplitudeneinstellung **10** 11
Amsel **361** 13
Amstel **361** 13
Amulett-und-Würfel-Kette **354** 40
Anästhesierung **24** 53
Analogausgang **112** 45
Analogsteuerung **242** 38
Analysenwaage **349** 25
Analyser **116** 36
Ananas **99** 85
Ananas **384** 61
Ananasblüte **384** 64
Ananaserdbeere **58** 16
Ananasgalle **82** 40
Ananaspflanze **384** 61
Anbauküche **46** 29
Anbaupflug **65** 62
Anbausatz **84** 33
Anbauschrank **177** 69
Anbauvitrine **42** 5
Anbiß **86** 21
Andachtsraum **233** 49
Andächtige **330** 29
Anderthalbdecker **229** 13
Anderthalbmaster **220** 9, 10
Andreaskreuz **202** 41
Andreaskreuz **332** 60
Andromeda **3** 24
Andruck **340** 43
Andruckbügel **100** 17
Andruckrolle **243** 25
Anemometer **10** 28
Anemone **377** 1
Aneroidbarometer **10** 4
Anfänger **336** 22
Anfahrfederung **214** 50
Anfeuchter **247** 31
Anflugantenne **6** 46
Anführungsstriche **342** 26
Anführungszeichen **342** 27
Anführungszeichen **342** 26
Angabelinie **293** 72
Angebotsschild **99** 19
Angel **45** 52
Angelfischerei **89** 20–94
Angelgeräte **89** 37–94
Angelhaken **89** 79
Angelschnur **89** 63
Angelsport **89**
angeschnittene Ärmel **30** 36
angeschnittene Tasche **31** 4
angeschnittene Taschen **29** 63
Angiographieraum **27** 12
angiographische Untersuchungstisch **27** 26
Angioraum **27** 12
Anglerzange **89** 37
Angorakatze **73** 17
Angriffslinie **293** 65
Angriffssehrohr **259** 88
Angriffsspieler **293** 63
Angriffsspieler **293** 75
Angriffszone **293** 64
Anhängedeichsel **64** 47
Anhängekupplung **278** 55
Anhängekupplung **65** 30

Anhängeplatte **183** 28
Anhänger **138** 10
Anhänger **194** 22
Anhängerchassis **138** 28
Anhängerlore **200** 25
Anhängevorrichtung **65** 50
Anhängevorrichtung **65** 61
Anhöhe **13** 66
Animierdame **318** 33
Anke **108** 18
Anker **258** 5
Anker **259** 81
Anker **286** 15–18
Anker **223** 52
Ankergeschirr **223** 49–51
Ankerkabel **218** 18
Ankerkette **222** 77
Ankerkette **224** 72
Ankerkette **223** 50
Ankerkette **227** 12
Ankerklüse **258** 54
Ankerklüse **222** 76
Ankerkreuz **332** 69
Ankernische **222** 75
Ankerrad **110** 40
Ankerspill **258** 6
Ankertasche **222** 75
Ankerwinde **223** 49
Ankerwinsch **259** 82
Ankleidekabine **271** 32
Ankleidepuppe **48** 32
Ankleidepuppe **47** 9
Ankleidezelle **271** 32
Ankunft **233** 26
Ankunftstafel **204** 19
Anlageapparat **181** 22
Anlagetisch **181** 4
Anlagetisch **181** 30
Anlagetisch **180** 49
Anlagetisch **180** 32
Anlagetisch **181** 21
Anlandung **216** 52
Anlaßbatterie **212** 46
Anlasser **190** 44
Anlasser **189** 52
Anlaßwiderstand **135** 3
Anlaßzahnkranz **192** 31
Anlauf- und Bremsautomat **168** 20
Anlegeeinrichtung **183** 17
Anlegegoniometer **351** 27
Anlegeöl **129** 44
Anlegeponton **225** 63
Anleger **185** 25
Anlegermagazin **185** 26
Anlegetisch **184** 21
Anlegetrommel **180** 34
Anlegevorrichtung **236** 48
Anlegewalze **165** 32
Anleihe **251** 11–19
Anleimmaschine **185** 31
Anmeldeblock **267** 12
Anmelderaum **267** 1–26
Anmeldung **278** 1
Annahmebeamte **236** 16
Annahmevermerk **250** 23
Annonceanteil **342** 69
Anodenstange **178** 5
Anorak **300** 6
Anorak **29** 62
Anorakkapuze **300** 19
Anoraknylon **101** 4
Anpassungseinheit **242** 34
Anpreßhydraulik **173** 37
Anproberaum **271** 32
Anreißwinkel **120** 69
Anrichte **45** 44
Anrichte **223** 43
Anrichte **207** 35
Anrichtetisch **45** 32
Anrufschranke **202** 47
Ansatzrohr **50** 70
Ansatzrohr **324** 71
Ansauggeräuschdämpfer **190** 16
Ansauggeräuschdämpfer **191** 54
Ansaugleitung **349** 21
Ansaugrohr **190** 18
Ansaugrohr **189** 5
Ansaugtrichter **217** 51
Anschießen **129** 52
Anschlag **86** 34
Anschlag **237** 12
Anschlagplatte **157** 18
Anschlagsarten **305** 27–29
Anschlagschiene **133** 11
Anschlagsporn **71** 50
Anschlagstärkeneinsteller **249** 10
Anschlagwinkel **134** 26
Anschlußaufsatz **127** 25
Anschlußbeschlag **287** 31
Anschlußeisen **119** 10
Anschlußeisen **119** 71
Anschlußleitung **241** 71
Anschlußleitung **126** 9
Anschlußrahmen **65** 26
Anschlußstutzen **350** 5
Anschnallelektroden **23** 30
Anschnallsporn **71** 51
Anschreiber **293** 71
Anschreibetafel **277** 18
Anschrift **236** 42
anschwellend **321** 31
Ansitz **86** 14–17
Anstand **86** 14–17
Ansteckknadel **36** 18
Ansteckschmuck **36** 19
Anstellvorrichtung **148** 61–65
Anstichhahn **93** 14
Anstreichen **129** 1
Antarktis **14** 18
Antenne **258** 46
Antenne **213** 4
Antenne **10** 68
Antenne **10** 59
Antenne **256** 17
Antenne **258** 16
Antenne **259** 89
Antenne **259** 7
Antenne **259** 47
Antenne **288** 20
Antenne **257** 25, 26
Antenne **288** 88
Antennenniederführung **223** 4
Antennenträger **259** 6
Antependium **330** 20
Antiklinale **12** 16
Antiklinale **12** 27
Antilope **367** 5
Antiqua **342** 5
Antiskatingeinstellung **241** 25
Antivortexsystem **234** 11
Antizyklone **9** 6
Antlitz **16** 4–17
Antoniuskreuz **224** 90
Antoniuskreuz **332** 59
Antrieb **223** 68–74
Antrieb **214** 2
Antriebsgerät **238** 57
Antriebskasten **168** 32
Antriebskette **188** 17
Antriebsknöpfe **178** 15
Antriebskupplung **177** 54
Antriebskurbel **309** 81
Antriebsmaschine **145** 12
Antriebsmotor **103** 9
Antriebsmotor **217** 47
Antriebsmotor **178** 12
Antriebsmotor **179** 11
Antriebsmotor **178** 28
Antriebsmotor **175** 61
Antriebsmotor **150** 9
Antriebsmotor **163** 49
Antriebsmotor **163** 12
Antriebsmotor **163** 23
Antriebsmotor **139** 25
Antriebsquelle **110** 7
Antriebsrad **65** 80
Antriebsrad **255** 50
Antriebsräder **167** 31
Antriebsscheibe **180** 66
Antriebsscheibe **168** 4
Antriebsstutzen **67** 19
Antriebsturm **177** 56
Antriebswalze **187** 73
Antriebswalze **165** 32
Antriebswelle **217** 49
Antriebswelle **190** 27
Antriebswelle **192** 30
Antriebswelle **201** 13
Antriebswerk **110** 43
Antritt **123** 18
Antrittspfosten **123** 43
Antrittsstufe **123** 42
Antrittsstufe **123** 18
Anwahlsteuerplatte **153** 4
Anzapfungsverbindung **153** 18
Anzeichnerei **104** 21
Anzeigegerät **224** 20
Anzeigeleuchte **50** 10
Anzeigenadel **242** 76
Anzeigenadel **114** 58
Anzeigenteil **342** 69
Anzeigeskalen **114** 58
Anzeigevorrichtung **148** 65
Anzeigevorrichtung **165** 7
Anzughose **33** 3
Anzugstoff **104** 3
Aorta **20** 54
Aorta **18** 10
Aortenbogen **18** 10
Aortenklappe **20** 49
Apachenmädchen **306** 9
Apartment **46**
Apartmentwand **46** 1
Aperturblendenschieber **112** 16
Aperturblendentrieb **113** 35
Apfel **58** 56
Apfel **370** 102
Apfelbaum **58** 51
Apfelblüte **58** 54
Apfelblütenstecher **80** 10
Apfelgespinstmotte **80** 5
Apfelkern **58** 60
Apfelquitte **58** 49
Apfelschale **58** 57
Apfelschalenwickler **80** 9
Apfelsine **384** 23, 27
Apfelsine **384** 27
Apfelsinenblüte **384** 25
Apfelstecher **80** 10
Apfelstiel **58** 61
Apfelwickler **58** 62
Apfelzweig **58** 52
Apiarium **77** 56
Apokalypse **327** 50
Apollo **234** 2
Apollo-Raumeinheit **6** 1
Apollo-Raumkapsel **6** 9
Apollo-SM **234** 56
Apostroph **342** 22
Apotheke **233** 45
Apparateschrank **212** 35
Appenzeller Hackbrett **322** 35
Applikation **29** 20
Apport **86** 36
Apportieren **86** 36
Aprikose **59** 35
Aprikosenbaum **59** 33–36
Aprikosenbaumblatt **59** 36
Aprikosenblüte **59** 34
Aprikosenzweig **59** 33
Apsis **278** 27
Apsis **335** 5
Apsis **334** 64
Aquädukt **334** 53
Aquarellbild **48** 5
Aquarellfarbe **338** 18
Aquarellkasten **48** 6
Aquarium **356** 19
Aquarius **4** 63
Aquatinta **340** 14–24
Aquila **3** 9
Arabeske **314** 18
Ararauna **363** 2
Araukarie **53** 16
Arbeiter **358** 22
Arbeiterin **77** 1
Arbeiterinnenzellen **77** 34
Arbeitsbiene **77** 1
Arbeitsbogen **261** 27
Arbeitsbrücke **315** 29
Arbeitsbühne **118** 17
Arbeitsbühne **234** 46
Arbeitsbühne **211** 42
Arbeitsbühne **145** 3
Arbeitsbühne **234** 28
Arbeitsdeck **221** 34
Arbeitsdeck **221** 19
Arbeitsfläche **261** 5
Arbeitsgalerie **316** 5
Arbeitsgerüst **122** 34
Arbeitsgrube **75** 24
Arbeitskittel **33** 56
Arbeitskittel **106** 2
Arbeitslampe **109** 12
Arbeitslatzhose **33** 44
Arbeitsmantel **33** 56
Arbeitsmaterial **260** 81
Arbeitsmütze **35** 40
Arbeitsöffnung **139** 49
Arbeitspindel **149** 20
Arbeitsplatte **50** 31
Arbeitsplattform **221** 66
Arbeitsprojektor **261** 8
Arbeitsprojektor **242** 6
Arbeitsschuh **101** 39
Arbeitssessel **24** 14
Arbeitsspeicher **245** 28
Arbeitsständer **100** 54
Arbeitssteg **316** 5
Arbeitstisch **97** 60
Arbeitstisch **97** 62
Arbeitstisch **104** 7
Arbeitstisch **111** 20
Arbeitstisch **124** 15
Arbeitstisch **100** 33
Arbeitswanne **162** 5
Archaster **369** 17
Architrav **334** 18
Archivkraft **248** 6
Archivolte **335** 25
Arcturus **3** 30
Arena **319** 9
Arenabühne **315** 14
Argo **3** 45
Aries **4** 53
Arithmetik **344** 1–26
Arithmetik **345** 1–24
Arkosolium **331** 60
Arktur **3** 30
Arm **17** 12–14
Arm **16** 43–48
Armaturen **126** 26–37
Armaturenbrett **180** 74
Armaturenbrett **191** 57–90
Armaturentafel **197** 29
Armaturentafelbeleuchtung **197** 30
Armauflage **109** 3
Armband **110** 5
Armband **36** 3
Armbanduhr **110** 32–43
Armbanduhrzeiger **109** 10
Armberge **329** 47
Armbeuge **16** 44
Armbinde **263** 11
Armbinde **270** 22
Armbrustfibel **328** 28
Armband **30** 30
Armflosser **369** 6
Armgeflecht **18** 27
Armhebel **299** 10
Armierung **119** 54–76
Armierung **119** 68
Armierungseisen **119** 23
Armkachel **329** 48
Armlehne **106** 18
Armlehne **46** 28
Armlehne **42** 22
Armlehne **207** 69
Armlehne **207** 45
Armlehnenascher **207** 46
Armmuskel **18** 54
Armreif **36** 17
Armschlinge **21** 2
Armspeichenmuskel **18** 39
Armstütze **208** 26
Armtragetuch **21** 2
Armverband **21** 1
Arnika **380** 2
Aronsstab **379** 9
Arpeggio **321** 22
Arretierstift **140** 47
Arretierung **349** 37
Arretierungsknopf **349** 38
Arterie **18** 1
Arterienpinzette **26** 49
artesischer Brunnen **12** 26
Artikelhinweis **342** 49
Artikelüberschrift **342** 44
Artilleriewaffen **255** 49–74
Artischocke **57** 41
Artistenstand **307** 5
Artistenvermittler **307** 18
Arzt **23**
Arzt **22**
Arzt **233** 44
Arzt für Allgemeinmedizin **23** 2
Arzthelferin **22** 19
Arztstempel **22** 29
Arzttasche **22** 33
As-Dur **320** 66
Asbestanzug **270** 46
Asbestdrahtnetz **350** 19
Asche der Wiedergeburt **327** 10
Aschenabzug **152** 8
Aschenbahn **298** 6
Aschenbahnrennen **290** 24–28
Aschenbecher **104** 5
Aschenbecher **42** 29
Aschenbecher **246** 33
Aschenkugel **266** 5
Aschentür **38** 39
Aschenurne **328** 38
Aschkasten **210** 6
Aschkastenbodenklappe **210** 7
Asien **14** 16
Aspergill **332** 54
Asphaltdecke **200** 58
Asphaltmischtrommel **200** 50
Asphaltpapier **153** 48
Aspirationspsychrometer **10** 33
Aspisviper **364** 41
Asroc-Starter **258** 50
Assaut **294** 5, 6
Assel **81** 6
Assistent **262** 6
Assistentin **307** 39
Assyrer **333** 29–36
Ast **370** 5
Asteroiden **4** 47
Astgabel **54** 13
Asthippe **56** 9
Astlochfräser **132** 53
Astlochfräsmaschine **132** 52
Astreinigung **84** 12
Astronaut **235** 67
Astronaut **6** 11
Astronomie **3**
Astronomie **4**
Astronomie **5**
Astsäge **56** 16
Astschere **56** 11
Asymptoten **347** 29
Atair **3** 9
Atelier **338** 1–43
Atelieraufnahme **310** 26–60
Atelierfenster **338** 1
Ateliermikrophon **310** 31
Ateliersekretärin **310** 39
Atelierstaffelei **338** 3
Atelierwohnung **37** 74
Atemfrequenz **23** 27
Atemfunktionen **23** 31
Atemgerät **21** 27
Atemloch **367** 26
Atemöffnung **358** 32
Atemschlauch **27** 37
Atemschutzgerät **270** 39
Atemvolumen **26** 28
Atemwurzeln **370** 82
Atlant **334** 36
Atlantiksteven **221** 83
Atlantische Ozean **14** 20
Atmosphäre **7**
Atoll **13** 32
Atolla **369** 5
Atom **1**
Atom **2**
Atombombenexplosion **7** 11
Atomkern **1** 49
Atomkern **1** 51
Atomkern **1** 2
Atomkern **1** 16
Atomkern **1** 29
Atomkraftwerk **154** 19
Atommodell **1** 5
Atommodelle **1** 1–8
Atommüllagerung **154** 56
Atomreaktor **1** 48
Atomreaktormantel **259** 67
Atomschicht **7** 32
Atrium **334** 66
Attika **334** 60
Attitude **314** 17
Atzel **34** 2
Atzel **361** 3
Audio-/Videoaussteuerungsanzeige **243** 15
Audiosynchronkopf **243** 24
Audiovision **243**
audiovisuelle Lernprogrammherstellung **242** 7
Auditorium **262** 2
Auerbachsprung **282** 41
Auerhahn **88** 72
Auf-und-ab-Schalter **211** 30
Auf-und-nieder-Steven **285** 40
Aufbau **258** 22
Aufbau **221** 10
Aufbaudeck **258** 10
Aufbauhäuschen **273** 56
Aufbauspritzgerät **83** 2
Aufbauten **258** 10–28
Aufbereitungsanlage **144** 5
Aufenthaltsdeck **224** 107
Auffahrmulde **213** 36
Auffahrrampe **221** 55
Auffahrtrampe **206** 1
Auffangschirm **242** 84
Auffangtisch **249** 47
Aufgabekasten **118** 35
Aufgaberaum **293** 61
Aufgabeschnecke **92** 26
Aufgabetisch **157** 63
Aufgang **223** 24
Aufgang **307** 20
Aufgeber **293** 62
aufgesetzte Hemdentasche **33** 38
aufgesetzte Tasche **31** 56
aufgesetzte Tasche **30** 22
aufgesetzte Taschen **29** 68
aufgeständerte Operationstisch **26** 5
aufgesteckte Haar **34** 28
aufgesteppte Muster **30** 31
Aufhängebügel **94** 21
Aufhängeholm **75** 16
Aufhaltekette **71** 20
Aufhaltering **71** 27
Aufheller **310** 52
Aufklebeadresse **236** 4
Auflagekraftverstellung **241** 24
Auflager **215** 55
Auflager **121** 83
Auflager **322** 42

Auflagerbock **120** 18
Auflagetisch **133** 17
Auflegematte **64** 72
Auflichtbeleuchtung **112** 59
Auflichtmikroskop **112** 23
Auflösungszeichen **320** 54
Aufnahme- und Wiedergabegerät **311** 23
Aufnahmebecherwerk **201** 21
Aufnahmebecherwerk **200** 49
Aufnahmeeinheit **240** 36
Aufnahmehalle **310** 26–60
Aufnahmekammer **113** 40
Aufnahmekopf **311** 25
Aufnahmeleiter **310** 44
Aufnahmeobjektiv **114** 26
Aufnahmeoptik **313** 2
Aufnahmetaste **117** 83
Aufnahmetonkopf **117** 33
Aufnahmeverstärker **311** 11
Aufpausen **129** 48
Aufprallschutz **191** 57
Aufputzinstallation **127** 6
Aufreißen **299** 8
Aufreißer **200** 20
Aufrollung **173** 28
Aufrollvorrichtung **173** 41
Aufruf **263** 14
Aufsattelgerät **65** 82
Aufsatz **293** 90
Aufsatzkamera **112** 64
Aufsatzseite **324** 74
Aufsatzuhr **42** 16
Aufschiebling **121** 31
Aufschläger **293** 51
Aufschläger **293** 16
Aufschlag **33** 5
Aufschlag **293** 17
Aufschlagfeld **293** 12
Aufschlaglinie **293** 7
Aufschlaglinienrichter **293** 27
Aufschnitt **326** 25
Aufschnittmesser **96** 31
Aufschnittware **96** 14
Aufsicht **262** 14
Aufsichtsbeamte **205** 41
Aufsitzmäher **56** 37
Aufsitzplatz **307** 12
Aufstellmaschine **236** 34
Aufstieg **194** 39
Aufstiegsstufe **6** 37–47
Auftragebürste **50** 42
Auftragetablett **265** 14
Auftragswalze **249** 52
Auftragwalzen **181** 7
Auftriebskörper **217** 34
Auftritt **316** 36
Aufwärtshaken **299** 32
Aufwascheimer **50** 54
Aufwickelfriktionsachse **312** 37
Aufwickelspule **117** 32
Aufwind **287** 21
Aufwindschlauch **287** 21
Aufzugführer **271** 47
Aufzugkasten **200** 14
Aufzugschacht **271** 51
Aufzugseil **120** 37
Aufzugsrad **110** 41
Aufzugstür **139** 51
Augapfel **19** 45
Auge **88** 60
Auge **72** 4
Auge **16** 7
Auge **19** 38–51
Auge **137** 29
Auge **334** 75
Augen **276** 32
Augenbraue **19** 38
Augenfleck **358** 54
Augenhintergrundstafel **22** 32
Augenmuschel **117** 14
Augenmuschel **115** 73
Augenmuskeln **19** 44
Augenrefraktometer **111** 44
Augenschutz **84** 23
Augenspiegel **22** 62
Augensprosse **88** 6
Augensteckling **54** 22
Augentrost **61** 27
Augenwurz **61** 13
Augsburger Patrizierin **355** 48
Augsproß **88** 6
Auktionshalle **225** 58
Aulos **322** 4
Aureus **252** 3
Auriga **3** 27
Aurikel **378** 8
Aurorafalter **365** 3
Ausatmungsluft **279** 26
Ausbeinmesser **96** 36
Ausbeulhammer **195** 46
Ausblasöffnung **165** 5
Ausdehnungsgefäß **38** 24
Ausdrehhaken **135** 17
ausfahrbare Vorflügel **229** 38
Ausfahrgarnitur **29** 1
Ausfahrgeräte **259** 88–91
Ausfahrgeräte **259** 74
Ausfahrgeräte **258** 68
Ausfahrjäckchen **29** 3
Ausfahrzylinder **257** 41
Ausfall **294** 5
Ausfallöffnung **139** 2
Ausfallschritt **295** 42
Ausfallschritt **299** 4
Ausfallstellung **294** 5
Ausflugsdampfer **221** 101–1
Ausflugsdampfer **225** 29
Ausformanlage **76** 35
Ausfüllen **129** 53
Ausgabedatum **342** 42
Ausgang **233** 37
Ausgangsmaterial **169** 1
Ausgeleichsgetriebe **65** 32
Ausgleichestrich **123** 39
Ausgleichsballast **212** 66
Ausgleichsbehälter **212** 78
Ausgleichsluft **192** 4
Ausgleichsrotor **232** 14
Ausguck **273** 23
Ausgucktonne **223** 38
Ausguß **261** 34
Ausgußbecken **261** 6
Ausgußstellung **147** 58
Auskratzer **107** 45
Auskunft **204** 29
Auskunftsbeamte **205** 44
Auskunftsbeamte **204** 49
Auskunftsplatz **237** 34
Ausläufer **58** 20
Ausläufer **54** 14
Auslage **47** 30
Auslage **185** 23
Auslage **294** 33
Auslagetrommel **180** 65
Auslaßschlitz **242** 58
Auslaßstreifen **131** 7
Auslaßtechnik **131** 10
Auslaßventil **242** 53
Auslaßventil **190** 46
Auslaufanschluß **172** 78
Auslaufbauwerk **217** 44
Auslaufdoppelventil **126** 35
Auslaufventil **126** 34
Auslaugungsrückstände **154** 62
Ausleger **150** 24
Ausleger **119** 36
Ausleger **283** 42
Ausleger **132** 63
Ausleger **226** 24
Ausleger **226** 49
Ausleger **302** 46
Auslegerboot **352** 35
Auslegerboote **283** 9–16
Auslegetisch **184** 19
Auslegetrommel **180** 42
Ausleihpult **262** 20
Auslöschknopf **271** 4
Auslösebügel **94** 6
Auslösehandgriff **313** 38
Auslösehandgriff **313** 24
Auslöseknopf **115** 18
Auslöser **117** 6
Auslöser **114** 31
Auslösetaste **114** 12
Auslösetransistoren **195** 19
Auslöseventil **210** 58
Ausmauerung **147** 48
Auspuff **64** 38
Auspuff **189** 15
Auspuff **188** 15
Auspuffendtopf **212** 69
Auspuffkrümmer **190** 36
Auspuffleitung **209** 22
Auspuffleitung **191** 51
Auspuffreparatur **195** 52
Auspuffsystem **195** 51
Auspufftopf **191** 29
Ausputzmaschine **100** 3
Ausreitgurte **284** 30
Ausrückhebel **166** 8
Ausrüstungskai **222** 5–9
Ausrufer **308** 8
Ausrufezeichen **342** 21
Aussaat **54** 1
Aussaat **63** 10–12
Aussaatschale **54** 2
Ausschabung **26** 52
Ausschank **266** 1–11
Ausschreier **308** 8
Ausschüttung **269** 29
Ausschußmaß **149** 58
Ausschußseite **149** 61
Außenaufnahme **310** 18
Außenbaugelände **310** 1
Außenborder **278** 15
Außenbordkatameran **286** 21
Außenbordmotor **286** 1
Außenbordmotor **283** 7
Außenbordmotor **278** 15
Außenbordmotorboot **283** 6
Außenfeldspieler **292** 41
Außenhaut **283** 33
Außenhaut **283** 48
Außenhaut **222** 44–49
Außenhautplanke **285** 50
Außenkäfig **356** 11
Außenkelch **58** 22
Außenkiel **283** 32
Außenklüver **219** 23
Außenmeßfühler **149** 70
Außenputz **122** 38
Außenquersitz **296** 32
Außenring **143** 71
Außenschale **59** 42
Außenschwingtür **194** 35
Außenseiter **289** 53
Außenseitsitz **296** 31
Außenseitstand **296** 26
Außenspiegel **191** 40
Außenspieler **292** 76
Außensteg **185** 57
Außenstürmer **291** 16
Außentaster **135** 18
Außenverteidiger **291** 13
Außenverzahnung **143** 96
Außenwand **121** 32
Außenwand **122** 37
Außenwand **121** 77
Außenwinkel **346** 26
Aussichtsturm **15** 68
Aussparung **166** 32
Aussprachezeichen **342** 30–35
Ausstecher **136** 38
Aussteller **250** 21
Aussteuerinstrumente **311** 14
Aussteuerungsanzeige **243** 12
Aussteuerungsanzeigen **241** 36
Aussteuerungsinstrument **241** 35
Aussteuerungskontrolle **241** 61
Ausstieg **122** 24
Ausstiegtür **197** 14
Austauschkugelkopf **249** 28
Auster **357** 32
Austerngabel **45** 80
Australien **14** 17
Australier **352** 37
Australopithecusschädel **261** 20
Austrittsarm **192** 7
Austrittspfosten **123** 54
Austrittsstufe **123** 19
Auswechselspieler **292** 39
Ausweichstelle **217** 27
Ausweitapparat **100** 18
Auswuchtscheibe **190** 56
Auswurf **23** 25
Auswurföffnung **157** 56
Auswurfturm **64** 37
Auszählen **299** 42
Ausziehpolstersitz **207** 44
Auto **195** 34
Auto **191** 1–56
Autobahn **15** 16
Autobahnbau **201** 1–27
Autobox **196** 22
Autobus **194** 17
Autodeck **221** 79
Autodrom **308** 62
Autofahrer **196** 8
Autogenschneideanlage **148** 67
Autogenschweißbrenner **130** 14
Autogenschweißer **141**
Autogenschweißwagen **138** 35
Autoklav **170** 12
Autoklav **170** 33
Automarke **191** 12
automatische Flugsteuerung **235** 23
automatische Impulsmesser **25** 42
automatische Telefonanrufbeantworter **22** 13
automatische Uhren **109** 24
Automobil **193**
Automobil **192**
Automobil **191**
Autorad **191** 14
Autoradio **191** 90
Autoreifen **196** 27
Autoreifen **191** 15
Autoshop **196** 24
Autoskooter **308** 63
Autotür **191** 4
Autotypen **193** 1–36
Autotypie **178** 38
Autozubehör **196** 28
AV **243**
AV-Kamera **243** 1–3
AV-Projektor **242** 16
Ave-Maria-Perle **332** 32
Avers **252** 8
Avers **252** 8
Avionikkonsolen **235** 22
Avivieren **169** 22
Axial-radial-Lagerung **113** 3
Axt **85** 1
Axt **120** 73
Azalea **53** 12
Azalee **53** 12

B

B-Deck **223** 32–42
B-Dur **320** 64
b-Moll **320** 67
Baby **28** 5
Babyausstattung **28**
Babybox **28** 18
Babyjäckchen **28** 25
Babyjäckchen **29** 9
Babykleidung **29** 1–12
babylonische Kunst **333** 19, 20
Babypuppe **48** 25
Babyschlafsack **28** 17
Babyschuhe **28** 45
Babyschuhe **29** 5
Babystrampler **29** 11
Babytragetasche **28** 48
Babywaage **22** 42
Babywippe **28** 2
Bach **15** 80
Bach **13** 8
Bache **88** 51
Bachforelle **364** 15
Back **259** 77
Back **258** 65
Back **221** 13
Back **223** 48
Back- und Nährmittelgondel **99** 62
Back-up-Ball **305** 20
Backbordlaterne **286** 12
Backbordlicht **286** 12
Backbordstangen **224** 100
Backbordtonnen **224** 95
Backe **140** 3
Backe **87** 4
Backe **16** 9
Backe **132** 23
Backeinrichtung **96** 47
Backen **137** 15
Backen **301** 55
Backenbart **34** 12
Backenbrecher **158** 20
Backenbremse **143** 97
Backenknochen **16** 8
Backenstück **71** 8
Backenzähne **19** 18
Backenzahn **19** 35
Backofen **97** 71
Backofen **39** 13
Backofenfenster **39** 14
Backplatz **39** 12–17
Backraum **97** 55–74
Backsaufbau **259** 45
Backstagsbrise **285** 13
Backstein **159** 20
Backsteinflachschicht **123** 7
Backsteinwand **118** 8
Backsteinwand **260** 45
Backstube **97** 55–74
Backwarenabteilung **99** 9
Backwarenvitrine **99** 10
Backzutaten **98** 8–11
Bad **49**
Badeanstalt **282** 1–32
Badeanzug **280** 42
Badegast **274** 18
Badegast **280** 30
Badehaube **281** 8
Badehaube **280** 29
Badehöschen **280** 27
Badehose **280** 43
Badekabine **282** 1
Badekappe **280** 44
Bademantel **32** 20
Bademantel **29** 24
Bademantel **280** 25
Badematte **49** 48
Bademeister **282** 15
Bademeister **281** 4
Bademütze **280** 29
Badepantoffel **49** 46
Badepantolette **101** 22
Badeschuh **280** 23
Badeschwamm **49** 6
Badeschwamm **357** 13
Badesteg **280** 9
Badetasche **280** 24
Badetuch **281** 14
Badevorleger **49** 48
Badewärter **280** 1
Badewanne **49** 1
Badezelle **282** 1
Badezusatz **99** 34
Badezusatz **49** 5
Badminton **293** 44
Badmintonschläger **293** 43
Badthermometer **116** 13
Bäckerei **97** 1–54
Bäckerei **97**
Bäder **280**
Bäder **281**
Bäderschiff **221** 101–1
Bändchen **325** 36
Bändchenarbeit **102** 31
Bändchendraht **325** 35
Bändchenstickerei **102** 31
Bändsel **221** 119
Bär **226** 38
Bär **139** 12
Bären **368** 9–11
Bärenklee **69** 6
Bärenkrallen **352** 14
Bärenlauch **377** 6
Bärenrobbe **367** 18
Bärentraube **377** 15
Bärführung **139** 8
Bärführungskopf **139** 29
Bärlatsch **329** 55
Bärzylinder **139** 30
Bäuerin **62** 4
Bäummaschine **165** 55
Bagger **226** 41
Baggerausleger **200** 4
Baggereimer **226** 44
Baggergut **226** 47
Baggerlöffel **200** 5
Baggerschute **226** 46
Bagienrah **220** 25
Bagiensegel **220** 26
Baguette **97** 12
Bahn **122** 95
Bahn **122** 91
Bahn **137** 28
Bahn **233** 34
Bahnhof **15** 41
Bahnhofsbriefkasten **204** 11
Bahnhofsbuchhandlung **204** 26
Bahnhofsgaststätte **204** 13
Bahnhofshalle **204**
Bahnhofsmission **204** 45
Bahnhofsrestaurant **204** 13
Bahnhofsuhr **204** 30
Bahnkantensteuerung **180** 20
Bahnkantensteuerung **180** 5
Bahnpolizist **205** 20
Bahnräumer **197** 11
Bahnräumer **210** 34
Bahnrennfahrer **290** 2
Bahnschranke **202** 40
Bahnspuren **1** 58
Bahnsteig **205**
Bahnsteig **205** 1
Bahnsteigaufgang **204** 25
Bahnsteigbeleuchtung **205** 48
Bahnsteigbriefkasten **205** 56
Bahnsteigfernsprecher **205** 57
Bahnsteigkante **205** 19
Bahnsteigkiosk **205** 49
Bahnsteiglautsprecher **205** 27
Bahnsteignummer **205** 4
Bahnsteigtelefon **205** 57
Bahnsteigtreppe **205** 2
Bahnsteigtunnel **204** 23
Bahnsteigüberdachung **205** 5
Bahnsteigüberführung **205** 3
Bahnsteiguhr **205** 46
Bahnüberführung **15** 42

Bahnübergänge **202** 39–50
Bahnübergang **202** 39
Bahnübergang **202** 49
Bahnunterführung **15** 22
Baiser **97** 26
Baiser **265** 5
Bajadere **306** 25
Bake **15** 10
Bakentonne **224** 80
bakteriologischen Kulturen **261** 29
Balalaika **324** 28
Balanceakt **307** 44
Balancegewicht **241** 22
Balancierstange **307** 42
Baldachin **99** 24
Baldachin **48** 26
Baldachin **47** 12
Baldachin **28** 32
Baldachin **331** 49
Baldachinträger **331** 46
Baldrian **380** 5
Balg **324** 37
Balg **322** 58
Balgen **177** 10
Balgen **177** 26
Balgen **309** 26
Balgen **114** 53
Balgen **116** 31
Balgengerät **115** 85
Balgenkamera **309** 25
Balgennaheinstellgerät **115** 85
Balgfrucht **370** 91
Balgverschluß **324** 38
Balken **120** 19
Balken **17** 44
Balkenbrücke **215** 7
Balkenkopf **121** 33
Balkenkorn **305** 51
Balkon **37** 69
Ball **28** 16
Ballabgabe **291** 47
Ballabzeichen **306** 34
Ballannahme **291** 48
Ballast **119** 33
Ballast **285** 33
Ballast **288** 65
Ballastkiel **285** 32
Ballasttank **223** 78
Ballen **19** 58
Ballenlader **63** 37
Ballenpresse **169** 33
Ballenstand **295** 5
Ballerinenrock **314** 31
Ballett **314**
Ballettänzerin **314** 26
Balletteuse **314** 26
Ballettschuh **314** 30
Balletttruppe **314** 25
Ballistik **87** 73
ballistische Kurve **87** 79
Balljunge **293** 22
Ballon **7** 16
Ballonaufstieg **288** 84
Ballonfahren **288** 63–84
Ballonkorb **288** 64
Ballonstart **288** 84
Ballrosette **306** 34
Ballsaal **306** 1
Ballspiele **291**
Ballspiele **292**
Ballspiele **293**
Ballträger **292** 23
Balmer-Serie **1** 21
Balsamblume **380** 7
Balzjagd **86** 9–12
Bambusrohr **136** 31
Bambusrohr **383** 60
Bambusstange **307** 46
Banane **384** 33
Bananen **99** 90
Bananenblatt **384** 35
Bananenblüte **384** 34
Bananensattel **188** 59
Bananenstaude **384** 28
Bananenumschlaganlage **226** 22
Band **164** 12
Band **300** 4
Band **318** 3
Bandabdeckung **133** 31
Bandage **187** 77
Bandage **289** 15
Bandage **296** 64
Bandbremse **143** 104
Bande **277** 16
Bande **289** 2
Bande **307** 22
Bandeinfädelung **243** 14
Bandeisen **143** 11
Banderillas **319** 22
Banderillero **319** 21
Banderole **107** 26
Bandfeile **140** 16
Bandförderung **144** 40
Bandgeschwindigkeitsschalter **241** 62
Bandlineal **243** 22
Bandmaß **103** 2
Bandmaß **271** 38
Bandoneon **324** 36
Bandonika **324** 36
Bandsäge **134** 50
Bandsägeblatt **157** 53
Bandspannhebel **133** 16
Bandspule **241** 57
Bandumlenker **241** 60
Bandverdichtung **163** 59
Bandvorschubsrichtung **243** 29
Bandwalze **133** 18
Bandwurm **81** 35
Bandzählwerk **243** 9
Bandzählwerk **241** 64
Banjo **324** 29
Bank **296** 14
Bank **250**
Bank **275** 11
Bank **273** 58
Bank **295** 20
Bank **330** 28
Bankangestellte **250** 5
Bankeisen **132** 36
Bankett **267** 40–43
Bankett **123** 2
Bankfiliale **204** 31
Bankhaken **132** 36
Bankkundin **250** 6
Banknoten **252** 29–39
Banknoten **252** 29–39
Bankplatte **132** 34
Banksattel **188** 59
Banner **253** 12
Bannwald **304** 7
Baptisterium **332** 2
Bar **317** 1
Bar **318** 13
Barband **267** 44
Bardame **267** 63
Bardame **318** 14
Bardame **317** 2
Barett **355** 28
Barfach **42** 20
Bargast **267** 55
Bargeld **246** 27
Barhocker **267** 53
Barhocker **317** 3
Barhocker **318** 16
Baritonoboe **323** 38
Bark **220** 21–23
Bark **219** 1–72
Barkasse **225** 25
Barlampen **317** 11
Barmixer **267** 62
Barock **336** 1–8
Barockantiqua **342** 5
Barockkirche **336** 1
Barockpark **272** 1–40
Barockschloß **272** 7
Barograph **10** 4
Barren **296** 2
Barren **296** 57
Barren **296** 45
Barren **296** 46
Barren **296** 58
Barren **296** 49
Barrenholm **297** 4
Barrenholm **296** 3
Barriere **99** 5
Barriere **266** 72
Barriere **259** 17
Barschrank **42** 20
Barschrank **246** 29
Barset **246** 30
Bart **140** 35
Bart **287** 21
Bart **326** 32
Bartfaden **364** 13
Barthaar **367** 21
Bartheke **318** 15
Bartheke **267** 54
Bartheke **317** 9
Bartnelke **60** 6
Bartrio **267** 44
Bartstoppeln **34** 23
Barttrachten **34**
Baseball **292** 61
Baseball **292** 40–69
Baseballhandschuhe **292** 60
Basidien **381** 7
Basilika **334** 61
Basilisk **364** 30
Basilisk **327** 34
Basis **346** 27
Basis **345** 1
Basis **351** 20
Basis **334** 28–31
Baskenmütze **35** 27
Basketball **292** 28
Basketballspieler **292** 35
Baslerin **355** 35
Basrelief **339** 33
Bassangans **359** 9
Baßgeige **323** 23
Bassin **272** 24
Baßklarinette **323** 34
Baßlautsprecher **241** 17
Baßposaune **323** 46
Baßregister **324** 44
Baßsaiten **325** 12
Baßsaiten **324** 25
Baßschlüssel **320** 9
Baßsteg **325** 13
Baßteil **324** 43
Baßtölpel **359** 9
Baßtrompete **323** 43
Baßtuba **323** 44
Bast **136** 29
Bast **370** 9
Bastard **73** 8
Bastardklee **69** 3
Bastelarbeit **48** 3
Basteln **134** 1–34
Bastion **329** 16
Bastrock **306** 18
Bastverband **54** 35
Batholit **11** 29
Batter **292** 52
Batterie **65** 53
Batterie **259** 83
Batterie **114** 66
Batterie **191** 50
Batterieanschluß **115** 75
Batteriebehälter **207** 5
Batteriefach **115** 10
Batteriefütterung **74** 23
Batteriehaltung **74** 18
Batteriehandgriff **117** 5
Batteriehandgriff **115** 76
Batteriehauptschalter **115** 13
Batteriekäfig **74** 20
Batterieraum **257** 17
Batterieraum **211** 56
Batterietröge **207** 25
Batterietrog **211** 56
Batteurwickel **163** 47
Bau **86** 26
Bauaufzug **118** 31
Baubude **119** 44
Baubude **118** 48
Bauch **95** 41
Bauch **90** 20
Bauch **16** 35–37
Bauch **95** 2
Bauchaorta **18** 16
Bauchfell **20** 58
Bauchflosse **364** 8
Bauchgurt **71** 18
Bauchgurt **71** 36
Bauchladen **267** 50
Bauchladen **308** 52
Bauchlage **295** 45
Bauchnotgurt **71** 23
Bauchreifen **329** 49
Bauchspeicheldrüse **20** 44
Bauer **62** 6
Bauer **276** 13
Bauer **305** 6, 8
Bauernhof **62**
Bauernleier **322** 25
Baugrube **118** 69–82
Bauhölzer **120** 83–96
Bauholz **120** 10
Bauhütte **118** 48
Baukasten **48** 22
Bauklammer **119** 58
Bauklötze **48** 27
Baum **284** 39
Baum **370** 1
Baumbürste **56** 23
Baumgruppe **272** 61
Baumholz **84** 4
Baumkante **120** 89
Baumkratzer **56** 14
Baumkrone **272** 60
Baumkrone **370** 3
Baumkuchen **97** 46
Baumlerche **361** 18
Baumniederholer **284** 21
Baumpfahl **52** 31
Baumrutscher **361** 11
Baumsäge **56** 16
Baumscheibe **166** 49
Baumscheibe **165** 30
Baumschere **56** 11
Baumschule **84** 6
Baumschule **55** 3
Baumschule **15** 111
Baumschulsetzlinge **83** 15
Baumschutz **118** 80
Baumstamm **84** 19
Baumstamm **370** 2, 7
Baumstumpf **84** 14
Baumwollanlieferung **163** 1–13
Baumwollballen **163** 3
Baumwolle **383** 16
Baumwollereiniger **163** 7
Baumwollkapsel **163** 1
Baumwollspinnerei **163**
Baumwollspinnerei **164**
Baumwollspitze **31** 32
Bauplatz **119**
Bauplatz **118**
Bauscht **173** 50
Baustahlträger **143** 3–7
Bausteinverbindung **242** 70
Baustellenabort **118** 49
Bausystem **335** 27–35
Bauzaun **118** 44
Bearbeitungszentrum **150** 41
Becher **371** 5
Becherglas **266** 3
Becherglas **350** 20
Becken **17** 18–21
Becken **324** 51
Becken **323** 50
Beckenhalter **324** 52
Beckenquerschnitt **281** 36
Beckenrand **281** 3
Bedienerseite **207** 79
Bedienung **266** 18
Bedienungs- und Steuerpult **182** 28
Bedienungsanleitungen **244** 15
Bedienungsblattschreiber **176** 31
Bedienungsfeld **177** 60
Bedienungshandrad **212** 81
Bedienungshandrad **212** 67
Bedienungshebel **83** 21
Bedienungshebel **117** 63
Bedienungshebel **201** 12
Bedienungshebel **126** 19
Bedienungsschalter **249** 38
Bedienungsstand **177** 5
Bedienungsstand **168** 23
Bedienungssteg **217** 72
Bedienungstafel **177** 36
Bedienungstafel **240** 31
Bedienungstasten **117** 98
Bedienungstasten **261** 45
Bedienungstasten **246** 19
Bedienungstasten **243** 13
Bedienungstritt **325** 46
Bedienungstür **139** 4
Bedlingtonterrier **70** 18
Beduine **354** 6
Beerdigung **331** 33–41
Beere **58** 9
Beere **370** 97
Beerenfrucht **68** 43
Beerenhochstamm **52** 11
Beerenobst **58**
Beerensträucher **58** 1–30
Beerenstrauch **52** 19
Befehlsstab **205** 42
Befeuerung **224** 68–10
Beffchen **332** 5
Befiederung **305** 62
Beflaggung **268** 44
Befreiungsgriff bei Umklammerung **21** 34
Begasungskammer **83** 15
Begichtung **147** 51
Begleitsaiten **324** 25
Begleitseite **324** 43
Begonia **53** 10
Begonie **53** 10
Begräbnis **331** 33–41
Begräbnisstätte **331** 59
Begräbnisstätte **331** 23
Begrenzerinstrument **238** 44
Begrenzungsblech **200** 34
Begrenzungsblech **200** 44
Begrenzungsleuchte **189** 56
Begrenzungsleuchte **191** 20
Behälterbauer **130**
Behälterbauerei **130** 1–33
Behältertasche **248** 3
Behandlungsinstrumente **22** 48–50
Behandlungslampe **24** 19
Behandlungsraum **22** 32–74
Behandlungsstuhl **24** 3
Behandlungstray **24** 5
Behang **70** 2
Behelfstrage **21** 23
Beiboot **258** 12
Beiboot **259** 35
Beifahrerin **268** 36
Beifahrersitz **191** 36
Beilade **132** 35
Beilauf **153** 45
Beimengenband **64** 80
Bein **88** 81
Bein **17** 22–25
Bein **16** 49–54
Beinbrech **61** 12
Beinhalter **23** 11
Beinkloben **23** 11
Beinnerv **18** 30
Beinpanzer **319** 19
Beinring **354** 38
Beinröhre **329** 54
Beinschiene **291** 33
Beinschutz **292** 9
Beinsteller **299** 11
Beinwell **69** 13
Beisetzung **331** 33–41
Beißring **28** 12
Beißzange **136** 37
Beißzange **100** 41
Beistopper **227** 14
Beitel **132** 7–11
Beiwagenmaschine **189** 53
Beiwagenrad **189** 57
Beiwagenschiff **189** 54
Beiwagenstoßstange **189** 55
Beiwagenwindschutzscheibe **189** 58
Beizautomat **83** 52
Beizbottich **130** 15
Beize **86** 42–46
Beizjagd **86** 42–46
Beizpulverbehälter **83** 60
Beizvogel **86** 46
Belag **119** 52
Belag **118** 87
Belastungsscheibe **165** 21
Belederung **283** 36
Belegordner **247** 40
belegte Brötchen **266** 54
belegte Brot **45** 37
Beleuchter **316** 20
Beleuchter **307** 4
Beleuchter **310** 37
Beleuchtung **210** 46
Beleuchtungsbrücke **316** 19
Beleuchtungskasten **179** 25
Beleuchtungskörper **316** 14
Beleuchtungsoptik **112** 7
Beleuchtungsspiegel **14** 58
Beleuchtungsstrahlengang **112** 6
Beleuchtungsstrahler **22** 44
belichtete Film **117** 42
Belichtungslampe **182** 3
Belichtungsmesser **114** 56
Belichtungsmesser-Wahlschalter **117** 17
Belichtungsmesserfenster **114** 3
Belichtungsmesserfenster **114** 24
Belichtungsmesserzeiger **115** 57
Belichtungsmeßkassette **114** 61
Belichtungsschaltuhr **116** 24
Belichtungssteuereinrichtung **176** 9
Belichtungssteuernut **117** 37
Belichtungssystem **249** 42
Belichtungszeiteinstellung **179** 18
Bellatrix **3** 13
Belly **90** 20
Belüftung **191** 48
Belüftungsanlagen **317** 30
Benediktiner **331** 54
Bengel **340** 34
Benguellastrom **14** 43
Benzineinspritzung **190** 1
Benzinfeuerzeug **107** 27
Benzinkanister **84** 36
Benzinkanister **196** 25
Benzinleitung **286** 25
Benzinpumpe **196** 1
Benzintank **305** 87
Benzinuhr **191** 38
Benzinuhr **191** 65
Benzolchlorierung **170** 8
Benzolgewinnung **170** 6
Benzolring **242** 66
Benzolwascher **156** 24
Beobachtungs- und Spektographenraum **5** 33
Beobachtungsfenster **235** 24, 25
Beobachtungsfenster **313** 28
Beobachtungsfernrohr **351** 31
Beobachtungsspalt **5** 13
Beplankung **257** 28
Beplankung **285** 57
Beplankung **285** 50–57
Beregnung **67**
Beregnungsanlage **67** 3
Beregnungsautomat **67** 18
Beregnungsfahrzeug **62** 27
Beregnungsgerät **55** 19

Bereifung **187** 30
Bereitschaftstasche **115** 103
Berg-und-Tal-Bahn **308** 5
Bergbahnen **214**
Bergehalde **144** 19
Bergen **227**
Bergepanzer **255** 93
Bergforelle **364** 15
Bergfried **329** 4
Berggipfel **12** 40
Berghang **12** 37
Berghütte **300** 1
Bergkette **12** 39
Bergkuppe **12** 35
Bergmassiv **12** 39
Bergpaß **12** 47
Bergrennen **290** 24–28
Bergrücken **12** 36
Bergrutsch **11** 46
Bergsattel **12** 42
Bergschuh **300** 42
Bergseil **300** 12
Bergspitze **12** 40
Bergsport **300**
Bergstation **214** 57
Bergsteigen **300** 1–57
Bergsteiger **300** 5
Bergsteigerausrüstung **300** 31–57
Berg-und-Tal-Rutschbahn **273** 52
Bergung **21** 18–23
Bergungskran **270** 48
Bergwandern **300** 1–57
Bergwerk **15** 34
Berieselungsanlage **316** 6
Berline **186** 1
Berliner **97** 29
Berliner Pfannkuchen **97** 29
Berlocken **36** 35
Berme **216** 38
Bermudas **31** 44
Bernhardiner **70** 37
Berührungspunkt **346** 49
Berufsboxer **299** 25
Besäumkreissäge **132** 57
Besäumtisch **132** 64
Besan **218** 29
Besan **219** 30
Besan-Bramstagsegel **219** 29
Besan-Stagsegel **219** 27
Besan-Stengestagsegel **219** 28
Besanausleger **218** 28
Besanbaum **219** 44
Besandirk **219** 48
Besanmast **219** 8, 9
Besanmast **220** 23
Besanmast **218** 31
Besanrute **218** 30
Besansaling **219** 54
Besanschot **219** 69
Besansegel **219** 30
Besanstenge **219** 9
Besanuntermast **219** 8
Besatzungsraum **235** 16
Besatzungsraum **6** 41
Beschicker **159** 7
Beschickungsband **144** 42
Beschickungskammer **154** 79
Beschickungsmaschine **147** 25
Beschleunigungsmesser **230** 10
Beschleunigungsraketen **234** 48
Beschleunigungsraketen **234** 22
Beschneidmesser **128** 38
Beschriften **129** 40
Besegelung **219** 1–72
Besen **50** 46
Besen **62** 5
Besenborsten **50** 47
Besenkörper **50** 48
Besenstiel **50** 49
Besenstiel **38** 37
Besitzer **263** 2
Bespannung **287** 40
Besprechungsgruppe **246** 31–36
Besprechungstisch **246** 31
Besteck **207** 85
Besteck **309** 47
Besteckentnahmefächer **266** 48
Besteckkommode **266** 41
Besteckschublade **44** 21
Besteckschublade **39** 10
Bestellung **63** 10–12
Bestich **123** 6
Bestimmungsgleichung **345** 4
Bestimmungsgleichung **345** 9
Bestrahlungen **23** 36
Bestrahlungsgerät **24** 23
Bestrahlungsschutzwand **2** 46
Bestrahlungstisch **2** 36
Besucher**sessel** **246** 21
Besucherterrasse **233** 20
Besucherterrasse **233** 30
Betäubungsgerät **94** 3
Betäubungsgerät **94** 7
Betastrahlung **1** 32
Betateilchen **1** 32
Beteigeuze **3** 13
Betelnuß **380** 20
Betelnußbaum **380** 19
Betende **330** 61
Betnische **337** 14
Beton **119** 72
Beton-Innenrüttler **119** 88
Betonarbeiter **119** 9
Betonbassin **310** 11
Betonbehälter **79** 3
Betonhülle **154** 20
Betonkübel **201** 24
Betonkübel **119** 38
Betonmantel **1** 57
Betonmischanlage **201** 19
Betonmischer **200** 15
Betonmischer **47** 40
Betonmischmaschine **119** 29
Betonmischmaschine **118** 33
Betonnung **224** 68–10
Betonpfette **119** 4
Betonschalung **119** 54–76
Betonschwelle **202** 37
Betonsockel **118** 2
Betonstampfer **119** 83
Betonstraßenbau **201** 1–27
betont **321** 27
Betonungszeichen **342** 30–35
Betonverteilerkübel **201** 6
Betonverteilerwagen **201** 5
Betonwand **123** 1
Betriebsablaufschema **76** 9
Betriebsanzeigen **244** 11
Betriebsartschalter **117** 88
Betriebseinheit **6** 2
Betriebsfernsprechanlage **238** 14
Betriebsraum **76** 12–48
Betriebsraum **238** 7–15
Betriebsschaubild **76** 8
Betriebsskalen **313** 28
Betriebsstofftanker **258** 97
Betriebstaste **243** 41
Betriebstasten **243** 48
Bett **150** 29
Bettgestell **43** 4–6
Bettkasten **47** 2
Bettkasten **43** 5
Bettkastenliege **46** 16
Bettkastenregal **46** 19
Bettkastenschublade **46** 18
Bettkonsole **43** 17
Bettlaken **50** 5
Bettlaken **43** 9
Bettlerleier **322** 25
Bettmonitorgerät **25** 19
Bettschlitten **177** 59
Bettschlitten **149** 24
Bettuch **43** 9
Bettvorleger **43** 22
Bettwäsche **271** 57
Bettwanze **81** 39
Beugehang **296** 35
Beugestütz **296** 39
Beute **77** 45–50
Beutelgans **359** 5
Beutelratte **366** 2
Beuteltiere **366** 2 *u.*
Bewaffnung **258** 29–37
Bewaffnung **255** 1–98
bewegliche Kratzboden **62** 24
bewegliche Lager **215** 12
Bewehrung **119** 54–76
Bewehrung **119** 68
Bewehrungseisen **119** 23
Bewertungslampen **195** 9
Bewölkung **9** 20–24
Bewußtlose **270** 24
Bewußtlose **21** 25
Bezogene **250** 20
Bezug **323** 9
Bezugsstoff **134** 60
Bibel **330** 11
Biberratte **366** 14
Biberschwanz **122** 6
Biberschwanz-Doppelbedeckung **122** 2
Biberschwanzziegel **122** 46
Bibliothek **223** 25
Bibliothekar **262** 19
Bibliothekarin **262** 14
Bibliotheksbenutzer **262** 24
Bidet **49** 7
Biedermeierkleid **306** 22
Biedermeiersofa **336** 17
Biedermeierstil **336** 17
Biedermeierzeit **355** 73
Biegeeisen **119** 77
Biegeeisen **136** 34
Biegeform **126** 83
Biegemaschine **125** 30
Biegetisch **119** 20
Biene **77** 1–25
Bienen **77**
Bienenfresser **360** 2
Bienengiftsalbe **77** 68
Bienenhaus **77** 56
Bienenkasten **77** 45–50
Bienenkönigin **77** 4
Bienenkorb **77** 52
Bienenkorbhütte **354** 28
Bienenmännchen **77** 5
Bienenschleier **77** 58
Bienenschwarm **77** 53
Bienenstock **77** 45–50
Bienenwabe **77** 31–43
Bienenwachs **77** 67
Bienenzelle **77** 26–30
Bienenzucht **77**
Bienenzüchter **77** 57
Bierbecher **266** 3
Bierdeckel **266** 26
Bierdose **93** 25
Bierdose **99** 73
Bierdruckapparat **266** 1
Bierfaß **93** 17
Bierfilter **93** 15
Bierflasche **93** 26
Bierflasche **205** 50
Bierglas **93** 30
Bierglas **45** 91
Bierglas **266** 6
Bierglas **317** 6
Bierkasten **99** 72
Bierkastenstapel **93** 24
Bierschaum **266** 4
Bierseidel **309** 53
Biersieder **92** 49
Bieruntersetzer **266** 26
Bierwärmer **266** 7
Bierzapfapparat **266** 68
Bierzapfhahn **317** 8
Bierzelt **308** 23
Bifokalglas **111** 15
Big-wave-riding **279** 4
Bijouteriewarenabteilung **271** 62
Bikini **280** 26
Bild-Ton-Einheit **117** 102
Bild-Ton-Kamera **313** 26
Bildaufbau **338** 4
Bildaufnahmekamera **310** 47
Bildbühne **115** 28
Bildendkontrollraum **238** 60–65
Bilderrahmen **43** 21
Bilderschrift **341** 1
Bildfeldlinse **115** 40
Bildfenster **115** 28, 34
Bildfenster **312** 34
Bildfensteraussparung **117** 40
Bildfernsprecher **242** 21
Bildhauer **339** 1
Bildhaueratelier **339**
Bildkamera **313** 20
Bildkassette **242** 18
Bildkodiereinrichtung **242** 8–10
Bildmessung **14** 63–66
Bildmischpult **238** 63
Bildmonitor **238** 33
Bildnummernfenster **114** 18
Bildplatte **243** 44
Bildplatte **340** 59
Bildplattenhülle **243** 45
Bildplattenspieler **243** 46
Bildplattenspieler **243** 37
Bildplattensystem **243** 46–60
Bildplattensystem **243** 37–45
Bildprojektion **311** 45
Bildregieraum **239** 10
Bildröhrengeometrie-Korrektur **242** 39
Bildsäule **333** 18
Bildschirm **236** 40
Bildschnitzer **339** 28
Bildstandsregler **243** 10
Bildstrahlengang **115** 35
Bildstreifen **311** 44
Bildstrichverstellung **312** 29
Bildtelefon **242** 21
Bildtrommel **116** 20
Bildunterschrift **342** 59
Bildwand **310** 16
Bildwand **312** 11
Bildwandler **27** 19
Bildwandlereinheit **26** 18
Bildwandlermonitor **26** 15
Bildwandlerröhre **27** 19
Bildwandvorhang **312** 10
Bildwascher **116** 15
Bildweiche **112** 19
Bildwerferraum **312** 12
Bildzähler **313** 28
Bildzählwerk **115** 17
Billard **277**
Billardball **277** 1
Billardkugel **277** 1
Billardspiel **277** 1–19
Billardspieler **277** 8
Billardstock **277** 9
Billardstöße **277** 2–6
Billardtaxi **277** 17
Billardtisch **277** 14
Billardzimmer **277** 7–19
Bilsenkraut **379** 6
Bimbernelle **69** 28
Bimshohlblockstein **119** 24
Bimskreisel **100** 7
Bindebogen **321** 24
Bindegürtel **31** 19
Bindemitteleinspritzung **200** 53
Binderbalken **121** 53
Binderschicht **118** 60
Binderschicht **118** 64
Binderschicht **198** 4
Binderschicht **198** 3
Bindersparren **121** 55
Bindestrich **342** 28
Bindungselemente **301** 54–56
Binnenklüver **219** 21
binokulare Einblick **23** 6
Binokulartubus **112** 12
Binse **136** 28
Binsenquecke **61** 30
Binsenrispe **341** 22
Biologieunterricht **261** 14–34
Biopsiezange **23** 17
Birke **51** 13
Birke **272** 40
Birke **371** 9
Birkenpilz **381** 22
Birkenruten **281** 27
Birkhahn **88** 66
Birkhahn **86** 11
Birnball **299** 24
Birnbaum **58** 31
Birnbaumzweig **58** 32
Birne **58** 33
Birnen **99** 87
Birnenblei **89** 90
Birnenblüte **58** 38
Birnenform **36** 54
Birnenkern **58** 37
Birnenstiel **58** 34
Birnquitte **58** 50
Bisamfellmütze **35** 33
Biskuitrolle **97** 19
Bison **367** 9
Bitumen **145** 64
Bitumenkocher **200** 46
Bizeps **18** 37
Bläßente **359** 20
Blätterbeute **77** 45–50
Blätterkohl **57** 34
Blätterkrone **384** 29
Blätterpilz **379** 10
Blätterteigpastete **97** 18
Bläuling **365** 6
Blankett **252** 43
Blasebalg **278** 49
Blasebalg **325** 46
Blasen **162** 28
Blasen **162** 36
Blasenkammer **1** 58
Blasluftzufuhrrohr **147** 68
Blasmagnet **312** 39
Blasonierung **254** 17–23
Blasprozeß **162** 22
Blasrohr **210** 25
Blasrohr **352** 26
Blasschemata **162** 22–37
Blasstellung **147** 57
Blasverfahren **162** 30
Blatt **88** 17
Blatt **59** 17
Blatt **58** 3
Blatt **58** 53
Blatt **283** 53
Blatt **283** 38
Blatt **373** 3, 16
Blatt **121** 86
Blatt **166** 10
Blatt **370** 26
Blatt **371** 21
Blatt **370** 19
Blatt **375** 2
Blatt **371** 23
Blatt **371** 68
Blattachsel **370** 25
Blattachsel **375** 38
Blattaderung **370** 29
Blattansatz **371** 73
Blattelevator **64** 90
Blattfallkrankheit **80** 20
Blattformen **370** 31–38
Blattgold **183** 5
Blattgold **129** 45
Blattgold **129** 52
Blatthäutchen **370** 84
Blatthäutchen **68** 22
Blatthornkäfer **82** 1
Blatthornkäfer **358** 39
Blatthornkäfer **358** 24
Blattknospe **59** 47
Blattknospe **370** 90
Blattkranz **334** 25
Blattlaus **80** 32
Blattlaus **358** 15
Blattlaus **358** 13
Blattlaus **358** 14
Blattnektarium **59** 18
Blattornament **334** 40
Blattpflanze **39** 37
Blattquerschnecke **64** 97
Blattrandformen **370** 43–50
Blattranke **57** 4
Blattrippe **370** 30
Blattrosette **384** 62
Blattscheide **68** 9
Blattscheide **68** 21
Blattscheide **370** 83
Blattscheiden **384** 30
Blattschreiber **237** 66
Blattschuß **86** 17
Blattspreite **68** 20
Blattspreite **370** 85
Blattspreite **370** 28
Blattstiel **370** 27
Blattüberfall **333** 24
Blattunterseite **378** 19
Blattzweig **371** 27
Blattzweig **371** 29
Blattzweig **383** 61
Blaubeere **377** 23
Blaufichte **51** 10
Blaugrünfiltereinstellung **116** 45
Blauhai **364** 1
Blaukissen **51** 7
Blaukraut **57** 32
Blaulicht **264** 11
Blaulicht **270** 6
Blaumeise **360** 4
Blauracke **360** 6
Blausäurebegasung **83** 15
Blauspecht **361** 11
Blazer **33** 54
Blechblasinstrumente **323** 39–48
Blechkuchen **97** 43
Blechschere **108** 23
Blechschere **125** 1
Blechschraube **143** 26
Blechverkleidung **188** 50
Blechwalze **108** 1
Bleiabschirmung **259** 70
Bleichen **169** 21
Bleicherde **199** 38
Bleichfixierbad **116** 10
Bleieinsatz **151** 62
Bleigewichte **89** 88–92
Bleiglanz **351** 14
Bleiglasfenster **124** 14
Bleiglasfenster **154** 75
Bleigürtel **279** 14
Bleihammer **124** 11
Bleikiel **285** 36
Bleikopf **326** 20
Bleikugeln **89** 89
Bleimantel **153** 39
Bleimantel **153** 47
Bleimesser **124** 12
Bleinadeleinsatz **151** 55
Bleiolive **89** 88
Bleirute **124** 13
Bleischeibe **122** 103
Bleischutzmantel **1** 57
Bleisiegelwand **2** 46
Bleisoldaten **309** 52
Bleisprosse **124** 13
Bleisteg **124** 13
Bleistift **47** 26
Bleistift **260** 5
Bleistiftspitzer **247** 25
Blendarkade **335** 10
Blende **46** 5
Blende **30** 47
Blendenautomatik **117** 20
Blendeneinstellrad **114** 34
Blendenring **117** 4
Blendenring **115** 5

Blendenskala **115** 56
Blendrahmen **338** 20
Blendschutz **210** 60
Bleßhuhn **359** 20
Blicken **68** 24
Blimp **310** 48
Blimp **313** 16–18, 27
Blindboden **123** 73
Blinddarm **20** 17
Blinde **218** 43
blinde Fleck **19** 50
Blindenschrift **342** 15
Blindmaterial **174** 8
Blindschacht **144** 27
Blindschaltbild **153** 8
Blindschleiche **364** 37
Blink- und Abblendschalter **191** 59
Blinker **89** 73
Blinker **197** 22
Blinker **191** 19
Blinker- und Warnlichtkontrolle **191** 76
Blinkleuchte **189** 45
Blinklicht **270** 6
Blinklicht **189** 37
Blinklicht **189** 42
Blinklicht **202** 46
Blinklicht **202** 50
Blitzableiter **38** 30
Blitzbirnchen **309** 39
Blitzbirne **309** 39
Blitzgerät **309** 38
Blitzlampe **114** 67
Blitzlampe **242** 43
Blitzlicht-Mittenkontakt **115** 21
Blitzlichtanschluß **115** 14
Blitzlichtanschluß **114** 30
Blitzlichtgerät **309** 38
Blitzlichtröhren **176** 26
Blitzlöter **134** 58
Blitzschalter **114** 33
Blitzstab **114** 67
Blitzwürfelanschluß **114** 13
Block **221** 105
Block **221** 28
Blockauswerfer **157** 19
Blockbandsäge **157** 48
Blockfeld **203** 60
Blockflansch **130** 21
Blockflöte **322** 7
Blockkippwagen **148** 49
Blockmesser **96** 37
Blockmesser **94** 15
Blockschere **148** 52
Blockstelle **15** 24
Blockstraße **148** 50
Blockstufe **123** 17
Blocktastenfeld **249** 2–6
Blockverband **118** 62
Blockware **157** 33
Blockzug **157** 17
Blöße **84** 13
Blondiermittel **105** 1
Blondiermitteltube **105** 3
Blouson **31** 42
Blue Jeans **31** 60
Blue Jeans **33** 22
Blümchenborte **30** 28
Blüte **68** 42
Blüte **378** 16, 20, 28
Blüte **59** 9
Blüte **58** 4
Blüte **69** 14
Blüte **61** 22
Blüte **61** 19
Blüte **61** 10
Blüte **80** 11
Blüte **371** 6, 13, 14, 17, 35, 40, 52, 55, 62
Blüte **373** 5, 7, 11, 14, 20, 21
Blüte **383** 3, 12
Blüte **370** 23, 51
Blüte **375** 3, 6, 16, 20, 23, 40, 46
Blüte **382** 4
Blüte **376** 2
Blüte **374** 7
Blütenähre **384** 63
Blütenähre **383** 66
Blütenähre **383** 62
Blütenansatz **59** 28
Blütenblatt **59** 11
Blütenblatt **58** 43
Blütenboden **370** 53
Blütendolde **378** 40
Blütenformen **378** 10
Blütenkätzchen **371** 26
Blütenknospe **58** 27
Blütenknospe **370** 24
Blütenknospen **371** 25
Blütenknospen **374** 14
Blütenköpfchen **61** 14
Blütenkolben **384** 4, 6
Blütenkolben **383** 55
Blütenkrone **378** 4
Blütenkrug **370** 75
Blütenrispe **382** 54
Blütenrispe **378** 46
Blütenschopf **383** 65
Blütensproß **372** 6
Blütenstände **370** 67–77
Blütenstände **372** 24
Blütenstand **371** 8, 43, 48
Blütenstand **378** 7, 53, 55
Blütenstand **384** 31
Blütenstand **383** 11
Blütenstand **383** 13
Blütenstand **372** 17
Blütenstaub **77** 3
Blütenstaub **370** 65
Blütenstecher **80** 10
Blütenstengel **59** 4
Blütenstengel **383** 7
Blütenstiel **370** 52
Blütentraube **58** 15
Blütentraube **374** 33
Blütentrugdolden **374** 36
Blütenzapfen **372** 4, 16, 22, 34
Blütenzweig **59** 26
Blütenzweig **382** 3, 8, 12
Blütenzweig **371** 2, 10, 16, 32, 34, 39, 51, 54, 66, 71
Blütenzweig **378** 2
Blütenzweig **372** 33
Blume **95** 35
Blume **55** 24
Blume **88** 62
Blume **88** 19
Blume **266** 4
Blumenarrangement **267** 37
Blumenbeet **55** 37
Blumenblätter **374** 21
Blumenblatt **58** 43
Blumenfenster **37** 68
Blumengarten **51** 1–35
Blumenkasten **37** 20
Blumenkasten **268** 15
Blumenkette **306** 17
Blumenkiosk **204** 48
Blumenkohl **99** 84
Blumenkohl **57** 31
Blumenkorb **266** 29
Blumenkresse **53** 4
Blumenmädchen **266** 28
Blumenrabatte **52** 18
Blumenrabatte **272** 41
Blumenschemel **267** 36
Blumenschmuck **266** 78
Blumenschmuck **330** 48
Blumenstaude **52** 9
Blumentier **357** 17
Blumentopf **54** 8
Blumenvase **309** 2
Blumenverkäuferin **266** 28
Bluse **30** 40
Blutausstriche **23** 50
Blutdruckmesser **25** 15
Blutdruckmesser **23** 33
Blutdruckmessung **23** 32
Blutegel **357** 20
Blutgefäße **19** 33
Blutklee **69** 4
Blutkreislauf **18** 1–21
Blutlaus **80** 32
Blutlauskolonie **80** 34
Blutsenkung **23** 42
Blutstein **108** 48
Blutstillung **21** 14–17
Blutwurst **99** 56
Bobführer **303** 20
Bobine **163** 2
Bobschlitten **303** 19
Bobsport **303** 19–21
Boccia **305** 21
Bocciaspiel **305** 21
Bock **88** 28
Bock **73** 13
Bock **186** 8
Bock **136** 10
Bock **358** 38
Bock **296** 17
Bockflinte **87** 33
Bockgerüst **91** 33
Bockkäfer **358** 38
Bockkitz **88** 39
Bockmühle **91** 31
Bocksattel **71** 37–44
Bocksitz **186** 8
Bockstrang **122** 67
Boden **119** 56
Bodenansicht **286** 32, 35, 39
Bodenbestellung **63** 10–12
Bodenblender **289** 30
Bodengang **222** 48
Bodengeflecht **136** 20
Bodengruppe **191** 2
Bodenhaltung **74** 1–17
Bodenheizung **356** 18
Bodenkammertür **38** 20
Bodenkampf **299** 8
Bodenkreuz **136** 21
Bodenlederschere **100** 39
Bodenluke **38** 14
Bodenpflege **50** 53–86
Bodenplatte **112** 27
Bodenriß **11** 52
Bodenstaubsauger **50** 68
Bodenstein **91** 23
Bodenstern **136** 19
Bodenstromgerät **233** 22
Bodenstück **255** 54
Bodentank **222** 38
Bodenteppich **44** 16
Bodenteppich **191** 43
Bodenwegerung **222** 63
Bodenwrange **222** 59
Bodhisattwa **337** 10
Börse **251**
Börsendiener **251** 9
Börsenmakler **251** 4
Börsenmitglied **251** 6
Börsensaal **251** 1
Börsenvertreter **251** 7
Böschung **118** 72
Böttcher **130** 11
Böttcherei **130** 1–33
Bogen **251** 17
Bogen **203** 51, 52
Bogen **323** 12
Bogen **316** 11
Bogen **354** 32
Bogen **302** 6
Bogen **336** 19
Bogen **126** 46
Bogenablage **180** 44
Bogenachter **302** 11
Bogenanlegeapparat **180** 68
Bogenanleger **185** 25
Bogenanleger **184** 16
Bogenanleger **180** 31
Bogenanleger **180** 48
Bogenanleger **181** 5
Bogenanschlag **185** 11
Bogenausleger **180** 45
Bogenbrücke **215** 28
Bogenfeintrieb **151** 66
Bogenfeld **335** 26
Bogenformen **336** 19–37
Bogengang **297** 23
Bogenkämpfer **215** 29
Bogenlauf **180** 33
Bogenleiter **5** 20
Bogennorm **185** 69
Bogenpeitsche **307** 53
Bogensäge **108** 12
Bogensäge **136** 40
Bogenscheitel **215** 31
Bogenschießen **305** 52–66
Bogenschütze **305** 53
Bogensehne **305** 59
Bogenspannweite **215** 26
Bogenwurf **297** 33
Bogenwurf **305** 19
Bogenzuführtisch **185** 9
Bogenzuführungstisch **180** 67
Bogenzusammentragemaschine **249** 59
Bohlenbelag **118** 28
Bohlenweg **118** 79
Bohne **57** 11
Bohnen **382** 5
Bohnenblüte **57** 9
Bohnenkaffee **98** 65
Bohnenpflanze **57** 8
Bohnenpflanze **52** 28
Bohnenstange **52** 28
Bohrer **282** 44
Bohrer **158** 9
Bohrer **145** 21
Bohrerfach **24** 17
Bohrfliege **80** 18
Bohrgestänge **145** 19
Bohrhammer **158** 11
Bohrinsel **221** 64
Bohrinsel **146** 1–39
Bohrinselversorger **221** 32
Bohrinstrumente **24** 6
Bohrkopf **134** 48
Bohrloch **158** 12
Bohrloch **145** 17
Bohrmaschine **134** 16
Bohrmeißel **145** 21
Bohrmotor **133** 7
Bohrrohre **145** 6
Bohrseil **145** 6
Bohrspindel **150** 23
Bohrständer **134** 54
Bohrturm **12** 33
Bohrturm **221** 67
Bohrturm **145** 1
Bohrturm **146** 12
Bohrturmplattform **146** 1–37
Bohrungskaliber **87** 40
Bohrungs- **87** 40
Bohrwerk **138** 22
Bohrwerksständer **150** 31
Boiler **38** 68
Boje **90** 2
Bola **352** 31
Bollstichel **340** 20
Bolzenschußgerät **94** 3
Bolzstichel **340** 20
Bombarde **322** 14
Bombardon **323** 44
Bombart **322** 14
Bommel **29** 4
Bon **271** 7
Bonbon **98** 75
Bonbonniere **98** 79
Bonbonsortiment **47** 31
Bonbontüte **47** 32
Bongos **324** 58
Bonnett **218** 34
Bootaxt **328** 19
Bootes **3** 30
Bootsanhänger **278** 20
Bootsausschnitt **30** 34
Bootsaussetzkran **258** 13
Bootsdavit **258** 83
Bootsdeck **223** 19–21
Bootshaus **283** 23
Bootshaut **283** 58
Bootsklassen **284** 49–65
Bootsmann **221** 114
Bootsname **286** 7
Bootsrucksack **283** 65
Bootsrumpf **232** 9
Bootsrumpf **232** 2
Bootsschuppen **283** 24
Bootssteg **283** 19
Bootstreppe **283** 22
Bootswagen **283** 66
Bootswagen **278** 20
Boottransporter **278** 20
Bordenergieanlage **6** 6
Bordinstrumente **288** 68
Bordkanone **256** 3
Bordkran **259** 10
Bordküche **231** 20
Bordsteinkante **198** 6
Bordtelefon **239** 13
Borduhr **230** 11
Bordun **322** 11
Bordunsaiten **322** 31
boreale Klima **9** 56
Borgis **175** 26
Borke **370** 8
Borkenkäfer **82** 22
Borstenschwanz **81** 14
Borstenwurm **357** 22
Boskett **272** 4
Bossenwerk **335** 51
Bossierer **161** 19
Bossiergriffel **161** 20
Bossierholz **161** 20
Botta dritta **294** 7
Bottich **281** 26
Bottich **130** 1
Boulespiel **305** 21
Boulespieler **305** 22
Bovenspiegel **218** 55
Bowdenzüge **188** 37
Bowdenzug **189** 12
Bowling **305** 14–20
Bowlingaufstellung **305** 14
Bowlingkugel **305** 15
Bowlingstand **305** 14
Bowlspiel **305** 21
Box **309** 30
Boxbirne **299** 23
Boxen **299** 20–50
Boxer **70** 10
Boxer **299** 25
Boxhandschuh **299** 26
Boxkamera **309** 30
Boxkampf **299** 20–50
Boxmanager **299** 45
Boxmatch **299** 20–50
Boxring **299** 35
Boxveranstaltung **299** 35–50
Boy **267** 18
Boy-Scout **278** 11
Brabanter Kreuz **332** 71
Brachacker **63** 1
Brachdistel **61** 32
Brackett-Serie **1** 23
Brät **96** 41
Brätherstellung **96** 52
Bräutigam **332** 16
Brail **90** 2
Brailtau **90** 3
Brakteat **252** 4
Braktee **371** 7
Bramstag **219** 12
Bramstengestag **219** 12
Bramstengestagsegel **219** 25
Bramstengestagsegel **219** 29
Bramstengewanten **219** 18
Branche **26** 46
Brandgiebel **121** 9
Brandmeister **270** 36
Brandsohle **291** 31
Brandstettersche Eierzählplatte **89** 19
Brandung **13** 27
Brandungsbad **281** 1–9
Brandungsgeröll **13** 29
Brandungshohlkehle **13** 30
Brandungsplatte **13** 31
Brandungsreiten **279** 1–6
Brandungswelle **279** 6
Branken **88** 46
Branken **88** 50
Branntwein **98** 56
Branten **88** 50
Branten **88** 46
Brasilstrom **14** 35
Brassen **219** 67
Brassie **293** 91
Braten **45** 27
Bratenfleisch **96** 22
Bratenplatte **45** 26
Bratentopf **40** 14
Brathähnchen **98** 6
Bratpfanne **40** 4
Bratrost **308** 33
Bratsche **323** 27
Bratwurst **96** 11
Bratwurst **308** 34
Bratwurstfüllsel **96** 41
Bratwurststand **308** 32
Brauer **92** 49
Brauerei **93**
Brauerei **92**
Braumeister **92** 49
Braunalge **378** 48
Braunbär **368** 10
Braune Bär **365** 7
Braunelle **376** 16
Braunkohl **57** 34
Brause **282** 2
Brausenkopf **49** 42
Braut **332** 15
Brautbukett **332** 18
Brautjungfer **332** 24
Brautkranz **332** 19
Brautmyrte **53** 11
Brautpaar **332** 16
Brautschleier **332** 20
Brautstrauß **332** 18
Break **186** 2
Brecher **158** 5
Brechrand **329** 44
Brechscheibe **329** 82
Brechstange **158** 32
Breitbeil **120** 70
Breitbildkamera **310** 47
Breiteisen **158** 37
Breitenkreis **14** 2
Breitenskala **157** 58
Breitfock **220** 13
Breithalter **166** 13
Breitschwanz **30** 60
Breitschwanzfell **131** 21
Breitspritzrahmen **83** 3
Breitwaschmaschine **168** 8
Bremsbacke **138** 12
Bremsbacke **143** 100
Bremsbacken **192** 51
Bremsband **143** 105
Bremsbelag **192** 52
Bremsbelag **138** 13
Bremsbelag **143** 106
Bremsdruckmesser **210** 50
Bremsdynamometer **143** 97–10
Bremse **186** 16
Bremse **212** 44
Bremse **191** 45
Bremseinheit **188** 38
Bremser **303** 21
Bremsflüssigkeitsbehälter **191** 49
Bremsfußhebel **179** 30
Bremsfußhebel **179** 12
Bremsgewicht **166** 63
Bremsgewicht **143** 103
Bremsgrube **138** 17
Bremshebel **166** 62
Bremshebel **187** 66
Bremsklappe **256** 12
Bremsklappe **229** 44
Bremsklappe **287** 38
Bremsklotz **186** 16
Bremsklotz **143** 100
Bremskonus **187** 71
Bremskupplungsschlauch **208** 21
Bremsleitungsanschluß **192** 53
Bremslicht **189** 9
Bremslüftmagnet **143** 102
Bremsmantel **187** 70
Bremspedal **191** 95
Bremspedal **191** 45
Bremsprüfstand **138** 46
Bremsrolle **138** 18
Bremssattel **192** 49
Bremssattel **191** 18
Bremsscheibe **192** 48
Bremsscheibe **166** 60
Bremsscheibe **143** 98
Bremsscheibe **191** 17
Bremsschirmkasten **257** 24
Bremsschuh **119** 40
Bremsseil **259** 16
Bremsseil **189** 12
Bremsseil **166** 61
Bremstrommel **138** 11

Bremstrommel-Feindrehmaschine **138** 20
Bremswelle **143** 99
Bremszylinderdruckanzeige **212** 7
Brenndüse **38** 60
Brennelementstäbe **154** 4
Brenner **80** 10
Brenner **162** 6
Brenneranzünder **141** 27
Brennerdüse **141** 38
Brennerplattform **288** 80
Brennerventilator **92** 17
Brennerzange **126** 58
Brennessel **61** 33
Brennform **161** 4
Brenngasanschluß **141** 31
Brenngasventil **141** 32
Brennholzsäge **157** 54
Brennkammer **232** 37
Brennkammer **152** 6
Brennofen **179** 32
Brennpunkte **347** 27
Brennpunkte **347** 25
Brennschacht **147** 16
Brennschere **105** 5
Brennschneidemaschine **141** 34
Brennstofftender **210** 67
Brennstoffzellen **234** 62
Brennweite **115** 47
Brennweiteneinstellung **117** 3
Brett **120** 94
Brett **120** 91
Brett **277** 14
Brettbürste **108** 33
Bretter **157** 35
Bretterschalung **120** 9
Bretterstapel **120** 1
Brettersteg **121** 75
Brettertür **37** 34
Bretterwand **119** 25
Bretterzaun **118** 44
Brettpinsel **108** 33
Brettspiele **276**
Brevier **331** 58
Brevis **320** 12
Brezel **97** 44
Brieffaltmaschine **249** 44
Briefkasten **236** 50
Briefkastenleerung **236** 50–55
Briefklammer **247** 1
Briefmarke **236** 61
Briefmarkenbogen **236** 21
Briefmarkenschalter **236** 15
Briefpapiervorrat **245** 12
Briefsammeltasche **236** 51
Briefträger **236** 53
Briefverteilanlage **236** 31–44
Briefverteilmaschine **236** 38
Briefwaage **236** 24
Brigg **220** 17
Brikettkasten **309** 9
Brillant **175** 20
Brillant **36** 18
Brillantring **36** 24
Brillantring **36** 23
Brillantschliff **36** 44
Brille **111** 9
Brille **168** 7
Brille **323** 35
Brillenanprobe **111** 1–4
Brillenauswahl **111** 5
Brillengestell **111** 10–14
Brillenglas **111** 15
Briolett **36** 86
Briseur **163** 53
Brisinga endecacnemos **369** 11
Brötchen **97** 13–16
Brötchen **99** 12
Brötchen **45** 21
Brötchenanlage **97** 61
Brötchenröstaufsatz **40** 31
Brombeere **58** 29
Bronchie **20** 5
Bronzeaxt **328** 23
Bronzeblech **328** 34
Bronzedolch **328** 22
Bronzehorn **322** 1
Bronzemesser **328** 31
Bronzenadel **328** 29
Bronzezeit **328** 21–40
Brosche **36** 7
Broschur **183** 32
Brot **97** 2–5
Brotabteilung **99** 9
Brotanlage **97** 56–57
Brotbelag **45** 38
Brotfrüchte **68** 1–37
Brotkäfer **81** 23
Brotkorb **45** 20
Brotlaib **97** 2–5
Brotrinde **97** 4
Brotscheibe **45** 22
Brotsorten **97** 48–50
Brotsorten **97** 6–12
Brotsorten **99** 11
Bruch **12** 4
Bruch **15** 20
Bruch **344** 10, 15, 16
Bruchfaltengebirge **12** 20
Bruchschollengebirge **12** 4–11
Bruchstrich **344** 15
Bruchzahl **344** 10
Brücke **299** 9
Brücke **17** 46
Brücke **24** 26
Brücke **258** 14
Brücke **259** 28
Brücke **272** 47
Brücke **221** 6
Brücke **221** 12
Brücke **223** 12–18
Brücke **295** 19
Brücken **215**
Brückenaufbau **258** 14
Brückenbogen **215** 20
Brückendeck **223** 12–18
Brückenfigur **215** 22
Brückengeländer **215** 70
Brückenheilige **215** 22
Brückenjoch **215** 20
Brückenlager **215** 55
Brückenlift **225** 40
Brückennock **223** 16
Brückenpfeiler **215** 21
Brückenpfosten **215** 36
Brückenportal **215** 42
Brückenquerschnitt **215** 1
Brückenständer **215** 30
Brückenstativ **177** 13
Brückenstrebe **215** 35
Brückenträger **222** 27
Brückenwiderlager **215** 45
Brühsieb **96** 45
Brühwürfel **98** 27
Brühwürstchen **96** 8
Brünne **329** 63
Brüsseler Kohl **57** 30
Brüste **16** 29
Brüstungsriegel **120** 56
Brüstungsstreiche **118** 24
Brummer **322** 11
Brummer **358** 18
Brummkreisel **309** 71
Brunfthirsch **88** 4
Brunfthirsch **86** 12
Brunftjagd **86** 9–12
Brunftkragen **88** 27
Brunftmähne **88** 27
Brunnen **274** 15–17
Brunnen **269** 40
Brunnenallee **274** 11
Brunnenhaus **274** 15
Brunnenkresse **378** 30
Brunnenpavillon **274** 15
Brunnenrand **272** 25
Brunnenröhre **12** 25
Brunnenrohr **269** 64
Brunnenumrandung **269** 65
Brust **95** 23
Brust **72** 19
Brust **16** 28–30
Brust **16** 29
Brust **122** 88
Brust **358** 30
Brust **95** 4
Brustbaum **166** 46
Brustbaumbrett **166** 16
Brustbein **95** 27
Brustbein **17** 8
Brustblatt **71** 28
Brustflosse **367** 28
Brustflosse **364** 7
Brustharnisch **329** 46
Brustkorb **16** 28–30
Brustkorb **17** 8–11
Brustlattich **380** 8
Brustleier **140** 58
Brustnerven **18** 26
Brustschwimmen **282** 33
Brststück **329** 46
Brusttasche **33** 9
Brusttasche **30** 23
Brustwarze **16** 28
Brustwehr **329** 21
Brustwirbel **17** 3
Brutapparat **89** 15
Bruthöhle **359** 29
Brutknollen **375** 38
Brutraum **77** 46
Brutreaktor **154** 1
Brutschrank **261** 30
Brutteich **89** 6
Brutwaben **77** 46
Brutzelle **77** 31
Brutzwiebel **54** 29
Brutzwiebeln **54** 27
Bruyèremaserung **107** 41
Bruyèrepfeife **107** 39
Bubikopf **34** 34
Buch **185** 36
Buch **183** 32
Buch **185** 52
Buchbinder **183** 2
Buchbinderei **183**
Buchbinderei **184**
Buchbinderei **185**
Buchbindereimaschinen **185** 1–35
Buchbindereimaschinen **184** 1–23
Buchbindermesser **183** 13
Buchblock **185** 22
Buchdecke **185** 40
Buchdeckel **185** 40
Buchdeckenmaschine **184** 6
Buchdruck **181**
Buchdrucker **82** 22
Buchdruckerei **181** 1–65
Buche **371** 33
Bucheignerzeichen **185** 51
Bucheinband **185** 40–42
Bucheinhängemaschine **185** 27
Buchenfrucht **371** 37
Buchfink **360** 10
Buchhandlung **268** 37
Buchrücken **185** 41
Buchrücken **183** 1
Buchschwinge **236** 11
Buchseite **185** 53
Buchsenklemme **127** 29
Buchstaben **129** 53
Buchstabenflaggen **253** 22–28
Buchstabenrechnung **345** 4, 5
Bucht **13** 7
Buchungsmaschine **236** 26
Buckelurne **328** 38
Buddhastatue **337** 20
Bücher **46** 8
Bücher **309** 55
Bücherausleihe **262** 18
Büchermagazin **262** 11
Bücherregal **42** 3
Bücherregal **46** 7
Bücherregal **43** 14
Bücherregal **262** 12
Bücherreihe **42** 4
Büchner-Trichter **349** 11
Büchsenlauf **87** 26
Büchsenmilch **98** 15
Büfett **266** 1–11
Büfett **265** 1
Büfett **207** 31
Büfettdame **265** 7
Büfettfräulein **265** 7
Büfettier **266** 8
Bügel **111** 13
Bügel **119** 70
Bügel **165** 18
Bügelautomat **50** 1
Bügelbrett **50** 16
Bügelbrettbezug **50** 17
Bügeleisen **104** 29
Bügeleisenablage **50** 18
Bügeleisengriff **50** 9
Bügeleisenschwebevorrichtung **103** 24
Bügelfalte **33** 6
Bügelfläche **103** 23
Bügelformkissen **104** 28
Bügelgeräte **50** 1–20
Bügelgießkanne **55** 26
Bügelhacke **66** 1
Bügelmulde **50** 4
Bügelnadel **328** 27
Bügelriemen **71** 42
Bügelsäge **140** 9
Bügelsäge **134** 3
Bügelsäge **150** 14
Bügelscharnier **111** 14
Bügelsohle **50** 7
Bügeltisch **50** 15
Bügeltuch **104** 32
Bügelunterlage **50** 16
Büglerin **103** 19
Bühne **315** 14
Bühne **318** 22
Bühne **312** 8
Bühnenarbeiter **316** 46
Bühnenarbeiter **315** 28
Bühnenbeleuchtung **318** 23
Bühnenbildmodell **315** 42
Bühnenbildner **315** 37
Bühnenbildprojektionsapparate **316** 17
Bühnengebäude **334** 45
Bühnenhaus **316** 1–60
Bühnenhimmel **316** 9
Bühnenhintergrund **316** 10
Bühnenmaler **315** 35
Bühnenmeister **316** 45
Bühnenplan **334** 46
Bühnenrahmen **316** 22
Bühnenscheinwerfer **318** 24
Bühnenvorhang **312** 10
Bündelpfeiler **335** 34
Bürette **350** 21
Bürettenklemme **350** 23
Bürettenstativ **350** 22
Bürgersteig **198** 9
Büro **248**
Büro **249**
Büro **247**
Büro **271** 24
Büro **245**
Büro **246**
Büroelemente **248** 39
Bürohaus **225** 53
Büroheftmaschine **247** 4
Büroklammer **247** 1
Bürokomplex **146** 14
Büromaterial **247** 1–44
Bürorechner **245** 31
Büroschrank **248** 12
Bürostuhl **248** 25
Bürotechnik **249**
Bürste **77** 7
Bürste **34** 11
Bürste **168** 46
Bürzel **88** 58
Bürzel **88** 49
Büschelkiemen **364** 19
Büschelnelke **60** 6
Büste **16** 29
Büstenhalter **32** 1
Büstenhalter **280** 28
Büstenhalter **318** 29
Büstenpfeiler **334** 35
Bütte **173** 47
Bütte **172** 25
Bütte **91** 20
Bütte **78** 15
Büttenträger **78** 14
Büttgeselle **173** 46
Bug **95** 22
Bug **95** 5
Bug **95** 9
Bug **121** 41
Bug **258** 3
Bug **222** 74–79
Bug **95** 42
Buganker **258** 39
Bugbrett **119** 63
Bugfahrwerk **231** 23
Bugfahrwerksklappe **231** 24
Bugfender **227** 17
Buggy **193** 12
Bugklappe **235** 20
Buglaufrad **278** 54
Buglicht **286** 13
Bugmann **283** 13
Bugrad **257** 3
Bugrad **288** 34
Bugrad **230** 40
Bugradeinheit **235** 30
Bugrampe **258** 90
Bugraumbilge **259** 80
Bugschraube **228** 33
Bugsierschlepper **225** 15
Bugsierschlepper **227** 16
Bugspriet **218** 20
Bugspriet **219** 1
Bugstück **95** 29
Bugtor **221** 30
Bugwelle **223** 81
Bugwulst **221** 45
Buhne **13** 37
Buhne **216** 19
Buhnenkopf **13** 38
Buhnenkopf **216** 20
Bulbsteven **221** 45
Buline **218** 35
Bulkcarrier **226** 30
Bulkcarrier **225** 67
Bulkfrachter **221** 9
Bulkfrachter **226** 30
Bulkfrachter **225** 67
Bulle **73** 1
Bullterrier **70** 16
Bumerang **352** 39
Bund **324** 9
Bundaxt **120** 72
Bundbalken **121** 53
Bundesmarine **258**
Bundesstraße **15** 17
Bundeswasserstraßen **286** 6–9
Bundeswehr **257**
Bundeswehr **256**
Bundeswehr **255**
Bundgeschirr **120** 20
Bundhose **300** 7
Bundlager **148** 73
Bundsäge **120** 68
Bundschraube **143** 32
Bundsparren **121** 55
Bundsteg **185** 55
Bundstiel **120** 53
Bungalow **278** 7
Bungalowzelt **278** 36
Bunker **293** 81
Bunkerboot **225** 13
Bunkerköpfroder **64** 85–97
Bunsenbrenner **173** 5
Bunsenbrenner **350** 1
Buntdruckwerk **181** 52
Buntsandsteinscholle **154** 61
Buntspecht **359** 27
Buntstift **47** 26
Buntstifte **48** 11
Burg **329** 1
Burggraben **329** 37
Burgherr **329** 67
Burghof **329** 2
Burgkapelle **329** 29
Burgmauer **333** 31
Burgtor **329** 32
Burgunder **355** 40
Burnus **354** 7
Bus **233** 35
Bus **194** 17
Buschbohne **57** 8
Buschmann **354** 29
Buschmannfrau **354** 34
Buschrose **52** 13
Buschwerk **15** 15
Buschwindröschen **377** 1
Busen **16** 30
Butangasflasche **278** 34
Butter **99** 47
Butter **98** 22
Butterdose **45** 36
Butterfertiger **76** 33
Buttermesser **45** 73
Buttermilchtank **76** 18
Butterpilz **381** 21
Butterstrang **76** 34
Butterungsanlage **76** 32
Butterungsmaschine **76** 33

C

C-Bogen **27** 17
C-Bogen **26** 19
C-Dur **320** 62
C-Dur **320** 55
C-Dur-Tonleiter **320** 45
c-Moll **320** 65
C-Schlüssel **320** 11
C-Schlüssel **320** 10
Cab **186** 34
Cabochons **36** 78–81
Caddywagen **293** 85
Café **265** 1–26
Cafégäste **265** 22–24
Camper **278** 46
Camping **278**
Campinggeschirr **278** 45
Campingliege **278** 59
Campingplatz **278** 1–59
Campingplatzwart **278** 2
Campingstuhl **278** 43
Campingtisch **278** 44
Cancer **4** 56
Canis Major **3** 14
Canis Minor **3** 15
Cañon **13** 45
Cañonfluß **13** 51
Canter **72** 42
Capa **319** 27
Capella **3** 27
Capricornus **3** 36
Capricornus **4** 62
Capstan **117** 34
Caravan **278** 52
Carborundscheibe **24** 35
Carina **3** 46
Cassegrain-Kabine **5** 4
Cassiopeia **3** 33
Castor **3** 28
Catcher **292** 54
Catgang **259** 18
Cedille **342** 33
Celesta **325** 1
Cello **323** 16
Cembalo **322** 45
Cembalomechanik **322** 48
Centaurus **3** 39
Centavos **252** 23
centavos **252** 23
centesimi **252** 20
centimes **252** 16
Centimes **252** 15
céntimos **252** 22
Céntimos **252** 22
Cents **252** 33
cents **252** 33
cents **252** 19
Cerci **81** 12
Cerclebindung **294** 49
Cesta **305** 69
Cetus **3** 11
Chaise **186** 54
Chalet **278** 7
Chalkographie **340** 14–24
Chamäleon **364** 33
Chapeau claque **35** 36
Chapiteau **307** 1

Charaktermaske **306** 33
Charivari **36** 35
Charleston **324** 50
Chassis **191** 2
Chasuble **30** 50
Chef **248** 29
Chefmaskenbildner **315** 47
Chefoperator **244** 3
Chefschiedsrichter **292** 55
Chefsekretärin **248** 31
Chefzimmer **246** 1–36
Chemiefasern **170**
Chemiefasern **169**
Chemielabor **350**
Chemielabor **349**
Chemielehrer **261** 2
Chemiesaal **261** 1
Chemieunterricht **261** 1–13
Chemikalienflaschen **261** 23
Chemikalienflaschen **116** 10
Chianti **98** 61
Chiantiflasche **99** 77
Chicane Allais **301** 72
Chicorée **57** 40
Chignon **34** 29
Chimära **327** 16
Chinabinsenschnur **136** 28
Chinarindenbaum **380** 17
chinesische Kunst **337** 1–6
Chinesische Rose **60** 15
chirurgische Abteilung **26** 1–54
chirurgische Instrumente **26** 40–53
chirurgische Klinik **26** 1–54
chirurgische Nadel **22** 57
chirurgische Nahtmaterial **26** 21
chirurgische Nahtmaterial **22** 56
Chitaronne **324** 1
Chiton **355** 5
Chitonactis **369** 20
Chlor **170** 7
Chlorbenzol **170** 9
Chlorbenzol **170** 11
Chlorion **1** 10
Chlorkalziumröhre **350** 43
Chor **315** 21
Chor **335** 4
Chor **330** 32
Choralnotation **320** 1
Chornische **335** 5
Chow-Chow **70** 21
Christstollen **97** 11
Christusbild **330** 50
Christusmonogramm **332** 67
Chrombügel **188** 60
Chromolithographie **340** 28
Chrysantheme **51** 29
Chrysanthemum **61** 7
Ciborium **332** 48
Cicero **175** 28
Cimbal **322** 32
Circuswagen **206** 20
Cirrocumulus **8** 14
Cirrostratus **8** 7
Cirrus **8** 6
cis-Moll **320** 59
Cister **322** 21
City-Bike **188** 20
City-Stil **35** 22
Claisen-Kolben **250** 50
Clavicembalo **322** 45
Clavichord **322** 36
Clinch **299** 31
Clitellum **357** 26
Clivia **53** 8
Clog **101** 44
Clown **307** 24
Clubzugehörigkeit **286** 8
Coach **292** 57
Coach-box **292** 56
Cochonnet **305** 21
Cockerspaniel **70** 38
Cockpit **230** 1–31
Cockpit **230** 35
Cockpit **188** 40
Cockpit **288** 10
Cockpit **283** 8
Cockpit **231** 19
Cockpit **191** 38
Cocktail **317** 33
Cocktailglas **267** 56
Cocktailshaker **267** 61
Cod-Leine **90** 23
Codierplatz **236** 35
Coiffeur **106** 1
Collier **36** 2
Coloranalyser **116** 36
Combo **318** 3
Comfrey **69** 13
Computergraphik **248** 19
Conga **324** 55
Container **206** 57
Container **226** 3
Containerbahnhof **206** 54
Containerbrücke **226** 2
Containerbrücke **225** 46
Containerdeckstadung **221** 22
Containerdeckstadung **226** 6
Containerpalette **194** 27
Containerschiff **221** 89
Containerschiff **225** 45
Containerstapel **225** 49
Containerstapler **225** 47
Containerterminal **226** 1
Containerterminal **225** 48
Containertragwagen **206** 58
Cops **163** 2
Corona **3** 31
Corps de ballet **314** 25
Corrida **319** 1–33
Cottonmaschine **167** 18
Couchtisch **42** 28
Coudé-Strahlengang **5** 3
Coup droit **294** 7
Coupé **186** 3
Cowboy **319** 36
Cowboy **306** 31
Cowper-Drüse **20** 75
Crawlen **282** 37
Creme **99** 27
Cremedose **99** 27
Cremedose **28** 13
Cremeschnitte **97** 21
Cremetorte **97** 24
Cremetube **99** 33
crescendo **321** 31
Cricket **292** 70–76
Cristobalitkristall **1** 12
Croisé **314** 16
Croquet **292** 77–82
Croupier **275** 4
Crux **3** 44
Cul de Paris **355** 69
Cumulonimbus **8** 17
Cumulus **8** 1
Cumulus congestus **8** 2
Cumulus humilis **8** 1
Cupula **371** 5
Cupula **384** 52
Curling **302** 41–43
Curlingbesen **302** 43
Curlingspieler **302** 41
Curlingstein **302** 42
Curve-Ball **305** 19
Cutter **311** 43
Cyan-Doppeldruckwerk **180** 8 *u.*
Cyaneinstellung **116** 45
Cyclamen **53** 5
Cyclohexanol **170** 18
Cygnus **3** 23
Cymbal **322** 32
Cymbalom **322** 32
Cymbel **324** 51
Cyperus alternifolius **53** 17

D

D-Dur **320** 57
d-Moll **320** 63
D-Saite **323** 9
D-Zug-Wagen **207** 1–21
Dach **121**
Dach **37** 5
Dach **122**
Dach **324** 3
Dachbalken **121** 29
Dachbock **122** 66
Dachboden **38** 18
Dachboden **37** 4
Dachdecker **122**
Dachdeckerstift **122** 74
Dachfenster **38** 2
Dachfirst **121** 2
Dachformen **121** 1–26
Dachfuß **121** 4
Dachgaube **336** 4
Dachgaube **121** 6
Dachgaube **38** 7
Dachgaupe **121** 6
Dachgaupe **38** 7
Dachgepäckträger **278** 50
Dachgeschoß **38** 1–29
Dachgesims **38** 11
Dachgesims **37** 9
Dachgesims **122** 36
Dachgrat **121** 12
Dachhaken **38** 6
Dachhaut **38** 1
Dachkanal **37** 11
Dachkehle **121** 15
Dachkonstruktion **121** 27–83
Dachleiter **38** 4
Dachleiter **122** 63
Dachleitung **211** 5
Dachliegefenster **121** 8
Dachliegefenster **122** 12
Dachlüfter **278** 56
Dachöffnung **213** 23
Dachpappe **122** 62
Dachpappenstift **143** 55
Dachreiter **121** 14
Dachreklame **268** 45
Dachrinne **38** 9
Dachrinne **37** 11
Dachrinne **122** 28
Dachs **88** 48
Dachsbär **88** 48
Dachschuh **122** 75
Dachsperling **361** 5
Dachstuhl **120** 7
Dachstuhl **122** 66
Dachteile **121** 1–26
Dachterrasse **37** 75
Dachterrassenwohnung **37** 83
Dachverbände **121**
Dachvorsprung **37** 9
Dachziegel **122** 45–60
Dachziegeldeckung **122** 45–60
Dachziegelschere **122** 33
Dackel **70** 39
Dächsin **88** 48
Dämmerungsgrenze **4** 21
Dämmplatten **122** 44
Dämpfer **324** 68
Dämpfer **325** 37
Dämpfer **322** 54
Dämpfer **323** 10
Dämpferarm **325** 38
Dämpferpralleiste **325** 39
Dämpferpuppe **325** 37
Dämpfung **325** 37
Dämpfungssystem **235** 53
Dahlie **60** 23
Dahlie **51** 20
Daktyloskopie **264** 28
Dalbe **225** 12
Dalben **225** 12
Damasttuch **45** 2
Dambock **88** 40
Dame **276** 9
Dame **265** 23
Dame **305** 4
Dame **305** 9
Dame **305** 2
Dame **305** 10
Damebrett **276** 17
Damenbadeanzug **280** 26
Damendoppel **293** 3
Dameneinzel **293** 5
Damenfriseur **105**
Damenfrisiersalon **105** 1–39
Damenfrisuren **34**
Damenhüte **35** 1–21
Damenhut **41** 11
Damenkleidung **30**
Damenkleidung **31**
Damenkleidung **271** 28
Damenkniestrumpf **32** 9
Damenkonfektionsabteilung **271** 28
Damennachtkleidung **32** 16–21
Damensalon **105** 1–39
Damenschneider **103**
Damenschneider **103** 1
Damenschneideratelier **103** 1–27
Damenshorts **31** 39
Damenskianzug **301** 9
Damenstiefel **101** 12
Damenstraßenstiefel **101** 12
Damenstrumpffabrikation **167** 18
Damentoilette **233** 48
Damenunterkleidung **32** 1–15
Damespiel **276** 17–19
Damestein **276** 19
Damestein **276** 18
Damhirsch **88** 40
Damm **15** 104
Damm **20** 64
Dampf-Kondensat-Kreislauf **154** 51
Dampf-, Spray- und Trockenbügelautomat **5** 11
Dampf- und Elektrowärmetauscher **207** 6
Dampfaustrittsschlitze **50** 14
Dampfbügeleisen **103** 20
Dampfbügeleisen **131** 3
Dampfbügler **104** 26
Dampfdom **210** 12
Dampferlaterne **258** 55
Dampferlicht **223** 40
Dampferlicht **258** 55
Dampferzeuger **154** 26
Dampferzeuger **154** 9
Dampferzeuger **154** 44
Dampfkessel **152** 5
Dampfkessel **172** 38
Dampfkochtopf **40** 21
Dampfkochtopf **278** 35
Dampfkraftwerk **152** 1–28
Dampfleitung **154** 11
Dampflok **210** 1
Dampflokführerstand **210** 39–63
Dampflokomotive **210** 1
Dampfradio **309** 16
Dampfsammelkasten **210** 21
Dampfschwadenleitung **172** 64
Dampfspeicherlokomotive **210** 68
Dampfspritzpistole **131** 2
Dampfsterilisator **22** 39
Dampfturbine **153** 23–30
Dampfturbine **154** 52
Dampfturbine **154** 14
Dampfturbine **154** 46
Dampfturbine **152** 23
Dampfturbinengenerator **259** 58
Dampfturbogruppe **153** 23–30
Dampfüberströmleitung **153** 28
Dampfzylinder **210** 32
Damspiel **276** 17–19
Damtier **88** 40
Damwild **88** 41
Dan-Grad **299** 15
Dandy **306** 33
Danebrog **253** 17
Danforth-Anker **286** 18
Darm **77** 15
Darm **20** 14–22
Darmsaite **324** 14
Darmsaite **324** 6
Darrablaufschacht **92** 19
Darretagen **92** 16–18
Darsteller **316** 37
Darstellerin **316** 38
Datenanzeige **112** 47
Datenausgang **112** 44
Datendienste **237** 58
Datendrucker **237** 61
Datenfernverarbeitung **237** 58
Datenrückwand **115** 67
Datensichtgerät **248** 16
Datensichtgerät **238** 11
Datensichtgerät **238** 2
Datenspeicheranlage **242** 32
Datenstation **242** 19
Datenträger **237** 59
Datenträger **237** 62–64
Datenverarbeitungsanlage **237** 60
Datenzentrale **248** 43
Dattel **384** 9
Dattelkern **384** 10
Dattelpalme **384** 1
Datums- und Sekundenknopf **110** 5
Datumsanzeige **237** 39
Datumsblatt **247** 33
Daube **302** 40
Dauerbeatmungsapparat **26** 1
Dauerbeatmungsgerät **26** 24
Dauerfahrer **290** 14
Dauerklee **69** 9
Dauerrennen **290** 11–15
Daumen **19** 64
Daumenballen **19** 75
Daumenmittelfingergriff **298** 52
Daumenring **323** 45
Daumenzeigefingergriff **298** 51
Daunenjacke **300** 6
Davit **258** 13
Davit **221** 101
Davit **223** 20
DB **209** 1
Decca-Gerät **224** 34
Decca-Navigator **224** 34
Decca-Navigator-System **224** 39
Deck **223** 28
Deck **146** 35–37
Deckbalken **222** 57
Deckblatt **107** 5
Deckbrett **55** 9
Decke **254** 3
Decke **123**
Decke **323** 24
Deckel **77** 39
Deckelkapsel **370** 95
Deckelkette **163** 45
Deckelkrempel **163** 34
Deckelputzvorrichtung **163** 44
Deckelverschluß **50** 83
Deckelzunge **243** 47
Deckenbalken **121** 54
Deckenbalken **120** 38
Deckendekorationsstück **316** 12
Deckenerguß **11** 14
Deckenfüllung **120** 44
Deckenkran **222** 20
Deckenlampe **44** 12
Deckenputz **123** 59
Deckenputz **123** 72
Deckentapete **128** 53
Deckentapeziergerät **128** 50
Deckenverkleidung **317** 29
Deckenwinkel **126** 48
Deckenziegel **159** 24
Deckfaß **122** 22
Deckflügel **82** 10
Deckflügel **358** 36
Deckflügler **358** 24–39
Deckgebinde **122** 78
Deckgebirge **144** 48
Deckgrund **340** 56
Deckladen **55** 9
Deckplatte **222** 56
Deckschicht **198** 5
Deckschuppe **372** 5
Deckshaus **258** 72
Deckshaus **221** 6
Deckshaus **221** 39
Deckshaus **223** 34
Deckskran **221** 61
Deckskran **221** 5
Decksplan **259** 12–20
Deckssprung **259** 23
Deckstuhl **221** 111
Deckverschluß **32** 24
Decoder **110** 18
decrescendo **321** 32
Defrosterdüse **192** 64
Defrosterdüsen **191** 42
Degagé **314** 11
Degagé **314** 12
Degen **319** 32
Degen **294** 36
Degenfechten **294** 25–33
Degenfechter **294** 25
Degenspitze **294** 27
Dehydrierung **170** 19
Deichabsatz **216** 38
Deichböschung **216** 40
Deichkrone **216** 39
Deichrampe **216** 47
Deichschleuse **216** 34
Deichsel **71** 21
Deichsel **62** 20
Deichsel **186** 19
Deichsel **186** 30
Deichselkasten **278** 53
Deichselkreuz **332** 61
Deichselpferd **186** 28
Deichselstütze **64** 62
Deichsiel **216** 34
Deichwärter **216** 46
Deichwärterhaus **216** 45
Dekatiermaschine **168** 49
Dekatierwalze **168** 50
Deklinationsachse **113** 5
Deklinationsachse **113** 17
Deklinationsgetriebe **113** 4
Deklinationslager **113** 6
Dekolleté **306** 24
Dekometer **279** 17
Dekorationsmaler **315** 35
Dekorationsstücke **316** 35
Delikatessengeschäft **98** 1–87
Delphinschwimmen **282** 35
Delta **13** 1
Deltaflügel **229** 19
Deltagleiter **287** 44
Deltamuskel **18** 35
Deltaschaltung **153** 21
Deltoid **346** 38
Demonstrationseinsatz **264** 15
Demonstrationsgeräte **242** 45–84
Demonstrationsmodell **242** 55
Demonstrationsmodell **242** 45
Deneb **3** 23
Dengel **66** 14
Dengelamboß **66** 11
Dengelhammer **66** 9
Denkmal **15** 92
Denkmal **272** 10
Denkmalsockel **272** 11
Deponie **199** 10
Deponieverdichter **199** 18

Charaktermaske **306** 33
Charivari **36** 35
Charleston **324** 50
Chassis **191** 2
Chasuble **30** 50
Chef **248** 29
Chefmaskenbildner **315** 47
Chefoperator **244** 3
Chefschiedsrichter **292** 55
Chefsekretärin **248** 31
Chefzimmer **246** 1–36
Chemiefasern **170**
Chemiefasern **169**
Chemielabor **350**
Chemielabor **349**
Chemielehrer **261** 2
Chemiesaal **261** 1
Chemieunterricht **261** 1–13
Chemikalienflaschen **261** 23
Chemikalienflaschen **116** 10
Chianti **98** 61
Chiantiflasche **99** 77
Chicane Allais **301** 72
Chicorée **57** 40
Chignon **34** 29
Chimära **327** 16
Chinabinsenschnur **136** 28
Chinarindenbaum **380** 17
chinesische Kunst **337** 1–6
Chinesische Rose **60** 15
chirurgische Abteilung **26** 1–54
chirurgische Instrumente **26** 40–53
chirurgische Klinik **26** 1–54
chirurgische Nadel **22** 57
chirurgische Nahtmaterial **26** 21
chirurgische Nahtmaterial **22** 56
Chitaronne **324** 1
Chiton **355** 5
Chitonactis **369** 20
Chlor **170** 7
Chlorbenzol **170** 9
Chlorbenzol **170** 11
Chlorion **1** 10
Chlorkalziumröhre **350** 43
Chor **315** 21
Chor **335** 4
Chor **330** 32
Choralnotation **320** 1
Chornische **335** 5
Chow-Chow **70** 21
Christstollen **97** 11
Christusbild **330** 50
Christusmonogramm **332** 67
Chrombügel **188** 60
Chromolithographie **340** 28
Chrysantheme **51** 29
Chrysanthemum **61** 7
Ciborium **332** 48
Cicero **175** 28
Cimbal **322** 32
Circuswagen **206** 20
Cirrocumulus **8** 14
Cirrostratus **8** 7
Cirrus **8** 6
cis-Moll **320** 59
Cister **322** 21
City-Bike **188** 20
City-Stil **35** 22
Claisen-Kolben **250** 50
Clavicembalo **322** 45
Clavichord **322** 36
Clinch **299** 31
Clitellum **357** 26
Clivia **53** 8
Clog **101** 44
Clown **307** 24
Clubzugehörigkeit **286** 8
Coach **292** 57
Coach-box **292** 56
Cochonnet **305** 21
Cockerspaniel **70** 38
Cockpit **230** 1–31
Cockpit **230** 35
Cockpit **188** 40
Cockpit **288** 10
Cockpit **283** 8
Cockpit **231** 19
Cockpit **191** 38
Cocktail **317** 33
Cocktailglas **267** 56
Cocktailshaker **267** 61
Cod-Leine **90** 23
Codierplatz **236** 35
Coiffeur **106** 1
Collier **36** 2
Coloranalyser **116** 36
Combo **318** 3
Comfrey **69** 13
Computergraphik **248** 19
Conga **324** 55
Container **206** 57
Container **226** 3
Containerbahnhof **206** 54
Containerbrücke **226** 2
Containerbrücke **225** 46
Containerdeckladung **221** 22
Containerdeckladung **226** 6
Containerpalette **194** 27
Containerschiff **221** 89
Containerschiff **225** 45
Containerstapel **225** 49
Containerstapler **225** 47
Containerterminal **226** 1
Containerterminal **225** 48
Containertragwagen **206** 58
Cops **163** 2
Corona **3** 31
Corps de ballet **314** 25
Corrida **319** 1–33
Cottonmaschine **167** 18
Couchtisch **42** 28
Coudé-Strahlengang **5** 3
Coup droit **294** 7
Coupé **186** 3
Cowboy **319** 36
Cowboy **306** 31
Cowper-Drüse **20** 75
Crawlen **282** 37
Creme **99** 27
Cremedose **99** 27
Cremedose **28** 13
Cremeschnitte **97** 21
Cremetorte **97** 24
Cremetube **99** 33
crescendo **321** 31
Cricket **292** 70–76
Cristobalitkristall **1** 12
Croisé **314** 16
Croquet **292** 77–82
Croupier **275** 4
Crux **3** 44
Cul de Paris **355** 69
Cumulonimbus **8** 17
Cumulus **8** 1
Cumulus congestus **8** 2
Cumulus humilis **8** 1
Cupula **371** 5
Cupula **384** 52
Curling **302** 41–43
Curlingbesen **302** 43
Curlingspieler **302** 41
Curlingstein **302** 42
Curve-Ball **305** 19
Cutter **311** 43
Cyan-Doppeldruckwerk **180** 8 *u.*
Cyaneinstellung **116** 45
Cyclamen **53** 5
Cyclohexanol **170** 18
Cygnus **3** 23
Cymbal **322** 32
Cymbalom **322** 32
Cymbel **324** 51
Cyperus alternifolius **53** 17

D

D-Dur **320** 57
d-Moll **320** 63
D-Saite **323** 9
D-Zug-Wagen **207** 1–21
Dach **121**
Dach **37** 5
Dach **122**
Dach **324** 3
Dachbalken **121** 29
Dachbock **122** 66
Dachboden **38** 18
Dachboden **37** 4
Dachdecker **122**
Dachdeckerstift **122** 74
Dachfenster **38** 2
Dachfirst **121** 2
Dachformen **121** 1–26
Dachfuß **121** 4
Dachgaube **336** 4
Dachgaube **121** 6
Dachgaube **38** 7
Dachgaupe **121** 6
Dachgaupe **38** 7
Dachgepäckträger **278** 50
Dachgeschoß **38** 1–29
Dachgesims **38** 11
Dachgesims **37** 9
Dachgesims **122** 36
Dachgrat **121** 12
Dachhaken **38** 6
Dachhaut **38** 1
Dachkanal **37** 11
Dachkehle **121** 15
Dachkonstruktion **121** 27–83
Dachleiter **38** 4
Dachleiter **122** 63
Dachleitung **211** 5
Dachliegefenster **121** 8
Dachliegefenster **122** 12
Dachlüfter **278** 56
Dachöffnung **213** 23
Dachpappe **122** 62
Dachpappenstift **143** 55
Dachreiter **121** 14
Dachreklame **268** 45
Dachrinne **38** 9
Dachrinne **37** 11
Dachrinne **122** 28
Dachs **88** 48
Dachsbär **88** 48
Dachschuh **122** 75
Dachsperling **361** 5
Dachstuhl **120** 7
Dachstuhl **122** 66
Dachteile **121** 1–26
Dachterrasse **37** 75
Dachterrassenwohnung **37** 83
Dachverbände **121**
Dachvorsprung **37** 9
Dachziegel **122** 45–60
Dachziegeldeckung **122** 45–60
Dachziegelschere **122** 33
Dackel **70** 39
Dächsin **88** 48
Dämmerungsgrenze **4** 21
Dämmplatten **122** 44
Dämpfer **324** 68
Dämpfer **325** 37
Dämpfer **322** 54
Dämpfer **323** 10
Dämpferarm **325** 38
Dämpferpralleiste **325** 39
Dämpferpuppe **325** 37
Dämpfung **325** 37
Dämpfungssystem **235** 53
Dahlie **60** 23
Dahlie **51** 20
Daktyloskopie **264** 28
Dalbe **225** 12
Dalben **225** 12
Damasttuch **45** 2
Dambock **88** 40
Dame **276** 9
Dame **265** 23
Dame **305** 4
Dame **305** 9
Dame **305** 2
Dame **305** 10
Damebrett **276** 17
Damenbadeanzug **280** 26
Damendoppel **293** 3
Dameneinzel **293** 5
Damenfriseur **105**
Damenfrisiersalon **105** 1–39
Damenfrisuren **34**
Damenhüte **35** 1–21
Damenhut **41** 11
Damenkleidung **30**
Damenkleidung **31**
Damenkleidung **271** 28
Damenkniestrumpf **32** 9
Damenkonfektionsabteilung **271** 28
Damennachtkleidung **32** 16–21
Damensalon **105** 1–39
Damenschneider **103**
Damenschneider **103** 1
Damenschneideratelier **103** 1–27
Damenshorts **31** 39
Damenskianzug **301** 9
Damenstiefel **101** 12
Damenstraßenstiefel **101** 12
Damenstrumpffabrikation **167** 18
Damentoilette **233** 48
Damenunterkleidung **32** 1–15
Damespiel **276** 17–19
Damestein **276** 19
Damestein **276** 18
Damhirsch **88** 40
Damm **15** 104
Damm **20** 64
Dampf-Kondensat-Kreislauf **154** 51
Dampf-, Spray- und Trockenbügelautomat **5** 11
Dampf- und Elektrowärmetauscher **207** 6
Dampfaustrittsschlitze **50** 14
Dampfbügeleisen **103** 20
Dampfbügeleisen **131** 3
Dampfbügler **104** 26
Dampfdom **210** 12
Dampferlaterne **258** 55
Dampferlicht **223** 40
Dampferlicht **258** 55
Dampferzeuger **154** 26
Dampferzeuger **154** 9
Dampferzeuger **154** 44
Dampfkessel **152** 5
Dampfkessel **172** 38
Dampfkochtopf **40** 21
Dampfkochtopf **278** 35
Dampfkraftwerk **152** 1–28
Dampfleitung **154** 11
Dampflok **210** 1
Dampflokführerstand **210** 39–63
Dampflokomotive **210** 1
Dampfradio **309** 16
Dampfsammelkasten **210** 21
Dampfschwadenleitung **172** 64
Dampfspeicherlokomotive **210** 68
Dampfspritzpistole **131** 2
Dampfsterilisator **22** 39
Dampfturbine **153** 23–30
Dampfturbine **154** 52
Dampfturbine **154** 14
Dampfturbine **154** 46
Dampfturbine **152** 23
Dampfturbinengenerator **259** 58
Dampfturbogruppe **153** 23–30
Dampfüberströmleitung **153** 28
Dampfzylinder **210** 32
Damspiel **276** 17–19
Damtier **88** 40
Damwild **88** 41
Dan-Grad **299** 15
Dandy **306** 33
Danebrog **253** 17
Danforth-Anker **286** 18
Darm **77** 15
Darm **20** 14–22
Darmsaite **324** 14
Darmsaite **324** 6
Darrablaufschacht **92** 19
Darretagen **92** 16–18
Darsteller **316** 37
Darstellerin **316** 38
Datenanzeige **112** 47
Datenausgang **112** 44
Datendienste **237** 58
Datendrucker **237** 61
Datenfernverarbeitung **237** 58
Datenrückwand **115** 67
Datensichtgerät **248** 16
Datensichtgerät **238** 11
Datensichtgerät **238** 2
Datenspeicheranlage **242** 32
Datenstation **242** 19
Datenträger **237** 59
Datenträger **237** 62–64
Datenverarbeitungsanlage **237** 60
Datenzentrale **248** 43
Dattel **384** 9
Dattelkern **384** 10
Dattelpalme **384** 1
Datums- und Sekundenknopf **110** 5
Datumsanzeige **237** 39
Datumsblatt **247** 33
Daube **302** 40
Dauerbeatmungsapparat **26** 1
Dauerbeatmungsgerät **26** 24
Dauerfahrer **290** 14
Dauerklee **69** 9
Dauerrennen **290** 11–15
Daumen **19** 64
Daumenballen **19** 75
Daumenmittelfingergriff **298** 52
Daumenring **323** 45
Daumenzeigefingergriff **298** 51
Daunenjacke **300** 6
Davit **258** 13
Davit **221** 101
Davit **223** 20
DB **209** 1
Decca-Gerät **224** 34
Decca-Navigator **224** 34
Decca-Navigator-System **224** 39
Deck **223** 28
Deck **146** 35–37
Deckbalken **222** 57
Deckblatt **107** 5
Deckbrett **55** 9
Decke **254** 3
Decke **123**
Decke **323** 24
Deckel **77** 39
Deckelkapsel **370** 95
Deckelkette **163** 45
Deckelkrempel **163** 34
Deckelputzvorrichtung **163** 44
Deckelverschluß **50** 83
Deckelzunge **243** 47
Deckenbalken **121** 54
Deckenbalken **120** 38
Deckendekorationsstück **316** 12
Deckenerguß **11** 14
Deckenfüllung **120** 44
Deckenkran **222** 20
Deckenlampe **44** 12
Deckenputz **123** 59
Deckenputz **123** 72
Deckentapete **128** 53
Deckentapeziergerät **128** 50
Deckenverkleidung **317** 29
Deckenwinkel **126** 48
Deckenziegel **159** 24
Deckfaß **122** 22
Deckflügel **82** 10
Deckflügel **358** 36
Deckflügler **358** 24–39
Deckgebinde **122** 78
Deckgebirge **144** 48
Deckgrund **340** 56
Deckladen **55** 9
Deckplatte **222** 56
Deckschicht **198** 5
Deckschuppe **372** 5
Deckshaus **258** 72
Deckshaus **221** 6
Deckshaus **221** 39
Deckshaus **223** 34
Deckskran **221** 61
Deckskran **221** 5
Decksplan **259** 12–20
Deckssprung **259** 23
Deckstuhl **221** 111
Deckverschluß **32** 24
Decoder **110** 18
decrescendo **321** 32
Defrosterdüse **192** 64
Defrosterdüsen **191** 42
Degagé **314** 11
Degagé **314** 12
Degen **319** 32
Degen **294** 36
Degenfechten **294** 25–33
Degenfechter **294** 25
Degenspitze **294** 27
Dehydrierung **170** 19
Deichabsatz **216** 38
Deichböschung **216** 40
Deichkrone **216** 39
Deichrampe **216** 47
Deichschleuse **216** 34
Deichsel **71** 21
Deichsel **62** 20
Deichsel **186** 19
Deichsel **186** 30
Deichselkasten **278** 53
Deichselkreuz **332** 61
Deichselpferd **186** 28
Deichselstütze **64** 62
Deichsiel **216** 34
Deichwärter **216** 46
Deichwärterhaus **216** 45
Dekatiermaschine **168** 49
Dekatierwalze **168** 50
Deklinationsachse **113** 5
Deklinationsachse **113** 17
Deklinationsgetriebe **113** 4
Deklinationslager **113** 6
Dekolleté **306** 24
Dekometer **279** 17
Dekorationsmaler **315** 35
Dekorationsstücke **316** 35
Delikatessengeschäft **98** 1–87
Delphinschwimmen **282** 35
Delta **13** 1
Deltaflügel **229** 19
Deltagleiter **287** 44
Deltamuskel **18** 35
Deltaschaltung **153** 21
Deltoid **346** 38
Demonstrationseinsatz **264** 15
Demonstrationsgeräte **242** 45–84
Demonstrationsmodell **242** 55
Demonstrationsmodell **242** 45
Deneb **3** 23
Dengel **66** 14
Dengelamboß **66** 11
Dengelhammer **66** 9
Denkmal **15** 92
Denkmal **272** 10
Denkmalsockel **272** 11
Deponie **199** 10
Deponieverdichter **199** 18

Depression **9** 5
Derbrüßler **80** 49
Des-Dur **320** 67
Dessertlöffel **45** 66
Destillation **170** 17
Destillationsanlagen **145** 66
Destillationskolonne **145** 49
Destillationskolonne **145** 37
Destillierapparat **350** 46
Destillierkolben **350** 47
Detektoranlage **309** 23
Detektorempfänger **309** 23
Deuteropyramide **351** 20
deutsche Billard **277** 7
Deutsche Bundesbahn **209** 1
Deutsche Dogge **70** 14
Deutsche Kamille **380** 1
Deutsche Kicher **69** 19
Deutsche Klee **69** 1
Deutsche Mark **252** 7
deutsche Montierung **113** 16
Deutscher **355** 27
Deutsche Schabe **81** 17
Deutsche Schäferhund **70** 25
Deutsche Vorstehhund **70** 40
Devanagari **341** 9
Dezimalbruch **344** 20
Dezimalstellen **344** 20
Diaarm **177** 44
Diabetikerkartei **22** 26
Diabologeschoß **305** 34
Diadem **355** 21
Diätmenü **266** 62
Diagnose **195** 33
Diagnoseberichtformular **195** 7
Diagnosegerät **195** 1
Diagnosekabel **195** 3
Diagnosekabel **195** 38
Diagnosestand **195** 1–23
Diagnosesteckbuchse **195** 39
Diagnosestecker **195** 2
Diagonale **215** 35
Diagonale **346** 33
Diagonalkraweelbeplankung **285** 56
Diagonalriß **300** 3
Diagramm **151** 11
Diakopieradapter **115** 88
Diakopiervorsatz **115** 87
Diamagazin **176** 27
Diamant **241** 26
Diamant **175** 21
Diamant **351** 13
Diamant **351** 10
Diamantschleifer **24** 40
Diamantschneider **124** 25
Dianette **101** 48
Diaphragma **10** 27
Diapositivprojektor **309** 42
Diaprojektor **309** 42
Diaprojektor **114** 76
Diaprojektor **312** 23
Diaschieber **309** 43
Diathermiegerät **23** 22
Diaulos **322** 3
Diazoplatte **179** 34
Dichtband **126** 75
Dichternarzisse **60** 4
Dichtleiste **190** 69
Dickdarm **20** 17–22
Dickenhobelmaschine **132** 45
Dickenmesser **173** 10
Dickentisch **132** 46
Dicklaugenpumpe **172** 34
Dickrübe **69** 21
Dickte **175** 48
Dickteerabscheidung **156** 18
Dickung **84** 11
Dickung **84** 12
Dickwurz **69** 21
Dieb **308** 16
Diechling **329** 52
Diele **41**
Diele **119** 16
Dielen **157** 34
Dielenbelag **118** 28
Dielenkopf **334** 13
Diener **186** 20
Dieneranzug **186** 21
Dienst **335** 35
Dienstgebäude **205** 13
Dienstkleidung **264** 7
Dienstmarke **264** 26
Dienstmütze **264** 8
Dienstpistole **264** 22
Dienstraum **207** 41
Dieselaggregat **259** 94
Dieselgeneratoranlage **209** 5
dieselhydraulische C-Lokomotive **212** 47
dieselhydraulische Lokomotive **212** 1
Dieselkleinlokomotive **212** 68
Dieselkompressorschlepper **200** 39
Dieselkraftstoff **146** 26
Dieselkraftstoff **196** 1
Dieselkraftstofftank **146** 13
Diesellok **212** 1
Diesellok **208** 1
Diesellokomotive **208** 1
Dieselloks **212** 1–84
Dieselmotor **211** 47
Dieselmotor **155** 5
Dieselmotor **64** 28
Dieselmotor **223** 73
Dieselmotor **190** 4
Dieselmotor **212** 73
Dieselmotor **212** 25
Dieselmotor **212** 51
Dieseltreibstoff **145** 56
Dieseltriebwagen **211** 41
Dieseltriebwagen **208** 13
Dieseltriebzug **209** 1
Differential **345** 14
Differentiale **345** 13
Differentialquotient **345** 13
Differentialzeichen **345** 13
Differenz **344** 24
Differenzmenge **348** 8
Differenzmenge **348** 7
Diffuseur **172** 11
Diffuseurbütte **172** 13
Diffusor **234** 15
Diffusorkalotte **114** 60
Digitalanzeige **110** 2
Digitalanzeige **110** 20
digitale Steuerung **242** 35
Digitalis **379** 2
Digitalsteuerung **242** 35
Diktatlängenanzeige **246** 18
Diktiergerät **248** 34
Diktiergerät **246** 17
Diktiergerät **209** 30
Diligence **186** 39
Dimmer **127** 17
DIN-Auslaufbecher **129** 38
dinar **252** 28
Dinar **252** 28
Dinkel **68** 24
Diopter **117** 58
Diopter **305** 41
Dioptervisierung **305** 50
Dioptervisierung **305** 51
Dioptrieneinstellung **117** 15
Dipolantenne **230** 65
Direktionsbüro **271** 24
Dirigent **274** 21
Dirigent **315** 26
Dirigentenstab **315** 27
Dirk **219** 48
Dirndl **31** 26
Dirndlbluse **31** 29
Dirndlkleid **31** 26
Dirndlschmuck **31** 28
Dirndlschürze **31** 31
dis-Moll **320** 61
Diskantregister **324** 41
Diskantsaiten **325** 10
Diskantsteg **325** 11
Diskantteil **324** 39
Diskjockey **317** 25
Diskothek **317**
Diskussionstubusanordnung **112** 22
Dispersionsfarbe **129** 4
Dispersionskleber **128** 28
Distel **61** 32
Distelfink **360** 1
Distickstoffoxid **26** 3
Diva **310** 27
Dividend **344** 26
Dividendenschein **251** 18
Dividieren **344** 26
Division **344** 26
Divisionszeichen **344** 26
Divisor **344** 26
Do-it-your-self **134** 1–34
Dobermann **70** 27
Docht **107** 29
Dochtwolle **35** 9
Docke **322** 50
Dockgrube **222** 36
Dockingeinschnitt **6** 47
Dockkran **222** 34
Dockponton **222** 32
Docksohle **222** 31
Docktor **222** 32
Dörrfleisch **96** 3
Dörrobstmotte **81** 28
Dogcart **186** 18
Doggen **70** 1–14
Dolch **353** 44
Dolde **370** 72
Doline **13** 71
dollar ($) **252** 33
Dollar **252** 33
Dollbord **283** 30
Dolle **278** 18
Dolle **283** 29
Dolle **283** 41
Dollen **121** 93
Dollenboot **283** 26–33
Dollenloch **120** 22
Dolly **310** 49
Dolmen **328** 16
Dom **335** 1–13
Domäne **15** 94
Domdeckel **38** 48
Domino **276** 33
Domino **306** 15
Dominospiel **276** 33
Dominostein **276** 34
Domizilvermerk **250** 22
Dompfaff **360** 5
Dompteur **307** 52
Donnerbart **377** 9
Donnerkäfer **358** 24
Doppel **293** 49
Doppel **293** 3
Doppel-B **320** 53
Doppel-T-Eisen **143** 6
Doppelbesäumsäge **157** 57
Doppelbett **47** 1
Doppelbett **43** 4–13
Doppelbett **267** 38
Doppelboden **222** 60
Doppelbrötchen **97** 15
Doppelbruch **344** 17
Doppeldeckbus **194** 36
Doppeldecker **229** 10
Doppeldeckomnibus **194** 36
Doppeldrahtauslöser **115** 102
Doppeldrehfalttür **208** 7
Doppeldreier **302** 14
Doppelendball **299** 20
Doppelfalttür **197** 14
Doppelfederzinken **64** 54
Doppelfederzinken **64** 42
Doppelflügel **229** 51
Doppelganze **320** 12
Doppelganze **320** 20
Doppelhaken **89** 83
Doppelherzschar **65** 58
Doppelhobel **132** 16
Doppelkajak **283** 5
Doppelklaue **77** 8
Doppelköper **171** 48
Doppelkreuz **320** 51
Doppelkreuz **332** 64
Doppelkreuzpoller **217** 14
Doppellatte **122** 43
Doppelleiter **129** 5
Doppelleiterzahnstange **214** 11
Doppelleitwerk **229** 32
Doppelleitwerk **229** 34
Doppelleitwerk **229** 35
Doppelliftsessel **214** 17
Doppelmaschine **100** 26
Doppelmaschinentelegraph **224** 25
Doppelmühle **276** 25
Doppeloberleitung **194** 43
Doppelpaddel **283** 39
Doppelpaß **291** 49
Doppelpoller **217** 11
Doppelpunkt **342** 17
Doppelraufe **75** 12
Doppelreck **297** 3
Doppelrohrblatt **323** 29
Doppelrumpf **284** 65
Doppelsalto **282** 42
Doppelschaukel **273** 39
Doppelschlag **321** 21
Doppelschlagmaschine **163** 14
Doppelschleifenrahmen **189** 17
Doppelsessel **214** 18
Doppelsessellift **301** 57
Doppelsitzbank **188** 42
Doppelsitzplatz **197** 19
Doppelsitzreihe **207** 63
Doppelspalt-Fowler-Klappe **229** 40
Doppelspaltklappe **229** 48
Doppelspiel **293** 3
Doppelspiralfibel **328** 30
Doppelstartkatapult **259** 14
Doppelstern **3** 29
Doppelstockwagen **213** 35
Doppeltisch **260** 2
Doppeltor **301** 70
Doppeltor **301** 68
Doppeltür **267** 27
Doppeluhr **276** 16
Doppelung **164** 5
Doppelwappen **254** 10–13
Doppelwaschbecken **267** 32
Doppelwellenmischer **159** 10
Doppelwendelleuchtkörper **127** 58
Doppelwiege **214** 68
Doppelzange **121** 50
Doppelzimmer **267** 27–38
Dorf **15** 105
Dorfkirche **15** 107
Dorfschwalbe **361** 20
Dornapfel **379** 8
Dornenranke **58** 30
Dornkönig **361** 12
Dornreisig **274** 2
Dornspeckkäfer **81** 22
Dosenbier **99** 73
Dosenmilch **98** 15
Dosensatz **10** 6
Dosiergefäß **93** 3
Dosimeter **2** 8–23
Dotter **74** 67
Dotter **74** 68
Dotterhaut **74** 64
Doublierung **164** 5
Douze dernier **275** 27
Douze milieu **275** 26
Douze premier **275** 25
Dozent **262** 3
Drache **3** 32
Drache **327** 1
Drache der Offenbarung **327** 50
Drachen **273** 42
Drachen **284** 57
Drachen **287** 44
Drachen **346** 38
Drachenfliegen **287** 43
Drachenflieger **287** 45
Drachenkopf **218** 16
Drachenschiff **218** 13–17
Drachenschnur **273** 44
Drachenschwanz **273** 43
Drachensteigen **273** 41
Drachenwurz **60** 8
drachmai **252** 39
drachme **252** 39
Drachmen **252** 39
Draco **3** 32
Drängbrett **119** 62
Dränrohr **26** 47
Draht **108** 3
Drahtauslöser **23** 9
Drahtauslöser **114** 38
Drahtauslöser **115** 101
Drahtbürste **141** 26
Drahtbürstenteller **134** 24
Drahteinsatz **40** 42
Drahtgeflecht **339** 35
Drahtgerüst **339** 35
Drahthefter **22** 25
Drahtkorb **55** 50
Drahtkorb **66** 25
Drahtkorb **188** 23
Drahtlitze **166** 27
Drahtnagel **121** 95
Drahtnetz **350** 18
Drahtrahmen **78** 9
Drahtrahmenabspannung **78** 8
Drahtrahmengerüst **78** 9
Drahtseil **307** 41
Drahtseil **90** 26
Drahtseilabspannung **155** 44
Drahtseilbahnen **214** 15–38
Drahtstift **143** 51
Drahtwalze **108** 1
Drahtwurm **80** 38
Drahtzaun **15** 39
Drahtzug **190** 51
Drahtzug **202** 30
Drainschicht **199** 25
Draufsicht **151** 19
Drechselbank **135** 1
Drechselbank **134** 51
Drechselwange **135** 2
Drechselwerkzeuge **135** 14, 15,
Drechslerdrehstähle **135** 14, 15,
Drechslerei **135** 1–26
Drechslermeister **135** 20
Drechslerwerkstatt **135** 1–26
Dreckamsel **361** 13
Drecklerche **361** 19
Dreckvogel **359** 25
Drehbank **149** 1
Drehbankwange **135** 2
drehbare Brückenhälfte **215** 66
Drehbuch **310** 45
Drehbühne **316** 31
Drehdolle **283** 41
Drehdüse **56** 44
Dreheisen **137** 39
Dreher **161** 9
Drehergeflecht **136** 1
Drehfalttür **207** 39
Drehflügel **232** 12
Drehgasgriff **188** 30
Drehgelenk **50** 69
Drehgelenk **194** 31
Drehgestell **207** 4
Drehgestell **208** 4
Drehgestell **213** 13
Drehgestell **212** 2
Drehgestell-Schwenkdachwagen **213** 26
Drehgestell-Selbstentladewagen **213** 24
Drehgestellflachwagen **213** 11
Drehgriff **21** 16
Drehhals **359** 27
Drehherz **149** 54
Drehkran **146** 3
Drehkranz **215** 64
Drehkreuz **275** 32
Drehkreuz **149** 43
Drehkuppel **5** 12
Drehlaufkatze **222** 21
Drehleier **322** 25
Drehliegesitz **207** 64
Drehmaschinenbett **149** 31
Drehmaschinenfuß **149** 12
Drehmeißel **149** 45–53
Drehmeißel **149** 48
Drehmeißel **149** 52
Drehmomentenstütze **211** 54
Drehmomentschlüssel **195** 45
Drehmomentwandler **190** 70
Drehorgel **309** 13
Drehpfeiler **215** 65
Drehringlafette **255** 73
Drehröhre **135** 15
Drehrohrofen **160** 8
Drehschablone **161** 14
Drehschalter **245** 28
Drehscheibe **226** 56
Drehscheibe **275** 31
Drehscheibe **161** 11
Drehspäne **135** 26
Drehspiegel **243** 54
Drehspindel **149** 20
Drehstähle **149** 45–53
Drehstrahlregner **62** 29
Drehstrom **127** 13
Drehstromgenerator **153** 26
Drehstromgenerator **154** 34
Drehstromstecker **127** 14
Drehstuhl **248** 25
Drehtablett **39** 28
Drehteller **204** 37
Drehtisch **148** 41
Drehtisch **145** 15
Drehtischgebläse **148** 39
Drehung **288** 51
Drehung **298** 11
Drehungswinkels **351** 33
Drehvogel **359** 27
Drehwählschalter **50** 26
Drehwippkran **222** 23
Drehwurz **61** 26
Drehzahleinstellung **149** 5
Drehzahlmesser **230** 8
Drehzahlmesser **189** 41
Drehzahlmesser **188** 40
Drehzahlmesser **191** 38
Drehzahlmesser **191** 70
Drehzapfen **215** 69
Drei-Wege-Kippkasten **92** 34
Dreiachteltakt **320** 36
Dreibackenfutter **149** 37
Dreibein **114** 42
Dreibeingittermast **258** 41
Dreibeinkran **222** 6
Dreiblattschar **64** 67
Dreibockreuter **63** 30
Dreibruchauslage **185** 15
Dreibruchfalzwerk **185** 14
Dreidecker **218** 51–60
Dreidecker **229** 6
Dreieck **36** 61
Dreieck **151** 7
Dreiecke **346** 26–32
Dreieckhut **355** 62
Dreieckschaltung **153** 21
Dreieckskurs **285** 16

Dreieckszeichen **345** 24
Dreiecktafel **203** 13
Dreiecktuch **21** 2
Dreiecktuch **31** 71
Dreier **302** 13
Dreifach-Kompaktanlage **241** 52
Dreifachleitwerk **229** 36
dreiflüglige Schläger **163** 25
Dreifuß **349** 15
Dreifuß **173** 6
Dreifuß **350** 14
Dreihalbetakt **320** 38
Dreihalsflasche **350** 57
Dreihalskolben **350** 55
Dreikantmaßstab **151** 34
Dreikantprisma **347** 37
Dreikantschaber **140** 63
Dreikantschiene **242** 80
Dreiklänge **321** 1–4
dreiköpfige Armmuskel **18** 38
Dreimast-Gaffelschoner **220** 18
Dreimast-Marssegelschoner **220** 20
Dreimast-Toppsegelschoner **220** 19
Dreimaster **355** 62
Dreimaster **220** 18–27
Dreimeterbrett **282** 9
Dreipaßbogen **336** 32
dreipolige Steckdose **127** 13
Dreipunktanbaubock **64** 45
Dreipunktauflage **349** 28
Dreipunktboot **286** 42
Dreipunktkupplung **65** 72
Dreirumpfboot **278** 16
Dreisatzrechnung **345** 8–10
Dreischlitz **334** 15
Dreiseitenkipper **62** 18
Dreiseitenkipper **194** 24
Dreispitz **355** 62
dreiviertelfett **175** 2
dreiviertelfette Schrift **175** 2
Dreivierteltakt **320** 37
Dreizack **135** 11
Dreizinkgrubber **56** 13
dreizipflige Klappe **20** 46
Drellüberzug **43** 10
Drempel **121** 47
Dreschkorb **64** 11
Dreschtrommel **64** 12
Dresseur **307** 31
Dressurpferd **289** 3
Dressurreiten **289** 1–7
Dressurviereck **289** 1
Dreul **108** 4
Dribbling **291** 52
Drillbohrer **108** 4
Drillbohrer **135** 22
Drilling **87** 23
Drilling **89** 85
Drillmaschine **65** 74
dritte Raketenstufe **234** 33
Driver **293** 91
Drohne **77** 5
Drohnenzellen **77** 36
Drops **98** 76
Droschke **186** 26
Drosselgrube **16** 20
Drosselklappe **27** 43
Drosselklappe **192** 9
Drosseln **361** 13–17
Drosselvögel **361** 13–17
Drosselvogel **360** 3
Druckabsteller **181** 32
Druckanschluß **67** 9
Druckansteller **181** 32
Druckbehälter **170** 33
Druckbetankungsanschluß **257** 33
Druckbogen **180** 17
Druckeinstellung **180** 81
Druckelement **178** 39
Drucker **195** 6
Drucker **340** 35
Druckerei **340** 27–64
Druckfarbe **181** 19
Druckfarben **260** 83
Druckflaschen **234** 14
Druckform **340** 32
Druckfundament **180** 78
Druckgasbehälter **234** 32
Druckgasentschwefelung **156** 28
Druckgasfördersystem **234** 60
Druckgeschwindigkeitseinstellung **249** 55
Druckhebel **340** 61
Druckhöhenverstellung **249** 53
Druckkessel **316** 55
Druckknopf-Einsetzmaschine **100** 53
Druckkörper **258** 66
Druckkörper **259** 55
Druckkörper **259** 76
Drucklager **259** 60
Drucklager **223** 67
Druckleitung **270** 31
Druckleitung **269** 16
Druckleitung **235** 54
Druckleitung **235** 57
Druckleitung **316** 54
Druckleitung **269** 49
Druckluftanlage **138** 1
Druckluftanschluß **213** 20
Druckluftanschluß **153** 53
Druckluftbehälter **64** 92
Druckluftbehälter **153** 51
Druckluftbehälter **146** 21
Druckluftkessel **138** 4
Druckluftleitung **138** 5
Druckluftleitung **196** 18
Druckluftmesser **195** 29
Druckluftmeßgerät **138** 15
Druckluftschlagschrauber **138** 6
Druckluftschlauch **195** 54
Druckluftschnellschalter **153** 51–62
Druckluftschnellschalter **152** 34
Druckluftwäsche **92** 3
Druckluftzuleitung **133** 45
Druckmesser **279** 13
Druckminderventil **141** 5
Druckpapier **180** 47
Druckplatte **123** 38
Druckplatteneinfärbung **249** 50
Druckpumpe **316** 53
Druckpunktabzug **87** 11
Druckregler **340** 38
Druckrohr **217** 50
Druckrohrleitung **55** 8
Druckrohrleitung **217** 41
Drucksäulen **316** 60
Druckschablone **168** 62
Druckschmiernippel **143** 81
Druckschott **231** 32
Druckschraube **148** 62
Druckspant **235** 19
Druckspindel **132** 32
Druckspritzengerät **27** 15
Druckspüler **126** 37
Druckstation **316** 50
Druckstempel **133** 47
Drucktasten **203** 67
Drucktastenfeld **245** 14
Drucktastentelefon **237** 20
Drucktiegel **181** 15
Drucktisch **168** 63
Drucktisch **340** 41
Druckträger **180** 25
Druckträger **180** 53
Druckturbine **259** 62
Druckumlaufschmierung **192** 16–27
Druckverband **21** 17
Druckwächter **269** 47
Druckwalze **64** 64
Druckwandlereinschübe **27** 32
Druckware **168** 57
Druckwasserprinzip **154** 40
Druckwasserreaktor **154** 19
Druckwerk **245** 32
Druckwerk **180** 80
Druckwerk **180** 41
Druckwerk **182** 26
Druckzylinder **180** 35
Druckzylinder **181** 44
Druckzylinder **181** 59
Druckzylinder **180** 64
Druckzylinder **177** 67
Druckzylinder **133** 46
Druckzylinder **181** 2
Dschunke **353** 32
Ducht **278** 17
Ducht **283** 28
Duchtweger **283** 31
Duckdalben **225** 12
Dudelsack **322** 8
Dübel **126** 55
Dübel **134** 39
Dübelbohrmaschine **133** 6
Dübelloch **120** 22
Dübelloch **120** 23
Dülfersitz **300** 30
Düne **13** 39
Dünenfahrzeug **193** 12
Dünndarm **20** 14–16
Dürnitz **329** 30
Düse **232** 49
Düse **232** 45
Düse **232** 39
Düse **232** 55
Düse **67** 33
Düsenboden **147** 69
Düsenflugzeuge **231** 7–33
Düsenschwenkrohr **67** 1
Düsentriebwerk **231** 26
Düsentriebwerke **232** 33–50
Düsenventil **153** 29
Düsenziehverfahren **162** 48
Dufflecoat **271** 21
Dukduk-Tänzer **352** 34
Duktorwalze **181** 64
Dult **308** 1–67
Dumme Lumme **359** 13
Dumme Tauchhuhn **359** 13
Dung **63** 15
Dungstreuer **62** 21
Dungtank **221** 72
Dunkelkammergeräte **116** 1–60
Dunkelkammerleuchte **116** 21
Dunstabzug **39** 17
Dunsthaube **46** 31
Duole **321** 23
Durchbruch **291** 52
Durchbrucharbeit **102** 27
Durchbrucharbeit **102** 14
Durchflußmesser **76** 4
Durchflußöffnung **217** 56
Durchforsten **84** 37
Durchführungsisolator **153** 35
Durchführungsisolator **153** 12
Durchgang **337** 4
durchgeknöpftes Kleid **30** 10
Durchlaß **15** 44
Durchlauferhitzer **126** 13
Durchleuchtungsspiegel **74** 40
Durchlichtbeleuchtung **112** 60
Durchlichtmikroskop **112** 14
Durchmesser **346** 45
Durchnähmaschine **100** 2
Durchreiche **236** 30
Durchsagegerät **195** 55
Durchschläger **134** 32
Durchschlag **140** 65
Durchschlag **297** 42
Durchschlag **297** 45
Durchschnitt **348** 4
Durchschnittmenge **348** 4
Durchschuß **175** 5
Durchschwung **293** 84
Durchwurf **55** 13
Durchziehgürtel **29** 67
Durchziehkurbel **340** 33
Durchzug **102** 17
Durchzugwalze **164** 18
Durdreiklang **321** 1
Durtonarten **320** 55–68
Dusche **282** 2
Dusche **281** 29
Dusche **228** 30
Duschen **233** 46
Duschkabine **49** 39
Duschvorhang **49** 40
Duschwanne **49** 44
Dutt **34** 29
Dynamo **187** 8

E

E-Dur **320** 59
E-Lok **205** 35
E-Lok **211** 1
e-Moll **320** 56
E-Saite **323** 9
E-Schicht **7** 27
Ebenholztaste **325** 5
Eber **73** 9
Eberesche **371** 42
Ecarté **314** 15
Echinodermen **357** 39
Echinopsis **53** 14
Echinus **334** 21
Echiostoma **369** 13
Echo **224** 63
Echobild **224** 67
Echoempfänger **224** 64
Echogramm **224** 24
Echogramm **224** 65
Echolot **224** 61–67
Echolotanzeigegerät **224** 24
Echolotschreiber **224** 65
Echsen **364** 30–37
Echte Besenginster **374** 20
Echte Gagel **373** 33
Echte Geißblatt **374** 13
Echte Hederich **61** 21
Echte Kamille **380** 1
echten Rippen **17** 9
Echtkorallenkette **36** 34
Eckball **291** 41
Eckbank **266** 38
Eckbank **265** 10
Ecke **347** 33
Ecke **292** 18
Eckenschneidewinkel **128** 51
Ecker **371** 37
Eckfahne **291** 8
Eckfußstein **122** 77
Eckkegel **305** 6, 8
Eckplatz **207** 58
Eckpunkte **346** 26
Eckrohrzange **134** 12
Eckschrank **39** 27
Eckstiel **120** 52
Eckstoß **291** 41
Ecktisch **246** 34
Eckturm **329** 14
Eckzahn **19** 17
Edamer **99** 42
Edamer Käse **99** 42
Edelauge **54** 34
Edelauge **54** 23
Edelfalter **358** 52
Edelfasan **88** 77
Edelfink **360** 10
Edelkastanie **384** 48
Edelkoralle **357** 17
Edellupine **51** 23
Edelmann **355** 44
Edelraute **378** 6
Edelreis **54** 37
Edelrose **60** 15
Edelstahl-Schichtfilter **79** 8
Edelstahlbehälter **79** 4
Edelsteinanhänger **36** 14
Edelsteinarmband **36** 25
Edeltanne **372** 1
Edeltier **88** 1
Edelweiß **378** 9
Edelwild **88** 1–27
Editor **117** 91
EDV-Blatt **248** 47
Efeublätterige Gundelrebe **375** 18
Effacé **314** 13
Effekten **251** 11–19
Effektenbörse **251** 1–10
Effektenhändler **251** 7
Effektenmakler **251** 4
Effektonaufnahme **310** 30
Effektton **310** 59
Effetstoß **277** 5
Effiliermesser **106** 41
Effiliermesser **105** 9
Effilierschere **106** 33
Effilierschere **105** 8
Egyptienne **342** 8
Ehering **332** 17
Ehewappen **254** 10–13
Ehrenpreis **375** 22
Ehrentor **337** 3
Ei **77** 26
Ei **74** 58
Eiablage **80** 2
Eibe **372** 61
Eibisch **380** 12
Eiche **51** 12
Eiche **371** 1
Eichel **20** 69
Eichel **276** 42
Eichel **371** 4
Eichelhabicht **361** 1
Eichelhäher **361** 1
Eichengallwespe **82** 33
Eichenwickler **82** 43
Eichhörnchen **366** 19
Eier **82** 19
Eier **80** 15
Eier **80** 55
Eier **358** 49
Eier **359** 3
Eierbovist **381** 19
Eierpackung **99** 50
Eierproduktion **74** 34–53
Eierproduktion **74**
Eiersammelvorrichtung **74** 34
Eierschale **74** 59
Eierstabkyma **334** 42
Eierstock **20** 83
Eieruhr **110** 31
Eierverpackungsmaschine **74** 46
Eierwaage **74** 43
Eigelb **74** 68
Eigenbildtaste **242** 23
Eihülle **74** 59
Eileger **366** 1
Eileiter **20** 81
Eimer **221** 113
Eimerbagger **226** 41
Eimerkette **216** 57
Eimerkette **226** 42
Eimerleiter **226** 43
Ein-/Ausgabegerät **237** 59
Ein-/Ausschalter **249** 64
Ein-/Ausschalter **249** 9
Ein-/Ausschalter **247** 16
Ein-/Ausschalter **241** 63
Ein-/Ausschalter **243** 16
Ein- und Ausrücker **165** 17
Ein- und Ausstiegsluke **6** 38
Ein- und Ausstiegsplattform **6** 34
Ein-Zylinder-Zweitakt-Ottomotor **190** 6
Einback **97** 40
Einband **185** 40–42
Einbanddecke **185** 40
Einbandschleifmaschine **133** 30
Einbauanschluß **127** 24
Einbaum **354** 20
Einbaum **218** 7
Einbaustück **148** 61
Einbettkabine **223** 46
Einblattdruck **340** 27
Einbrennofen **179** 32
Eindickbütte **172** 62
Eindicker **172** 48
Eindicker **172** 42
Eindrahtfesselflugsteuerung **288** 90
Eineinhalbmaster **220** 9, 10
Einer **283** 16
Einerstelle **344** 3
einfache Weichen **203** 45–48
Einfädelschwanz **114** 9
Einfallbaum **86** 47
Einfamilienhaus **37** 1–53
Einfarben-Offsetmaschine **180** 46
Einfarben-Offsetmaschine **180** 59
einflügelige Fenster **37** 23
Einfriedung **37** 53
Einführlineal **184** 23
Einführungsstutzen **153** 40
Einfüllöffnung **213** 19
Einfüllstutzen **50** 12
Einfüllstutzen **38** 47
Einfülltrichter **116** 12
Einfuhrtisch **185** 34
Eingabetastatur **238** 13
Eingang **233** 36
Eingang **268** 13
Eingangskontrolle **199** 12
Eingangstor **337** 24
Eingangstreppe **37** 66
Eingangstunnel **353** 6
Eingangswähler **241** 44
Eingangswahlschalter **238** 49
eingebaute Mikrophon **243** 3
eingebaute Mikrophon **241** 5
Eingebrochene **21** 28
eingestrickte Muster **30** 37
Eingießende **147** 34
Eingriffelige Weißdorn **374** 30
Einguß **148** 21
Eingußrinne **147** 22
Einhängevorrichtung **180** 3
Einhandbedienung **185** 7
Einheitenzeiger **174** 36
Einheitskieljacht **284** 62
Einhorn **254** 16
Einhorn **327** 7
Einhüllen-Küsten-U-Boot **259** 75
Einjährige Rispengras **375** 39
Einkanalton **311** 35
Einkaufstasche **98** 45
Einkaufstasche **99** 3
Einkaufstasche **268** 19
Einkaufswagen **99** 1
Einkaufswagen **50** 87
Einklang **321** 6
Einkocher **40** 23
Einlage **323** 26
Einlage **107** 7
Einlagerungskammer **154** 71
Einlaßventil **242** 52
Einlaufanschluß **172** 77

Einlaufstutzen **122** 30
Einlaufstutzen **37** 12
Einlegeboden **44** 19
Einlegekeil **143** 73
Einlegeringe **349** 17
Einlegescheibe **115** 96
Einlegesohle **291** 27
Einlegevorbauten **162** 2
Einlochen **293** 86
Einlochmischbatterie **126** 27
Einmalinjektionsnadeln **22** 65
Einmalinjektionsspritzen **22** 65
Einmannboot **353** 12
Einmannsitzbank **189** 19
Einmaster.**220** 6–8
Einmaststütze **214** 23
Einmeterbrett **282** 10
einmotorige Sportflugzeug **231** 1
Einödhof **15** 101
Einordnungspfeil **268** 73, 74
Einpreßvorrichtung **109** 29
Einreiher **33** 1
Einreißhaken **270** 15
Einsatz **275** 13
Einsatzholz **85** 4
Einsatzspirale **116** 2
Einsatzzirkel **151** 52
Einschaltfußbrett **165** 35
Einschaltung **178** 20
Einscharpflug **65** 1
Einscheibenkupplung **190** 71
Einschienenhängebahn **144** 43
Einschießvorrichtung **181** 11
Einschlag **136** 5
Einschubdecke **120** 43
Einschubdecke **123** 68
Einschwärzballen **340** 22
Einseilbahnen **214** 15–24
Einsortiermaschine **74** 38
Einspänner **186** 18
Einspänner **186** 29
Einspannvorrichtung **150** 15
Einspiellautsprecher **238** 37
Einspritzdüse **190** 54
Einspritzkondensator **172** 16
Einspritzpumpe **190** 65
Einspritzpumpe **211** 48
Einspritzpumpenantrieb **190** 57
Einspritzventil **190** 32
Einspritzversteller **190** 58
Einstechdrehmeißel **149** 53
Einsteckkamm **105** 6
Einsteckloch **136** 9
Einsteckschloß **140** 36–43
Einstecktuch **33** 10
Einsteigen **299** 10
Einsteigschacht **38** 45
Einsteigschacht **269** 26
Einstellfernrohr **115** 74
Einstellfilter **116** 46
Einstellglied **237** 49
Einstellhilfsmittel **115** 60
Einstellscheibe **115** 39
Einstellscheibe **112** 21
Einstellscheiben **115** 58–66
Einstellschlitten **115** 86
Einstellsystemschalter **117** 11
Einstellungsnummer **310** 35
Einstichkasten **298** 35
Einstieg **208** 10
Einstieg **281** 37
Einstiegluke **6** 10
Einstiegsluke **235** 26
Einstiegsraum **208** 10
Einstiegsstufe **281** 32
Einstiegstür **207** 20
Einstiegstür **207** 22
Einstiegstufe **230** 42
Einstiegtür **197** 14
Einstreu **75** 6
Einstreu **74** 8
Einsturzbeben **11** 32–38
Einsturztrichter **11** 49
Einsturztrichter **13** 71
Eintagsfliege **358** 6
Eintauchrefraktometer **112** 48
Einweckeinsatz **40** 24
Einwecker **40** 23
Einweckglas **40** 25
Einweckring **40** 26
Einwegfeuerzeug **107** 30
Einwegflasche **93** 29
Einweghahn **350** 42
Einwegpackung **93** 28
Einweichbottich **136** 13
Einwickelpapier **98** 46
Einwurf **291** 53
Einwurfschacht **157** 55
Einzahlungsschalter **236** 25
Einzel **293** 5
Einzelblüte **371** 26
Einzelbuchstaben-Setzmaschine **174** 32–45
Einzelgüter **206** 4
Einzelhändler **98** 41
Einzelhandelsgeschäft **98** 1–87
Einzelhof **15** 101
Einzellader **87** 1
Einzelläufer **302** 1
Einzellaufwerk **238** 56, 58
Einzeller **357** 1–12
Einzellige **357** 1–12
Einzelsitzplatz **197** 17
Einzelsitzreihe **207** 62
Einzelspiel **293** 5
Einzelwasserversorgung **269** 40–52
Einziehstahlband **127** 30
Einzug **175** 16
Einzugsgebiet **12** 24
Einzugswalze **64** 6
Einzugswalze **157** 4
Einzylinder-Viertaktmotor **189** 3
Eis **308** 31
Eisbär **368** 11
Eisband **300** 4
Eisbecher **266** 76
Eisbehälter **267** 67
Eisbeil **300** 36
Eisbein **95** 49
Eisbein **95** 42
Eisbein **95** 38
Eisbein **96** 17
Eisbrecher **221** 50
Eisbrecher **215** 56
Eisen **293** 92
Eisenbahndeck **221** 80
Eisenbahnfähre **221** 74
Eisenbahnfähre **15** 12
Eisenbahnfahrzeuge **207**
Eisenbahnfahrzeuge **208**
Eisenbahnfahrzeuge **209**
Eisenbahnfahrzeuge **210**
Eisenbahnfahrzeuge **211**
Eisenbahnfahrzeuge **212**
Eisenbahnfahrzeuge **213**
Eisenbahnschiene **202** 1
Eisenbahnstrecke **202**
Eisenbahnstrecke **203**
Eisenbieger **119** 21
Eisendraht **143** 12
Eisenfuß **100** 54
Eisengewicht **90** 21
Eisengießerei **148** 1–45
Eisenhammer **339** 16
Eisenhüttenwerk **147**
Eisenhut **379** 1
Eisenhut **329** 59
Eisenleisten **100** 34
Eisenoxid-/Chromdioxid-Umschaltung **241** 55
Eisenrahmen **325** 2
Eisenreifen **163** 5
Eisenrinne **147** 35
Eisenschläger **293** 92
Eisenschwelle **202** 36
Eisenträger **143** 3–7
Eisenwinkel **120** 78
Eisenzeit **328** 21–40
eiserne Brücke **15** 56
eiserne Vorhang **316** 24
Eisgehen **300** 14–21
Eisgeher **300** 15
Eisgrat **300** 21
Eishammer **300** 37
Eishockey **302** 29–37
Eishockey-Complet **302** 23
Eishockeyscheibe **302** 35
Eishockeyschläger **302** 30
Eishockeyspieler **302** 29
Eishockeystock **302** 30
Eisjacht **302** 44
Eiskufe **302** 45
Eisläufer **302** 1
Eisläuferin **302** 1
Eislauf **302** 1–26
Eislaufen **302** 1–26
Eislaufstiefel **302** 24
Eisnadelschleierwolke **8** 7
Eisnadelwolke **8** 6
Eisrennen **290** 24–28
Eisschnellläufer **302** 26
Eisschnellauf-Complet **302** 20
Eisschraube **300** 40
Eissegelboot **302** 44
Eissegeln **302** 44–46
Eisspirale **300** 41
Eissproß **88** 7
Eisprosse **88** 7
Eisstock **302** 39
Eisstockschießen **302** 38–40
Eisstockschütze **302** 38
Eisstückchen **266** 44
Eissturmvogel **359** 12
Eistourenausrüstung **300** 31–57
Eistüte **308** 31
Eisverkäufer **308** 30
Eisvogel **360** 8
Eiswaffel **308** 31
Eiswand **300** 14
Eiszapfen **304** 21
Eiweiß **74** 62
Ekelblume **53** 15
EKG **23** 27
EKG-Gerät **23** 28
EKG-Kontrolle **25** 47
EKG-Langzeitanalysator **25** 45
EKG-Registriereinheit **25** 27
EKG-Schreiber **25** 41
Ekliptik **3** 2
Ekliptik **4** 22
Elastiksattel **187** 22
Elastikschlüpfer **32** 5
Elbs **359** 16
Elch **367** 1
Elefantengehege **356** 9
Elefantenhaus **356** 10
Elektriksammelleitung **235** 55
elektrische Bohrmaschine **120** 21
elektrische Bügeleisen **50** 6
elektrische Fußschalter **50** 2
elektrische Kaffeemühle **39** 24
elektrische Lokomotive **211** 1
elektrische Rasierapparat **49** 37
elektrische Schnelltriebzug **211** 60
elektrische Schreibmaschine **249** 1
Elektrische Überlandbahn **197**
elektrische Wecker **43** 16
elektrische Weidezaun **62** 46
elektrische Zahnbürste **49** 29
elektrische Zuleitung **50** 77
Elektrizitätswerk **152** 1–28
Elektrobohrer **134** 43
Elektrobohrer **134** 50–55
Elektrode **94** 8
Elektrode **142** 10
Elektrodegen **294** 26
Elektroden **147** 52
Elektrodenarm **142** 24
Elektrodenhalter **142** 9
Elektrodenhalter **142** 20
Elektrodenköcher **142** 7
Elektrodenkraftzylinder **142** 26
Elektrodenstrahlsysteme **240** 24
Elektrodurchlauferhitzer **126** 13
Elektrofahrzeug **188** 20
Elektrofilter **160** 7
Elektrofilter **156** 20
Elektrofilter **152** 13
Elektrofilter **172** 39
Elektroflorett **294** 26
Elektroheizung **179** 3
Elektroherd **39** 12
Elektroherd **46** 32
Elektroinstallateur **127**
Elektrokardiograph **23** 28
Elektrokarren **205** 29
Elektrolunge **21** 27
Elektromagnet **237** 47
Elektromotor **138** 2
Elektromotor **38** 59
Elektromotor **166** 18
Elektron **1** 17
Elektron **1** 3
Elektron **1** 25
Elektron **1** 27
Elektron **1** 32
Elektronähmaschine **104** 12
Elektronenbahnen **1** 27
Elektronenblitzgerät **309** 41
Elektronenblitzgerät **114** 65
Elektronenblitzgerät **114** 68
Elektronenmikroskop **113** 30
Elektronenschale **1** 6
Elektronenschale **1** 8
Elektronenspin **1** 4
Elektronenstrahlen **240** 16
Elektronikrechner **246** 12
Elektronikschrank **112** 53
elektronische Armbanduhr **110** 1
elektronische Bausteine **242** 69
elektronische Schaltung **110** 8
Elektroschaltanlage **168** 58
Elektroschaltkasten **168** 25
Elektroschlepper **206** 2
Elektroschockbehandlung **25** 26
Elektroschweißer **142**
elektrostatische Ableiter **230** 51
Elektrotom **22** 38
Elektrowagen **206** 34
Elektrozaun **62** 46
Elemente **348** 2
Elevationswinkel **87** 76
Elevatorbrücke **226** 25
Elevonstruktur **235** 34
Elevonteile **235** 33
Elf-Meter-Punkt **291** 6
Elfenbein **354** 39
Elfenbeinbrosche **36** 30
Elfenbeinkette **36** 28
Elfenbeinrose **36** 29
Elfenbeinschnitzer **135**
Elfenbeinstatuette **328** 8
Elfenbeintaste **325** 4
Elfenschuh **60** 10
Elfmeter **291** 40
Ellbogen **72** 20
Ellbogen **16** 45
Elle **17** 14
Ellenbeuger **18** 58
Ellenbogen **16** 45
Ellenbogenschützer **303** 16
Ellennerv **18** 29
Ellenrand **19** 70
Ellgriff **296** 44
Ellgriff **296** 46
Ellipse **347** 22
Ellipsenflügel **229** 15
Ellipsenschablone **151** 71
Ellok **211** 1
Elster **361** 3
Emailarbeit **260** 62
Emaillearbeit **260** 62
Emaillierofen **260** 63
Emailpulver **260** 65
Embryo **384** 22
Embryo **382** 21
Embryosack **370** 64
Emmentaler **99** 41
Empfänger **10** 63
Empfangschef **267** 7
Empfangschef **271** 33
Empfangsgebäude **205** 13
Empfangskopie **245** 2
Empfangsraum **267** 1–26
Empirestil **336** 16
Empiretisch **336** 16
Empore **330** 25
Emu **359** 1
Endabschalter **241** 60
Endband **64** 83
Endbildfenster **113** 39
Endbildleuchtschirm **113** 39
Ende **88** 31
Ende **88** 10
Endgestell **165** 14
Endivie **57** 39
Endiviensalat **57** 39
Endknospe **370** 22
Endleiste **287** 37
Endlinie **292** 36
Endmoräne **12** 55
Endportal **215** 38
Endpunkt **346** 18
Endpunkt **346** 17
Endscheibe **229** 33
Endstück **97** 5
Endtriebwagen **211** 61
Energiegewinnung **1** 55
Energieniveau **1** 18
Energiequellen **155**
Energietreppe **1** 15
Energieversorgungsanlage **146** 1
Engerling **82** 12
Engländer **126** 68
englische Achsenmontierung **113** 22
englische Billard **277** 7
englische Buggy **186** 48
Englische Bulldogge **70** 1
englische Garten **272** 41–72
englische Park **272** 41–72
englische Postkutsche **186** 53
englische Rahmenmontierung **113** 23
englische Schnurrbart **34** 19
englische Tuchbindung **171** 11
Englischhorn **323** 38
Entästungsmaschine **85** 18
Entbenzolung **156** 27
Ente **73** 35
Entenjagd **86** 40
Entenküken **73** 35
Enterbalken **218** 11
Enterich **73** 35
Entfernungseinstellung **117** 3
Entfernungseinstellung **114** 28
Entfernungseinstellung **114** 39
Entfernungsmesser **258** 37
Entfernungsmesserfenster **114** 40
Entfernungsskala **115** 4
Entfesselungskünstler **308** 28
Entgaser **152** 16
Entgleisungsschutz **214** 75
Entgrannungseinrichtung **64** 10
Entisolierzange **134** 15
Entkleidungsnummer **318** 27–32
Entladeklappe **213** 25
Entladevorrichtung **62** 42
Entladungslampe **127** 61
Entleerungsanschluß **213** 21
Entleerungsschieber **269** 31
Entlüfter **269** 27
Entlüfter **207** 9
Entlüftung **153** 10
Entlüftung **356** 17
Entlüftungskappe **38** 52
Entlüftungsleitung **38** 51
Entlüftungsleitung **190** 12
Entnahmebauwerk **217** 40
Entparaffinierung **145** 50
Entphenolung **156** 39
Entrechat **314** 22
Entsäuerung **169** 19
Entsafter **40** 19
Entschwefelung **169** 20
Entschwefelungsanlage **145** 46
Entschwefelungsanlage **145** 68
Entstaubungsanlage **147** 14
Entstaubungsanlage **160** 7
Entstaubungsgebläse **83** 53
Entstaubungsschirm **83** 56
Entstörstecker **190** 35
Entstörungstechniker **237** 28
Entwässerungs- und Entsalzungsanlage **145** 32
Entwässerungsgraben **216** 33
Entwässerungsmaschine **172** 61
Entwässerungsrinne **200** 63
Entwässerungszylinder **172** 24
Entwicklerlösung **116** 9
Entwicklungsdose **116** 20
Entwicklungsmaschine **179** 31
Entwicklungsschale **116** 25
Entwicklungsthermometer **116** 8
Entwicklungswanne **182** 11
Entwicklungszange **116** 47
Entwurf **338** 43

Entzerrer **311** 19
Epistyl **334** 18
Epitaph **331** 14
Epizentralgebiet **11** 38
Epizentrum **11** 33
Epsis **53** 14
Erbacher Rose **36** 29
Erbse **57** 7
Erbsenblüte **57** 2
Erbsenpflanze **57** 1
Erbsenranke **57** 4
Erdachse **4** 22–28
Erdapfel **68** 38
Erdarbeiter **118** 76
Erdaushub **118** 78
Erdbeben **11** 32–38
Erdbebenherd **11** 32
Erdbebenkunde **11**
Erdbebenmesser **11** 39
Erdbebenwellen **11** 36
Erdbebenwirkungen **11** 45–54
Erdbeere **58** 21
Erdbeerpflanze **58** 16
Erde **55** 15
Erde **4** 8, 30, 45
Erde **6** 17
Erdeule **80** 42
Erdfink **361** 8
Erdfloh **80** 39
Erdfunkstelle **237** 51
Erdgas **12** 30
Erdgasmotor **155** 5
Erdgeschoß **118** 7
Erdgeschoß **37** 2
Erdgeschoßmauerwerk **123** 29
Erdhaufen **55** 15
Erdkarte **14** 10–45
Erdkern **11** 5
Erdklemme **142** 35
Erdklumpen **64** 79
Erdkröte **364** 23
Erdkruste **11** 1
Erdkugel **4** 8
Erdmessung **14** 46–62
Erdmond **4** 45
Erdnüsse **45** 41
Erdnuß **383** 41
Erdnußöl **98** 24
Erdoberfläche **11** 6–12
Erdöl **12** 31
Erdöl **145**
Erdölbohrung **145** 1–21
Erdölerzeugnisse **145** 52–64
Erdölförderung **145** 22–27
Erdölgewinnung **145** 22–27
Erdöllagerstätte **12** 27
Erdölleitung **145** 65
Erdölprodukte **145** 52–64
Erdölraffinerie **145** 65–74
Erdölverarbeitung **145** 36–64
Erdpol **14** 3
Erdrauchgewächs **60** 5
Erdraupe **80** 44
Erdreich **123** 9
Erdrutsch **11** 46
Erdsänger **361** 13–17
Erdschaufel **55** 14
Erdsieb **55** 13
Erdspalte **11** 52
Erdteile **14** 12–18
Erfrischungsbude **308** 3
Erfrischungsgetränke **96** 30
Ergebnis **344** 23
Ergometrie **23** 26–31
Erhöhungswinkel **87** 76
Erhöhungszeichen **320** 51
Eridanus **3** 12
Erika **377** 19
Erläuterungstafel **356** 20
Erle **371** 30
Erlenbruchtorf **13** 18
Erlenmeyerkolben **173** 2
Erlenmeyerkolben **350** 39
Erlenzeisig **361** 8
erloschene Vulkan **11** 28
Erneuerungsschein **251** 19
Erniedrigungszeichen **320** 53
Erpel **73** 35
Ersatzreifen **194** 4
Ersatzschlauchreifen **290** 23
Ersatzsignal **203** 6
Ersatzspieler **291** 54
Ersatzteilliste **195** 32
Erste-Klasse-Teil **207** 17
Erste Hilfe **21**
Erstentwickler **116** 10
erste Raketenstufe **234** 3
Ertrinkende **21** 35
Eruptionskanal **11** 17
Erwerbsgartenbau **55** 1–51
Erzlagerstätte **11** 31
Es-Dur **320** 65
es-Moll **320** 68
Esche **371** 38
Escudo **252** 23
escudo **252** 23
Esel **73** 3
Eselhengst **73** 8
Eselsrücken **336** 36
Eskimo **353** 1
Espada **319** 32
Esparsette **69** 10
Espe **371** 21
Esper **69** 10
Eßbesteck **45** 7
Esse **38** 5
Esse **138** 34
Esse **137** 1–8
Essenkehrer **38** 31
Eßgeschirr **44** 33
Eßgruppe **44** 1–11
Eßgruppe **42** 33–34
Essig **98** 25
Essigflasche **45** 42
Essiggurke **98** 29
Eßlöffel **45** 61
Eßteller **45** 4
Eßteller **39** 42
Eßtisch **42** 33
Eßtisch **266** 74
Eßtisch **46** 34
Eßtisch **44** 1
Eßtisch **45** 1
Eßzimmer **44**
Eßzimmerstuhl **44** 10
Estocada **319** 30
Etagenbett **47** 1
Etagenkäfig **74** 20
Etagenofen **97** 71
etruskische Kunst **334** 49–52
Eule **252** 2
Eulen **362** 14–19
Eulenspiegel **306** 38
Eurasien **14** 16
Europa **14** 15
Europaflagge **253** 4
Europaflasche **93** 26
Eustachische Röhre **17** 65
Euter **75** 18
Evakuierungspumpe **67** 11, 23
Eventualquote **289** 37
Ever **220** 9
Ewer **220** 9
Ewige Lampe **330** 49
Ewige Licht **330** 49
Exhauster **92** 15
Exhauster **133** 33
Exkimokajak **283** 68
Exlibris **185** 51
Exosphäre **7** 31
Exotin **306** 30
Expansionsgefäß **1** 61
Expansionsgefäß **38** 24
Expansionskamm **165** 26
Experimentiereinrichtung **261** 11
Experimentiertisch **261** 3
Explosionsramme **200** 26
Explosionsstampfer **200** 26
Exponent **345** 1
Expreßgut **204** 2
Expreßgutabfertigung **204** 1
Expreßgutannahme und -ausgabe **204** 1
Exsikkator **350** 51
Exsikkatoreneinsatz **350** 54
Exterieur **72** 1–38
Extraktionszange **24** 47
Extraktor **170** 37
Extremitäten **82** 6–8
Extremthermometer **10** 54
Exzenter **166** 57
Exzenterrolle **166** 67
Exzentertritthebel **166** 58
Exzenterwelle **166** 56
Exzenterwellenzahnrad **166** 55

F

F-1-Triebwerke **234** 4
F-Dur **320** 63
F-Loch **323** 6
f-Moll **320** 66
F_2-Schicht **7** 29
F_1-Schicht **7** 28
F-Schlüssel **320** 9
Fabeltiere **327** 1–61
Fabelwesen **327**
Fabrik **15** 37
Fabriknummer **187** 51
Facette **77** 20
Facette **24** 32
Facettenauge **77** 20–24
Facettenauge **358** 7
Fach **120** 59
Fach **166** 40
Facher **168** 35
Fachkreuzspule **164** 58
Fachwerkbinder **121** 78
Fachwerkbogen **215** 25
Fachwerkbogenbrücke **215** 23
Fachwerkelement **215** 24
Fachwerkknoten **215** 37
Fachwerkwand **120** 48
Faden **167** 17
Faden **167** 36
Faden **164** 53
Fadenauge **166** 29
Fadenauge **166** 28
Fadenbehälter **22** 61
Fadenbruch **165** 19
Fadenbruch **165** 37
Fadeneinzug **171** 5
Fadeneinzug **171** 21
Fadeneinzug **171** 20
Fadenfühler **166** 14
Fadenführer **167** 54
Fadenführer **167** 3
Fadenführer **100** 30
Fadenführerhaltestange **167** 2
Fadengeflecht **381** 2
Fadenheftmaschine **185** 16
Fadenkops **185** 18
Fadenkreuz **87** 32
Fadenkreuz **115** 66
Fadenrolle **100** 29
Fadenscheibe **165** 30
Fadenschere **100** 43
Fadenspanner **167** 5
Fadenspannung **165** 21
Fadenspule **185** 18
Fadenstrecke **171** 38
Fadenstrecke **171** 41
Fadentrenner **164** 43
Fadenverkreuzung **165** 11
Fadenwurm **80** 51
Fadenzähler **177** 23
Fächer **353** 42
Fächer **88** 75
Fächerbesen **51** 3
Fächergewölbe **336** 46
Fähe **88** 42
Fährboot **216** 11
Fährboot **225** 11
Fährmann **216** 17
Fährseil **216** 2
Fährsteg **216** 7
Fähre **86** 8
Fähre **289** 49
Fällen **84** 27
Fällheber **85** 9
Fällheber **84** 25
Fällkeil **84** 30
Fällschnitt **84** 29
Fänger **292** 54
Fänger **292** 64
Färbelockenwickel **105** 4
Färbeschale **23** 50
Färbetrog **165** 47
Fäustel **126** 77
Fäustel **158** 35
Fagott **323** 28
Fahlerz **351** 1
Fahne **253** 7–11
Fahnen **253**
Fahnenband **253** 9
Fahnennagel **253** 8
Fahnenschaft **253** 7
Fahnenspitze **253** 10
Fahnenstange **273** 61
Fahnentuch **253** 11
Fahrbahnbegrenzung **268** 72
Fahrbahnblech **215** 6
Fahrbahndecke **198** 5
Fahrbahnoberkante **215** 8
Fahrbahnplatte **215** 2
Fahrbahnschichten **198** 1–5
fahrbare Abfallbehälter **26** 22
fahrbare Instrumententisch **26** 37
fahrbare Patientenüberwachungseinheit **25** 24
fahrbare Röntgendurchleuchtungsapparat **26** 14
Fahrbenzin **145** 54
Fahrdamm **198** 13
Fahrdieselmotor **209** 4
Fahrdraht **205** 58
Fahrdraht **197** 41
Fahrdrahtspannungsanzeige **211** 28
Fahrende **308** 25–28
Fahrer **289** 26
Fahrerhaus **194** 2
Fahrerhaus **200** 11
Fahrerhausgestänge **65** 21
Fahrerkabine **64** 36
Fahrerkabine **194** 15
Fahrersitz **191** 34
Fahrerstand **64** 33
Fahrerstand **197** 25
Fahrertür **193** 2
Fahrgast **221** 109
Fahrgast **208** 30
Fahrgastabteil **207** 13
Fahrgastanlage **225** 31
Fahrgastkabine **214** 28
Fahrgastkabine **214** 52
Fahrgastraum **208** 22
Fahrgastsitz **194** 14
Fahrgestell **119** 32
Fahrgestell **255** 43
Fahrgestell **152** 41
Fahrgestell **67** 14
Fahrgestell **191** 2
Fahrkabine **271** 46
Fahrkarte **204** 36
Fahrkartenausgabe **204** 34
Fahrkartendrucker **204** 40
Fahrkartenschalter **204** 35
Fahrkartenverkäufer **204** 39
Fahrkupplung **65** 39
Fahrleine **289** 27
Fahrleitungskontakt **197** 40
Fahrleitungsquerverspannung **197** 42
Fahrleitungsunterhaltungstriebwagen **211** 41
Fahrmotor **211** 6
Fahrmotorlüfter **211** 15
Fahrrad **187**
Fahrrad **187** 1
Fahrradantrieb **187** 35–42
Fahrradergometer **23** 26
Fahrradgestell **187** 14–20
Fahrradglocke **187** 4
Fahrradkippständer **187** 34
Fahrradklingel **187** 4
Fahrradlampe **187** 7
Fahrradnummer **187** 51
Fahrradpedal **187** 78
Fahrradpumpe **187** 48
Fahrradrahmen **187** 14–20
Fahrradsattel **187** 22
Fahrradschloß **187** 49
Fahrradtachometer **187** 33
Fahrrinne **216** 21
Fahrrolle **83** 61
Fahrschalter **197** 27
Fahrschalterhandrad **212** 12
Fahrschalterhandrad **211** 20
Fahrscheinautomat **268** 28
Fahrscheinentwerter **197** 16
Fahrstand **228** 23
Fahrstand **228** 24
Fahrstraßen **203** 68
Fahrstraßenhebel **203** 58
Fahrstufenanzeige **211** 36
Fahrstuhl **271** 46
Fahrstuhlführer **271** 47
Fahrstuhlschacht **146** 20
Fahrtenkieljacht **285** 29–34
Fahrtenwimpel **278** 9
Fahrtmesser **230** 2
Fahrtrichtungsanzeiger **197** 22
Fahrtrichtungsanzeiger **205** 21
Fahrtwindkühlung **188** 7
Fahrwasserbezeichnung **224** 84–10
Fahrwassermitte **224** 98
Fahrwasserzeichen **224** 68–83
Fahrweg **15** 99
Fahrwerk **232** 10
Fahrwerkgondel **256** 15
Fahrzeuge **186** 1–54
Fahrzeughalle **270** 1
Fahrzeugmagnet **212** 38
Fahrzeugrampe **206** 1
Fahrzeugstütze **255** 68
Faksimileunterschriften **252** 34
Faktoren **344** 25
Falke **86** 46
Falken **362** 1–4
Falkenbeize **86** 42–46
Falkenhaube **86** 44
Falkenier **86** 42
Falkenjäger **86** 42
Falkenjagd **86** 42–46
Falkenkappe **86** 44
Falkenmännchen **86** 46
Falkner **86** 42
Falknerei **86** 42–46
Fallblattziffern **110** 20
Fallbrücke **329** 25
Falle **140** 37
Falleitung **269** 21
Fallen **12** 3
Fallgatter **329** 24
Fallkerbe **84** 28
Fallnullenzirkel **151** 59
Fallreep **221** 98
Fallrichtung **12** 3
Fallrohr **38** 10
Fallrohr **147** 63
Fallrückzieher **291** 45
Fallschirm **10** 57
Fallschirm **288** 37
Fallschirmsport **288** 37–62
Fallschirmsportspringen **288** 37–62
Fallschirmspringen **288** 37–62
Fallschnecke **149** 18
Fallstange **151** 60
Fallstreifen **8** 9
Falltür **38** 13
Fallwinkel **87** 78
falsche Filet **95** 31
Falsche Hederich **61** 18
Falsche Mehltau **80** 20
falschen Rippen **17** 10
Faltboote **283** 54–66
Faltbooteiner **283** 54
Faltbootfahrer **283** 55
Faltbootgerüst **283** 67
Faltbootzweier **283** 61
Faltcaravan **278** 3
Falteinrichtung **249** 46
Faltenbalg **313** 39
Faltenfilter **350** 41
Faltengebirge **12** 12–20
Faltenwurf **338** 33
Falter **358** 48–56
Faltflasche **116** 9
Faltigron **377** 6
Faltrian **377** 6
Faltschiebedach **194** 10
Faltwohnwagen **278** 3
Falz **185** 54
Falzanleger **184** 17
Falzapparat **180** 29
Falzapparat **181** 55
Falzapparat **180** 15
Falzapparat **182** 27
Falzleimapparat **185** 28
Falzmaschine **249** 58
Falzpfanne **122** 59
Falztasche **185** 10
Falztrichter **181** 53
Falzzange **100** 38
Familienbegräbnis **331** 27
Familiengrab **331** 27
Famulus **262** 7
Fan **232** 43
Fan **232** 34
Fan-Antriebsturbine **232** 38
Fang **88** 45
Fang **70** 3
Fang **362** 7
Fangarm **357** 16
Fanger **325** 27
Fangerdraht **325** 29
Fangerfilz **325** 28
Fangfabrikschiff **90** 11
Fangjagden **86** 19–27
Fangkettstuhl **167** 23
Fangleine **270** 45
Fangleinen **288** 40
Fangpartei **292** 73
Fangriemen **301** 3
Fangschale **149** 44
Fangschuß **86** 17
Fangspule **117** 80
Faradisiergerät **23** 37
Farbauftragwalzen **181** 18
Farbauftragwalzen **181** 61
Farbauftragwalzen **181** 27
Farbbandkassette **249** 16
Farbbandwähler **249** 11
Farbbildschirm **240** 15
Farbdecodermodul **240** 5
Farbdruck **340** 28
Farbe **343**
Farbeimer **129** 10
Farben **276** 38–45
Farbendose **129** 6
Farbendstufenmodul **240** 13
Farbenhobbock **129** 9
Farbenkannen **129** 7 *u.*
Farbentwickler **116** 10
Farbentwicklungschemikalien **116** 52
Farbfernschempfänger **240** 1

Farbfernseher **240** 1
Farbfernsehgerät **240** 1
Farbfilterbestimmer **116** 36
Farbhebewalze **181** 63
Farbkasten **181** 65
Farbkasten **180** 22
Farbkontrollampe **116** 37
Farbkorrekturgerät **177** 39
Farbmischkopf **116** 43–45
Farbmischung **343** 10, 12
Farbrechner **177** 51
Farbröhre **240** 36
Farbrolle **129** 11
Farbroller **129** 11
Farbscheibe **316** 49
Farbscheibenwechsler **316** 49
Farbsprühdose **100** 35
Farbtube **338** 11
Farbvergrößerer **116** 40
Farbvergrößerungspapier **116** 51
Farbverreibzylinder **181** 62
Farbwalzen **180** 50
Farbwalzen **180** 77
Farbwalzen **180** 21
Farbwalzen **180** 60
Farbwerk **249** 52
Farbwerk **181** 28
Farbwerk **180** 76
Farbwerk **180** 51
Farbwerk **180** 71
Farbwerk **181** 50
Farbwerk **180** 60
Farbwerk **181** 19
Farbwerk **181** 57
Farbwerk **180** 40
Farbwerke **180** 6–13
Farbwerke **180** 7, 9, 1
Farbwerke **180** 6, 8, 1
Farnkraut **377** 16
Fasan **88** 77
Fasanenhahn **88** 77
Fasanenhenne **88** 77
Faschiermaschine **96** 53
Faschine **216** 53
Fasching **306**
Faschingsprinz **306** 58
Faschingsprinzessin **306** 61
Faschingswagen **306** 57
Faschingszug **306** 57–70
Fase **143** 62
Faser **77** 23
Faserbandetagentrockner **169** 31
Faserschreibstift **48** 18
Faß **130** 5
Faßband **130** 8
Faßboden **130** 10
Faßdaube **130** 9
Faßform **36** 75
Faßform **36** 56
Faßhaken **122** 23
Faßkeller **79** 1–22
Faßlager **93** 16
Faßlager **79** 1–22
Fassonhammer **108** 40
Fassonlehre **162** 43
Faßreifen **130** 8
Faßrumpf **130** 6
Faßtonne **224** 94
Fassung **127** 60
Faßzieher **130** 12
Fastnacht **306**
Faulbaum **380** 13
Faust **125** 20
Faust **16** 48
Faustabwehr **291** 39
Faustball **293** 74
Faustballspiel **293** 72–77
Faustkampf **299** 20–50
Faustkeil **328** 1
Fauststempel **236** 45
Fauteuil **42** 21
Favoris **34** 24
Favorit **289** 52
Fechser **54** 16
Fechtabstände **294** 10
Fechtaktion **294** 7
Fechtbahn **294** 2
Fechten **294**
Fechter **294** 5, 6
Fechtergruß **294** 18
Fechthandschuh **294** 12
Fechtjacke **294** 16
Fechtmaske **294** 13
Fechtmeister **294** 1
Fechtschuhe **294** 17
Fechtstellung **294** 18
Fechtwaffen **294** 34–45
Feder **186** 15
Feder **140** 46
Feder **143** 73
Federball **273** 7
Federballschläger **293** 43
Federballspiel **273** 6
Federballspiel **293** 44
Federbart **88** 73
Federbeinstoßdämpfer **192** 76
Federbeinstützlager **192** 73
Federbusch **329** 78
Federhaus **110** 38
Federkeil **143** 73
Federkiel **322** 53
Federkielpose **89** 45
Federkranz **362** 18
Federlein **88** 58
Federmäppchen **260** 12
Federmappe **260** 12
Federmühle **308** 15
Federn **88** 52
Federohr **88** 78
Federohr **362** 16
Federpuffer **214** 50
Federputz **35** 6
Federring **143** 34
Federringe **202** 8
Federringscharnier **151** 65
Federschmuck **352** 12
Federschopf **359** 26
Federstahlring **89** 51
Federstegwerkzeug **109** 9
Federwild **86** 41
Federzinke **65** 57
Federzinkenhaspel **64** 4
Fehleranzeigen **244** 7
Fehlkante **120** 89
Fehllinie **292** 48
Fehlrippe **95** 19
Feige **384** 11, 13
Feige **383** 35
Feile **140** 8
Feilenheft **108** 50
Feilenhieb **140** 28
Feilkloben **140** 24
Feilmaschine **140** 15
Feilnagel **108** 22
Feinbäckerei **97** 1–54
Feineinstellung **133** 36
Feinestrich **123** 40
Feinfilter **192** 20
Feinkokssieberei **156** 14
Feinkostgeschäft **98** 1–87
Feinkrautabsonderung **64** 79
Feinmakulatur **128** 8
Feinmeßschraube **142** 37
Feinmeßschraube **149** 62
Feinschleifscheibe **111** 37
Feinschnittmaschine **133** 37
Feinstaubmeßgerät **112** 42
Feinstufengetriebe **65** 36
Feintrieb **112** 5
Feld **87** 39
Feld **63** 4
Feld **289** 41
Feld **289** 51
Feldarbeiten **63** 1–41
Feldarbeitsgerät **255** 75
Feldbahn **200** 23
Feldbahn **159** 4
Feldbahndiesellokomotive **200** 24
Feldbestellung **63** 10–12
Feldbohne **69** 15
Feldchampignon **381** 1
Felddistel **61** 32
Felderkaliber **87** 40
Feldfrüchte **68**
Feldhäcksler **64** 34–39
Feldhase **88** 59
Feldhüter **63** 13
Feldkamille **61** 8
Feldkrähe **361** 2
Feldrain **63** 3
Feldregner **67** 32
Feldsalat **57** 38
Feldschädlinge **80** 37–55
Feldspieler **292** 2
Feldspörgel **69** 12
Feldstaffelei **338** 26
Feldstein **63** 9
Feldsteine **269** 37
Feldsteine **281** 22
Feldwächter **63** 13
Feldweg **15** 102
Feldweg **63** 18
Felge **192** 77
Felge **189** 25
Felge **187** 28
Felge **191** 16
Felge **297** 29
Felgenbremse **187** 5
Fell **324** 31
Fell **323** 52
Felle **131** 11–21
Felle **131** 5
Fellklappen **35** 32
Felsband **300** 4
Felsbild **328** 9
Felsblock **158** 8
Felsgehen **300** 2–13
Felsgeher **300** 5
Felsgeröll **12** 45
Felsgrab **333** 38
Felskopf **300** 9
Felsschulter **12** 41
Felssohle **13** 70
Felssturz **11** 46
Felsterrasse **13** 63
Felsterrasse **13** 47
Felswand **158** 15
Felswand **300** 2
Feltrian **377** 6
Fenchel **380** 6
Fender **217** 9
Fenster **186** 10
Fenster **268** 14
Fensterband **37** 86
Fensterbank **120** 33
Fensterbank **118** 12
Fensterbank **37** 24
Fensterbrüstung **37** 24
Fensterklappe **304** 12
Fensterladen **37** 30
Fensterleibung **118** 10
Fensterleibung **37** 26
Fenstermalerei **260** 26
Fensteröffnung **120** 30
Fensterrahmen **133** 44
Fensterriegel **120** 57
Fensterrose **335** 23
Fensterschmuck **260** 68
Fenstersohlbank **118** 12
Fensterstiel **120** 51
Fenstersturz **118** 9
Fenstersturz **37** 25
Ferkel **75** 42
Ferkel **73** 9
Fermate **321** 25
Fernauslöseranschluß **117** 9
Fernbedienung **157** 14
Fernbildlinse **115** 49
Ferngespräche **237** 3
Fernglas **111** 17
Fernglas **221** 128
Fernheizleitung **198** 28
Fernlicht **191** 20
Fernlichtkontrolle **191** 69
Fernmeldeamt **237** 27–41
Fernmeldeleitung **127** 23
Fernmeldesatellit **237** 52
Fernobjektiv **115** 49
Fernrohr **111** 18
Fernrohr **42** 15
Fernrohr **14** 60
Fernrohr **224** 8
Fernrohrlupe **113** 38
Fernrohrmontierungen **113** 16–25
Fernschaltgerät **237** 67
Fernschreiber **238** 12
Fernschreiblochstreifen **237** 68
Fernschreibmaschine **237** 66
Fernsehantenne **239** 5
Fernsehempfangsantenne **239** 4
Fernsehen **238** 27–53
Fernseher **46** 14
Fernseher **42** 8
Fernsehergehäuse **240** 2
Fernsehgerät **242** 28
Fernsehkamera **10** 67
Fernsehkamera **154** 78
Fernsehkamera **112** 36
Fernsehkamera **240** 26
Fernsehprogramm **342** 64
Fernsehröhre **240** 3
Fernsehtechnik **240**
Fernsehton **242** 27
Fernsehübertragungswagen **239** 1–15
Fernsprech-Tischapparat **237** 6
Fernsprechauskunft **237** 33
Fernsprechbuch **236** 12
Fernsprechbuch **237** 5
Fernsprechbuchgestell **236** 10
Fernsprecher **237** 6–26
Fernsprechhäuschen **237** 1
Fernsprechkabine **251** 10
Fernsprechkabine **236** 8
Fernsprechteilnehmer **237** 2
Fernsprechverbindung **242** 20
Fernsteuerfunkgerät **288** 87
Fernthermometer **210** 48
Fernverkehrsstraße **15** 17
Fernwahlmünzfernsprecher **237** 3
Ferse **19** 63
Fersenautomatik **301** 54
Fersenbein **17** 27
Fersensitz **295** 8
Fertigbauelement **215** 58
Fertigbauteil **215** 58
Fertigbütte **172** 85
Fertiggericht **96** 23
Fertiggutausstoß **162** 37
Fertiggutausstoß **162** 29
Fertigmalztrichter **92** 20
Fertigstapel **148** 68
Fertigstraße **148** 71
Fertigungsstraße **173** 13–28
Fesen **68** 24
Fessel **86** 45
Fessel **72** 25
Fesselflugmodell **288** 89
Feste **329** 1
feste Lager **215** 11
feste Phase **148** 26
Festessen **267** 40–43
Feston **335** 54
Festplatz **308** 1
Festredner **267** 40
Festsaal **267** 39
Festsaal **306** 1
Feststoff-Raketenmotor **235** 58
Festung **15** 74
festverzinsliches Wertpapier **251** 11–19
Festwiese **308** 1
Fetisch **354** 43
fett **175** 9
Fettaucher **359** 4
Fettbackgerät **97** 66
fette Schrift **175** 9
Fettfliege **81** 15
Fettflosse **367** 27
Fettkraut **377** 13
Fettkreide **340** 26
Feuchtigkeitscreme **99** 27
Feuchtigkeitsmeßelement **10** 9
Feuchtigkeitsmesser **281** 23
Feuchtigkeitsmesser **179** 28
Feuchtigkeitsmesser **151** 39
Feuchtraum **92** 8
Feuchtraummantelleitung **127** 42
Feuchtwalzen **180** 23
Feuchtwalzen **180** 61
Feuchtwalzen **180** 52
Feuchtwerk **180** 61
Feuchtwerk **180** 39
Feudel **50** 55
Feuerbecken **332** 41
Feuerbohne **57** 8
Feuerbohren **354** 34
Feuerbüchse **210** 4
Feuerkratze **137** 4
Feuerleitradar-Antennen **258** 51
Feuerlöschanlage **228** 20
Feuerlöschboot **270** 65
Feuerlöscheinrichtung **227** 25
Feuerlöscher **196** 9
Feuerlöschkanone **221** 4
Feuerlöschmonitor **221** 4
Feuerlöschschaumtank **228** 28
feuerlose Lokomotive **210** 68
Feuersalamander **364** 22
Feuerschaufel **137** 2
Feuerschiff **15** 13
Feuerschiff **221** 47
Feuerschiff **224** 81
Feuerschlucker **308** 25
Feuerschröter **358** 24
Feuerschutzhelm **270** 38
Feuerschutztrommeln **312** 25
Feuerschutzwand **305** 91
Feuersirene **270** 4
Feuerstein **107** 28
Feuertür **210** 61
Feuerturm **224** 82
Feuerwache **270** 1–3
Feuerwehr **270**
Feuerwehrbeil **270** 43
Feuerwehrmann **270** 37
Feuerwehrübung **270** 1–46
Feuerwerkskörper **306** 49–54
Feuilleton **342** 67
Feuilletonteil **342** 67
Fiaker **186** 26
Fiale **335** 29
Fibel **328** 27
Fichte **372** 12
Fichtengallenlaus **82** 38
Fichtennadel **372** 19
Fichtenrüßler **82** 41
Fichtenschwärmer **82** 27
Fichtenspinner **82** 17
Fichtenzapfen **372** 13
Fiebermücke **81** 44
Fiedel **323** 1
Fiedelbogen **323** 12
Fiepblatter **87** 43
Figur **346** 24
Figurenski **286** 56
Figurine **315** 40
Filament **102** 22
Filet **95** 7
Filet **95** 24
Filet **95** 44
Filetarbeit **102** 22
Filete **183** 3
Filetfaden **102** 24
Filetknoten **102** 23
Filetnadel **102** 26
Filetschlinge **102** 23
Filetstab **102** 25
Filiermesser **89** 38
Filiernadel **102** 26
Filigranarbeit **102** 30
Film **2** 13
Film **176** 25
Film **313**
Film **310**
Film **312**
Film **2** 10
Film **114** 9
Film **311**
Filmagitator **116** 19
Filmandruckplatte **115** 24
Filmantrieb **311** 26
Filmarchitekt **310** 43
Filmarchiv **310** 5
Filmateliergruppen **310** 10
Filmaufnahmen **310** 14–60
Filmbauten **310** 7
Filmberichterkamera **117** 66
Filmbetrachter **117** 91
Filmbetrachter **242** 8
Filmbildwerfer **312** 24
Filmbildwerfer **312** 24
Filmbühne **116** 30
Filmdosenbewegungsgerät **116** 19
Filmdosimeter **2** 8
Filmdrehbuch **310** 45
Filmempfindlichkeitseinstellung **117** 18
Filmentwickler **177** 72
Filmentwicklungsdose **116** 1
Filmentwicklungsmaschinen **311** 30
Filmfach **116** 6
Filmfenster **115** 28
Filmfenster **312** 34
Filmfriseur **310** 36
Filmgeschwindigkeitsschalter **117** 12
Filmgleitbahn **312** 31
Filmheld **310** 28
Filmkamera **310** 47
Filmkamera **313** 15
Filmkameras **313** 1–39
Filmkassette **112** 65
Filmkassette **114** 15
Filmkassettengehäuse **313** 9
Filmkitt **312** 22
Filmklammer **116** 14
Filmkomparse **310** 29
Filmkühlgebläse **312** 34
Filmkulisse **310** 33
Filmlagerbunker **310** 5
Filmlaufwerk **312** 25–38
Filmmanuskript **310** 45
Filmmitnehmer **115** 25
Filmmontage **179** 23
Filmorchester **310** 17
Filmperforationseinrichtung **242** 10
Filmprojektor **311** 22
Filmprojektoren **312** 24–52
Filmpublikum **312** 5
Filmregisseur **310** 40
Filmrißkontakt **312** 30
Filmrolle **312** 33
Filmspule **311** 24
Filmspule **114** 8
Filmspule **312** 32
Filmspulenhalter **238** 6
Filmstadt **310** 1–13
Filmstanze **117** 95
Filmstar **310** 27
Filmstatist **310** 29
Filmstreifenhalter **117** 90
Filmteller **117** 99
Filmteller **311** 44
Filmtheater **312** 1
Filmtitel **310** 35
Filmtransportknauf **116** 7

Filmtransportkurbel **114** 32
Filmtrockner **116** 23
Filmtrommel **312** 16
Filmtrommeln **312** 25
Filmumspulung **312** 21
Filmverbrauchsanzeige **117** 52
Filmvorführer **312** 20
Filmvorführkabine **5** 27
Filmvorführraum **5** 26
Filmvorführraum **312** 12
Filmvorführungsapparat **312** 24
Filmwiedergabe **312** 1–25
Filter **170** 32
Filter **172** 20
Filter **2** 12
Filter **269** 62
Filter **2** 9
Filteranlage **146** 26
Filteranschluß **115** 6
Filteraufnahme **112** 57
Filterboden **269** 11
Filterbühne **313** 3
Filtereinrichtung **165** 14
Filtereinsatz **190** 29
Filterglasscheibe **116** 22
Filterkies **269** 10
Filterpresse **161** 12
Filterpresse **169** 12
Filtersieb **349** 12
Filterzigarette **107** 12
Filtrierflasche **350** 40
Filz **173** 51
Filzbedeckung **353** 20
Filzdöckchen **325** 37
Filzhammer **325** 3
Filzhut **35** 22
Filzlaus **81** 40
Filzpfropf **87** 52
Filzschreiber **247** 11
Filzstiefel **353** 30
Filzstift **47** 26
Filzstift **247** 11
Filzstift **260** 19
Filztuch **340** 42
Fimbrien **20** 82
Fingerabdruck **264** 29
Fingerabdruckvergleich **264** 28
Fingerbeere **19** 78
Fingerfarben **260** 26
Fingerflugsteig **233** 12
Fingerglied **17** 17
Fingerglied **19** 77
Fingerhut **379** 2
Fingerknochen **17** 17
Fingerkopf **233** 13
Fingerlochscheibe **237** 11
Fingermalerei **260** 26
Fingernagel **19** 80
Fingerring-Filmdosimeter **2** 11
Fingerspitze **19** 79
Fingerstrecker **18** 57
Finierer **24** 38
Finkenvögel **361** 6–8
Finkenvogel **360** 1
Finndingi **284** 51
Finne **66** 10
Firmenschilder **118** 47
Firnbrücke **300** 24
Firnfeld **12** 48
Firngrat **300** 21
Firnhang **300** 14
Firnis **338** 12
Firnwächte **300** 20
First **121** 2
First **37** 7
First **122** 93
Firstbohle **121** 48
Firstgebinde **122** 79
Firsthaken **122** 65
Firsthaube **122** 99
Firstkreuz **331** 10
Firstlatte **121** 48
Firstlüftung **55** 11
Firstpfette **121** 43
Firstschar **122** 47
Firstschlußziegel **122** 4
Firstziegel **122** 52
Firstziegel **122** 3
Fis-Dur **320** 61
fis-Moll **320** 58
Fisch **89** 13
Fisch **369** 13
Fischauge **115** 44
Fischaugenobjektiv **115** 44
Fischbesteck **45** 8
Fischbrutanstalt **89** 11–19
Fischdampfer **221** 46
Fische **364**
Fische **4** 64
Fischeier **89** 12
Fischerboot **90** 24
Fischerboot **89** 27
Fischereihafen **225** 56
Fischgabel **45** 65
Fischgericht **266** 53
Fischhalle **225** 57
Fischkonserve **96** 28
Fischkonserve **98** 19
Fischkonservenfabrik **225** 59
Fischkorb **89** 25
Fischlaich **89** 12
Fischlogger **90** 1
Fischmesser **45** 64
Fischmesser **89** 39
Fischmöwe **359** 14
Fischpaß **89** 93
Fischreiher **359** 18
Fischschwanzbohrer **145** 21
Fischspeer **280** 40
Fischtransportfaß **89** 3
Fischtrawler **90** 11
Fischzucht **89** 1–19
Fissurenbohrer **24** 39
Fittich **88** 76
Fittich **88** 79
Fittings **126** 38–52
Fixkamm **163** 67
Fixsterne **3** 9–48
Fixsternhimmel **3** 1–35
FKK-Gelände **281** 15
Fla-Kanone **258** 73
Fla-Maschinengewehr **255** 63
Fla-Maschinenkanone **259** 34
Fla-Raketenstarterzwilling **259** 33
Fla-Zwillingsturm **259** 30
Flachbahnregler **241** 8
Flachbahnregler **238** 47
Flachbahnregler **311** 18
Flachbogen **336** 28
Flachbrücke **215** 52
Flachdach **37** 77
Flachdachpfanne **122** 60
Flachdrehbrücke **215** 67
Flachdruckverfahren **340** 26
Flacheisen **340** 7
Flacheisen **143** 10
flache Teller **45** 4
flache Teller **44** 7
Flachfacette **111** 39
Flachfacette **111** 38
Flachfeile **108** 49
Flachfeile **140** 27
Flachglas **124** 5
Flachglasherstellung **162** 1–20
Flachhammer **137** 33
Flachhang **13** 58
Flachkiel **222** 49
Flachküste **13** 35–44
Flachlandtapir **366** 26
Flachmeißel **140** 26
Flachmoor **13** 14
Flachoffsetmaschine **180** 75
Flachpalette **226** 10
Flachpinsel **338** 6
Flachrelief **339** 33
Flachs **383** 6
Flachschraubstock **140** 10
Flachsticharbeit **102** 10
Flachstickarbeit **102** 10
Flachstrahldüse **83** 4
Flachstrickmaschine **167** 35
Flachstromvergaser **190** 79
Flachwagen **206** 21
Flachwagen **213** 5
Flachwagen **213** 40
Flachzange **126** 62
Flachzange **140** 66
Flachzange **137** 24
Fläche **151** 20
Fläche **347** 31
Flächen **346** 24–58
Flächenbügelplatz **103** 18
Flächeneisen **158** 38
Flächenspritzung **83** 1
Flächenstreicher **129** 17
Flagge des Europarates **253** 4
Flaggen **253**
Flaggengala **221** 85
Flaggenknopf **253** 1
Flaggenleine **253** 2
Flaggenmast **253** 1
Flaggenschmuck **221** 85
Flaggensignal **223** 9
Flaggenstock **258** 4
Flaggenstock **253** 1
Flaggentuch **253** 3
Flamingo **272** 53
Flamme **327** 10
Flammende Herz **60** 5
flammenförmige Bohrer **24** 38
Flammenregulierung **107** 31
Flammenschutzwand **259** 27
Flammenschutzwand **259** 15
Flanke **88** 26
Flanke **16** 32
Flanke **178** 45
Flanke **297** 31
Flankenblech **329** 86
Flankenlage **295** 46
Flansch **143** 5
Flansch **130** 28
Flansch **143** 2
Flanschstutzen **130** 20
Flasche **105** 37
Flasche **266** 16
Flaschen **93** 21
Flaschen **98** 60–64
Flaschenabfüllung **93** 22
Flaschenbatterie **141** 1
Flaschenblasmaschine **162** 21
Flaschenbord **267** 64
Flaschenbovist **381** 20
Flaschenbox **28** 21
Flaschengestell **79** 11
Flaschenkorb **79** 13
Flaschenlager **79** 11
Flaschenöffner **45** 47
Flaschenregal **266** 10
Flaschenregal **317** 4
Flaschenreinigungsanlage **93** 18
Flaschenreinigungsmaschine **93** 19
Flaschenspule **167** 4
Flaschenventil **279** 22
Flaschenwagen **141** 23
Flaschenzug **221** 27
Flaschenzug **137** 20
Flaschenzug **145** 8
Flashbar **114** 75
Flattertier **366** 9
Flechtarbeit **136** 16
Flechtarten **136** 1–4
Flechtwerk **136** 4
Flechtzäune **216** 54
Fleckspecht **359** 27
Fledermaus **366** 9
Fledermausärmel **31** 16
Fledermausgaube **121** 23
Fledermausgaupe **121** 23
Fleetreep **90** 4
Fleisch **175** 40
Fleischbeschauer **94** 24
Fleischdünnung **95** 15
Fleischer **94** 1
Fleischer **96** 38
Fleischerei **96** 1–30
Fleischerfachgeschäft **96** 1–30
Fleischergeselle **96** 58
Fleischermeister **96** 38
Fleischermesser **96** 31–37
Fleischerschürze **96** 39
Fleischgericht **266** 55
Fleischhacker **40** 39
Fleischhaken **96** 55
Fleischhauer **94** 1
Fleischkonserve **98** 20
Fleischmesser **96** 35
Fleischnelke **60** 6
Fleischpastete **96** 15
Fleischsalat **96** 13
Fleischstück **86** 43
Fleischstück **96** 59
Fleischteile **94** 20
Fleischtopf **40** 12
Fleischwaren **96** 1–4
Fleischwaren **99** 53
Fleischwarenabteilung **99** 51
Fleischwolf **96** 53
Fleischwurstring **96** 10
Fleischwurstring **99** 55
Fleischzerlegesäge **94** 20
Flick-Flack **297** 24
Fliege **89** 65
Fliege **32** 47
Fliege **358** 18
Fliege **34** 17
fliegende Fähre **216** 10
Fliegenklappe **83** 32
Fliegenklatsche **83** 32
Fliegenpilz **379** 10
Fließheck **193** 29
Fließzone **11** 2
Floatbad **162** 16
Floatglasprozeß **162** 12
Flockenblume **61** 1
Flödel **323** 26
Flöte **40** 11
Flöte **353** 47
Flötenkessel **40** 10
Flötenkessel **39** 16
Flözstrecke **144** 29
Floh **81** 42
Flohmarkt **308**
Flomen **95** 45
Florentinerhut **35** 21
Florett **294** 11
Florett **294** 37, 39
Florettfechten **294** 1–18
Florettfechter **294** 5, 6
Florettknauf **294** 40
florin **252** 19
Flosse **286** 61
Flosse **286** 43
Flossenfüßler **367** 18–22
Flossenstummel **232** 3
Flossentaucher **359** 4
Floßgasse **283** 60
Flottholz **90** 6
Flottung **171** 40
Fluatmittel **128** 7
Fluchtweg **233** 41
Flügel **371** 57
Flügel **372** 9
Flügel **90** 16
Flügel **82** 11
Flügel **229** 15
Flügel **230** 43
Flügel **325** 40
Flügel **358** 33
Flügelader **358** 34
Flügelärmel **29** 14
Flügelanordnung **229** 1–14
Flügelaufhängung **257** 34, 35
Flügeldecke **82** 10
Flügelformen **229** 15–22
Flügelhahn **126** 35
Flügelhemdchen **29** 8
Flügelkopf **91** 6
Flügelmauer **216** 35
Flügelmutter **187** 39
Flügelmutter **143** 42
Flügelnasenteil **235** 32
Flügelpedale **325** 41
Flügelrad **217** 52
Flügelradpumpe **217** 47–52
Flügelschiene **202** 25
Flügelspannweite **229** 2
Flügelspitzentank **256** 30
Flügelspitzentank **231** 9
Flügeltank **256** 4
Flügelwalze **64** 73
Flügelwelle **91** 5
flüssige Eisen **148** 11
flüssige Phase **148** 27
flüssiges Roheisen **147** 55
Flüssiggas **145** 53
Flüssiggastanker **221** 35
Flüssigkeitsbarometer **10** 1
Flüssigkeitsbehälter **247**
Flüssigkeitsgetriebe **212** 27
Flüssigkeitsgetriebe **212** 52
Flüssigkeitsraketen-Hauptmotor **235** 36
Flüssigkeitsstandanzeiger **316** 57
Flüssigkristallanzeige **110** 2
Flüssiglager **225** 72
Flüssigsauerstoff-Förderleitungen **234** 10
Flüssigsauerstoffleitung **234** 52
Flüssigsauerstofftank **234** 12
Flüssigsauerstofftank **234** 24
Flüssigsauerstofftank **234** 39
Flüssigwasserstoff-Saugleitung **234** 23
Flüssigwasserstoffleitung **234** 51
Flüssigwasserstofftank **234** 26
Flüssigwasserstofftank **234** 41
Flugabwehrraketenstarter **258** 32
Flugabwehrraketenstarter **259** 25
Flugball **293** 41
Flugbenzin **145** 57
Flugbetankungsstutzen **256** 7
Flugblattverteiler **263** 9
Flugboot **232** 1
Flugbrettchen **77** 49
Flugdeck **259** 2
Flugdeck **259** 12
Fluggastbrücke **233** 14
Fluggastraum **231** 22
Flughafen **233**
Flughafen **233** 24
Flughafenbetrieb **233** 24–53
Flughafenfeuerwehr **233** 7
Flughafenrestaurant **233** 19
Flughafer **61** 29
Flughaltung **301** 36
Flugkörperschnellboot **258** 75
Flugkörperschnellboot **258** 69
Flugkörperstartcontainer **258** 71
Flugloch **77** 48
Flugplatzsammelraum **233** 11
Flugsport **288**
Flugsteig **233** 12
Flugzeug **233** 21
Flugzeugaufzug **259** 4
Flugzeugaufzug **259** 13
Flugzeuge **229**
Flugzeuge **232**
Flugzeuge **230**
Flugzeuge **231**
Flugzeugführersitz **257** 6
Flugzeughalle **287** 14
Flugzeugschlepp **287** 1
Flugzeugschlepper **233** 23
Flugzeugschleppstart **287** 1
Flugzeugträger **259** 1
Flugzeugtriebwerke **232** 33–60
Flugzeugtypen **231** 1–33
Fluidkompaß **224** 46
Fluothane-(Halothan-)Behälter **26** 26
Flur **41** 1–29
Flur **63** 17
Flurgarderobe **41** 1
Flurhüter **63** 13
Flurwächter **63** 13
Flushdecksrumpf **258** 2
Fluß **3** 12
Fluß **15** 76
Fluß **13** 61
Fluß **216** 31
Fluß **216**
Flußaal **364** 17
Flußarm **13** 2
Flußarm **216** 18
Flußarm **216** 3
Flußaue **13** 62
Flußbau **216**
Flußbett **13** 68
Flußdamm **216** 49
Flußfähre **216** 10
Flußinsel **216** 4
Flußkarpfen **364** 4
Flußlandschaft **13** 1–13
Flußmündung **13** 1
Flußnixe **327** 23
Flußperlmuschel **357** 33
Flußschleppdampfer **216** 23
Flußspat **351** 16
Flußtal **13** 57–70
Flußversickerung **13** 73
Flußwels **364** 12
Flußwindung **13** 11
Fluten **129** 34
Flutgerät **129** 34
Flutgrenze **13** 35
Flutwelle **11** 53
Flyaway **298** 30
Flyerflügel **164** 25
Flyerin **164** 24
Flyerlunte **164** 29
Flyerspule **164** 23
Flyerstreckwerk **164** 22
Flying Dutchman **284** 49
Fock **284** 16
Fock **285** 3
Fockmast **218** 42
Fockmast **219** 2–4
Fockmast **220** 21
Fockniederholer **284** 17
Fockrah **219** 32
Fockschot **284** 23
Fockschotklemme **284** 22
Fockschotleitschiene **284** 29
Focksegel **218** 41
Focksegel **219** 55
Fockuntermast **219** 2
Föhnwellen **287** 17
Föhre **372** 20
Fön **106** 22
Fön **105** 33
Fönanschluß **106** 15
Förderaggregat **83** 59
Förderband **225** 51
Förderband **118** 77
Förderband **76** 23
Förderband **169** 32
Förderband **182** 30
Förderband **172** 79
Fördereimer **216** 58
Fördergerüst **144** 1
Förderinsel **146** 1–39
Förderkörbe **144** 23
Förderturm **144** 3
Förderwagen **206** 35
Förderwagen **144** 45
Förderwagen **206** 3
Föttinger-Wandler **190** 70
Fohlen **73** 2
Fohlenfellstiefel **101** 10
Folien **76** 28
Foliengewächshaus **55** 40

Folienschrumpfofen **226** 12
Folienschweißanlage **76** 27
Folienschweißgerät **40** 47
Folklorekleid **30** 27
Follikel **20** 84
Fondfenster **191** 23
Fondsbörse **251** 1–10
Fondsitze **191** 31
Fondtür **193** 3
Fontäne **272** 22
Fontur **167** 21
Football **292** 22
Footballspieler **292** 23
Forelle **364** 15
Forellenbrut **89** 16
Forellenteich **89** 6
Forellenzucht **89** 14
Forke **66** 3
Forleule **82** 46
Form **148** 34
Form **35** 3
Form **162** 47
Formaldehydmolekül **242** 64
Formarbeiten **260** 67
Formatsäge **132** 57
Formateinstellung **249** 34
Formbrett **174** 10
Formel **345** 5
Formel-I-Rennwagen **290** 34
Formel-II-Rennwagen **290** 36
Former **148** 30
Formerei **148** 30–37
Formkasten **148** 18
Formkasten **148** 33
Formkissen **104** 23
Formlegespiel **48** 19
Formobstbäume **52** 1, 2, 1
Formsand **148** 35
Formscheibe **111** 26
Formscheiben **111** 25
Formsignal **203** 7
Formsitz **188** 13
Formulardia **242** 42
Formularstoß **245** 24
Formvorsignal **203** 12
Formzylinder **181** 51
Forschungslaboratorien **310** 9
Forschungsmikroskop **112** 66
Forschungsmikroskop **23** 51
Forschungsrakete **7** 24
Forst **84** 1–34
Forstamt **15** 3
Forstgarten **84** 6
Forstschädlinge **82**
Forstwirt **84** 18
Forstwirtschaft **84**
Forstwirtschaft **85**
Forsythie **373** 1
forte **321** 38
forte fortissimo **321** 40
Fortepedal **325** 8
fortepiano **321** 41
Fortepiano **325** 1
Fortführungspunkte **342** 29
fortissimo **321** 39
Fosbury-Flop **298** 9
Fotoausgang **112** 36
Fotografie **114**
Fotografie **115**
Fotografie **116**
Fotogrammetrie **14** 63–66
Fotomikroskop **112** 34
Fotopapier **116** 51
Fotoplatte **309** 50
Fotoreproduktion **177**
Fotostutzen **112** 55
Fototopographie **14** 63–66
Foul **291** 50
Foullinie **292** 48
Fourcault-Glasziehmaschine **162** 8
Fourcault-Verfahren **162** 1
Fowler-Klappe **229** 52
Foxterrier **70** 15
Foyer **315** 13
Fracht-Fahrgast-Schiff **223** 1–71
Fracht-Fahrgast-Schiff **221** 96
Fracht- und Posthalle **233** 9
Frachtbrief **206** 30
Frachtgutannahme **206** 26
Frachthof **233** 10
Frachtkahn **216** 25
Frachtraum **231** 21
Frack **33** 13
Frackschleife **33** 16
Frackschoß **33** 14
Fractocumulus **8** 12
Fractostratus **8** 11
Fräs- und Aufrauhstation **184** 3
Fräser **175** 51
Fräskette **132** 50
Frässpindel **175** 60
Frästisch **175** 52
Frästisch **150** 33
Fragezeichen **342** 20
Fraktioniertrum **145** 37
Fraktokumulus **8** 12
Fraktostratus **8** 11
Fraktur **342** 3
franc **252** 16
franc **252** 18
Franc **252** 16, 18
francs **252** 17
Franken **252** 15
Franken **252** 15
Frankfurter Kranz **97** 42
Fransenschmuck **353** 25
französische Bett **43** 4–13
französische Billard **277** 7
Französische Raygras **69** 22
französische Spielkarte **276** 37
französische Weißbrot **97** 12
Franzose **126** 67
Franzose **81** 17
Franzosenkraut **61** 31
Fraßbild **82** 24
Fraßgang **58** 63
Fraßstelle **80** 50
Frauenfrisuren **34**
Frauenhaus **329** 10
Frauenherz **60** 5
Frauenkäfer **358** 37
Frauenschuh **376** 27
Fregatte **258** 53
Freianlage **356** 1
Freibad **282** 1–32
Freiballonfahren **288** 63–84
freie Kursmakler **251** 5
Freifallhaltungen **288** 60–62
Freifallmischer **118** 33
Freiflugmodell **288** 86
Freiform- und Gesenkschmiede **139**
Freiformschmieden **139** 32
Freigefecht **294** 5, 6
Freigehege **356** 1
Freigelände **310** 1
Freihafen **225** 2
Freihafengrenze **225** 3
Freiheitsdressur **307** 31
Freiherrnkrone **254** 44
Freiinhalatorium **274** 6
Freikörperkulturgelände **281** 15
Freilaufnabe **187** 63
Freileitungsmast **152** 36
Freilichtaufnahme **310** 18
Freiluftschaltanlage **152** 29–35
Freisaiten **324** 25
Freischneidegerät **84** 32
Freistilringen **299** 10–12
Freistilwettschwimmen **282** 24–32
Freistoß **291** 43
Freitreppe **333** 33
Freiübungen **295**
Freiwange **123** 44
Freiwurflinie **292** 38
Freiwurflinie **292** 5
Freiwurfraum **292** 37
Freizeit-(Wander-) Jacke **33** 39
Freizeitanzug **33** 17
Freizeitanzug **32** 21
Freizeithemd **32** 38
Freizeithemd **33** 37
Freizeitzentrum **281**
Fremdenbuch **267** 8
Fremdenführerin **272** 27
Frequenzeinstellskalen **309** 22
Frequenzskala **241** 7
Frequenzunterteilung **110** 16
Frequenzwähler **241** 9
Fresko **338** 40
Fresnellinse **115** 64
Freßnapf **70** 32
Freßwerkzeuge **358** 26
Frettchen **86** 24
Frettchenführer **86** 25
Frettieren **86** 23
Friedenspfeife **352** 6
Friedhof **15** 106
Friedhof **331** 21–41
Friedhofskapelle **331** 28
Friedhofsmauer **331** 18
Friedhofstor **331** 19
Fries **333** 19
Friesverzierung **334** 16
Frikandeau **95** 12
Friktionsfeintrieb **116** 33
Frischdampfleitung **154** 31
Frischfleischabteilung **99** 51
Frischling **88** 51
Frischluftausströmer **191** 85
Frischlufteintritt **192** 60
Frischluftgebläse **38** 58
Frischluftregulierung **191** 86
Frischluftschacht **92** 14
Frischluftzuführung **356** 16
Frischmilchtank **76** 15
Frischölbehälter **65** 46
Frischöltank **189** 36
Frischwassertank **223** 79
Frischwassertanks **221** 70
Frischwasserwagen **233** 22
Friseur **106** 1
Friseur **233** 53
Friseurkittel **106** 2
Friseurmeister **106** 1
Friseuse **105** 35
Frisierkamm **106** 28
Frisierkamm **105** 15
Frisierkommode **43** 25
Frisierleuchte **106** 8
Frisierspiegel **43** 29
Frisierspiegel **105** 20
Frisierspiegel **106** 6
Frisierstab **106** 31
Frisierstuhl **43** 24
Frisierstuhl **106** 16
Frisierstuhl **105** 17
Frisiertisch **105** 19
Frisierumhang **105** 34
Frisierumhang **106** 4
Frisierutensilien **105** 1–16
Frisur **106** 3
Frisuren **34** 1–25
Fritte **249** 12
Frivolitätenarbeit **102** 19
Front-Fan-Triebwerk **232** 33
Frontalzacken **300** 49
Frontaufwind **287** 25
Frontavionikraum **257** 11
Fronten **9** 25–29
Frontensegeln **287** 23
Frontgebläsetriebwerk **232** 33
Frontglas **117** 64
Frontlinse **115** 7
Frontlinsenfassung **115** 6
Frontring **113** 7
Frontsattel **33** 19
Frontschild **85** 35
Frontsegeln **287** 23
Frontseite **342** 38
Frontspoiler **193** 36
Frosch **323** 13
Froschbiß **378** 29
Froschlage **288** 61
Froschlöffel **378** 44
Froschlurche **364** 23–26
Frosteranlagen **97** 65
Frostnachtspanner **80** 16
Frostschmetterling **80** 16
Frostschutzschicht **200** 60
Frostschutzschicht **198** 1
Frottierhandtuch **49** 9
Frottierüberzug **49** 14
Frucht **58** 28
Frucht **61** 20
Frucht **61** 23
Frucht **374** 4, 19
Frucht **375** 4, 7, 13, 17, 24, 35, 37, 47
Frucht **371** 4, 19, 28, 45, 61, 69
Frucht **382** 5, 15, 39
Frucht **383** 14
Frucht **378** 11
Frucht **376** 3
Frucht **372** 53
Frucht **372** 64
Frucht **61** 11
Frucht **373** 18, 22
Fruchtbecher **384** 52
Fruchtblätter **374** 2
Fruchtblatt **59** 13
Fruchtblüte **59** 38
Fruchtblütenstand **59** 46
Fruchtfleisch **58** 35
Fruchtfleisch **58** 24
Fruchtfleisch **59** 6
Fruchtfleisch **58** 58
Fruchthülle **59** 50
Fruchthülle **59** 42
Fruchthülle **57** 6
Fruchthülse **69** 8
Fruchthülse **69** 16
Fruchtkapsel **382** 44
Fruchtkapsel **383** 8
Fruchtkapsel **375** 27
Fruchtknoten **59** 14
Fruchtknoten **58** 40
Fruchtknoten **370** 54
Fruchtknoten **370** 60
Fruchtknoten **373** 2, 5
Fruchtknoten **375** 34
Fruchtknotenhöhle **370** 62
Fruchtknotenwand **370** 61
Fruchtkörper **381** 2
Fruchtsaft **98** 18
Fruchtsaft **266** 58
Fruchtsaftdose **99** 75
Fruchtsaftflasche **99** 74
Fruchtschalenwickler **80** 9
Fruchtschote **383** 4
Fruchtschote **384** 46
Fruchtschuppe **371** 12
Fruchtschuppen **225** 52
Fruchtstand **373** 8
Fruchtstand **384** 8
Fruchtstand **371** 22
Fruchtstand **383** 56
Fruchtstand **384** 32
Fruchtstand **374** 18
Fruchtstand **61** 15
Fruchtstand **371** 44, 69, 72
Fruchtstand **371** 44
Fruchtstiel **58** 13
Fruchttraube **58** 11
Fruchtwand **59** 42
Fruchtzapfen **372** 2, 29, 30, 36, 41, 57
Fruchtzweig **59** 30
Fruchtzweig **372** 40, 59, 66, 70
Fruchtzweig **382** 2, 37
Fruchtzweig **371** 3, 11, 18, 31, 36, 41, 47, 50, 56, 64
Fruchtzweig **372** 63
Fruchtzweig **372** 51
Früchte **371** 59
Früchte **370** 91–10
Früchte **373** 12
Früchtekorb **266** 57
Frühbeet **55** 16
Frühlingsanfang **3** 6
Frühlingsfliege **358** 12
Frühlingspunkt **3** 6
Frühstücksteller **39** 34
Fuchs **38** 40
Fuchs **289** 48
Fuchsfellmütze **35** 31
Fuchsia **53** 3
Fuchsie **53** 3
Fuchsjagd **289** 41–49
Fuchspelzmütze **35** 19
Fuchsschwanz **132** 44
Fuchsschwanz **120** 60
Fuchsschwanz **60** 21
Fuchsschwanz **126** 72
Fuchsschwanz **134** 27
Fuchsschwanzgriff **132** 4
Fügemaschine **133** 37
Fühler **82** 3
Fühler **81** 5
Fühler **358** 27
Fühler **358** 53
Fühler **357** 31
Fühlerlehre **140** 53
Führerbremsventil **210** 53
Führerbremsventil **211** 22
Führerbremsventil **212** 11
Führerpult **212** 32
Führerraum **211** 19
Führerstand **214** 65
Führerstand **213** 2
Führerstand **226** 52
Führerstand **211** 19
Führerstand **212** 5
Führerstand **211** 57
Führerstand **209** 6
Führungsgelenk **192** 80
Führungsgestänge **200** 27
Führungshebel **313** 11
Führungshebel **240** 29
Führungskette **65** 13
Führungsklaue **176** 18
Führungslager **113** 14
Führungsnut **117** 36
Führungsnut **217** 75
Führungsplättchen **322** 40
Führungsrillen **301** 39
Führungsschiene **271** 54
Führungsschiene **166** 3
Führungsschlitz **322** 41
Führungssteg **65** 12
Führungsstift **243** 21
Führungszapfen **140** 41
Füllansatz **288** 70
Füllansatzleinen **288** 71
Füllen **73** 2
Füller **260** 14
Fülleraufzug **200** 51
Füllerzugabe **200** 52
Füllfederhalter **260** 14
Füllhahn **38** 65
Füllhalter **260** 14
Füllkasten **163** 9
Füllmasse **153** 38
Füllmaterial **174** 8
Füllmengenanzeige **196** 5
Füllöffnung **288** 81
Füllort **144** 26
Füllrohr **96** 50
Füllsandeimer **158** 29
Füllstandmesser **76** 6
Füllstandsanzeiger **76** 10
Fülltür **38** 61
Füllung **24** 30
Füllungsmischgerät **24** 51
Füllwagen **144** 8
Füllwagen **156** 6
Fünf-Zylinder-Reihen-Dieselmotor **190** 3
Fünfeck **351** 9
Fünfganggetriebe **189** 6
Fünfmastbark **220** 32–34
Fünfmastvollschiff **220** 35
Fünfmeterplattform **282** 8
Fünfpaß **335** 40
Fünfuhrtee **267** 44–46
Fünfvierteltakt **320** 41
Fürbug **329** 85
Fürstenhut **254** 40
Fürstin **355** 20
Fugenmesser **201** 17
Fugenschneider **201** 16
Fugenschneidgerät **201** 16
Fugenschneidmesser **201** 17
Fuhre Mist **63** 15
Fuhrmann **3** 27
Fuhrwerke **186** 1–54
Fundamentgraben **118** 75
Fundamentstreifen **123** 2
Fundamentvorsprung **123** 3
Funk- und Navigationseinrichtung **288** 13
Funkantenne **197** 34
Funkenfänger **210** 24
Funkenhorn **153** 61
Funkenhorn **152** 47
Funkenmariechen **306** 67
Funkenstrecke **153** 62
Funkfernsteuerung **288** 87
Funkgerät **197** 28
Funkkompaß **230** 5
Funknavigationsgerät **230** 22
Funkpeilerrahmenantenne **223** 5
Funkpeilrahmen **258** 17
Funkraum **223** 12
Funksprechgerät **288** 17
Funksprechgerät **22** 14
Funksprechgerät **270** 41
Funkstörungsmeßdienst **237** 27
Funktionstasten **247** 17
Funkturm **15** 33
Furchenrad **65** 16
Furnier **133** 2
Furnierschälmaschine **133** 1
Furnierschnellpresse **133** 49
Furnierzusammenklebemaschine **133** 3
Fusa **320** 16
Fuß **19** 52–63
Fuß **171** 33
Fuß **16** 54
Fuß **17** 26–29
Fuß **132** 29
Fuß **326** 23
Fußabstreifer **123** 25
Fußanfassen **302** 10
Fußanheber **100** 27
Fußball **273** 12
Fußball **291**
Fußball **291** 17
Fußballplatz **291** 1–16
Fußballschuh **291** 21
Fußballspiel **273** 10
Fußballtor **273** 11
Fußbecken **49** 44
Fußbett **101** 50
Fußbindungsstelle **171** 35
Fußboden **123**
Fußbodenstreicher **129** 27
Fußbremse **188** 52
Fußbrett **305** 81
Fußende **43** 4
Fußgängerlichtzeichen **268** 55

Fußgängerüberweg **268** 29
Fußgängerüberweg **198** 11
Fußgängerüberweg **268** 24
Fußgängerwegmarkierung **268** 51
Fußgängerzone **268** 58
Fußgebinde **122** 76
Fußleiste **267** 52
Fußlinie **122** 81
Fußmaschine **324** 54
Fußmuskel **18** 49
Fußnote **185** 62
Fußpferd **219** 46
Fußpfette **122** 40
Fußpfette **121** 44
Fußplatte **103** 11
Fußplatte **339** 23
Fußplatte **119** 50
Fußplatte **150** 19
Fußrampenleuchten **316** 26
Fußraste **188** 44
Fußraste **187** 47
Fußraumbelüftung **191** 81
Fußring **74** 54
Fußrücken **19** 61
Fußsack **28** 38
Fußsack **304** 27
Fußschalter **27** 21
Fußschalter **157** 66
Fußschalterbuchse **249** 66
Fußschalttaste **103** 26
Fußschaltung **188** 55
Fußschaltung **190** 77
Fußsohle **19** 62
Fußsprung **282** 13
Fußsteg **185** 58
Fußsteuerhebel **139** 27
Fußstück **183** 25
Fußstütze **106** 19
Fußstütze **105** 18
Fußstütze **186** 7
Fußstütze **207** 57
Fußstütze **298** 2
Fußstütze **301** 58
Fußtechnik **299** 19
Fußteil **43** 4
Fußtritt **186** 13
Fußtritt **326** 48
Fußtritt **83** 34
Fußweg **15** 43
Fußwurzelknochen **17** 26
Futterautomat **74** 13
Futterbrett **123** 56
Futtergang **75** 3
Futterklee **69** 1
Futtermaschine **74** 23
Futternapf **70** 32
Futterpflanzen **69**
Futterrinne **74** 21
Futterrinne **74** 4
Futterrohr **74** 15
Futterrübe **69** 21
Futtersilo **62** 11
Futtersilo **62** 43
Futtertanks **221** 73
Futtertransportband **74** 25
Futtertrog **75** 37
Futterwicke **69** 18
Futterzuführung **74** 23–27

G

G-Dur **320** 56
g-Moll **320** 64
G-Saite **323** 9
G-Schlüssel **320** 8
Gabel **113** 12
Gabel **45** 58
Gabel **71** 29
Gabel **237** 13
Gabel **186** 30
Gabelbaum **284** 7
Gabeldeichsel **186** 30
Gabelflinte **353** 28
Gabelhäkelei **102** 28
Gabelkopf **187** 11
Gabelkreuz **332** 61
Gabelmontierung **113** 24
Gabelmücke **81** 44
Gabelschaft **187** 10
Gabelschaftrohr **187** 10
Gabelscheiden **187** 12
Gabelschlüsselsatz **134** 2
Gabelstapler **93** 23
Gabelstapler **206** 16
Gabelumschalter **237** 13
Gabelweihe **362** 11
Gänseblümchen **376** 1
Gänsefeder **341** 26
Gänsefüßchen **342** 26
Gänsefüße **288** 74
Gänsefuß **61** 25
Gänsekresse **61** 9
Gänserich **73** 34
Gänsesäger **359** 15
Gänsevögel **359** 15–17
Gäraufsatz **349** 7
Gärbottich **93** 8
Gärkeller **93** 7
Gärraum **97** 72
Gärthermometer **93** 9
Gärtner **361** 7
Gärtner **55** 20
Gärtnerei **55**
Gärwagen **97** 73
Gaffel **219** 45
Gaffelgeer **219** 70
Gaffelsegel **220** 1
Gaffelstander **219** 49
Gaffeltoppsegel **219** 31
Gaillardie **60** 19
Galanteriedegen **355** 63
Galanteriewarenabteilung **271** 62
Galaxis **3** 35
Galeere **218** 44–50
Galeerensklaven **218** 48
Galeerensträflinge **218** 48
Galerie **315** 16
Galeriegrab **328** 16
Galette **169** 16
Galgenmikrophon **311** 40
Gallapfel **82** 34
Galle **82** 34
Gallenaufnahmen **27** 4
Gallenblase **20** 11
Gallenblase **20** 36
Gallenblasengang **20** 38
Gallengang **20** 38
Gallmücke **80** 40
Gallwespe **82** 33
Galopp **72** 42
Galopp **72** 44
Galopprennen **289** 50
galvanische Betrieb **178** 1–6
Galvanisierbecken **178** 4
Galvanoplastik **178**
Gamaschenhose **29** 45
Gambe **322** 23
Gammastrahlung **1** 33
Gammastrahlung **1** 40
Gams **367** 3
Ganasche **72** 11
Gangart **289** 7
Gangarten **72** 39–44
Ganggewicht **110** 29
Ganggewicht **309** 59
Ganggrab **328** 16
Gangschaltung **188** 31
Gangschaltung **65** 35
Gangschaltungshebel **189** 28
Ganner **359** 15
Gans **73** 34
Gans **272** 52
Ganser **73** 34
Gantelet **329** 50
Ganzholz **120** 87
Garage **24** 8
Garage **37** 79
Garage **37** 32
Garageneinfahrt **37** 52
Garderobe **318** 1
Garderobe **41** 1
Garderobe **315** 5
Garderobenablage **48** 34
Garderobenfrau **318** 2
Garderobenfrau **315** 6
Garderobenhalle **315** 5–11
Garderobenmarke **315** 7
Garderobennummer **315** 7
Garderobenraum **207** 70
Garderobenspiegel **41** 6
Garderobenständer **266** 12
Garderobenwand **41** 1
Garderobiere **315** 6
Gardine **44** 14
Gardinenabteilung **271** 66
Gardinenleiste **44** 15
Garn **167** 36
Garn **164** 56
Garn **164** 53
Garn **167** 17
Garnaufwicklung **170** 44
Garnele **369** 12
Garnknäuel **183** 11
Garnkötzer **163** 2
Garnmeterzähler **165** 28
Garnrolle **103** 12
Garnscheibe **166** 49
Garratlokomotive **210** 64
Gartenammer **361** 7
Gartenbank **272** 42
Gartenbaubetrieb **55**
Gartenbauer **55** 20
Gartenbaumeister **55** 20
Gartenbaumschule **55** 3
Gartenbesen **56** 3
Gartenblumen **60**
Gartenerdbeere **58** 16
Gartenerde **55** 15
Gartenfuchsschwanz **60** 21
Gartengeräte **56**
Gartengerbera **51** 26
Gartenhecke **51** 9
Gartenhippe **56** 9
Gartenkrähe **361** 3
Gartenlaube **52** 14
Gartenleiter **52** 8
Gartenleuchte **37** 38
Gartenliege **51** 2
Gartenmauer **37** 37
Gartenmesser **56** 9
Gartennelke **60** 7
Gartenrittersporn **60** 13
Gartenrotschwänzchen **360** 3
Gartenschädlinge **80**
Gartenschirm **37** 48
Gartenschlauch **37** 42
Gartenschlauch **56** 27
Gartenschubkarren **56** 47
Gartenspinne **358** 45
Gartenspritze **56** 24
Gartenstiefmütterchen **60** 2
Gartenstuhl **37** 49
Gartenteich **51** 16
Gartentisch **37** 50
Gartentreppe **37** 39
Gartenweg **51** 14
Gartenweg **52** 23
Gartenzaun **52** 10
Gartenzwiebel **57** 24
Gas **191** 46
Gas- und Wasserinstallateur **126** 1
Gasabscheider **145** 28
Gasanschluß **261** 24
Gasaustritt **156** 16
Gasballon **288** 63
Gasbrenner **139** 3
Gasbrenner **139** 48
Gasdrehgriff **189** 29
Gasdurchlauferhitzer **126** 12
Gasentnahme **350** 63
Gasentwicklungsapparat **350** 59
Gasfeuerzeug **107** 30
Gasflasche **278** 34
Gasflaschenkasten **278** 53
Gasgeräte **126** 12–25
Gasgriff **188** 30
Gashebel **288** 15
Gashebel **230** 30
Gashebel **191** 94
Gasheizkammer **147** 28
Gasherd **39** 12
Gaskanal **152** 12
Gaskappe **12** 30
Gaskocher **278** 33
Gaskompressor **156** 26
Gaskühlaggregat **146** 27
Gaskühler **156** 19
Gaskühlung **156** 29
Gasleitung **198** 21
Gasleitung **147** 27
Gasleitung **147** 18
Gasleitung **145** 29
Gasmaske **270** 40
Gasmaskenfilter **270** 57
Gasölfraktion **145** 42
Gasofen **126** 25
Gasometer **144** 12
Gaspedal **191** 46
Gaspedal **191** 94
Gasregulierung **350** 6
Gasrohr **83** 14
Gasrohr **83** 35
Gassammelbehälter **156** 25
Gassammelleitung **156** 17
Gassauger **156** 21
Gasschlauch **141** 9
Gast **266** 25
Gastankleichter **221** 94
Gastrennanlage **145** 69
Gastrocknung **156** 30
Gastseite **207** 78
Gaststätten **265**
Gaststätten **266**
Gasturbine **209** 9
Gasturbinensteuerschrank **209** 16
Gasturbinentriebkopf **209** 8
Gasturbinentriebzug **209** 1
Gasuhr **126** 5
Gasversorgungsregulierung **27** 41
Gaswaschflasche **261** 32
Gaswaschflasche **350** 58
Gaszähler **156** 31
Gaszuführung **140** 12
Gaszuführungsrohr **350** 2
Gaszufuhr **139** 54
Gatter **84** 7
Gatter **164** 58
Gatter **289** 8
Gatterrahmen **157** 8
Gaube **38** 7
Gauch **359** 30
Gaucho **306** 31
Gaumenmandel **19** 23
Gaumensegel **19** 21
Gaupe **38** 7
Gautscher **173** 49
Gaze **185** 20
Gazerollenhalter **185** 19
Geäfter **88** 23
Geäfter **88** 57
Geäse **88** 13
Gebälk **334** 52
Gebände **355** 22
Gebärmutter **20** 79
Gebärmutterhöhle **20** 80
Gebein **17** 1–29
Gebende **355** 22
Gebetbuch **330** 62
Gebetsmühle **353** 29
Gebetsturm **337** 13
Gebirgsbewegungen **12** 4–20
Gebiß **19** 16–18
Gebläse **232** 34
Gebläse **155** 14
Gebläse **172** 4
Gebläsebrenner **350** 9
Gebläseeinstellung **191** 83
gebogene Schere **26** 42
gebogene Zweig **203** 46
Gebräch **88** 53
Gebrech **88** 53
gebrochene Bein **21** 11
Gebührenanzeiger **237** 16
Gebührenstempelabdruck **236** 58
gebunden **321** 33
Geburtszange **26** 53
Geck **306** 33
Gecko **364** 36
Gedankenstrich **342** 23
Gedeck **45** 3–12
Gedeck **44** 5
Gedeck **266** 27
Gedenkemein **60** 2
Gedenkkapelle **331** 12
Gedenkplatte **331** 14
Gedenkstein **331** 26
Gedenkstein **331** 14
Gedenktafel **331** 14
Gedränge **292** 20
gedrechselte Holzware **135** 19
Gefährte **186** 1–54
Gefäßfalte **16** 42
Gefäßflöte **324** 32
Gefäßförderanlage **144** 25
Gefahrenzone **2** 50
Gefechtslinie **294** 9
Gefechtsturm **259** 43
Gefechtsturm **259** 44
Gefechtsturm **259** 31
gefiederte Blatt **57** 3
Geflecht **136** 4
Geflügel **73** 19–36
Geflügelhaltung **74**
Geflügelhaltung **74** 1–27
Geflügelmarke **74** 55
Gefriergemüse **99** 61
Gefriergut **99** 58–61
Gefrierschrank **39** 7
gefüllte Rose **60** 17
Gegenbindungsstellen **171** 28
Gegenblasen **162** 25
Gegencapstan **117** 35
Gegendreier **302** 17
Gegenfanger **325** 31
Gegengewicht **217** 76
Gegengewicht **67** 37
Gegengewicht **119** 33
Gegengewicht **113** 19
Gegengewicht **255** 78
Gegengewicht **226** 50
Gegengewicht **139** 34
Gegenkontakt **142** 35
Gegenlichtubus **313** 5
Gegenmutter **143** 30
Gegenschlaghammer **139** 5
Gegenseil **214** 46
Gegenseilmuffe **214** 74
Gegensprechanlage **244** 5
Gegensprechgerät **22** 34
Gegentaktspur **312** 45
Gegenwende **302** 18
Gegenwinkel **346** 12
Gehackte **96** 16
Gehänge **214** 54
Gehängebolzen **214** 72
Gehäuse **255** 10
Gehäuse **153** 37
Gehäuse **168** 17
Gehäuse **143** 79
Gehäuse **357** 29
Gehäuse **255** 33
Gehäuseabdeckung **249** 27
Gehäusedeckel **143** 80
Gehäuseschlüssel **109** 11
Gehäuseverriegelung **313** 33
gehalten **321** 30
Gehbelag **123** 41
Gehör **88** 44
Gehörgang **17** 58
Gehörgang **17** 34
Gehörknöchelchen **17** 61
Gehörn **88** 29–31
Gehörnerv **17** 64
Gehörorgan **17** 56–65
Gehörschutzkapseln **84** 23
Gehrung **124** 4
Gehrungslade **132** 43
Gehrungssäge **124** 30
Gehrungsschmiege **120** 81
Gehrungssprossenstanze **124** 7
Gehrungsstoßlade **124** 31
Gehrungswinkel **120** 82
Gehsteig **198** 9
Gehweg **37** 60
Gehweg **198** 9
Gehwegpflaster **198** 8
Geige **323** 1
Geigenbogen **323** 12
Geigenbogenbezug **323** 15
Geigenhals **323** 2
Geigenkörper **323** 3
Geigenkorpus **323** 3
Geigensteg **323** 5
Geigerzähler **2** 19
Geiser **11** 21
Geisha **353** 39
Geisipodes **334** 14
Geison **334** 12
Geiß **88** 34
Geiß **73** 14
Geißfuß **340** 9
Geißfuß **339** 20
Geisterbahn **308** 5
Geisterbeschwörung **354** 42
Geistliche **332** 3
Geistliche **331** 37
Geistliche **332** 22
Geistliche **330** 22
gekröpfte Schere **22** 51
gekuppelte Säule **336** 6
Geländeabbruch **11** 50
Geländefahrt **290** 33
Geländemaschine **189** 16
Geländer **37** 19
Geländeritt **289** 16
Geländerpfosten **38** 29
Geländerstab **123** 51
Geländesport **290** 24–28
Geländesportmotorrad **189** 16
Geländeverschiebung **11** 50
Geläuf **289** 23
Gelatinewalze **340** 12
Gelb-Doppeldruckwerk **180** 6 *u.*
Gelbammer **361** 6
Gelbblühende Jasmin **373** 4
gelbe Karte **291** 63
Gelbe Lupine **69** 17
Gelbe Ziegenbart **381** 32
Gelbfiltereinstellung **116** 44
Gelbhaubenkakadu **363** 1
Geld **252**
Geldbetrag **196** 4
Geldfächer **271** 6
Geldharke **275** 5
Geldkasten **271** 5
Geldkurstabelle **204** 32
Geldscheine **252** 29–39
Geldschrank **246** 22
Geldschub **271** 5
Geldstücke **252** 1–28
Geldwechsel **233** 51
Geldwechselautomat **204** 22
Geldwechselschalter **250** 10
Geldwechsler **204** 22
Geldwechsler **197** 33
Gelege **80** 30
Gelenk **100** 68
Gelenkkopf **50** 60
Gelenklokomotive **210** 64
Gelenkmesser **85** 20

Gelenktriebwagen **197** 1
Gelenktriebwagen **197** 13
Gelenkwelle **212** 29
Gelenkwelle **64** 48
Gelenkwelle **64** 40
Gelenkwelle **212** 83
Gelenkwelle **211** 51
Gelenkwelle **67** 16
Gelenkwellenanschluß **64** 63
Gelenkzugriemen **291** 25
Gelieger **329** 88
Gelse **358** 16
Geltreh **88** 34
Gemeinde **330** 29
Gemeine Beinwell **375** 45
Gemeine Buchsbaum **373** 19
Gemeine Delphin **367** 24
Gemeine Hecht **364** 16
Gemeine Hirtentäschel **61** 9
Gemeine Hülsstrauch **374** 9
Gemeine Jungfernrebe **374** 16
Gemeine Kiefer **372** 20
Gemeine Knaulgras **69** 25
Gemeine Kornrade **61** 6
Gemeine Kreuzkraut **61** 12
Gemeine Kuhschelle **375** 5
Gemeine Liguster **373** 6
Gemeine Melde **61** 24
Gemeine Pelikan **359** 5
Gemeine Quecke **61** 30
Gemeine Schneeball **373** 10
Gemeine Spörgel **69** 12
Gemeine Stubenfliege **81** 2
Gemeine Tulpenbaum **374** 1
Gemeine Wicke **69** 18
Gemeinschaftssauna **281** 18
Gemengetrichter **162** 13
Gemini **3** 28
Gemini **4** 55
Gemischhebel **230** 31
Gemischregler **230** 31
Gemischregulierhebel **288** 16
Gemischtank **188** 28
Gemse **367** 3
Gemüsebeet **55** 39
Gemüsebeet **52** 26
Gemüsebehälter **96** 51
Gemüsebohne **57** 8
Gemüsegarten **52** 1–32
Gemüsekohl **57** 30–34
Gemüsekonserve **98** 17
Gemüsekonserve **96** 27
Gemüsekorb **99** 81
Gemüselöffel **45** 74
Gemüsepflanzen **57**
Gemüseplatte **45** 33
Gemüseschale **39** 4
Gemüseschüssel **45** 25
Gemüsesteige **55** 43
Generator **223** 74
Generator **155** 46
Generator **153** 26
Generator **154** 15
Generator **154** 53
Generator **154** 47
Generator **152** 23
Generatoranlage **146** 2
Generatorteil **114** 66
Genick **72** 12
Genick **16** 21
Genickfänger **87** 42
Genickstück **71** 10
Genua **284** 16
Genußmittel **99** 68–70
Genußmittel **98** 65–68
Genußmittelpflanzen **382**
Geodäsie **14** 46–62
Geographie **11**
Geographie **12**
Geographie **13**
geographische Breite **14** 6
geographische Länge **14** 7
Geologie **12** 1–33
Geometrie **347**
Geometrie **346**
geometrische Höhenmessung **14** 46
Georgine **60** 23
Gepäckabfertigung **204** 4
Gepäckablage **208** 27
Gepäckablage **207** 51
Gepäckapsis **278** 27
Gepäckaufbewahrung **233** 39
Gepäckaufkleber **204** 7
Gepäckausgabe **233** 38
Gepäckbandwagen **233** 22
Gepäckbank **204** 43
Gepäckfach **194** 18
Gepäckhalle **233** 5
Gepäckraum **257** 19
Gepäckraum **194** 13
Gepäckraum **208** 15
Gepäckschein **204** 8
Gepäckschiebekarren **205** 32
Gepäckschließfächer **204** 21
Gepäckspinne **278** 51
Gepäckträger **187** 44
Gepäckträger **205** 31
Gepäcktunneleinfahrt **233** 6
Gepard **368** 7
Gerade **203** 49, 50
Gerade **346** 2, 3, 5
Gerade **299** 28
gerade Ansatz **128** 21
gerade Bauchmuskel **18** 44
gerade Zweig **203** 45
Geradflügler **358** 8
Geradführung **151** 53
Geradführung **151** 2
Gerätehalle **233** 8
Gerätehaus **270** 1
Gerätekopf **116** 41
Geräteraum **37** 32
Geräteschuppen **55** 1
Geräteschuppen **52** 3
Gerätetisch **212** 31
Geräteträger **177** 58
Gerätewagen **270** 53
Gerätesteckdose **50** 78
Gerätturnen **297**
Gerätturnen **296**
Geräuschorgel **238** 35
Geraniengewächs **53** 1
Gerinne **91** 41
Gerippe **17** 1–29
Gerippe **261** 14
germanisches Ruderschiff **218** 1–6
Geröllband **300** 4
Gerste **68** 26
Gersteanlieferung **92** 41
Gersteeinlauf **92** 2
Gersteelevator **92** 33
Gerstesilo **92** 31
Gertel **85** 11
Gerüst **136** 25
Gerüst **339** 22
Gerüstbug **118** 25
Gerüstdiele **122** 70
Gerüsteisen **339** 24
Gerüsthebel **118** 27
Gerüsthelling **222** 19–21
Gerüstknoten **118** 30
Gerüstständer **118** 23
Gerüststange **118** 23
Ges-Dur **320** 68
Gesäß **16** 40
Gesäßbacke **16** 40
Gesäßmuskel **18** 60
Gesätz **332** 32
Gesangbuch **330** 30
Geschabte **96** 16
Geschäfts- und Reiseflugzeug **231** 7
Geschäfts- und Reiseflugzeug **231** 3
Geschäftsbote **236** 17
Geschäftsbrief **248** 30
Geschäftsbrief **246** 7
Geschäftsbrief **245** 33
Geschäftsführer **267** 7
Geschäftsreisende **209** 29
Geschirr **71** 7–25
Geschirrschrank **44** 26
Geschirrschrank **39** 8
Geschirrserie **40** 12–16
Geschirrspülautomat **39** 40
Geschirrspüle **39** 35
Geschirrspüler **39** 40
Geschirrspülmaschine **39** 40
Geschirrstapel **266** 11
Geschirrwagen **39** 41
geschlossene Form **181** 36
geschlossene Gesellschaft **267** 40–43
Geschoßspitze **328** 2
Geschoßtreppe **123** 42–44
Geschütz **218** 50
Geschütz **259** 52
Geschützpforten **218** 59
Geschützturm **258** 29
Geschützturm **259** 52
Geschwaderabzeichen **256** 2
Geschwindigkeitsankündetafel **203** 43
Geschwindigkeitsanzeige **203** 18
Geschwindigkeitsanzeige **211** 35
Geschwindigkeitsanzeiger **197** 31
Geschwindigkeitskennziffer **203** 37
Geschwindigkeitsmesser **230** 2
Geschwindigkeitsmesser **212** 9
Geschwindigkeitsregulierung **179** 29
Geschwindigkeitsschreiber **210** 54
Geschwindigkeitssignal **203** 44
Geschwindigkeitstafel **203** 41
Geschwindigkeitsvoranzeiger **203** 19
Gesellschaftsanzug **33** 13
Gesellschaftsraum **223** 26
Gesellschaftssaal **267** 39
Gesellschaftsspiele **276**
Gesellschaftswagen **186** 33
Gesenkplatte **140** 14
Gesenkschmiede- und Kalibrierpresse **139** 18
Gesicht **16** 4–17
Gesicht **72** 5
Gesichtskompressen **106** 25
Gesichtsmaske **27** 48
Gesichtsmaske **292** 11
Gesichtsmaske **306** 7
Gesichtsschutz **292** 25
Gesichtsurne **328** 38
Gesimsband **334** 57
Gesimsschalung **122** 42
gesmokte Oberteil **29** 15
Gesneriengewächs **53** 7
Gespinstmotte **80** 5
Gespinstnetz **80** 7
Gestänge **179** 20
Gestängebühne **145** 5
gestapelte Briefbehälter **236** 32
Gestein **158** 3
Gesteinsbohrer **158** 11
Gesteinsbrocken **6** 15
Gesteinsschicht **13** 78
Gestell **84** 1
Gestell **136** 22
Gestellarbeit **136** 22–24
Gestellförderung **144** 23
Gestellständer **111** 5
Gestirne **3** 9–48
Gestricke **171** 30–48
Gestück **123** 12
Gestühl **330** 28
Getränkeausschank **308** 3
Getränkebude **308** 3
Getränkefach **266** 59
Getränkegondel **99** 71
getragen **321** 29
Getreide **68** 1–37
Getreidearten **68** 1–37
Getreideblatt **68** 8
Getreideblatt **68** 19
Getreideernte **63** 31–41
Getreidefeld **63** 32
Getreidehalm **68** 5
Getreidekorn **68** 13
Getreidemotte **81** 29
Getreidemottenraupe **81** 30
Getreideschädling **81** 27
Getriebe **64** 65
Getriebe **201** 11
Getriebe **148** 63
Getriebe **67** 21
Getriebe **64** 50
Getriebe **217** 48
Getriebeeingangswelle **232** 58
Getriebekasten **65** 79
Getriebekasten **135** 4
Getriebekasten **164** 33
Getriebekasten **164** 39
Getriebekasten **164** 2
Getriebekasten **163** 57
Getriebekasten **168** 10
Getriebeöltemperaturmesser **212** 20
Getriebeschalter **134** 46
Gewändeportal **335** 24
Gewaff **88** 54
Gewand **355** 19
Gewebe **168** 64
Gewebe **168** 22
Gewebe **168** 9
Gewebe **166** 12
Gewebeablegevorrichtung **168** 35
Gewebebefestigung **168** 24
Gewebebindungen **171** 1–29
Gewebebügeln **168** 38
Gewebedruckmaschine **168** 53
Gewebeentwässerung **168** 14
Gewebefilmdruck **168** 59
Gewebeschermaschine **168** 42
Gewebetiere **357** 13–39
Gewebetrockenmaschine **168** 21
Gewehr **86** 30
Gewehr **87** 23
Gewehr **255** 16
Gewehranschlag **305** 72
Gewehrkolben **255** 24
Gewehrlauf **87** 34
Gewehrscheibe **305** 30
Gewehrscheibe **305** 32
Gewehrschießen **305** 26
Gewehrschloß **87** 9
Geweih **88** 5–11
Gewichtbelastung **168** 2
Gewichtheben **299** 1–5
Gewichtheber **299** 2
Gewichtsklassensortierung **74** 52
Gewiegte **96** 16
Gewinde **67** 38
Gewinde **143** 68
Gewinde **143** 16
Gewindebacken **140** 61
Gewindeband **126** 75
Gewindebohrer **140** 60
Gewindeeisen **140** 60
Gewindekopf **187** 75
Gewindeschneideisen **108** 15
Gewindeschneidkluppe **126** 85
Gewindeschneidmaschine **126** 86
Gewindeschneidmaschine **125** 27
Gewindesteigung **149** 9
Gewindestift **143** 48
Gewindesträhler **135** 14
Gewinn **345** 7
Gewinnanteilschein **251** 18
Gewinne **308** 48
Gewirke **171** 30–48
Gewitter **9** 38
Gewitterfront **287** 24
Gewittersegeln **287** 23
Gewitterwolken **7** 2
Gewölbe **79** 1
Gewölbeformen **336** 38–50
Gewölberippen **335** 31
Gewürzglas **39** 32
Gewürznelke **382** 28
Gewürznelkenbaum **382** 26
Gewürzpackung **99** 67
Gewürzpflanzen **382**
Gewürzregal **39** 31
Gewürzständer **47** 29
Geysir **11** 21
Gezeitenkraftwerk **155** 37
Gezeitentafel **280** 7
gezogener Wechsel **250** 12
Gichtbühne **147** 4
Gichtgasabzug **147** 13
Gichtglocke **147** 6
Giebel **121** 5
Giebel **37** 15
Giebeldreieck **334** 3
Giebelfenster **335** 49
Giebelscheibe **122** 25
Giebelseite **37** 15
Giebelverzierung **334** 34
Gieren **230** 69
Gierfähre **216** 1
Gießmaschine **174** 32–45
Gießer **148** 8
Gießform **161** 15
Gießkanne **51** 21
Gießkannenbrause **55** 28
Gießkern **178** 18
Gießkolonne **148** 13
Gießmund **178** 17
Gießpfannenschnabel **147** 43
Gießschale **178** 22
Gießtisch **148** 24
Gießwerk **174** 25
Giftblase **77** 13
Giftdrüse **77** 14
Giftlegeröhre **83** 31
Giftpflanzen **379**
Giftpilze **379** 10–13
Giftreizker **379** 13
Giftschlange **364** 40
Giftweizen **83** 31
Gigant **327** 37
Gigantocypris agassizi **369** 1
Gigboot **283** 26–33
Gigerl **306** 33
Gigvierer **283** 26–33
Gimpel **360** 5
Gimpenhäkelei **102** 28
Gipfel **12** 40
Gipfelung **11** 6
Gips **128** 2
Gips **339** 29
Gips **351** 25
Gips **351** 24
Gipsbecher **134** 18
Gipser **118** 83
Gipsguß **339** 4
Gipslager **160** 13
Gipsmodell **339** 4
Gipspulver **339** 29
Gipssack **260** 85
Gipszerkleinerungsmaschine **160** 14
Giraffe **367** 4
Giraffenhaus **356** 10
Girant **250** 27
Girat **250** 26
Girlande **335** 54
Girlande **306** 5
gis-Moll **320** 60
Gitarre **318** 8
Gitarre **324** 12
Gitarrenspieler **318** 9
Gitarrist **318** 9
Gitterdrehbrücke **215** 63
Gittergang **307** 51
Gitterleiter **296** 21
Gittermantelschornstein **221** 84
Gittermast **258** 18
Gitterspektograph **5** 5
Gitterstab **272** 34
Gitterstrukturen **1** 9–14
Gitterstütze **214** 31
Gitterteilung **115** 61
Gittertierchen **357** 7
Gittertor **272** 31
Gitterträger **235** 12
Gitterwand **75** 5
Gitterziegel **159** 23
Gladiole **60** 11
Gladiole **51** 28
Gläserfassung **111** 10
Gläserregal **267** 65
Gläserregal **317** 5
Gläserregal **266** 9
Gläserstand **274** 16
Glättahle **109** 8
Glättbalken **201** 14
Glättbohle **201** 14
Glättscheibe **128** 11
Glättwalzen **173** 26
Gläubige **330** 61
Glasabdeckung **155** 33
Glasband **162** 10
Glasbläser **162** 38
Glasbrechzange **124** 19
Glasdach **55** 5
Glaser **124**
Glaser **124** 8
Glaserdiamant **124** 25
Glasercecke **124** 24
Glaserhammer **124** 18
Glaserkasten **124** 9
Glaserker **37** 70
Glaserkitt **124** 17
Glaserwerkstatt **124** 1
Glaserzange **124** 19
Glasfasern **151** 48
Glasfaserradierer **151** 47
Glashafen **162** 46
Glasherstellung **162**
Glaskörper **19** 46
Glaskolben **127** 57
Glasmachen **162** 38–47
Glasmacher **162** 38
Glasmacherpfeife **162** 39
Glasmacherstuhl **162** 45
Glasmalerei **330** 15
Glasmatte **130** 29
Glasmosaikbild **260** 69
Glaspapier **135** 25
Glasplatte **124** 16
Glassand **340** 48
Glasschaukasten **356** 15
Glasscheibe **54** 9
Glasscheibe **124** 16
Glasscherbe **124** 10
Glasschmelze **162** 50
Glasschmelzofen **162** 49
Glasschmelzwanne **162** 1
Glasschneider **124** 26
Glasschwamm **369** 7
Glastrage **124** 9
Glastür **44** 18
Glattdecksrumpf **258** 2
Glattdecksrumpf **259** 22
Glatteis **304** 19
Glattnase **366** 9
Glattstrich **119** 9
Glatze **34** 21
Glatzkopf **34** 20
Gleichflügler **358** 3
Gleichgewichtsbrechen **299** 13

Gleichgewichtsorgan **17** 56–65
Gleichgewichtsstange **307** 42
Gleichheitszeichen **344** 23
Gleichlauffilter **311** 27
Gleichlaufkegel **192** 33
Gleichrichter **178** 2
Gleichrichter **138** 30
Gleichrichter **312** 18
Gleichung **345** 9
Gleichung **345** 5
Gleis **205** 59–61
Gleis **202** 1–38
Gleisanlage **225** 62
Gleisbildstelltisch **203** 66
Gleisbildstellwerk **203** 65
Gleisbremse **206** 48
Gleishemmschuh **206** 49
Gleiskraftwagen **213** 32
Gleisräumer **210** 34
Gleisüberweg **205** 15
Gleiswaage **206** 41
Gleitboote **286** 38–44
Gleithang **13** 58
Gleitpose **89** 48
Gleitschiene **226** 39
Gleitschuhe **200** 33
Gleitschutzkette **304** 10
Gleitstuhl **202** 22
Gletscher **300** 22
Gletscherbach **12** 52
Gletscherbrille **300** 18
Gletschereis **12** 48–56
Gletscherspalte **12** 50
Gletscherspalte **300** 23
Gletschertisch **12** 56
Gletschertor **12** 51
Glieder **16** 43–54
Gliederfüßer **358** 1–23
Gliederpuppe **338** 31
Gliedertiere **358**
Gliederwurm **357** 20
Gliedmaßen **82** 6–8
Gliedmaßen **16** 43–54
Globus **42** 13
Glocke **331** 9
Glocke **263** 4
Glocke **224** 75
Glocke **294** 38
Glocke **294** 43
Glocke **294** 35
Glocken **332** 52
Glockenbecher **328** 14
Glockenblume **60** 10
Glockenblume **375** 14
Glockenheide **377** 19
Glockenturm **337** 8
Gloxinie **53** 7
Glückskäfer **358** 37
Glücksklee **69** 5
Glücksrad **308** 45
Glühbirne **127** 56
Glühfarben **343** 16
Glühkerze **190** 66
Glühlampe **127** 60
Glühlampe **127** 56
Glühplatte **108** 37
Gnadenkapelle **331** 12
Go-Kart **273** 33
Go-Kart **305** 83
Go-Kart-Fahrer **305** 82
Go-Karting **305** 82
Gösch **223** 54
Göschstock **258** 4
Göschstock **223** 53
Gold **351** 6
Goldämmerchen **361** 10
Goldafter **80** 28
Goldammer **361** 6
Goldblume **61** 7
Golddraht **108** 3
Goldene Frauenhaar **377** 17
Goldeule **362** 14
Goldhähnchen **361** 10
Goldkissen **183** 6
Goldknöpfchen **61** 31
Goldköpfchen **361** 10
Goldkrone **24** 28
Goldmesser **183** 7
Goldmünze **36** 37
Goldmünzen **252** 1–28
Goldregen **374** 32
Goldschmied **108**
Goldschmiedeläden **215** 33
Goldschnittmacher **183** 2
Goldwaage **108** 35
Goldwurz **60** 10
Golf **293** 79–93
Golfball **293** 89
Golfgrün **293** 82
Golfspiel **293** 79–93
Golfspieler **293** 83
Golfstrom **14** 30
Golfwagen **293** 85
Goller **355** 39
Gondel **288** 64
Gondel **99** 23
Gong **299** 46
Gordings **219** 71
Gorilla **368** 16
Gosse **91** 13
Gotik **335** 22–41
Gott **337** 19
Gottesacker **331** 21–41
Gottesgiebchen **358** 37
Gouachefarbe **338** 17
Grab **331** 23
Grabbeigabe **328** 34
Graben **67** 13
Grabenbruch **12** 11
Grabgabel **66** 22
Grabheuschrecke **81** 7
Grabhügel **331** 24
Grabkreuz **331** 25
Grabmal **331** 26
Grabnische **331** 60
Grabstätte **337** 16
Grabstätte **331** 23
Grabstein **331** 26
Grabstelle **331** 23
Grabstichel **135** 24
Grabstichel **340** 20
Grabzähne **200** 6
Grad **347** 14
Gradbogen **224** 2
Gradeinteilung **260** 39
Gradeinteilung **313** 14
Gradierwärter **274** 5
Gradierwerk **15** 32
Gradierwerk **274** 1
Gradnetz der Erde **14** 1–7
Grätenschritt **301** 26
Grätschsitz **296** 30
Grätschsprung **295** 37
Grätschwinkelstütz **295** 18
Grafenkrone **254** 45
Grammophon **309** 31
Golddraht **108** 3
Grammophonapparat **309** 31
Grammophongehäuse **309** 35
Grammophonnadel **309** 33
Grammophonplatte **309** 32
Granat **351** 7
Granatapfel **384** 16
Granate **255** 26
Granatoeder **351** 7
Grand-Tourisme-Wagen **193** 32
Grande **306** 26
Granierstahl **340** 19
Granne **68** 12
Grapefruit **384** 23
Graphische Kunst **340**
Graphit **1** 54
Graphitmine **151** 46
Graphittiegel **108** 10
Gras **136** 26
Grasbahnrennen **290** 24–28
Grasband **300** 4
Grasbüschel **375** 44
Grasfangkorb **56** 29
Grashalm **370** 83–85
Grashüpfer **358** 8
Grat **121** 12
Grat **300** 21
Gratsparren **121** 62
Gratziegel **122** 8
Graudrossel **361** 13
Grauleiter **343** 15
Graupeln **9** 35
Graupen **98** 35
Graureiher **359** 18
Gravierkugel **108** 34
Graviernadel **340** 16
Graviersystem **177** 66
Gravis **342** 31
Gravur **36** 41
Green **293** 82
Greif **327** 11
Greifarm **2** 47
Greifbein **358** 41
Greifer **174** 22
Greiferwagen **180** 56
Greifvögel **362**
Greifzange **2** 44
Greifzange **340** 50
Greifzirkel **135** 18
Greiskraut **61** 12
Grenzanhydrit **154** 67
Grenzhorizont **13** 21
Grenzlehrdorn **149** 56
Grenzrachenlehre **149** 59
Grenzrain **63** 3
Grenzschicht-Trennzunge **257** 13
Grenzschichtschneide **256** 6
Grenzschichtzaun **231** 8
Grenzstein **63** 2
Gretchenfrisur **34** 31
Greyhound **70** 24
Grieche **355** 3
Griechin **355** 1
griechische Kunst **334** 1–48
Grieß **98** 36
Griessäule **65** 8
Grießwärtel **329** 75
Griff **45** 51
Griff **66** 17
Griff **260** 8
Griff **186** 12
Griff **140** 34
Griff **305** 80
Griff **187** 3
Griffarten **296** 40–46
Griffbrett **324** 8
Griffbrett **323** 21
Griffel **59** 15
Griffel **58** 42
Griffel **68** 34
Griffel **370** 55
Griffel **378** 5
Griffelkasten **309** 73
Griffhebel **247** 42
Grifffloch **323** 33
Grifffloch **324** 34
Grifffloch **305** 16
Grifffloch **247** 39
Griffsaiten **324** 24
Griffstange **167** 22
Griffstück **255** 6
Griffstück **255** 38
Grill **40** 32
Grillspieß **40** 33
Grimmdarm **20** 19
Grindel **65** 9
Grindel **65** 71
Grobkokssieberei **156** 14
Grobkreiselbrecher **158** 19
Grobschmutz **50** 85
Grobschmutzschlauch **50** 84
Grobstoffbütte **172** 59
Grobtrieb **112** 4
Grobverteilrinne **236** 36
Grönländer **283** 4
Groom **186** 27
Groschen **252** 13
Groß-Bramsaling **219** 53
Groß-Bramstagsegel **219** 25
Groß-Marssaling **219** 52
Groß-Oberbramrah **219** 42
Groß-Oberbramsegel **219** 65
Groß-Obermarsrah **219** 40
Groß-Obermarssegel **219** 63
Groß-Royalrah **219** 43
Groß-Royalsegel **219** 66
Groß-Royalstagsegel **219** 26
Groß-Stengestagsegel **219** 24
Groß-Unterbramrah **219** 41
Groß-Unterbramsegel **219** 64
Groß-Untermarsrah **219** 39
Groß-Untermarssegel **219** 62
Großbagger **159** 3
Großbaum **219** 44
Großbildkamera **112** 25
Großbildkameras **114** 61
Großbramsegel **218** 53
Großbramstenge **219** 7
Großbuchstabe **175** 11
Großbuchstaben **249** 3
Große Bär **3** 29
große Brustmuskel **18** 36
Große Fetthenne **377** 9
Große Hostie **332** 35
Große Hund **3** 14
Große Köcherfliege **358** 12
Große Kohlweißling **80** 47
Große Ozean **14** 19
Große Pimpernell **69** 28
große Sägemuskel **18** 42
Große Springkraut **377** 11
Große Stubenfliege **81** 2
Große Vogelfuß **69** 11
Große Wagen **3** 29
Große Wiesenknopf **69** 28
große Zehe **19** 52
Großfeld-Metallmikroskop **112** 23
Großfeldmikroskop **112** 54
Großfeldstereomikroskop **112** 40
Großfeldstereomikroskop **112** 61
Großformat **112** 36
Großformat-Handkamera **114** 36
Großformatbalgenkamera **114** 49
Großhirn **18** 22
Großhirn **17** 42
Großkabine **214** 52
Großkaffeemaschine **265** 2
Großkern **357** 11
Großmarsstenge **219** 6
Großmast **219** 5–7
Großmast **220** 22
Großmast **218** 40
Großmaul **369** 10
Großmaul **369** 13
Großrah **219** 38
Großrah **218** 37
Großraum **208** 9
Großraum-Langstreckenverkehrsflugzeug **231** 14
Großraumabteil **207** 61
Großraumbüro **248** 1–48
Großraumkabine **214** 52
Großraumlore **158** 14
Großraumwagen **207** 59
Großschot **284** 28
Großsegel **285** 2
Großsegel **219** 61
Großsegel **220** 11
Großsegel **218** 33
Großsegel **284** 46
Großsegelhals **284** 37
Großsegelkopf **284** 47
Großspecht **359** 27
Großspitz **70** 20
Großstenge **219** 6
Großuntermast **219** 5
Großvieh **73** 1, 2
Grotesk **342** 7
Groteskflugmodell **288** 91
Grotte **272** 1
Grubber **65** 55
Grube **144** 1–51
Grube **331** 34
Grubenbetrieb **144** 21–51
Grubenlüfter **144** 16
Grubenwand **199** 14
Grübchen **16** 16
Grün **276** 43
Grün **293** 82
Grünalge **378** 43
Gründungspfahl **5** 28
Grüne Heupferd **358** 8
Grüne Leguan **364** 32
Grünfläche **37** 76
Grünfläche **272** 36
Grünkern **68** 25
Grünkohl **57** 34
Grünlauge **172** 41
Grünlaugenvorwärmer **172** 43
Grünmalz **92** 23
Grünreizker **381** 29
Grünschling **361** 6
Grünschmuck **330** 48
Grund- und Hauptschule **260**
Grundablaß **269** 34
Grundablaß **217** 62
Grundangeln **89** 20–31
Grundbindungen **171** 30–48
Grundblatt **383** 2
Grundblatt **375** 15
Grundblatt **375** 30
Grundblatt **375** 9
Grundbrett **116** 27
Grundfläche **347** 39
Grundfläche **347** 35
Grundgewichte **90** 10
Grundhobel **132** 26
Grundiermittel **128** 6
Grundierpinsel **338** 9
Grundlawine **304** 1
Grundlinie **346** 27
Grundlinie **293** 10
Grundlinienrichter **293** 26
Grundplatte **255** 46
Grundplatte **148** 56
Grundplatte **140** 36
Grundplatte **167** 34
Grundprofil **229** 45
Grundrahmen **168** 15
Grundrechnungsarten **344** 23–26
Grundriß **207** 10–21
Grundschicht **7** 7
Grundspieler **293** 60
Grundstellung **295** 1
Grundstellung **294** 18
Grundsucherblei **89** 91
Grundtau **90** 18
Grundteiler **45** 3
Grundwasser **12** 21
Grundwasserspiegel **269** 1
Grundwasserspiegel **269** 63
Grundwasserspiegel **269** 42
Grundwasserstrom **269** 3
Grundwasserzufluß **155** 2
Grundwert **345** 7
Grundzahl **345** 2
Grundzahl **345** 6
Grundzahl **344** 5
Gruppe **289** 41
Gruppenschalter **238** 42
Gruppenunterricht **242** 1
Grus **3** 42
GT-Wagen **193** 32
Guanako **366** 30
Guckloch **41** 29
Güllesilo **62** 13
Gürtel **32** 39
Gürtel **31** 10
Gürtel **352** 38
Gürtelbund **31** 41
Gürtelscheibe **328** 24
Gürtelschnalle **31** 12
Güterabfertigung **206** 26
Güterbahnhof **206**
Güterboden **206** 26–39
Güterbodenarbeiter **206** 33
Güterhalle **206** 7
Güterschuppen **206** 7
Güterumschlaganlage **226** 1
Güterwagen **213** 8
Güterwagen **213** 14
Gugelhupf **97** 33
Guillochenwerk **252** 38
Guiro **324** 60
Gulden **252** 19
Gully **268** 8
Gummiandruckrolle **117** 35
Gummiauflage **191** 13
Gummibande **277** 16
Gummibaum **383** 33
Gummibindung **286** 58
Gummiblock **187** 85
Gummifuß **114** 45
Gummiknüppel **264** 19
Gummikolbenkappe **87** 14
Gummilager **192** 82
Gummilager **192** 67
Gummilösung **340** 49
Gumminoppenband **64** 79
Gummiring **280** 32
Gummischeibenwalzen **64** 82
Gummischutz **289** 32
Gummistift **187** 84
Gummiteller **134** 22
Gummiwalze **182** 8
Gummiwulstabdichtung **208** 12
Gummiwulstdichtung **207** 8
Gummiwulstübergang **194** 45
Gummizylinder **180** 54
Gummizylinder **180** 63
Gummizylinder **180** 37
Gummizylinder **180** 24
Gundermann **375** 18
Gurgel **16** 19
Gurke **57** 13
Gurken **99** 83
Gurt **230** 56
Gurtausleger **185** 13
Gurtbogen **335** 18
Gurtförderer **156** 2
Gurtgesims **335** 52
Gurtsitz **303** 2
Gurtzeug **288** 43
Gußerker **329** 23
Gußglas **124** 6
Gußrohr **37** 14
Gußstück **148** 42
Gut **15** 94
Gutseite **149** 60
Guttaperchabaum **383** 37
Gutzgauch **359** 30
Gymkhana **290** 32
Gymnasium **261** 1–45
Gymnastik **297** 33–50
Gymnastikanzug **297** 51
Gymnastikball **297** 34
Gymnastikband **297** 49
Gymnastikkeule **297** 38
Gymnastikkleidung **297** 52
Gymnastikreifen **297** 46
Gymnastikschuhe **296** 63
Gymnastikschuhe **297** 52
Gymnastikstab **297** 41
gynäkologische Untersuchungsinstrumente **23** 3–21
Gyre **351** 4

H

H-Dur **320** 60
H-Milch **99** 44
h-Moll **320** 57
Haar **16** 3

Haarbeutel **34** 4
Haarbeutelperücke **34** 4
Haarbürste **105** 10
Haarbürste **28** 7
Haarclip **105** 11
Haarfestiger **106** 23
Haarfilzhut **35** 15
Haarfixativ **105** 24
Haarflügler **358** 12
Haarharfe **10** 9
Haarknoten **34** 29
Haarkranz **34** 32
Haarlineal **140** 56
Haarnadel **301** 69
Haarpinsel **338** 7
Haarschmuck **355** 82
Haarschnecke **34** 38
Haarschneidemantel **106** 4
Haarschneidemaschine **106** 32
Haarschneider **105** 21
Haarschneideschere **106** 34
Haarschneideschere **105** 7
Haarschnitt **106** 3
Haarseite **131** 12, 17
Haarsieb **260** 66
Haarspray **105** 24
Haarstern **369** 3
Haartracht **354** 9
Haartrachten **34** 27–38
Haartrockner **106** 22
Haarwaschanlage **106** 11
Haarwaschbecken **105** 29
Haarwaschmittel **106** 20
Haarwaschzusatz **106** 10
Haarwasser **106** 10
Haarwild **86** 35
Habicht **362** 10
Habichtartige **362** 10–13
Habichtschwamm **381** 24
Habitus **382** 53
Hackbank **96** 57
Hackbrett **322** 32
Hacke **19** 63
Hacken **19** 63
Hackenstiel **66** 2
Hackerkamm **163** 39
Hackfleisch **96** 16
Hackfrüchte **68** 38–45
Hackmaschinen **172** 1
Haderer **88** 54
Häckseltrommel **64** 34
Häher **361** 1
Hähnchen **96** 24
Häkelgabel **102** 29
Hälter **89** 1
Händler **308** 12
Händler **98** 41
Hängebalken **121** 66
Hängebohrmaschine **108** 6
Hängebrücke **215** 39
Hängebrücke **215** 15
Hängelampe **44** 12
Hängematte **278** 4
Hängende Herz **60** 5
Hängeordner **248** 3
Hänger **215** 41
Hängeregal **248** 40
Hängesäule **121** 68
Hängeschaltpult **177** 6
Hängeschrank **39** 8
Hängeschrank **44** 17
Hängeseil **215** 17
Hängesteg **215** 15
Hängetrogregistratur **248** 2
Hängewerk **121** 65
Hängezöpfe **34** 30
Hängezwickel **334** 74
Härteofen **140** 11
Härterdosiergerät **130** 33
Häsin **88** 59
Häsin **73** 18
Häubchen **28** 26
Häufelhacke **56** 5
Hafen **225**
Hafen **226**
Hafenamt **225** 36
Hafenbahn **225** 21
Hafenbetrieb **227** 13
Hafenfähre **225** 11
Hafenindustrieanlage **225** 71
Hafenkrankenhaus **225** 26
Hafenuntertunnelung **225** 55
Hafenviertel **225** 1
Hafenzollamt **225** 6
Haferdistel **61** 32
Haferflocken **98** 37
Haferkrähe **361** 2
Haferrispe **68** 27
Haffmöwe **359** 14
Haftballen **77** 9
Haftorgan **378** 50
Haftorgan **81** 36
Haftscheibe **364** 26
Haftzeher **364** 36
Hagebutte **370** 100
Hagel **9** 36
Hagelschnur **74** 63
Hahn **349** 5
Hahn **62** 37
Hahn **73** 21
Hahn **349** 22
Hahnenfußgewächs **60** 13
Hahnenkamm **73** 22
Hahnentritt **74** 65
Hahnstopfen **350** 44
Hai **364** 1
Haifisch **364** 1
Hainbuche **371** 63
Haken **88** 54
Haken **89** 79–87
Haken **100** 62
Haken **299** 32
Haken **89** 75
Haken **100** 53
Hakenblatt **121** 87
Hakenbogen **89** 81
Hakengurt **270** 44
Hakenkranz **81** 38
Hakenleiter **270** 16
Hakenlöser **89** 40
Hakenschnabel **362** 6
Hakenschraube **202** 10
Hakenspitze **89** 80
Hakenwurf **305** 18
Halbbrücke **215** 66
halbe Hähnchen **266** 56
halbfett **175** 3
halbfette Schrift **175** 3
Halbholz **120** 88
Halbinsel **13** 5
Halbkreis **346** 46
Halbkugelendspant **235** 48
Halbkuppel **334** 73
halbmast **253** 6
Halbmesser **346** 47
Halbmond **4** 4
Halbmond **253** 19
Halbmond **4** 6
Halbperücke **34** 2
Halbpfeiler **335** 46
Halbrock **32** 14
Halbrohr-Eisschraube **300** 40
Halbschatten **4** 34
Halbschrankenanlage **202** 45
Halbschuh **101** 33
Halbschuh **101** 31
Halbspieler **292** 42
halbstock **253** 6
Halbtonerhöhung **320** 50
Halbtonerniedrigung **320** 52
Halbweltdame **306** 37
Halbzeug **148** 66
Halbzeugzurichtung **148** 66–68
Halèr **252** 27
haléřu **252** 27
Halle **267** 18–26
Hallenbahn **290** 1
Hallenhandball **292** 1
Hallenrampe **206** 9
Hallentor **206** 37
Hallimasch **381** 28
Hallraum **311** 31
Hallraumlautsprecher **311** 32
Hallraummikrophon **311** 33
Hallstattzeit **328** 21–40
Halm **68** 6
Halm **140** 33
Halmabrett **276** 26
Halmafiguren **276** 28
Halmaspiel **276** 26–28
Halmasteine **276** 28
Halmknoten **68** 7
Halmstück **383** 63
Halmteiler **64** 1
Halogenleuchte **177** 31
Hals **324** 18
Hals **95** 6
Hals **72** 15
Hals **19** 1–13
Hals **16** 19–21
Hals **324** 7
Hals **323** 2
Hals **143** 64
Halsausschnitt **30** 34
Halsberge **329** 43
Halsblutader **18** 2
Halsen **285** 26
halsferne Rollkragen **30** 3
Halskette **352** 14
Halskragen **332** 6
Halskragen **328** 25
Halskrause **306** 20
Halsmuskeln **19** 12
Halsriemen **71** 30
Halsring **36** 16
Halsring **328** 26
Halsschild **82** 4
Halsschild **358** 29
Halsschlagader **18** 1
Halsschlitz **352** 24
Halsschutz **294** 14
Halsstück **329** 83
Halstuch **32** 40
Halstuch **319** 38
Halswirbel **17** 2
Halte- und Ruhezeichen **321** 25
Haltegestänge **167** 38
Haltegestänge **165** 6
Haltegriffe **28** 50
Haltehaken **324** 67
Haltekette **74** 14
Halteleine **288** 66
Haltemannschaft **270** 17
Haltepunkttafel **203** 33
Halteseil **288** 66
Haltestange **287** 46
Haltestelle **15** 27
Haltestelleninsel **197** 35
Haltestellenschild **197** 36
Haltestellenschild **268** 26
Haltetafeln **203** 32
Haltlinie **268** 50
Haltungstor **217** 31
Haltzylinderpresse **181** 20
Hammel **73** 13
Hammer **253** 21
Hammer **17** 61
Hammer **137** 26
Hammer **325** 3
Hammer **134** 7
Hammer **139** 12
Hammer **298** 42
Hammerbär **139** 12
Hammerbär **137** 10
Hammerbrecher **160** 2
Hammerfilz **325** 24
Hammergriff **298** 45
Hammergriffhaltung **298** 46
Hammerklavier **325** 1
Hammerkopf **325** 24
Hammerkopf **298** 43
Hammerkopfschraube **143** 41
Hammerkran **222** 7
Hammerleiste **325** 26
Hammerleiste **325** 15
Hammerschlag **293** 78
Hammerständer **139** 16
Hammerstiel **325** 25
Hammerwerk **325** 3
Hammerwurf **298** 42–47
Hamster **366** 16
Hand **16** 47
Hand **17** 15–17
Hand **19** 64–83
Handapparat **237** 7
Handapparatschnur **237** 14
Handarbeiten **102**
Handauflage **112** 58
Handball **292** 1
Handballensicherung **255** 14
Handballspieler **292** 2
Handbelichtungsmesser **114** 56
Handbesen **50** 53
Handbesen **38** 36
Handbibliothek **262** 17
Handbohrmaschine **56** 19
Handbohrmaschine **140** 13
Handbrause **49** 41
Handbrause **179** 7
Handbrause **105** 30
Handbrause **106** 13
Handbremse **191** 72
Handbremse **187** 5
Handbremse **212** 33
Handbremshebel **188** 33
Handbremshebel **191** 93
Handbremsrad **212** 80
Handbremsrad **212** 64
Handbremstrommel **192** 50
Handbuchbinderei **183** 1–38
Handbügelkissen **104** 30
Handbürste **340** 11
Handcreme **99** 27
Handcroupier **275** 4
Handdrucker **204** 41
Handdusche **49** 41
Handdusche **106** 13
Handeinlegestation **184** 2
Handeisenschere **119** 22
Handelsdünger **63** 14
Handelsgärtner **55** 20
Handelsmakler **251** 4
Handfäustel **339** 16
Handfalle **203** 57
Handfeger **50** 53
Handfeuerlöscher **270** 61
Handfeuerwaffe **87** 2
Handflagge **291** 60
Handgalopp **72** 42
Handgelenk **19** 76
Handgepäck **194** 19
Handgepäckaufbewahrung **204** 27
Handgerät **297** 33–50
Handgriff **117** 61
Handgriff **50** 63
Handgriff **65** 2
Handgriff **224** 9
Handgriff **187** 3
Handgriff **114** 37
Handgriff **134** 45
Handgriff **313** 21
Handgriff **305** 57
Handgriff **129** 7
Handhammer **126** 78
Handharmonika **324** 36
Handharpune **280** 40
Handhebel **183** 31
Handhebel **132** 55
Handhebelpresse **183** 26
Handheben **260** 20
Handhobel **132** 15–28
Handkescher **89** 2
Handkoffer **205** 7
Handkreisen **297** 37
Handkreuz **149** 43
Handkultivator **55** 21
Handkurbel **64** 43
Handkurbel **64** 57
Handkurbel **117** 50
Handkurbel **201** 18
Handläufer **221** 122
Handlauf **41** 23
Handlauf **38** 28
Handlauf **123** 79
Handlauf **123** 53
Handlinien **19** 72–74
Handlot **224** 58
Handmatrizen **174** 28
Handpalette **315** 34
Handpalette **338** 28
Handpapierherstellung **173** 46–51
Handpfanne **148** 23
Handpresse **340** 29
Handpumpe **269** 66
Handpumpe **83** 26
Handrad **230** 24
Handrad **167** 7
Handrad **163** 18
Handrasenmäher **56** 34
Handregistratur **326** 46
Handreißschiene **151** 9
Handriemen **300** 32
Handrollstempel **236** 46
Handrollstempelabdruck **236** 60
Handrücken **19** 83
Handrührer **39** 22
Handrührgerät **39** 22
Handsäge **120** 61
Handscheinwerfer **270** 42
Handschere **104** 11
Handschere **119** 87
Handschlaufe **301** 7
Handschneidkluppe **125** 12
Handschuh **33** 67
Handschuh **292** 12
Handschuh **298** 47
Handschuhe **318** 31
Handschuhkastenschloß **191** 89
Handschuhständer **271** 20
Handschutz **255** 19
Handschutz **94** 10
Handschutz **255** 13
Handsegel **302** 28
Handsetzer **174** 5
Handsetzerei **174** 1
Handspachtel **128** 35
Handspiegel **111** 16
Handspiegel **105** 23
Handspiegel **106** 7
Handspritze **83** 24
Handspritzpistole **129** 35
Handspritzrohr **83** 46
Handstampfer **148** 32
Handstand **296** 52
Handstand **295** 27
Handstandsprung **282** 45
Handstandüberschlag **297** 22
Handstandüberschlag **297** 24
Handstaubsauger **50** 58
Handstellbock **202** 17
Handsteuergerät **195** 8
Handstrickmaschine **167** 35
Handstütze **305** 45
Handteller **19** 71
Handtriebrad **167** 30
Handtuch **49** 23
Handtuch **28** 9
Handtuchhalter **49** 8
Handtücher **106** 24
Handüberhandschwimmen **282** 37
Handumkreisen **297** 47
Handvorlage **135** 5
Handwaffen **255** 1–39
Handwagen **120** 6
Handweiche **202** 16
Handwerkskasten **134** 35
Handwerkszeug **120** 60–82
Handwurstfüller **96** 49
Handwurzel **19** 76
Handwurzelknochen **17** 15
Handzeichen **286** 49–55
Handzeichen **268** 33
Hanf **383** 9
Hangar **287** 14
Hangaufwind **287** 28
Hanggleiter **287** 44
Hangquelle **12** 38
Hangrinne **12** 44
Hangsegeln **287** 27
Hangtechnik **298** 41
Hangwaage **296** 55
Hansekogge **218** 18–26
Hansom **186** 29
Hansomcab **186** 29
Hanswurst **306** 69
Hantel **286** 48
Hardtop **193** 27
Haremssklavin **306** 41
Harfe **323** 60
Harfenpedal **323** 62
Harke **56** 4
Harlekin **306** 35
Harmonium **325** 43
Harmoniumgehäuse **325** 47
Harnblase **20** 33
Harnblase **20** 78
Harnisch **329** 38
Harnleiter **20** 32
Harnröhre **20** 68
Harnröhrenkatheter **23** 20
Harnsedimentstafel **23** 58
Harpune **353** 10
Harpune **328** 3
Harpyie **327** 55
harte Gaumen **19** 20
harte Röntgenstrahlung **1** 33
Hartgeld **252** 1–28
Hartgummikante **300** 45
Hartholzkeile **121** 96
Hartmais **68** 31
Hartmetallplatte **149** 50
Hartmetallschneide **149** 50
Hase **88** 59
Hase **86** 35
Haselhuhn **88** 69
Haselnuß **59** 49
Haselnußstrauch **59** 44–51
Haselstrauch **59** 44–51
Haselstrauchblatt **59** 51
Haselzweig **59** 44
Hasenjagd **86** 34–39
Hasenklage **87** 44
Hasenquäke **87** 44
Haspel **148** 72
Haspelregeltrieb **64** 5
Hatzrüde **86** 33
Haube **230** 39
Haube **163** 21
Haube **86** 27
Haubenlerche **361** 19
Haubenschwenkarm **105** 26
Haubenzylinder **257** 5
Haue **300** 33
Hauer **367** 22
Hauer **88** 54
Haufenwolke **8** 1
Haufenwolke **8** 2
Haufenwolke **287** 22
Haufwerk **158** 4
Haumeister **84** 20
Haumesser **128** 37
Haumesser **85** 11
Haupt **88** 12
Haupt **16** 1–18
Haupt **336** 24
Hauptanschluß **237** 24
Hauptanschlußapparat **237** 17
Hauptantrieb **113** 15
Hauptantrieb **214** 63
Hauptantriebsscheibe **163** 50
Hauptarbeitsplatz **39** 11
Hauptbahn **15** 21
Hauptbalken **120** 38
Hauptbewegungen **230** 67–72
Hauptdarsteller **310** 28
Hauptdarstellerin **310** 27

Hauptdeck **258** 9
Hauptdeck **223** 32–42
Hauptdüse **192** 12
Haupteingang **319** 6
Hauptfahrwasser **224** 92
Hauptfahrwerk **288** 33
Hauptfahrwerk **235** 31
Hauptfahrwerk **256** 26
Hauptfahrwerk **257** 40
Hauptfahrwerk **231** 28
Hauptfahrwerk **230** 41
Hauptfederbein **6** 32
Hauptgesims **38** 11
Hauptgewinn **306** 11
Hauptholm **287** 30
Hauptkatalog **262** 21
Hauptkern **357** 11
Hauptkühlmittelpumpe **154** 25
Hauptkuppel **334** 72
Hauptlinie **15** 21
Hauptluft **192** 5
Hauptluftbehälter **212** 57
Hauptluftbehälter **212** 71
Hauptluftbehälter **211** 8
Hauptluftbehälter-Druckanzeige **212** 8
Hauptmaschine **223** 73
Hauptmaschinenraum **223** 72
Hauptmotoren **221** 81
Hauptnenner **344** 19
Hauptölbohrung **192** 21
Hauptölleitung **146** 31
Hauptpodestbalken **123** 66
Hauptportal **333** 34
Hauptpumpe **269** 15
Hauptraketentriebwerk **6** 3
Hauptrippe **287** 35
Hauptrotor **232** 13
Hauptrotor **256** 19
Hauptrotor **264** 3
Hauptschacht **144** 24
Hauptschalter **249** 37
Hauptschalter **211** 3
Hauptschalter **211** 31
Hauptschwert **284** 8
Hauptsignale **203** 1–6
Hauptspant **235** 10
Hauptspeicher **244** 6
Hauptspiegel **113** 10
Hauptspiegel **5** 1
Hauptspindel **149** 11
Hauptstation **224** 40
Hauptstelle **237** 22
Hauptstrecke **15** 21
Haupttitel **185** 46
Haupttitelblatt **185** 45
Haupttragegurt **288** 42
Hauptturm **329** 4
Hauptverteilerleitung **38** 71
Hauptwelle **192** 40
Hauptwelle **166** 50
Hauptwerk **326** 43
Hauptwerk **326** 1
Hauptwurzel **370** 16
Haus **37**
Hausanschlußverzeichnis **245** 17
Hausbahnsteig **205** 14
Hausboot **353** 31
Hausbrenner **358** 24
Hausbrücke **215** 32
Hausbüffel **367** 8
Hauschlag **91** 17
Hausdetektiv **275** 16
Hausdiener **267** 17
Hauseingangstür **123** 24
Hausfrau **39** 1
Hausgarten **37** 57
Hausgrille **81** 7
Haushaltsgeräte **50**
Haushaltsleiter **50** 35
Hauskatze **62** 3
Hauskleid **31** 36
Hausknecht **267** 17
Hauslerche **361** 19
Hausmantel **32** 20
Hausschabe **81** 17
Hausschuh **101** 41
Hausskorpion **358** 40
Haussockel **120** 28
Haussockel **37** 17
Haussperling **361** 5
Hausspinne **81** 9
Hausspitzmaus **366** 7
Haussprechstelle **127** 3
Haustiere **73**
Haustür **37** 65
Haustypen **37**
Hausungeziefer **81**
Hausurne **328** 38
Hauswand **120** 29
Hauswurz **51** 7
Hauszelt **278** 21
Hauszelt **280** 45
Hauszentrale **245** 13
Haut **88** 56
Hautdesinfektion **22** 60
Hautflügel **82** 11
Hautflügler **358** 21–23
Hautsack **359** 8
Hauungsbetrieb **84** 15–37
Hauzahn **88** 54
Havarist **227** 2
Havarist **228** 10
Havelock **186** 32
Hawaiimädchen **306** 16
Hebebühne **195** 25
Hebebühnenarm **195** 26
Hebebühnenstempel **195** 27
Hebeglied **325** 32
Hebel **180** 80
Hebelkonus **187** 67
Hebelkorkenzieher **40** 18
Hebelstreb **144** 33
Hebelsystem **163** 31
Hebelvorschneider **140** 67
Hebelwerk **203** 54
Heben **296** 52
Heberbarometer **10** 1
Heberrohr **10** 43
Hebewerk **145** 11
Hechtbrutglas **89** 17
Hechtrolle **297** 20
Hechtsprung **296** 48
Hechtsprung **282** 40
Heck **258** 26
Heck **222** 66–72
Heck **285** 29
Heckabteil **193** 17
Heckaufschleppe **221** 88
Heckavionikraum **257** 18
Heckbrett **286** 26
Hecke **52** 32
Hecke **289** 20
Hecke **15** 98
Heckeinrichtung **239** 1–4
Heckelphon **323** 38
Heckenschere **56** 17
Heckenschere **56** 49
Heckenscherenvorsatz **134** 55
Heckfahrschalter **197** 8
Heckfender **227** 29
Heckflaggenstock **258** 25
Heckflaggenstock **223** 31
Heckformen **285** 42–49
Heckführungsrinne **221** 53
Heckgalerie **218** 56
Heckgalgen **221** 87
Heckgebläsetriebwerk **232** 42
Heckklappe **193** 16
Heckklappe **191** 7
Heckladeklappe **221** 31
Heckladepforte **232** 25
Hecklaterne **258** 62
Hecklicht **286** 14
Heckmotor **195** 49
Heckmotorklappe **195** 50
Heckpartie **193** 35
Heckpforte **226** 18
Heckpforte **221** 55
Heckpropeller **232** 28
Heckrampe **258** 91
Heckrotor **256** 20
Heckrotor **264** 4
Heckrotor **232** 14
Heckscheibe **191** 82
Heckscheibe **191** 32
Heckscheibenheizung **191** 80
Heckschild **85** 40
Heckspiegel **286** 26
Heckspiegel **221** 42
Heckspoiler **193** 34
Heckspoiler **290** 35
Hecktrawler **221** 86
Hecktriebwerk **231** 10
Hecktür **193** 20
Hecktür **194** 11
Hederich **61** 21
Heer **255**
Heervogel **359** 25
Hefe **97** 53
Hefebrezel **99** 16
Hefereinzuchtapparat **93** 6
Hefezopf **97** 41
Heft **45** 51
Heft **132** 10
Heftdrahtabspulvorrichtung **184** 18
Heften **183** 8
Hefter **247** 4
Heftgaze **185** 20
Heftgaze **183** 33
Heftlade **183** 9
Heftlage **183** 12
Heftlasche **119** 60
Heftpflaster **21** 7
Heftpflaster **22** 55
Heftpflasterrolle **26** 54
Heftsattel **185** 24
Heftschnur **183** 10
Heftung **183** 34
Heide **15** 5
Heidekraut **377** 19
Heidekrautgewächs **53** 12
Heidelbeere **377** 23
Heidelerche **361** 18
Heideröschen **377** 20
Heilige Schrift **330** 11
Heilpflanzen **380**
Heilquelle **274** 15–17
Heimathafen **286** 8
Heimchen **81** 7
Heimfernseher **243** 6
Heimwerken **134** 1–34
Heimwerker **134**
Heimwerker **134** 61
Heimwerkerbank **134** 41
Heinze **63** 29
Heißemail-(Diazo-)Platten **179** 32
Heißluftballon **288** 79
Heißluftkamm **106** 29
Heißluftleitung **139** 52
Heißluftpistole **130** 25
Heißluftsterilisator **22** 71
Heißwasserbereiter **126** 13
Heißwasserversorgung **155** 26
Heizanlage **192** 60–64
Heizdruckmesser **210** 44
Heizersitz **210** 39
Heizgas **145** 52
Heizgebläse **192** 62
Heizgenerator **212** 39
Heizkasten **183** 27
Heizkeiler **38**
Heizkessel **155** 13
Heizkörper **172** 32
Heizkörper **38** 76
Heizkörper **129** 34
Heizkörper **155** 15
Heizkörperpinsel **129** 21
Heizkörperrippe **38** 77
Heizkupplungsschlauch **208** 20
Heizöl **38** 50
Heizöl **145** 58, 59
Heizölbehälter **212** 75
Heizpresse **116** 57
Heizraum **55** 7
Heizraum **38** 38–43
Heizrohr **55** 8
Heizrohre **210** 17
Heizspannungsanzeige **211** 27
Heizspannungsmesser **212** 17
Heizstrommesser **212** 18
Heizumrichterschrank **212** 40
Heizungsanschluß **190** 55
Heizungskörper **126** 20
Heizungsregulierung **207** 54
Heizwindleitung **147** 19
Helfer **21** 19
Helfer **299** 44
Helferineinheit **24** 9
Helikon **323** 44
Heliostat **5** 29
Helium-Druckgastanks **234** 50
Helium-Druckgastanks **234** 43
Helium-Neon-Laser **243** 57
Heliumatomkern **1** 31
Heliums **1** 5
Helligkeitsregelung **240** 33
Hellinganlagen **222** 11–26
Hellinggerüst **222** 19
Hellingportal **222** 11
Heilingsohle **222** 17
Helm **254** 9
Helm **218** 13
Helm **292** 24
Helm **329** 39–42
Helmdecke **254** 3
Helme **254** 4, 7–9
Helmglocke **329** 39
Helmkasuar **359** 1
Helmkleinod **254** 1, 11, 30–36
Helmkrone **254** 12
Helmöler **187** 65
Helmzeichen **254** 1, 11, 30–36
Helmzier **254** 1
Helmzier **254** 1, 11, 30–36
Hemdbluse **30** 40
Hemdblusenkleid **30** 10
Hemdenbluse **30** 40
Hemdenknopf **33** 34
Hemieder **351** 24
Hemipyramide **351** 24
Hengst **73** 2
Henkel **260** 8
Henkel **171** 37
Henkelkanne **328** 35
Henkelkreuz **332** 63
Henkelloch eisen **100** 46
Henne **98** 7
Henne **62** 36
Henne **73** 19
Henriquatre **34** 13
Heppe **85** 11
Heraldik **254**
Herbstanfang **3** 7
Herbstblume **379** 3
Herbstpunkt **3** 7
Herbstzeitlose **379** 3
Hercules **3** 21
Hererofrau **354** 25
Hering **278** 24
Hering **364** 14
Heringshammer **278** 25
Heringslogger **90** 1
Heringstreibnetz **90** 2–10
Herkules **3** 21
Herme **334** 35
Herr **265** 22
Herrenanzug **33** 1
Herrenartikelabteilung **271** 12
Herrendoppel **293** 3
Herreneinzel **293** 5
Herrenfriseur **106**
Herrenhemden **32** 38–47
Herrenhüte **35** 22–40
Herrenhut **35** 13
Herrenhutform **35** 14
Herrenkleidung **33**
Herrenmode **33** 1–67
Herrennachtkleidung **32** 35–37
Herrenpullover **33** 51
Herrenring **36** 20
Herrensalon **106** 1–42
Herrenschaftstiefel **101** 7
Herrenschneider **104** 22
Herrenschreideratelier **104** 1–32
Herrensocken **32** 32–34
Herrensommerpulli **33** 32
Herrenstiefel **101** 5
Herrenstraßenstiefel **101** 13
Herrentiere **368** 12–16
Herrentoilette **233** 47
Herrenunterwäsche **32** 22–29
Herrgottskäfer **358** 37
Herz **18** 14
Herz **20** 25
Herz **20** 45–57
Herz **20** 8
Herz **276** 40
Herzblume **60** 5
Herzbrett **120** 93
Herzkammer **20** 51
Herzkatheterisierung **27** 30
Herzkirsche **59** 5
Herzklappen **20** 47
Herzlinie **19** 74
Herzogshut **254** 39
Herzohr **20** 24
Herzschild **254** 17
Herzschrittmacher **25** 31
Herzschrittmacherimplantation **25** 36
Herzsilhouette **25** 39
Herzstromkurve **25** 2
Herzstück **202** 24
Herzüberwachungsanlage **25** 1
Hessenfliege **80** 40
Hessenmücke **80** 40
Hetzhund **86** 33
Heu **75** 13
Heuernte **63** 19–30
Heufler **88** 23
Heuforke **66** 3
Heugabel **66** 3
Heuharke **66** 23
Heuhüpfer **358** 8
Heulapparat **224** 70
Heureuter **63** 28, 29
Heuschrecke **358** 8
Heuschreckenköder **89** 68
Heuspringer **358** 8
Heuwurm **80** 23
Hexaeder **351** 2
Hexagon **351** 15
Hexagon **36** 62
Hexakisoktaeder **351** 13
Hexe **306** 6
Hexenkraut **61** 31
Hexenstich **102** 9
Hi-Hat **324** 50
Hiebwaffe **264** 19
Hieroglyphen **341** 1
HiFi-Komponenten **241** 13–48
Hifthorn **289** 44
High-Hat **324** 50
High-Riser **188** 56
Hilfestellung **297** 16
Hilfsarbeiter **118** 19
Hilfsdiesel **209** 19
Hilfsdieselmotor **209** 19
Hilfsfahrwerk **194** 32
Hilfsfallschirme **235** 59
Hilfsgasturbine **231** 33
Hilfskontakte **153** 57
Hilfskranzug **147** 61
Hilfsluftbehälter **212** 61
Hilfsmaschinen **223** 71
Hilfsmaschinenraum **259** 56
Hilfsmaschinenraum **223** 70
Hilfsrippe **287** 36
Hilfsschiffe **258** 92–97
Hilfsschirm **288** 39
Hilfsschwert **284** 9
Hilfsseil **214** 47
Hilfsseilspannvorrichtung **214** 48
Hilfsspiegel **115** 38
Hilfsstander **253** 30–32
Hilfstriebwerk **231** 33
Hilfswagen **157** 11
hilfswissenschaftliche Assistent **262** 7
Himation **355** 6
Himbeerblüte **58** 26
Himbeere **58** 28
Himbeere **370** 101
Himbeerstrauch **58** 25
Himmelfahrtsblümchen **377** 3
Himmelsachse **4** 10
Himmelsäquator **3** 3
Himmelsbedeckung **9** 20–24
Himmelschlüsselchen **376** 8
Himmelsgewölbe **3** 1–8
Himmelskarte **3** 1–35
Himmelspol **3** 1
Himmelspol **4** 24, 26
Himmelssphäre **4** 23
Hindernis **289** 8
Hindernis **275** 30
Hindernislauf **298** 7
Hindernislaufen **298** 7
Hindernisrennen **289** 20–22
Hinkelstein **328** 18
Hinterbacke **72** 35
Hinterbacke **16** 40
Hinterbein **82** 8
Hinterbliebenen **331** 38
Hintereckkegel **305** 11
Hinterflügel **358** 33
Hinterfuß **303** 9
Hintergassenkegel **305** 9
Hintergassenkegel **305** 10
Hintergrundkulisse **310** 33
Hinterhachse **95** 1
Hinterhachse **95** 10
Hinterhängestück **316** 10
Hinterhand **72** 33–37
Hinterhaupt **16** 2
Hinterhauptmuskel **19** 2
Hinterhauptmuskeln **18** 50
Hinterhauptsbein **17** 32
Hinterhaxe **95** 1
Hinterhaxe **95** 10
Hinterhesse **95** 33
Hinterkappe **291** 23
Hinterkappe **100** 59
Hinterkipper **200** 7
Hinterlauf **88** 63
Hinterlauf **70** 7
Hinterlauf **88** 22
Hinterleib **82** 9
Hinterleibsrücken **358** 31
Hinterleibszange **81** 12
Hintermann **293** 77
Hinterpfote **70** 8
Hinterrad **186** 17
Hinterradgabel **187** 20
Hinterradlenkung **64** 39
Hinterradschwinge **189** 7
Hinterradschwinge **188** 14
Hinterradstreben **187** 20
Hinterradstreben **187** 19
Hintersitzkopfstütze **193** 8
Hinterspieler **293** 77
Hintersteven **222** 71
Hinterteil **16** 40
Hintertür **193** 6
Hinterzange **132** 37
Hinterzwiesel **71** 39
Hinweisschilder **233** 24–53

Hinweistafel **356** 7
Hinweiszeichen **268** 29
Hippe **56** 9
Hippodrom **308** 59
Hippogryph **327** 26
Hippokamp **364** 18
Hippokamp **327** 44
Hirnanhangdrüse **17** 43
Hirnholz **120** 92
Hirnholzplatte **340** 1
Hirnkappe **329** 61
Hirsch **86** 12
Hirschfänger **87** 41
Hirschhornknopf **29** 33
Hirschhund **289** 47
Hirschkäfer **358** 24
Hirschkalb **88** 1
Hirschkuh **88** 1
Hirschruf **87** 46
Hirschziegenantilope **367** 5
Hirse **68** 28
Hirtentäschelkraut **61** 9
Historische Schiffstypen **218**
Hitzeschild **235** 40
Hitzeschild **235** 8
Hobel **120** 64
Hobel **132** 15–28
Hobelbank **132** 29–37
Hobeleisen **132** 20
Hobelkasten **132** 24
Hobelmesser **132** 20
Hobelschar **200** 21
Hobelspäne **132** 40
Hobeltisch **150** 11
Hoboe **323** 38
Hoch **9** 6
Hochachse **230** 70
Hochbaukran **47** 39
Hochbehälter **55** 2
Hochbordstein **198** 7
Hochdecker **229** 1
Hochdecker **231** 2
Hochdruck-Rotationsmaschine **181** 41
Hochdruck-Sauerstoffpumpe **235** 42
Hochdruck-Wasserstoffpumpe **235** 41
Hochdruckdampfrohr **259** 63
Hochdruckgasleitung **156** 45
Hochdruckgebiet **9** 6
Hochdruckmanometer **141** 4
Hochdruckpresse **63** 35
Hochdruckreifen **187** 30
Hochdruckturbine **232** 53
Hochdruckverdichter **232** 36
Hochdruckverfahren **340** 1–13
Hochdruckvorwärmer **152** 26
Hochdruckzementierungspumpen **146** 34
Hochdruckzylinder **153** 23
Hochfläche **13** 46
Hochfrequenz **7** 26
Hochgebirge **12** 39–47
Hochgeschwindigkeitskamera **313** 35
Hochglanzfolie **116** 58
Hochhalde **295** 49
Hochhaus **37** 82
Hochhaus **305** 75
Hochlandindianer **352** 23
Hochleistungssegelflugzeug **287** 9
Hochlochziegel **159** 21
Hochlöffelbagger **200** 1
Hochmoor **13** 19
Hochnebel **8** 4
Hochofen **147** 1
Hochofenanlage **147** 1–20
Hochofenschacht **147** 7
Hochrippe **95** 18
Hochschrank **43** 1
Hochschule **262** 1–25
Hochschullehrer **262** 3
Hochseebergungsschlepper **258** 96
Hochseefischerei **90** 1–23
Hochseejacht **286** 5
Hochsilo **62** 11
Hochsitz **86** 14
Hochspannungskabel **153** 42
Hochspannungsleitungsseil **152** 32
Hochspannungsseil **152** 33
Hochspannungsverteilungsanlage **152** 29–35
Hochspringer **298** 10
Hochsprung **298** 9–27
Hochsprunganlage **298** 32
Hochstammrose **51** 25
Hochstammrose **52** 21
Hochstand **86** 14
Hochstoß **277** 3
Hochstraße **215** 59
Hochtonlautsprecher **241** 15
Hochtourenanorak **300** 6
Hochtourismus **300** 1–57
Hochtourist **300** 5
Hochverzugflyer **164** 19
Hochverzugstreckwerk **164** 14
Hochwasserbett **216** 41
Hochwasserdeich **216** 32
Hochwasserentlastungsanlage **217** 60
Hochwurf **297** 35
Hochzahl **345** 1
Hocke **296** 53
Hocker **260** 58
Hockerbestattung **328** 17
Hockereißen **299** 1
Hockergrab **328** 17
Hockey **292** 6
Hockeyball **292** 14
Hockeyschläger **292** 13
Hockeyspieler **292** 15
Hockeystock **292** 13
Hockeytor **292** 7
Hockliegestütz **295** 23
Hocksitz **295** 9
Hocksprung **295** 36
Hockstand **295** 6
Hoden **20** 72
Hodensack **20** 71
Höckerschwan **359** 16
Höft **225** 65
Höhe **346** 27
Höhenabstimmung **241** 43
Höheneinstellung **157** 49
Höhenfeintrieb **14** 54
Höhenflosse **288** 23
Höhenflosse **229** 26
Höhenflosse **256** 31
Höhenflosse **230** 62
Höhenleitwerk **257** 21
Höhenleitwerk **229** 26, 27
Höhenleitwerk **230** 61
Höhenlinien **15** 62
Höhenmarkierung **298** 20
Höhenmesser **230** 4
Höhenrichteinrichtung **255** 67
Höhenruder **288** 24
Höhenruder **229** 27
Höhenruder **230** 63
Höhenskala **7** 35
Höhenskala **157** 60
Höhenverstellung **116** 34
Höhenverstellung **177** 21
Höhenzug **13** 60
höhere Mathematik **345** 11–14
Höhere Schule **261**
Höhle **15** 85
Höhlenbild **328** 9
Höhlenfluß **13** 83
Höhlensystem **13** 76
Höllenhund **327** 29
Höllennatter **364** 40
Hör- und Fernsehfunk **239**
Hör- und Fernsehfunk **238**
Hörer **245** 15
Hörer **246** 16
Hörerleitung **237** 14
Hörfunk **238** 1–6
Hörkopf **241** 59
Hörmuschel **237** 8
Hörnchen **97** 32
Hörnchen **99** 13
Hörnchenwickelmaschine **97** 64
Hörrohr **23** 35
Hörsaal **262** 2
Höschen **77** 3
Hof **276** 27
Hofhecke **62** 35
Hofhund **62** 32
Hofkleid **355** 79
Hofraum **62** 31
Hohe Glatthafer **69** 22
Hohe Schule **71** 1–6
Hohlbeitel **132** 9
Hohlbeitel **339** 17
Hohlblocksteinwand **118** 15
Hohleisen **132** 9
Hohleisen **340** 8
Hohlgebiß **71** 52
Hohlglasrute **89** 57
Hohlhand **19** 71
Hohlkasten **215** 5
Hohlkehle **334** 29
Hohlkehle **336** 10
Hohlpfanne **122** 54
Hohlpfannendach **122** 53
Hohlsaum **102** 14
Hohlschalen **10** 30
Hohlschliff **302** 22
Hohlsonde **26** 41
Hohlspiegel **312** 39
Hohlstützisolator **153** 54
Hohltier **369** 20
Hohltier **369** 5
Hohltier **369** 9
Hohltier **369** 4
Hohltier **357** 14
Hohlweg **15** 84
Hohlwellenbohrer **133** 7
Holder **374** 35
Holderbeeren **374** 37
Holderblüten **374** 36
Holderbusch **374** 35
Hole **293** 87
holländische Windmühle **91** 29
Holler **374** 35
Hollerbeeren **374** 37
Hollerblüten **374** 36
Holm **38** 16
Holm **283** 35
Holm **230** 45
Holm **303** 5
Holmflügel **287** 29
Holoeder **351** 2
Holunderbeeren **374** 37
Holunderblüten **374** 36
Holunderbusch **374** 35
Holz **293** 91
Holz **84** 1–34
Holz **84** 16
Holzabfuhrweg **84** 3
Holzapfelbaum **58** 51
Holzauskleidung **281** 19
Holzbildhauer **339** 28
Holzbirnbaum **58** 31
Holzblasinstrumente **323** 28–38
Holzblock **339** 27
Holzbock **358** 44
Holzboot **285** 50–57
Holzbottich **91** 27
Holzdrehbank **135** 1
Holzdruckwalze **163** 32
Holzeinschlag **84** 15–37
Holzeinspannvorrichtung **132** 51
Holzeisenbahn **48** 29
Holzeisenbahn **47** 37
Holzeisenbahn **273** 27
Holzfaserplatte **338** 24
Holzfeile **132** 2
Holzfender **218** 26
Holzgewinde **143** 47
Holzgreifer **85** 29
Holzhacker **359** 27
Holzhammer **125** 18
Holzhammer **339** 21
Holzharmonika **324** 61
Holzhaus **37** 84–86
Holzkohle **278** 48
Holzkohlengrill **278** 47
Holzkonstruktion **260** 72
Holzkorb **309** 10
Holzmaske **354** 16
Holzmodell **340** 2
Holznagel **121** 92
Holzpancel **266** 37
Holzraspel **260** 55
Holzraspel **132** 1
Holzraspel **134** 8
Holzrechen **66** 23
Holzschaufel **91** 24
Holzschläger **293** 91
Holzschleifereianlage **172** 53–65
Holzschliff **172** 77–79
Holzschneidekunst **340** 1–13
Holzschnitt **340** 1–13
Holzschnitt **340** 2
Holzschnitte **260** 83
Holzschnitzerei **260** 77
Holzschraube **122** 101
Holzschraube **143** 45
Holzschraube **132** 41
Holzschreier **361** 1
Holzsohle **101** 45
Holzspäne **135** 26
Holzspielzeug **260** 80
Holzstab **324** 62
Holzstativ **313** 13
Holzsteckling **54** 25
Holzstich **340** 1
Holzstock **340** 1
Holzstoß **84** 16
Holzstück **260** 56
Holztreppe **38** 25
Holzunterschuhe **355** 43
Holzverbände **121**
Holzverbindungen **121** 84–98
Holzverschlag **38** 19
Holzvorrat **260** 82
Holzzahn **91** 9
Holzzaun **37** 53
Home base **292** 51
Homogenisiermaschine **76** 12
Homogenisiersilos **160** 5
Homo steinheimensis **261** 17
Honig **77** 63
Honig **77** 33
Honigbehälter **77** 62
Honigbiene **77** 1–25
Honigglas **77** 63
Honigmagen **77** 18
Honigmelonenstück **266** 50
Honigraum **77** 45
Honigschleuder **77** 61
Honigwaben **77** 45
Honigzelle **77** 33
Hook **305** 18
Hook-Ball **305** 18
Hopfenanpflanzung **15** 114
Hopfengarten **15** 114
Hopfenkessel **92** 52
Horde **92** 24
Hordenblech **83** 17
Hordenschüttler **64** 14
Horizontalablenkmodul **240** 10
Horizontalebene **4** 12
Horizontalisolierung **123** 4
Horizontalseismograph **11** 39
Horizontalstoß **277** 2
Horizontalsynchronmodul **240** 7
Horizontaltraubenpresse **79** 21
Horizontalbeleuchtung **316** 15
Horizonthügel **310** 13
Horizontkreisel **230** 3
Horn **88** 78
Horn **125** 19
Horn **323** 41
Horngestell **111** 8
Hornhaut **19** 47
Hornklee **376** 17
Hornkoralle **369** 8
Hornschröter **358** 24
Horst **12** 10
Hortensien **51** 11
Hose **72** 36
Hose **32** 19
Hose **362** 3
Hosenanzug **30** 57
Hosenaufschlag **31** 40
Hosenboje **228** 13
Hosenbund **33** 23
Hosenhöschen **32** 8
Hosenkorselett **32** 3
Hosenlatz **29** 35
Hosenrock **31** 48
Hosenrock **29** 59
Hosenschlitz **33** 48
Hosentasche **33** 47
Hosenträger **29** 26
Hosenträger **32** 30
Hosenträgerklipp **32** 31
Hospital **228** 21
Hostess **272** 27
Hostie **332** 35
Hostie **332** 28
Hostien **332** 48
Hostiendose **332** 53
Hostiendose **330** 8
Hostienschale **332** 50
Hostienteller **330** 9
Hot-Whirl-Pool **281** 31, 35
Hotel **267**
Hotel- **204** 28
Hotelaufkleber **205** 9
Hotelbar **267** 51
Hotelboy **267** 18
Hoteldiener **204** 17
Hoteldirektor **267** 19
Hotelfoyer **267** 44–46
Hotelgast **267** 14
Hotelhalle **267** 18–26
Hotelpage **267** 18
Hotelrechnung **267** 11
Hotelrestaurant **267** 20
Hotelzimmer **267** 27–38
Hourdi **159** 26
Hourdis **159** 26
Hourdisstein **159** 26
Hubbrücke **225** 70
Hubeinrichtung **255** 76
Hubel **161** 10
Hubhydraulik **65** 24–29
Hubmotor **150** 22
Hubrad **64** 74
Hubschrauber **232** 11–25
Hubschrauberarbeitsdeck **228** 15
Hubschrauberdeck **146** 7
Hubschrauberhangar **259** 38
Hubschrauberhangar **221** 52
Hubschrauberkraftstoff **146** 18
Hubschrauberlandeplattform **259** 53
Hubschrauberlandeplattform **259** 39
Hubschrauberplattform **221** 19
Hubspindel **217** 36
Hubstapler **159** 18
Hubstapler **225** 44
Hubstapler **226** 8
Hubstrebe **65** 29
Hubstrebenverstellung **65** 25
Hubtor **217** 38
Hubtor **217** 31
Hubwerk **206** 56
Hubzylinder **255** 51
Hüftbein **17** 18
Hüfte **72** 32
Hüfte **16** 33
Hüftgriff **21** 38
Hüftnerv **18** 30
Hüftschlagader **18** 17
Hüfttasche **301** 28
Hüftvene **18** 18
Hügel **13** 66
Hügelgrab **328** 16
Hühneraufzuchtstall **74** 1
Hühnerei **74** 58
Hühnerhabicht **362** 10
Hühnervogel **359** 22
Hüllkelch **375** 33
Hülse **374** 22
Hülse **57** 6
Hülse **370** 92
Hülsenkasten **166** 21
Hülsenkopf **87** 16
Hülsenmais **68** 31
Hündin **73** 16
Hünengrab **328** 16
Hüpfball **273** 20
Hüpfseil **273** 16
Hürde **298** 8
Hürdenlauf **298** 7 *u.*
Hürdenlaufen **298** 7 *u.*
Hürdensitz **295** 12
Hüsenfrüchte **57** 1–11
Hütte **86** 51
Hütte **223** 33
Hütte **258** 22
Hüttenjagd **86** 47–52
Hüttenschuh **101** 42
Huf **72** 26
Hufeisen **5** 9
Hufeisenbogen **336** 30
Hufeisenmontierung **113** 25
Huflattich **380** 8
Hufschlagfigur **289** 7
Hufttiere **367** 1–10
Hufttiere **366** 23–31
Huhn **62** 36
Huhn **73** 19–26
Humboldtstrom **14** 42
Hummel **358** 23
Hummergabel **45** 79
Humusandeckung **200** 64
Hund **73** 16
Hundeartige **367** 11–13
Hundebürste **70** 28
Hundehalsband **70** 13
Hundekamm **70** 29
Hundekuchen **99** 37
Hundeleine **70** 30
Hundemeute **86** 33
Hundemeute **289** 46
Hunderassen **70**
Hunderterstelle **344** 3
Hundertsatz **345** 7
Hundertstel **344** 20
Hundeschlitten **353** 3
Hundeschwanz **70** 12
Hundeverbotsschild **99** 6
Hundevollkost **99** 36
Hundezecke **358** 44
Hundskamille **61** 8
Hundslattich **61** 13
Hundsquecke **61** 30
Hundsrose **373** 26
Hungerblume **61** 1
Hut **186** 25
Hut **35** 1
Hut **381** 4
Hutablage **208** 28
Hutgeschäft **268** 38
Huthaken **266** 13
Hutmacherin **35** 1
Hutschachtel **205** 11
Hyäne **368** 1
Hydra **3** 16
Hydra **327** 32
Hydrallmania **369** 9
Hydrantenschlüssel **270** 27
Hydraulikanlage **92** 13
Hydraulikanlage **255** 53
Hydraulikarm **85** 21
Hydraulikkolben **65** 24
Hydraulikkolben **139** 41
Hydraulikpumpe **64** 91
Hydraulikpumpe **64** 29
Hydraulikspeicher **257** 16

Hydraulikzylinder **194** 26
Hydraulikzylinder **64** 8
Hydroidpolyp **396** 9
Hydroplane-Rennboot **286** 22
Hydroxylaminzuleitung **170** 21
Hygieneartikel **99** 35
Hygrograph **10** 50
Hygrograph **10** 8
Hygrometer **281** 23
Hyperbel **347** 26
Hyperbelstandlinie **224** 43, 44
Hypotenuse **346** 32
Hypotrachelion **334** 22
Hypozentrum **11** 32
hypsometrische Kurve **11** 6–12

I

IC-Zug **205** 34
Idealabfahrtshaltung **301** 33
Identität **345** 5
Identitätszeichen **345** 16
Igel **366** 5
Igelkaktus **53** 14
Igelkopf **34** 11
Igelwulst **334** 21
Iglu **353** 4
Igluzelt **278** 58
Ikosaeder **351** 11
Ikositetraeder **351** 12
imaginäre Zahl **344** 14
Imago **358** 10
Imker **77** 57
Imkerpfeife **77** 59
Imme **77** 1–25
Impair **275** 23
Imprägnierspray **50** 40
Impressum **342** 40
Impulsgeberanschluß **117** 7
Impulskabel **117** 72
Inbord-Sportboot **286** 2
Indexstreifen **249** 74
Indianerfrau **352** 10
Indianerhäuptling **352** 11
Indigofärbeschlichtmaschine **165** 40
Indikatorpapier **128** 16
Indio **352** 23
indische Kunst **337** 19–28
Indische Ozean **14** 23
Individualanzeigen **242** 3
Indossament **250** 25
Indossant **250** 27
Indossat **250** 26
Indossatar **250** 26
Induktionsspulen **11** 44
Indusi **212** 14
Industrieobligation **251** 11–19
Industriepflanzen **383** Inertgasschweißung **142** 33
Infinitesimalrechnung **345** 14
Information **233** 31
Informationsabruf **248** 44
Informationsstand **250** 9
Informationstechnik **242**
Infrarottonkopfhörer **242** 30
Infrarottonsender **242** 29
Infrarottrockenofen **173** 32
Infrarotübertragung **242** 27
Infusionsflasche **25** 12
Infusionsgeräteständer **25** 11
Infusionsschlauch **25** 13
Inhaberaktie **251** 11
Inhalation **274** 7
Inhalationskur **274** 6, 7
Inhalationsschläuche **26** 2
Inhalationsschläuche **26** 29
Inhaliereinrichtung **23** 24
Inhalieren **274** 7
Initial **175** 1
Initiale **175** 1
Injektionsnadel **24** 54
Injektionsspritze **24** 53
Inka **352** 22
Inkarnatklee **69** 4
Inkreis **346** 31
Inlett **43** 13
Innenauslage **271** 13
Innenbeleuchtung **191** 77
Inneneckmeißel **149** 51
Innenelektrode **2** 3
Innenkiel **283** 50
Innenmeßfühler **149** 71
Innenquerstand **296** 27
Innenreißverschluß **101** 6
Innenring **143** 72
Innenrückspiegel **191** 39
Innensechskantschraube **143** 27
Innenstadt **268**
Innentürmer **291** 15
Innentaster **135** 23
Innentitel **185** 45
Innentrommel **168** 17
Innenverzahnung **143** 95
Innenwinkel **346** 26
innere Ohr **17** 62–64
innere Organe **20** 1–57
innere Querruder **229** 43
Insekt **358** 10
Insekten **358** 3–23
Insektenauge **77** 20–24
Insektenfresser **366** 4–7
Insel **13** 6
Insel **259** 3
Insel **272** 55
Inspizient **316** 30
Inspizientenruf **315** 52
Inspizientenstand **316** 29
Installateur **126**
Installationswerkzeug **126** 58–86
Instamatic-Kassette **114** 15
Instant-Kaffee **99** 70
Institut für Tropenmedizin **225** 28
Instrumente **234** 17
Instrumentenbrett **288** 11
Instrumentenbrett **230** 1
Instrumenteneinheit **234** 53
Instrumentengehäuse **2** 5
Instrumentenkasten **10** 59
Instrumentenkorb **26** 39
Instrumentenschale **27** 5
Instrumentenschrank **24** 16
Integral **345** 14
Integral-Cockpit **189** 44
Integralflächentanks **257** 29
Integralzeichen **345** 14
Integrand **345** 14
Integration **345** 14
Integrationskonstante **345** 14
integrierter Schaltkreis **242** 68
Intensivhaltung **74** 1–27
Intensivpflegestation **25** 1–30
Intensivstation **25** 1–30
Intercity-Zug **205** 34
Intervalle **321** 6–13
intrakorporale Herzschrittmacher **25** 37
Intrusion **11** 30
Inzensationen **332** 38
Ionisationskammer **2** 17
Ionisationskammer **2** 2
ionisierende Teilchen **1** 58
Ionosphäre **7** 23
Ionosphäre **237** 55
Iris **51** 27
Iris **60** 8
Iris **19** 42
Iron **293** 92
Irrgarten **272** 5
IS-(Individual-section-) Maschine **162** 21
Ischiasnerv **18** 30
islamische Kunst **337** 12–18
Isobare **9** 1
Isobare **9** 2
Isobathen **15** 11
Isochimene **9** 42
Isobelie **9** 44
Isohyete **9** 45
Isohypsen **15** 62
Isolationsverkleidung **235** 13
Isolierband **127** 34
Isoliergriff **127** 54
Isolierkanne **40** 5
Isolierung **38** 72
Isolierung **155** 36
Isoseiste **11** 37
Isothere **9** 43
Isotherme **9** 40
Ist-gleich-Taste **247** 20
Italienische Raygras **69** 26
Italienischer Skorpion **358** 40
ITOS-Satellit **10** 64

J

J-2-Triebwerk **234** 34
J-2-Triebwerke **234** 19
Jachtheck **285** 42
Jachtspiegel **285** 43
Jack-in-the-box **306** 56
Jacke **33** 2
Jackenkleid **31** 6
Jacketkrone **24** 28
Jackett **33** 2
Jäger **86** 1
Jägerei **86** 1–52
Jägerhut **86** 5
Jagd **86**
Jagdanzug **86** 2
Jagdbeute **86** 38
Jagdbomber **256** 1
Jagdbomber **256** 29
Jagden **86** 1–52
Jagdfasan **88** 77
Jagdfrevler **86** 29
Jagdgeräte **87** 41–48
Jagdgewehre **87** 1–40
Jagdglas **86** 6
Jagdgravur **87** 28
Jagdhorn **87** 60
Jagdhorn **289** 44
Jagdhund **86** 7
Jagdhunde **70** 38–43
Jagdhut **86** 5
Jagdkanzel **86** 14
Jagdkappe **289** 14
Jagdmesser **87** 42
Jagdreiten **289** 41–49
Jagdrennen **289** 20–22
Jagdrevier **86** 1–8
Jagdrock **289** 42
Jagdschirm **86** 9
Jagdspringen **289** 8–14
Jagdstellung **305** 72
Jagdstuhl **86** 10
Jagdwaffen **87**
Jagdwagen **86** 18
Jagen **84** 2
Jagen **86** 1–52
Jahresbrezel **99** 16
Jahresringe **84** 24
Jahrestrieb **372** 25
Jahreszeiten **4** 10–21
Jahrmarkt **308** 1–67
Jahrmarktbummler **308** 67
Jai alai **305** 67
Jakobsleiter **221** 91
Jakobsmuschel **309** 46
Jalousie **304** 12
Jalousieschweller **326** 50
Jamboree **278** 8–11
japanische Kunst **337** 7–11
Japanische Quitte **373** 17
Japanpanamahut **35** 16
Japanspachtel **128** 10
Japanspachtel **129** 23
Jaucherinne **75** 44
Jazzbatterie **324** 47–54
Jazzbesen **324** 53
Jazzgitarre **324** 73
Jazzinstrumente **324** 47–78
Jazztrompete **324** 65
Jeans **31** 60
Jeans **33** 22
Jeansanzug **33** 20
Jeansanzug **31** 58
Jeansjacke **33** 21
Jeansweste **31** 59
Jelängerjelieber **374** 13
Jerseyanzug **29** 17
Jerseykleidchen **29** 28
Jerusalemer Kreuz **332** 72
Jetgebläse **281** 34
Jeton **275** 12
Jiu-Jitsu **299** 13–17
Joch **65** 14
Joch **153** 14
Jocharm **322** 16
Jochbein **16** 8
Jochbein **17** 37
Joghurtbereiter **40** 44
Johannisbeere **58** 12
Johannisbeerstrauch **52** 19
Johannisbeerstrauch **58** 10
Johannisbeerzweig **58** 14
Johannisbrot **384** 41
Jolle **285** 37–41
Jolle **278** 12
Jollenkreuzer **284** 61
Judo **299** 13–17
Judoka **299** 14
Judowurf **299** 17
Jugendrodel **303** 3
Jugendstil **336** 18
Jule **86** 49
Jumbo-Jet **231** 14
Jungbestand **84** 11
Jungfernherz **60** 5
Jungfrau **3** 18
Jungfrau **4** 58
Junghenne **74** 9
Junghennenstall **74** 5
Junglarve **80** 54
Jungsteinzeit **328** 10–20
Jungstier **319** 35
Jupiter **4** 48
Jurte **353** 19
Justierschraube **242** 78
Jute **383** 25
Juteumhüllung **153** 49
Juteumhüllung **163** 4

K

k.o. **299** 40
Kabarett **40** 8
Kabel **50** 66
Kabel **326** 53
Kabel **153** 41
Kabelanschlußtafel **239** 3
Kabelaufhängung **133** 39
Kabelbindung **301** 40
Kabelboden **152** 20
Kabelendverschluß **153** 33
Kabelgalgen **195** 15
Kabelhaken **50** 65
Kabelkeller **152** 21
Kabelkranhelling **222** 11–18
Kabelmesser **127** 63
Kabelrolle **294** 29
Kabelschacht **234** 47
Kabelschacht **234** 29
Kabelschacht **235** 61
Kabelschacht **198** 17
Kabelschelle **127** 40
Kabeltrommel **270** 55
Kabeltrommelwinde **258** 85
Kabine **282** 1
Kabine **288** 19
Kabinenfenster **312** 15
Kabinenhaube **257** 4
Kabinenlaufwerk **214** 66
Kabriolett **186** 29
Kabriolimousine **193** 9
Kachelofen **266** 34
Käfer **82** 42
Käfer **82** 26
Käfer **358** 24–39
Käfighaltung **74** 18
Käfigwagen **307** 62
Kältekompressoren **92** 22
Kältemittelsammler **92** 7
Kämmaschine **163** 56
Kämmaschine **163** 63
Kämpfer **336** 21
Kämpferstein **336** 21
Känguruh **366** 3
Käse **98** 5
Käseabteilung **99** 39
Käsebrot **266** 75
Käseflege **81** 15
Käseglocke **40** 7
Käselaib **99** 40
Käsemesser **45** 72
Käseplatte **45** 35
Käseschachtel **99** 49
Käseteller **266** 52
Käsetorte **97** 23
Kätzchen **59** 45
Kätzchen **371** 10
Kätzchen **59** 39
Käufer **99** 2
Käufer **271** 55
Käuferin **99** 18
Käuferin **271** 16
Käuzchen **362** 19
Kaffee **98** 65
Kaffee **99** 68
Kaffee **265** 1–26
Kaffee **382** 6
Kaffeeautomat **39** 38
Kaffeebohne **382** 6
Kaffeegedeck **265** 18
Kaffeegeschirr **44** 27
Kaffeehaus **265** 1–26
Kaffeehausbesucher **265** 22–24
Kaffeehausgäste **265** 22–24
Kaffeehaustisch **265** 11
Kaffeekanne **44** 28
Kaffeemaschine **39** 38
Kaffeemühle **98** 69
Kaffeeröstmaschine **98** 70
Kaffeesorte **98** 67
Kaffeestrauch **382** 1
Kaffeetasse **44** 29
Kahlkopf **34** 22
Kahlschlag **84** 13
Kahlschlagwirtschaft **84** 4–14
Kahnfibel **328** 28
Kai **222** 5
Kai **225** 64
Kaimauer **217** 1–14
Kaiserin **355** 15
Kaiserkrone **254** 38
Kaiserpinguin **359** 4
Kaistraße **225** 38
Kaizunge **225** 66
Kajak **283** 4
Kajak **353** 12
Kajaks **283** 68–70
Kaje **225** 64
Kajütboot **286** 3
Kajüte **218** 45
Kajüte **285** 39
Kakao **382** 19
Kakao **98** 66
Kakaobaum **382** 16
Kakaobohnen **382** 19
Kakaopulver **382** 19
Kakerlak **81** 17
Kalabreser **35** 38
Kalander **173** 36
Kalanderwalze **163** 37
Kalanderwalze **173** 38
Kalb **95** 1–13
Kalb **62** 33
Kalb **73** 1
Kalbsbrust **95** 4
Kalbsfilet **95** 7
Kalbskotelett **95** 3
Kaldarium **55** 4
Kalebasse **354** 27
Kalenderblatt **247** 33
Kalesche **186** 35
Kaliber **87** 40
Kaliber **148** 59
Kaliberdorn **149** 56
Kalidünger **63** 14
Kalifornische Strom **14** 39
Kalisalzflöz **154** 65
Kalk **172** 52
Kalkbunker **147** 62
Kalkdünger **63** 14
Kalklöschtrommel **172** 51
Kalkofen **15** 86
Kalkspat **351** 22
Kalkstein **13** 71–83
Kalme **9** 11
Kalmengürtel **9** 47
Kalmus **377** 22
Kalotte **261** 16
Kalotte **261** 18
kalte Meeresströmung **14** 27
Kaltfront **9** 27
Kaltfronten **8** 13–17
Kalthaus **55** 33
Kaltleim **134** 36
Kaltlichtbeleuchtung **23** 8
Kaltwasserbecken **281** 30
Kaltwasserbehälter **92** 9
Kaltwassergriff **126** 29
Kaltwasserhahn **49** 26
Kambium **370** 10
Kambiumring **370** 10
Kamel **366** 29
Kamelkarawane **354** 1
Kamera **117** 71
Kamera **279** 24
Kamera **1** 60
Kamera **243** 1
Kamera **112** 14
Kameraassistent **117** 68
Kameraassistent **310** 42
Kameraausgang **117** 28
Kameraführer **310** 42
Kameragehäuse **115** 2
Kamerakabel **239** 2
Kamerakasten **177** 33
Kamerakasten **177** 25
Kamerakopf **240** 27
Kamerakran **310** 49
Kameramann **117** 67
Kameramann **310** 41
Kameramann **310** 20
Kameramonitor **239** 12
Kameramonitor **238** 65
Kameramonitor **240** 28
Kameramotor **115** 76, 78
Kameraobjektiv **313** 19
Kamerarückteil **114** 54
Kamerarückwand **115** 23
Kameraschwenker **310** 42
Kamerasteuerung **242** 36
Kameratasche **115** 103
Kamerateil **112** 20
Kameratür **313** 25
Kamille **61** 8
Kamille **380** 1
Kamin **300** 8
Kamin **38** 5
Kamin **155** 12
Kamin **37** 10
Kamin **267** 23
Kamin **350** 7

Kaminecke **267** 22
Kaminformstein **159** 28
Kaminkehrer **38** 31
Kaminöffnung **49** 20
Kaminsims **267** 24
Kamm **72** 14
Kamm **88** 52
Kamm **95** 47
kamm **105** 22
Kamm **12** 36
Kamm **28** 8
Kamm **165** 26
Kamm **95** 20
Kammbreiteveränderung **165** 36
Kammdeckel **71** 31
Kammdeckel **71** 17
Kammer **1** 66
Kammer **87** 20
Kammerscheidewand **20** 52
Kammerschleuse **15** 58
Kammerstengel **87** 22
Kammertrockner **170** 49
Kammgriff **296** 41
Kammlerche **361** 19
Kammolch **364** 20
Kammrad **91** 7
Kammreiher **359** 18
Kammzug **163** 72
Kammzugablage **163** 62
Kamp **84** 6
Kampanile **334** 65
Kampfbahn **294** 2
Kampfbeobachtersitz **257** 7
Kampfboote **258** 64–91
Kampferbaum **380** 18
Kampfpanzer **255** 80
Kampfring **299** 35
Kampfstier **319** 28
Kanadier **283** 3
Kanal **15** 57
Kanal **202** 32
Kanal **217** 15–28
Kanaleinfahrt **217** 16
Kanalsohle **217** 30
Kanalweiche **217** 27
Kanarienstrom **14** 41
Kandare **71** 13
Kandarenkette **71** 12
Kanette **166** 30
Kanettenklemmfeder **166** 33
Kaninchen **73** 18
Kaninchen **88** 65
Kaninchenbau **86** 26
Kaninchenhaube **86** 27
Kaninchenhöhle **86** 26
Kanker **358** 44–46
Kanne **39** 30
Kannelierung **334** 27
Kannenstock **163** 36
Kanone **255** 49
Kanonenjagdpanzer **255** 88
Kanonenofen **309** 4
Kanonenschlag **306** 53
Kantbeitel **132** 11
Kantbeitel **339** 19
Kante **151** 23
Kante **97** 5
Kante **347** 32
Kantenband **103** 14
Kantenband **104** 19
Kantenklebemaschine **133** 26
Kantenmeißel **339** 14
Kantenschleifmaschine **133** 12
Kantenschutz **123** 20
Kanthölzer **157** 36
Kantholz **120** 10
Kantine **119** 45
Kanu **283** 3
Kanu **352** 19
Kanuheck **285** 44
Kanz **329** 83
Kanzel **86** 14
Kanzel **330** 19
Kanzelbrüstung **330** 23
Kanzeldeckel **330** 21
Kanzelhaube **230** 39
Kanzelle **326** 13
Kanzeltreppe **330** 18
Kapaun **73** 21
Kapella **3** 27
Kapelle **15** 61
Kapellmeister **274** 21
Kapern **98** 42
Kapillarständer **23** 42
Kapitäl **334** 20–25
Kapitälchen **175** 14
Kapitän **224** 38
Kapitänskajüte **223** 13
Kapital **345** 7
Kapitalband **185** 42
Kapitalband **183** 35
Kapitalis **341** 16
Kapitalschrift **341** 16
Kapitell **337** 18
Kapitell **334** 20–25
Kapitelüberschrift **185** 60
Kapokbaum **383** 20
Kappe **101** 37
Kappe **355** 29
Kappe **336** 39
Kappenblech **303** 7
Kappenheberzange **100** 52
Kappenmuskel **18** 52
Kapriole **71** 5
Kapriole **314** 21
Kaprolaktam **170** 28
Kaptalband **183** 35
Kapuze **30** 69
Kapuze **31** 21
Kapuze **300** 19
Kapuze **331** 56
Kapuzenband **29** 64
Kapuzenmuskel **18** 52
Kapuzinerkresse **53** 4
Kar **12** 48
Karabiner **300** 46
Karabinerloch **300** 35
Karabinersitz **300** 29
Karambolagebillard **277** 7
Karamelle **98** 77
Karate **299** 19
Karateka **299** 18
Karavelle **218** 27–43
Karavelle **220** 37
Kardätsche **71** 55
Kardan-M-Teil **67** 29
Kardan-V-Teil **67** 31
Kardanantrieb **189** 47
Kardanbogen **67** 6
Kardangelenkkupplung **67** 28
kardanische Aufhängung **241** 23
Karde **163** 51
Karde **163** 34
Kardenband **163** 38
Kardenband **163** 35
Kardenkanne **163** 35
Kardenkannen **164** 3
Kardinal **363** 5
Kardinalkreuz **332** 65
Kardinalzahl **344** 5
Karettschildkröte **364** 28
Karikatur **342** 53
Karneval **306**
Karnevalsprinz **306** 58
Karnevalsprinzessin **306** 61
Karnevalswagen **306** 57
Karnevalszug **306** 57–70
Karniesbogen **336** 36
Karo **276** 41
Karohemd **33** 50
Karosserie **191** 1
Karosserieabstützung **192** 72
Karotte **57** 18
Karpfen **364** 4
Karpfenansitz **89** 26
Karpfenhaken **89** 86
Karpfenteich **89** 6
Karre **65** 14–19
Karree-Treppenschliff **36** 51
Karren **65** 14–19
Karrenpflug **65** 1
Karrenspritze **83** 38
Karriere **72** 43
Karriere **72** 44
Karsterscheinungen **13** 71–83
Karsthöhle **13** 79
Karstquelle **13** 74
Karstwasserspiegel **13** 77
Karteikästen **46** 10
Karteikasten **248** 27
Karteikasten **262** 23
Karteischrank **262** 22
Karteiwanne **248** 23
Kartenbeleuchtung **230** 23
Kartenblatt **276** 37
Kartenhalter **260** 30
Kartenlegerin **308** 36
Kartennetzentwürfe **14** 8
Kartenreiter **248** 4
Kartenvorverkaufsstelle **271** 26
Kartenzeichen **15** 1–114
Kartoffel **68** 40
Kartoffel **68** 38
Kartoffelapfel **68** 43
Kartoffelbunkerroder **64** 59–84
Kartoffelchips **45** 41
Kartoffelforke **66** 5
Kartoffelgabel **66** 5
Kartoffelhacke **66** 24
Kartoffelhacke **66** 6
Kartoffelkäfer **80** 52
Kartoffelknolle **68** 40
Kartoffelkorb **66** 25
Kartoffelkralle **66** 20
Kartoffelkraut **68** 41
Kartoffellegewanne **66** 21
Kartoffellöffel **45** 75
Kartoffelsammelroder **64** 59–84
Kartoffelschüssel **45** 31
Kartusche **336** 7
Karussell **308** 2
Karyatide **334** 36
Karyopse **375** 43
Kasack **31** 35
Kasackkleid **30** 45
Kasackpullover **31** 65
Kasch **313** 4
Kaschbühne **313** 3
Kaschierung **315** 32
Kasino **274** 8
Kasinoausweis **275** 14
Kaskade **272** 9
Kasperlefiguren **260** 74
Kasse **266** 69
Kasse **196** 29
Kasse **99** 92
Kasse **250** 1
Kasse **275** 2
Kasse **308** 7
Kasse **207** 86
Kassenbon **271** 7
Kassenstand **99** 92
Kassenzettel **98** 44
Kassenzettel **271** 7
Kassettenband **241** 12
Kassettenbehälter **241** 11
Kassettenbox **241** 11
Kassettenbox **241** 47
Kassettenfach **249** 72
Kassettenfach **241** 34
Kassettenfach **241** 6
Kassettenfenster **117** 30
Kassettenkamera **114** 11
Kassettenlift **243** 8
Kassettenmaul **114** 10
Kassettenrecorder **117** 73
Kassettenrecorder **261** 42
Kassettenschieber **114** 64
Kassettenteil **241** 3
Kassie **380** 16
Kassierer **250** 2
Kassiererin **99** 94
Kassiererin **266** 70
Kassiererin **271** 1
Kassiopeia **3** 33
Kastagnetten **324** 46
Kastanie **72** 27
Kastanie **371** 60
Kastaniensamen **371** 60
Kastell **218** 10
Kasten **77** 1, 4, 5
Kasten **132** 24
Kasten **174** 8
Kastenausführung **194** 7
Kastenauslage **184** 5
Kastenbeschicker **159** 7
Kasten Bier **99** 72
Kastenbrot **97** 10
Kastenfalle **86** 20
Kastenholm **287** 30
Kastenkuchen **97** 34
Kastenkuchen **99** 21
Kastenkuchenform **40** 28
Kastenlade **326** 12–14
Kastenoberlicht **316** 13
Kastenrinne **122** 83
Kastenspeiser **163** 33
Kastenwagen **194** 7
Kastor **3** 28
Kasuar **359** 1
Katakombe **331** 59
Katamaran **284** 64
Kater **73** 17
Katheder **262** 4
Katheten **346** 32
Katheter **26** 31
Katheterbehälter **26** 30
Kathetermeßplatz **27** 30
Kathode **178** 6
Kathodenstrahlröhre **242** 40
Katze **73** 17
Katzen **368** 2–8
Katzenauge **187** 45
Katzenpfötchen **377** 3
Katzenschwanz **60** 21
Katzenstreu **99** 38
Katzenzunge **98** 84
Kaufhaus **271**
Kaufhaus **268** 41
Kaufladen **47** 27
Kaufmann **98** 41
Kaufmannsladen **47** 27
Kaumuskel **19** 7
Kaustifizier-Rührwerke **172** 49
Kautabak **107** 19
Kauter **24** 43
Kaviarmesser **45** 81
Kavitätenbohrer **24** 37
Kegel **36** 79
Kegel **347** 43
Kegel **305** 12
Kegel **175** 46
Kegelaufschläger **172** 82
Kegelaufstellung **305** 1–11
Kegelbaum **272** 13
Kegeldach **121** 24
Kegelhöhe **347** 44
Kegelkönig **305** 13
Kegellade **326** 12–14
Kegelmühle **172** 73
Kegelmühle **172** 83
Kegelprojektion **14** 8
Kegelrad **143** 91
Kegelrefiner **172** 60
Kegelschnitte **347** 11–29
Kegelsitz **143** 67
Kegelstand **305** 1–11
Kegelstift **143** 37
Kegelstoffmühle **172** 27
Kegelstumpf **347** 45
Kegeltrieb **91** 25
Kehlbalken **121** 35
Kehlbalkendach **121** 34
Kehlbalkendachstuhl **121** 37
Kehlbart **88** 73
Kehldeckel **17** 51
Kehle **121** 15
Kehle **122** 11
Kehle **72** 16
Kehle **16** 19
Kehle **122** 82
Kehle **326** 18
Kehlgang **72** 16
Kehlgebälk **121** 38
Kehlhammer **137** 34
Kehlkopf **20** 2, 3
Kehlnahtmeßlehre **142** 36
Kehlriemen **71** 11
Kehlsack **359** 8
Kehlsparren **121** 64
Kehlstück **329** 42
Kehrbesen **268** 21
Kehrbesen **50** 46
Kehrbesen **260** 59
Kehrdüse **50** 71
Kehre **297** 32
Kehrfahrzeug **199** 41
Kehricht **268** 22
Kehrschaufel **50** 52
Kehrschaufel **260** 60
Kehrstreckenwickel **163** 58
Kehrwalze **199** 42
Kehrwert **344** 16
Keil **137** 31
Keil **119** 15
Keil **132** 19
Keil **158** 7
Keilabsatz **101** 55
Keilbein **17** 38
Keilbeinhöhle **17** 54
Keiler **88** 51
Keiler **305** 33
Keilhammer **158** 6
Keilkissen **43** 11
Keilloch **132** 21
Keilnut **143** 66
Keilnut **143** 85
Keilrahmen **338** 20
Keilriemen **64** 78
Keilriemenvorgelege **109** 21
Keilschnitt **54** 38
Keilschrift **341** 8
Keilstein **336** 22
Keilstufe **123** 31
Keimabsaugung **92** 38
Keimbläschen **74** 66
Keimblatt **370** 87
keimfreie Mullauflage **21** 6
Keimgut **92** 23
Keimling **68** 16
Keimling **370** 86
Keimlöchern **383** 57
Keimpflanze **68** 14
Keimscheibe **74** 65
Keimsproßachse **370** 89
Keimwurzel **370** 88
Kelch **58** 8
Kelch **375** 34
Kelch **332** 49
Kelch **374** 8
Kelch **330** 10
Kelchblatt **58** 44
Kelchblatt **59** 12
Kelchblatt **370** 58
Kelchborsten **375** 33
Kelchglas **162** 41
Kelchkapitell **333** 16
Kellerassel **81** 6
Kellerraußentreppe **118** 4
Kellereigehilfe **79** 12
Kellerfenster **118** 3
Kellerfenster **37** 27
Kellergeschoß **37** 1
Kellergeschoß **118** 1
Kellertreppe **123** 16
Kellerwand **123** 1
Kellner **267** 47
Kellnerin **266** 18
Kemenate **329** 10
Kennmelder **127** 37
Kennziffer **345** 6
Kentaur **3** 39
Kentaur **327** 52
Kerbstift **143** 40
Kerbtal **13** 53
Kerbtiere **358** 3–23
Kerbtierfresser **366** 4–7
Kerfe **358** 3–23
Kern **148** 36
Kern **58** 23
Kern **11** 5
Kern **153** 17
Kern **326** 28
Kernbohrgerät **145** 21
Kernbrennstoff **154** 4
Kernbrett **120** 93
Kernbruchstück **1** 44
Kernbruchstück **1** 47
Kernbruchstück **1** 51
Kernbruchstücke **1** 38
Kernenergie **154**
Kernenergieforschungsschiff **221** 9
Kerngehäuse **58** 36
Kerngehäuse **58** 59
Kernhaus **58** 59
Kernhaus **58** 36
Kernholz **120** 84
Kernholz **370** 13
Kernkraftwerk **154** 19
Kernmarke **148** 37
Kernobst **58**
Kernobstgewächse **58** 31–61
Kernreaktor **154** 19
Kernschatten **4** 35
Kernspalt **326** 24
Kernspaltung **1** 34
Kernspaltung **1** 46
Kerosin-(RP-1-)Tank **234** 9
Kerrie **373** 28
Kerwe **308** 1–67
Kerze **295** 29
Kerzen **260** 76
Kerzenstecker **188** 27
Kessel **199** 29
Kesseldruckmesser **210** 47
Kesselfundament **38** 66
Kesselhaube **329** 61
Kesselhaus **152** 1–21
Kesseljagd **86** 34–39
Kesselpauke **323** 57
Kesselschmiede **222** 9
Kesselspeisepumpe **152** 18
Kesselthermometer **38** 64
Kesseltreiben **86** 34–39
Kesselwagen **213** 31
Ketchup **45** 43
Ketscher **89** 2
Kettbaum **167** 24
Kettbaum **166** 48
Kettbaum **165** 56
Kettbaumbremse **166** 59
Kette **75** 15
Kette **255** 87
Kette **187** 36
Kette **167** 24
Kette **166** 39
Kettenablängsäge **157** 38
Kettenantrieb **187** 35–42
Kettenauslage **180** 43
Kettenblende **255** 85
Kettenblume **61** 13
Kettenfähre **216** 1
Kettenflieger **308** 4
Kettenfräse **120** 17
Kettenfräsmaschine **132** 49
Kettengehänge **226** 26
Kettenglied **36** 39
Kettengreifer **180** 56
Kettenkarussell **308** 4
Kettenkasten **188** 46
Kettenpanzer **329** 63
Kettenquerförderer **157** 22
Kettenrad **187** 35
Kettenreaktion **1** 41
Kettenreaktion **1** 48
Kettensäge **120** 14
Kettenschleier **139** 50
Kettenschließen **118** 30
Kettenschrägförderer **64** 7
Kettenschutz **187** 37
Kettenschutzblech **187** 37
Kettenspannvorrichtung **157** 41
Kettenstich **102** 2
Kettenstopper **223** 51
Kettentrieb **187** 35–39
Kettenzahnkranz **187** 38
Kettenzahnrad **187** 38
Kettfaden **171** 8
Kettfaden **171** 18
Kettfaden **171** 2
Kettfaden **171** 7
Kettfaden **171** 17
Kettfaden **166** 39

Kettfadenwächter **166** 34
Kettschnitt **171** 14
Keule **88** 21
Keule **88** 37
Keule **95** 1
Keule **349** 10
Keule **354** 33
Keule **95** 14
Keulen **297** 37
Keulige Bärlapp **377** 12
Kfz **191** 1–56
Kfz-Schlosser **195** 53
Kfz-Werkstatt **195**
Kicherling **69** 19
Kickschuh **292** 10
Kickstarter **189** 38
Kickstarter **188** 43
Kiebitz **359** 21
Kiefer **358** 25
Kiefer **372** 20
Kieferfühler **358** 42
Kieferneule **82** 46
Kiefernschwärmer **82** 27
Kiefernspanner **82** 28
Kiefernzapfen **372** 26
Kiel **222** 22
Kiel **285** 32
Kiel **283** 32
Kiel **322** 53
Kiel **286** 61
Kiel **283** 50
Kielbogen **336** 36
Kielflosse **232** 7
Kielflosse **231** 6
Kielflügel **322** 45
Kielpallen **222** 39
Kielstapel **222** 39
Kielträger **235** 7
Kielwasser **223** 58
Kiemendeckel **364** 5
Kiemenspalte **364** 3
Kiesbettung **200** 60
Kieselgur **93** 3
Kieselgurfilter **93** 4
Kieselsäureskelett **357** 8
Kieselstein **328** 6
Kiesfilterschicht **199** 23
Kiesweg **272** 18
Kiewitt **359** 21
Kilometertafel **216** 44
Kilometerzähler **187** 33
Kimme **87** 66
Kimme **255** 22
Kimmgang **222** 46
Kimmkiel **222** 47
Kimmpallen **222** 40
Kimmstapel **222** 40
Kimono **353** 40
Kimonopasse **31** 18
Kinder-T-Shirt **29** 27
Kinderbett **47** 1
Kinderbuch **47** 17
Kinderbücher **48** 23
Kinderdirndl **29** 36
Kinderfahrrad **273** 9
Kindergärtnerin **48** 1
Kindergarten **48**
Kindergrab **331** 29
Kinderhemdchen **28** 23
Kinderkarusell **308** 2
Kinderkleidung **29**
Kinderpulli **29** 47
Kinderreisebett **28** 1
Kindershorts **29** 25
Kindersitz **187** 21
Kindersöckchen **29** 30
Kinderspielplatz **273**
Kinderstuhl **28** 33
Kindertagesstätte **48**
Kindertasse **28** 27
Kindertelefon **47** 35
Kinderteller **28** 28
Kinderwagen **272** 71
Kinderwagen **273** 31
Kinderzimmer **47**
Kinderzimmerschrank **47** 21
Kinderzwieback **97** 54
Kinn **16** 15
Kinnbacke **16** 9
Kinnband **355** 22
Kinnbart **34** 10
Kinngrübchen **16** 16
Kinnkette **71** 12
Kinnlade **16** 17
Kinnlappen **73** 24
Kinnreff **329** 41
Kinnstütze **323** 8
Kino **312** 1
Kinobesucher **312** 5
Kinokarte **312** 3
Kinokasse **312** 2
Kinomaschine **312** 24
Kinoneiger **313** 12
Kinonivellierkopf **114** 48
Kinoplakat **268** 57
Kinoprojektor **312** 24
Kippanhänger **56** 42
Kippanschlag **214** 35
Kippanschluß **127** 23
Kippaschenbecher **208** 29
Kippflügel **232** 27
Kippflügelflugzeug **232** 26
Kippkasten **214** 34
Kipplager **226** 40
Kipplore **119** 28
Kippmulde **213** 38
Kippritsche **194** 25
Kipprost **210** 5
Kipprostkurbel **210** 40
Kipprotor **232** 32
Kipprotorflugzeug **232** 31
Kippsche Apparat **350** 59
Kippvorrichtung **147** 59
Kippvorrichtung **147** 44
Kippzylinder **62** 19
Kirche **15** 64
Kirche **332**
Kirche **335** 1–13
Kirche **330**
Kirche **331**
Kirche **15** 53
Kirchenbank **330** 28
Kirchenbesucher **330** 29
Kirchendach **331** 11
Kirchendiener **330** 26
Kirchenfahne **331** 44
Kirchenfenster **330** 14
Kirchengestühl **330** 28
Kirchenorgel **326** 1–52
Kirchenportal **335** 24
Kirchenportal **331** 16
Kirchenschwalbe **359** 24
Kirchentür **331** 16
Kirchgänger **331** 17
Kirchgänger **330** 29
Kirchhof **331** 21–41
Kirchhofmauer **331** 18
Kirchhoftor **331** 19
Kirchturm **331** 2
Kirchturmhahn **331** 3
Kirchturmspitze **331** 6
Kirchturmuhr **331** 7
Kirchweih **308** 1–67
Kirgise **353** 22
Kirmes **308** 1–67
Kirmesorgel **308** 38
Kirri **354** 33
Kirrmöwe **359** 14
Kirschbaum **59** 1–18
Kirschbaumblatt **59** 2
Kirschblüte **59** 3
Kirsche **59** 6–8
Kirsche **59** 5
Kirsche **370** 99
Kirschfliege **80** 18
Kirschfruchtfliege **80** 18
Kirschkern **59** 7
Kirschzweig **59** 1
Kithara **322** 15
Kitt **124** 17
Kittmesser **129** 24
Kittmesser **124** 27
Kitz **88** 39
Kitzler **20** 88
Kitzreh **88** 34
Klänge **89** 21
Kläranlage **144** 20
Klärwerk **144** 20
Klamm **13** 52
Klammer **121** 97
Klammer **350** 33
Klammerfuß **364** 34
Klammern **342** 25
Klammern **342** 24
Klampfe **324** 12
Klappanhänger **278** 3
Klappcaravan **278** 3
Klappdeckel **309** 27
Klappe **323** 35
Klappe **323** 32
Klappengefach **246** 5
Klappenjalousie **212** 84
Klappenkasten **267** 5
Klappenmann **310** 34
Klappenstutzen **190** 15
Klappensystem **229** 37
Klappentext **185** 39
Klapper **306** 40
Klapphut **35** 36
Klappkamera **309** 25
Klappkojen **259** 84
Klappladen **37** 30
Klapplüftung **55** 10
Klapprad **188** 1
Klappscharnier **188** 2
Klappsitz **207** 12
Klappstuhl **28** 33
Klapptintenfaß **309** 78
Klapptischchen **207** 53
Klapptür **194** 12
Klappverdeck **186** 52
Klappwohnwagen **278** 3
Klarglasfleck **115** 66
Klarinette **323** 34
Klarinette **318** 4
Klarinettist **318** 5
Klarsichtfenster **278** 41
Klarsichtfenster **284** 3
Klarsichtscheibe **189** 46
Klassen **77** 1, 4, 5
Klassenbuch **260** 23
Klassenraum **260** 1–85
Klassenschrank **260** 43
Klassensortierung **74** 44
Klassenspiegel **242** 3
Klassenzimmer **260** 1–85
Klassierer **172** 50
Klassizismus **336** 15
Klatschmohn **51** 30
Klatschmohn **61** 2
Klaue **88** 24
Klaue **174** 48
Klaviatur **325** 4, 5
Klaviatur **324** 40
Klaviatur **322** 28
Klavichord **322** 36
Klavichordmechanik **322** 37
Klavier **325** 1
Klaviergehäuse **325** 6
Klavierhammer **325** 3
Klaviermechanik **325** 2–18
Klavierpedale **325** 8, 9
Klaviersaiten **325** 7
Klaviertasten **325** 4, 5
Klavizimbel **322** 45
Klebearbeit **260** 50–52
Klebeband **134** 38
Klebebinder **249** 61
Klebebinder **184** 1
Klebefläche **260** 50
Klebemaschine **184** 1
Klebepresse **117** 89
Klebestreifen **98** 47
Klebestreifenhalter **247** 28
Klebestreifenrolle **247** 29
Klebestreifenspender **247** 27
Klebevorrichtung **133** 29
Klebstoff **48** 4
Klebstofftube **260** 51
Kleeblattbogen **336** 32
Kleeblattkreuz **332** 71
Kleeblüte **69** 7
Kleekarre **66** 26
Kleesämaschine **66** 26
Kleiber **361** 11
Kleid **355** 25
Kleiderablage **315** 5
Kleiderabteil **267** 30
Kleiderbügel **41** 3
Kleiderbürste **50** 44
Kleidergürtel **30** 11
Kleidergürtel **31** 10
Kleiderhaken **41** 2
Kleiderhaken **266** 14
Kleiderhaken **207** 50
Kleiderlaus **81** 41
Kleidermoden **355**
Kleidermotte **81** 13
Kleiderrock **30** 8
Kleiderschutz **104** 14
Kleiderständer **103** 17
Kleiderständer **266** 12
Kleiderstange **271** 31
kleinasiatische Kunst **333** 37
Kleinbahn **15** 25
Kleinbehälter **206** 19
Kleinbild-Kompaktkamera **114** 1
Kleinbild-Spiegelreflexkamera **115** 1
Kleinbildkamera **112** 26
Kleinbildkassette **114** 7
Kleinbildkassette **112** 35
Kleinbildpatrone **114** 7
Kleinblütige Knopfkraut **61** 31
Kleinbuchstabe **175** 12
Kleinbus **194** 9
Kleinbus **195** 47
Kleincontainer **206** 19
Kleindiktiergerät **246** 32
Kleindrehbank **109** 20
Kleindrehtisch **142** 41
Kleine Bär **3** 34
kleine Chirurgie **22**
kleine Finger **19** 68
Kleine Frostspanner **80** 16
Kleine Hund **3** 15
Kleine Kohlweißling **80** 48
Kleine Schwalbenmöwe **359** 11
Kleine Stubenfliege **81** 1
kleine Teller **45** 6
Kleine Uhu **362** 14
Kleine Wagen **3** 34
Kleingärtner **52** 24
Kleingarten **52** 1–32
Kleingepäckablage **208** 28
Kleinhirn **17** 45
Kleinkabine **214** 20
Kleinkabinenbahn **214** 19
Kleinkalibergewehr **305** 48
Kleinkaliberstandardgewehr **305** 43
Kleinkaliberwaffe **305** 44
Kleinkern **357** 12
Kleinkind **28** 42
Kleinkinderkleidung **29** 13–30
Kleinklavier **325** 1
Kleinkraftrad **189** 1
Kleinküchenmaschine **40** 45
Kleinlaster **194** 1
Kleinlasttransporter **194** 5
Kleinmotorrad **189** 1
Kleinoffset-Stapeldrucker **180** 70
Kleinoffsetdrucker **249** 48
Kleinschmetterling **58** 62
Kleinschraubstock **134** 10
Kleinstbildkamera **114** 16
Kleinstbildkassette **114** 17
Kleinstertilisator **26** 35
Kleinteilekasten **134** 34
Kleinteilekasten **195** 31
Kleinteilespender **22** 64
Kleinvieh **73** 18–36
Kleinwagen **193** 19
Kleisterbürste **128** 27
Kleistergerät **128** 25
Klemmbügel **247** 43
Klemme **350** 33
Klemmenkasten **153** 60
Klemmenschrank **211** 16
Klemmhalter **149** 45
Klemmhebel **132** 67
Klemmplatte **202** 9
Klemmplatte **149** 46
Klemmwalzenpaar **165** 39
Klempner **125**
Kletterausrüstung **300** 31–57
Kletterdach **273** 60
Kletterer **300** 5
Klettergerüst **273** 47
Klettergürtel **300** 56
Kletterhose **300** 7
Klettern **300** 2–13
Klettern **300** 14–21
Kletternetz **273** 50
Kletterpflanze **51** 5
Kletterpflanze **57** 8
Kletterpflanze **53** 2
Kletterrose **52** 12
Kletterschuh **300** 44
Kletterseil **273** 48
Klettertau **296** 19
Kletterturm **273** 17
Kletterwalze **157** 5
Kletterwurzeln **370** 80
Kliff **13** 28
Klimaanlage **26** 20
Klimaanlage **239** 15
Klimaanlage **146** 24
Klima ewigen Frostes **9** 58
Klimakarte **9** 40–58
Klimakunde **9**
Klimalandschaft **356** 21
Klimate **9** 53–58
Klinge **45** 54
Klinge **354** 12
Klinge **294** 44
Klingelbeutel **330** 59
Klingeltafel **267** 28
Klingeltaster **127** 2
Klingenbindungen **294** 46
Klinkenfeld **311** 16
Klinkenrad **110** 10
Klinkerbeplankung **285** 50–52
Klinkerkühler **160** 9
Klinkerlager **160** 10
Klinknagel **285** 52
Klinopinakoid **351** 24
Klippdachs **366** 24
Klippe **13** 25
Klipper **220** 36
Klippschlifer **366** 24
Klischee **178** 38
Klischeeätzmaschine **178** 23
Klischeefacette **178** 44
Klischeefuß **178** 41
Klischeeherstellung **178** 23–45
Klischeeholz **178** 41
Klischiergerät **177** 52
Klivie **53** 8
Klo **49** 12
Kloakentier **366** 1
Klöpfel **132** 5
Klöpfel **158** 36
Klöppel **324** 64
Klöppelspitze **102** 18
Klopapier **49** 11
Klopfdüse **50** 71
Klopfeisen **136** 36
Klopfholz **120** 67
Klopfmaschine **131** 4
Klosett **49** 12
Klosettbecken **49** 13
Klosettbrille **49** 15
Klosettdeckel **49** 14
Klosettpapier **49** 11
Klosettumrahmung **49** 18
Klosettumrandung **49** 18
Kloster **15** 63
Kloster **331** 52–58
Klostergarten **331** 53
Klostergewölbe **336** 41
Klosterhof **331** 53
Klotz **125** 21
Klubflagge **283** 25
Klubhaus **283** 23
Klubsessel **267** 26
Klubstander **283** 25
Klüpfel **132** 5
Klüver **219** 22
Klüverbaum **218** 51
Klüverbaum **219** 1
Klüverleiter **219** 14
Kluft **13** 50
Kluppenpinsel **129** 20
Kluppmeßstock **85** 30
Knabenhemd **29** 61
Knabenhose **29** 60
Knabenkraut **376** 28
Knackmandeln **45** 41
Knäckebrot **97** 50
Knäuelgras **69** 25
Knallblättchen **306** 49
Knallbonbon **306** 50
Knallerbse **306** 51
Knallfrosch **306** 52
Knappe **329** 68
Knarre **306** 47
Knarrpoller **284** 25
Knebel **140** 5
Knebel **339** 25
Knebelbart **34** 13
Knebelknöpfe **30** 66
Kneif **183** 13
Kneifzange **126** 65
Kneifzange **140** 69
Kneifzange **100** 41
Kneifzange **134** 13
Knetbrett **48** 14
Knetfiguren **48** 13
Knetmaschine **97** 55
Knetmasse **48** 12
Knickflügel **229** 14
Knickkragen **324** 10
Knicklenkung **85** 31
Knicklenkung **85** 37
Knicksäulenmontierung **113** 21
Knickspant **258** 8
Knickstelle **358** 35
Knie **16** 50
Kniebank **332** 25
Kniebeuge **16** 51
Kniebuckel **329** 53
Kniebund **33** 41
Kniebundhose **33** 40
Kniegamasche **289** 31
Kniegeige **323** 16
Kniegelenk **340** 30
Kniehebel **325** 45
Kniehebelantrieb **181** 16
Kniehebelsystem **183** 30
Kniekehle **16** 51
kniefange Socke **32** 32
Knieliegestütz **295** 20
Kniescheibe **17** 23
Kniescheibe **72** 33
Knieschützer **303** 17
Kniestand **295** 7
Kniestock **121** 46
Kniestock **121** 47
Knietrümpfe **29** 53
Kniestrumpf **33** 42
Knobel **276** 31
Knobelbecher **276** 30
Knobeln **276** 29
Knochen **70** 33
Knochen **17** 1–29
Knochendünnung **95** 16
Knochengerüst **17** 1–29
Knochenmeißel **24** 49
Knochensäge **96** 56
Knochensäge **94** 19
Knochenschinken **96** 1
Knochenschinken **99** 52
Knochenzange **26** 51
Knockout **299** 40
Knöchel **19** 59
Knöchel **19** 82
Knöchelschutz **291** 33
Knötchenstich **102** 13
Knöterich **376** 10
Knolle **68** 40
Knollenbegonie **51** 19
Knollenblätterpilz **379** 11
Knollenpflanze **68** 38
Knopfgras **377** 2
Knopfleiste **33** 62
Knopfschachtel **103** 15

Knopfsonde **26** 40
Knopfsonde **22** 53
Knopfzelle **110** 7
Knospe **382** 28
Knospe **61** 3
Knospe **60** 16
Knospe **59** 22
Knospe **58** 27
Knospe **54** 23
Knospe **54** 26
Knospenkapitell **333** 14
Knoten **122** 68
Knoten **383** 63
Knoten **9** 12
Knoten **34** 29
Knoten **31** 47
Knotenschnur **352** 22
Knotenschrift **352** 22
Knotenstich **102** 13
Knüpfarbeit **102** 21
Knüppelschaltung **191** 91
Kobaltbestrahlungsapparatur **2** 28
Kobaltbombe **2** 28
Kochbecher **350** 20
Kocher **97** 69
Kocher-Klemme **22** 49
Kochkolben **350** 47
Kochlauge **172** 46
Kochlöffelgarnitur **40** 2
Kochplatte **39** 15
Kochplatz **39** 12–17
Kochsalz **170** 13
Kochsalzkristall **1** 9
Kochschrank **96** 47
Kochtopf **40** 12
Kochtopf **39** 29
Kockpit **283** 8
Kodierung **242** 11
Köcher **352** 27
Köcherfliege **358** 12
Köder **89** 65–76
Köder **86** 21
Köderdose **89** 24
Köderfischsenke **89** 29
Ködergewicht **89** 36
Ködernadel **89** 41
Koeffizienten **345** 4
Kölbchen **162** 40
König **305** 7, 13
König **276** 8
Königin **77** 38
Königin **77** 4
Königin **276** 9
Königinnenkammer **333** 3
Königinnenzelle **77** 37
Königsbaum **91** 34
Königsfarn **377** 16
Königsgrab **333** 1
Königskammer **333** 2
Königskerze **376** 9
Königskrone **254** 42
Königsweihe **362** 11
Köper **171** 45
Köpergeflecht **136** 2
Köpfchen **370** 73
Köpfer **64** 85
Köpfmesser **64** 87
Körbchen **370** 74
Körbchen **77** 6
Körner **140** 64
Körner **134** 31
Körnerfrüchte **68** 1–37
Körnung **340** 47
Körper **326** 29
Körper **185** 21
Körperglied **357** 25
Körpergrößenmesser **22** 69
Körperpflegemittel **99** 27–35
Köte **72** 24
Kötengelenk **72** 24
Koffer **194** 19
Koffer **204** 6
Kofferanhänger **205** 8
Kofferraum **193** 23
Kofferraum **207** 71
Kofferraum **191** 24
Kofferraumdeckel **191** 7
Kogge **218** 18–26
Kognak **98** 59
Kognakschale **45** 88
Kohl **57** 32
Kohlefiberrute **89** 57
Kohlenabzugsband **152** 3
Kohlenbeschickungsanlage **199** 37
Kohlenbunker **152** 2
Kohlenförderband **152** 1
Kohlenhafen **225** 18
Kohlenhalter **312** 43
Kohlenkrater **312** 44
Kohlenlager **225** 19
Kohlenmühle **152** 4
Kohlenschaufel **38** 43
Kohlenstoffatom **242** 63
Kohlenturm **156** 5
Kohlenturmgurtförderer **156** 4
Kohlestift **338** 16
Kohlkopf **57** 32
Kohlmeise **361** 9
Kohlrabi **57** 26
Kohlweißling **80** 47, 48
Kokardenblume **60** 19
Kokerei **144** 7–11
Kokerei **170** 2
Kokerei **156**
Kokereigasbehandlung **156** 16–45
Kokille **147** 37
Kokille **147** 32
Kokillenband **147** 36
Kokillenwand **148** 29
Kokon **358** 51
Kokosfett **98** 23
Kokosnuß **383** 53
Kokospalme **383** 48
Kokotte **306** 37
Koksasche **120** 44
Koksausdrückmaschine **156** 7
Koksfeuerung **38** 38
Kokskohlenentladung **156** 1
Kokskohlenkomponentenbunker **156** 3
Kokskohlenturm **144** 9
Kokskuchenführungswagen **156** 9
Kokslöschturm **144** 10
Kokslöschwagen **144** 11
Koksöfen **156** 16
Koksofenbatterie **144** 7
Koksofenbatterie **156** 8
Koksrampe **156** 12
Koksrampenband **156** 13
Koksverladung **156** 15
Kolben **87** 3
Kolben **255** 24
Kolben **242** 46
Kolben **190** 37
Kolben **370** 71
Kolben **378** 22
Kolbenhals **87** 7
Kolbenkappe **305** 46
Kolbenpumpenschwengel **83** 45
Kolbenringen **190** 37
Kolbenrückenspritze **83** 43
Kolbenstange **192** 75
Kolbenstange **210** 33
Kolleg **262** 1
Kollektor **155** 19
Kollektordrehstrommotor **164** 35
Koller **355** 39
Kollergang **159** 8
Kolli **206** 4
Kollimator **351** 30
Kolombine **306** 27
Kolon **342** 17
Kolonel **175** 24
Kolonnade **274** 9
Kolonnenböden **145** 37
Kolophonium **323** 11
Koloradokäfer **80** 52
Kolposkop **23** 5
Kolumbine **306** 27
Kolumne **185** 65
Kolumnenschnur **174** 16
Kolumnentitel **185** 66
Kombidüse **50** 67
Kombifahrzeug **193** 15
Kombihacke **56** 7
Kombihammer **300** 37
Kombilimousine **193** 18
Kombinationsflugschrauber **232** 29
Kombinationsteppichpflegegerät **50** 76
Kombinationszange **127** 53
Kombinationszange **126** 60
Kombischiff **221** 96
Kombiwagen **193** 15
Kombizange **134** 14
Kombüse **223** 42
Komfrey **69** 13
Komma **342** 18
Komma **344** 20
Kommandantenraum **259** 85
Kommandantenschapp **259** 85
Kommandoanlage **238** 64
Kommandobrücke **258** 14
Kommandobrücke **259** 3
Kommandobrücke **226** 55
Kommandobrücke **223** 12–18
Kommandoeinheit **6** 9
Kommandolautsprecher **238** 52
Kommandolautsprecher **238** 8
Kommandomikrophon **238** 39
Kommandomikrophon **238** 53
Kommandomikrophon **238** 10
Kommandostand **224** 14
Kommandoteil **234** 65
Kommataste **247** 19
Kommißbrot **97** 10
Kommode **266** 41
Kommunalobligation **251** 11–19
Kommunizierenden **332** 27
Kommutatorklappe **211** 18
Kompaktaufbau **221** 33
Kompaktkassette **241** 10
Kompaktski **301** 1
Komparse **310** 29
Kompaß **288** 12
Kompasse **224** 46–53
Kompaßkessel **224** 49
Kompaßrose **224** 47
Kompendium **313** 3
Kompendiumschiene **313** 10
Kompensationspendel **109** 33
Kompensationsschreiber **23** 55
Kompensatornivellier **112** 69
Komplementwinkel **346** 15
komplexe Zahl **344** 14
Komposterde **55** 15
Komposthaufen **52** 6
Kompott **45** 30
Kompottlöffel **45** 66
Kompottschale **45** 29
Kompottschüssel **45** 28
Kompressionsboden **2** 25
Kompressionshaken **163** 16
Kompressor **138** 3
Kompressor **145** 45
Kompressor **129** 33
Kompressor **155** 4
Kondensationslokomotive **210** 69
Kondensator **172** 30
Kondensator **259** 64
Kondensator **154** 35
Kondensator **154** 17
Kondensator **155** 8
Kondensatoren **211** 17
Kondensatspeicher **172** 17
Kondensoreinrichtung **112** 8
Kondensorlinsen **113** 32
Konditorei **97** 67–70
Konditorei **97** 1–54
Konditorei **265** 1–26
Konditoreiabteilung **99** 9
Konditoreibüfett **265** 1
Konditoreiwaren **97** 17–47
Konditorlehrling **265** 6
Konfekt **98** 80
Konfektdose **46** 12
Konfektionskleid **271** 29
Konferenzgruppe **246** 31–36
Konferenzschaltung **242** 22
Konferenzsessel **246** 36
Konferenztisch **246** 31
Konfetti **306** 62
Konfitüre **98** 51
Koniferen **372** 1–71
Konkavkonvexglas **111** 41
Konkavspiegel **5** 32
Konkavspiegel **308** 56
Konserven **96** 25
Konserven **98** 15–20
Konservendose **96** 26
Konservendose **99** 91
Konsole **126** 6
Konsoloperator **244** 3
Konsolschreibmaschine **244** 4
Konstruktionsbüro **151**
Konstruktionsbüro **222** 2
Konsultationszimmer **23** 1
Kontaktarm **194** 41
Kontaktarm **237** 44
Kontaktfeder **127** 28
Kontaktfeld **237** 45
Kontaktglied **237** 46
Kontaktgoniometer **351** 27
Kontaktmanometer **316** 56
Kontaktring **237** 43
Kontaktrolle **194** 42
Kontaktstück **127** 39
Kontaktwalze **164** 4
Kontente **316** 3
Konterreffetstoß **277** 6
Kontermutter **187** 54
Kontermutter **143** 30
Kontinentalabhang **11** 9
Kontinentalsockel **11** 8
Kontinentaltafel **11** 7
Kontinente **14** 12–18
Kontoauszug **247** 44
Kontrabaß **323** 23
Kontrabaßtuba **323** 44
Kontrafagott **323** 28
Kontraoktave **321** 43
Kontrastmittelinjektionen **27** 15
Kontrastregelung **240** 32
Kontrastregler **249** 36
Kontrollampe **164** 8
Kontrollampe **249** 71
Kontrollampe **157** 62
Kontrollautsprecher **239** 9
Kontrolleuchte **191** 72
Kontrolleuchte **191** 80
Kontrolleur **315** 10
Kontrollfeld **238** 1
Kontrollfeld **238** 7
Kontrollinstrumente **311** 15
Kontrollöffnung **38** 62
Kontrollraum **146** 32
Kontrollraum **25** 1–9
Kontrollstempel **94** 24
Kontrollstempel **252** 35
Kontrollstempel **252** 35
Kontrollturm **287** 12
Kontrollturm **233** 17
Kontrolluhr **326** 37
Kontrolluhr **182** 20
Konturenmesser **340** 10
Konturenstichel **340** 5
Konturieren **129** 46
Konus **187** 58
Konus **143** 67
Konuskasten **163** 30
Konvergenzmodul **240** 12
Konversionsfiltereingabenut **117** 38
Konverterboden **147** 47
Konverterhut **147** 45
Konverterkamin **147** 67
Konvexbogen **336** 34
Konvexspiegel **308** 57
Konzertflügel **325** 40
Konzertina **324** 36
Konzertkartenverkaufsstelle **271** 26
Konzertpavillon **274** 19
Koordinatennullpunkt **347** 4
Koordinatensystem **347** 1
Kopf **88** 12
Kopf **95** 43
Kopf **72** 1–11
Kopf **19** 1–13
Kopf **16** 1–18
Kopf **175** 39
Kopf **122** 87
Kopf **171** 31
Kopf **81** 33
Kopf **143** 14
Kopf **358** 28
Kopf **17** 42–55
Kopf **143** 52
Kopfball **291** 46
Kopfbedeckungen **35**
Kopfbindungsstelle **171** 34
Kopfcroupier **275** 6
Kopfende **43** 6
Kopffüßer **357** 37
Kopfgestell **71** 7–11
Kopfhaar **16** 3
Kopfhaken **299** 33
Kopfhalter **18** 34
Kopfhalter **19** 1
Kopfhaut **352** 15
Kopfhieb **294** 23
Kopfhörer **241** 66
Kopfhörer **249** 63
Kopfhörer **261** 38
Kopfhörer **309** 24
Kopfhöreranschluß **117** 10
Kopfhörerbuchse **249** 89
Kopfhörerbügel **261** 41
Kopfhörerbügel **241** 67
Kopfhörerstecker **241** 70
Kopfkippe **297** 27
Kopfkissen **47** 4
Kopfkissen **43** 13
Kopfkissen **27** 27
Kopfkissenbezug **43** 12
Kopfkohl **57** 32
Kopfleiste **342** 40
Kopflinie **19** 73
Kopfnicker **19** 1
Kopfpolster **21** 13
Kopfpolster **207** 47
Kopfsalat **57** 36
Kopfschmuck **352** 12
Kopfschutz **302** 34
Kopfschutz **299** 30
Kopfsprung **282** 12
Kopfstand **295** 28
Kopfsteg **185** 56
Kopfstoß **291** 46
Kopfstück **183** 21
Kopfstütze **119** 59
Kopfstütze **193** 31
Kopfstütze **191** 33
Kopfteil **43** 6
Kopfteil **207** 67
Kopfträger **311** 25
Kopfüberschlag **297** 27
Kopfverband **21** 3
Kopie **311** 1–46
Kopienausstoß **249** 43
Kopienvorwahl **249** 35
Kopierrahmen **179** 13
Kopierrahmenuntergestell **179** 14
Kopierscheibe **111** 27
Kopierständer **115** 92
Kopierstift **175** 57
Kopierwerk **311** 30
Kopierwerke **310** 2
Kopilotensitz **230** 37
Koppel **326** 48
Koppel **289** 46
Koppelschleuse **217** 17–25
Kops **163** 2
Kopsbehälter **165** 16
Kopulation **54** 39
Kopulieren **54** 39
Korallenpolyp **357** 19
Korallenriff **13** 32
Korallenstock **357** 18
Korallentier **357** 17
Korb **136** 16
Korb **292** 32
Korbball **292** 28
Korbbrett **292** 30
Korbflasche **206** 13
Korbflechter **136** 33
Korbflechterei **136** 1–40
Korbleger **292** 35
Korbmacher **136** 33
Korbmacherei **136** 1–40
Korbring **288** 67
Korbring **292** 33
Korbständer **292** 31
Korbstuhl **43** 3
Korbwagen **48** 24
Korbwagen **28** 30
Korbweide **371** 29
Kordmütze **35** 25
Kordon **52** 2
Korinthen **98** 9
Korkenzieher **45** 46
Korkgleitfloß **89** 43
Korkgürtel **282** 19
Korkleine **282** 32
Korkschwimmweste **228** 9
Korkweste **282** 19
Kormoran **359** 10
Korn **255** 3
Korn **87** 71
Korn **98** 56
Korn **68** 13
Korn **68** 1
Korn **255** 37
Korn **305** 42
Kornblume **61** 1
Kornelkirsche **373** 32
Kornelle **373** 32
Kornett **323** 43
Kornfrüchte **68** 1–37
Kornhalter **255** 37
Kornhalter **255** 23
Kornhammer **125** 15
Kornkäfer **81** 16
Kornkrebs **81** 16
Kornnelke **61** 6
Kornroulett **340** 18
Kornschnecke **64** 20
Kornsperling **361** 5
Kornspitze **87** 72
Korntank **64** 23
Korntankfüllschnecke **64** 24
Kornvogel **361** 6
Kornwurm **81** 16
Kornzange **109** 14
Kornzangen **23** 12
Korpus **46** 3
Korpus **175** 27
Korrekturleiste **182** 23
Korrekturlinse **115** 72
Korrekturlinse **115** 22
Korrespondentenbericht **342** 54
Korridor **41** 1–29
Korridor **301** 71
Korridortür **41** 25
Kort-Düse **227** 21
koruna **252** 27
Kosinus **346** 32
Kosmetika **99** 27–35
Kosmetikgondel **99** 23
Kosmetiksalon **105** 1–39
Kostüm **31** 1
Kostümbildner **315** 38
Kostüme **355**
Kostümentwurf **315** 39

Kostümfest **306** 1–48
Kostümjacke **29** 51
Kostümjacke **31** 2
Kostümrock **29** 52
Kostümrock **31** 3
Kotangens **346** 32
Kotelett **95** 46
Kotelett **95** 3
Koteletten **34** 24
Kotflügel **191** 3
Kotrinne **75** 20
Kotschützer **187** 43
Kotvogel **359** 25
Krabbe **335** 38
Krabbe **358** 1
Krabbe **369** 16
Krackanlage **145** 70
Krackanlage **145** 48
Krähe **86** 50
Krähe **361** 2
Krähenbeere **377** 23
Krähenhütte **86** 51
Krähenscharbe **359** 10
Kräuselung **170** 59
Kraftfahrdrehleiter **270** 9
Kraftfahrzeug **195** 34
Kraftfahrzeug **191** 1–56
Kraftfahrzeugmechaniker **195** 53
Kraftfahrzeugschlosser **195** 53
Krafthaus **217** 64
Kraftheber **65** 24–29
Kraftmensch **308** 27
Kraftmesser **308** 11
Kraftrad **189**
Kraftspritze **270** 5
Kraftstation **310** 8
Kraftstoff-Handpumpe **190** 64
Kraftstoffanzeige **230** 16, 17
Kraftstoffanzeige **191** 65
Kraftstoffbehälter **209** 20
Kraftstoffbehälter **209** 17
Kraftstoffbehälter **65** 42
Kraftstoffbehälter **212** 56
Kraftstoffdruckleitung **190** 52
Kraftstoffdruckmesser **230** 19
Kraftstoffdruckregler **190** 17
Kraftstoffkontrollampe **191** 71
Kraftstoffleckleitung **190** 53
Kraftstoffreservebehälter **212** 60
Kraftstoffringleitung **190** 31
Kraftstofftank **230** 48
Kraftstofftank **189** 2
Kraftstofftanks **235** 21
Kraftstoffzufluß **192** 13
Kraftwagen **191** 1–56
Kraftwerk **144** 13
Kraftwerk **153**
Kraftwerk **152**
Kragen **88** 27
Kragen **324** 10
Kragenflasche **328** 12
Krakatau-Ausbruch **7** 21
Krallegras **377** 2
Krammetsbeere **372** 52
Krammstock **148** 17
Kran **258** 88
Kranausleger **255** 95
Kranbahn **222** 24
Kranbrücke **222** 26
Kranführerhaus **226** 52
Kranführerhaus **119** 35
Kranführerhaus **222** 16
Krangestell **226** 53
Krangleis **119** 27
Kranhaken **139** 45
Kranhelling **222** 23–26
Kranhubschrauber **232** 16
Kranich **3** 42
Krankabel **222** 13
Kranke **274** 7
Krankenauto **270** 19
Krankenbahre **270** 23
Krankenblatt **22** 8
Krankenhaus **25**
Krankenhaus **26**
Krankenhaus **27**
Krankenkraftwagen **270** 19
Krankenschein **22** 9
Krankette **139** 44
Kranmotor **157** 28
Kranpfanne **147** 60
Kranwagen **270** 47
Kranzfrisur **34** 31
Kranzgesims **335** 48
Kranzgesims **334** 11–14
Kranzriff **13** 32
Krater **312** 44
Krater **11** 16
Kratstoffhauptbehälter **212** 4
Kratze **163** 34
Kratzeisen **303** 24
Kratzenrauhmaschine **168** 31
Kratzmalerei **338** 41
Kratzputz **338** 41
Kraulen **282** 37
Kraulschwimmen **282** 37
Krauskohl **57** 34
Kraut **57** 32
Krautabstreifer **64** 73
Krautband **64** 76
Krautbandantrieb **64** 78
Krautbandklopfeinrichtung **64** 77
Krautpflanzen **57** 28–34
Krawatte **32** 41
Krawattenknoten **32** 42
Krawattennadel **36** 22
Kraweelbeplankung **285** 53
Kraweelboot **283** 9
Krayonmanier **340** 14–24
Krebs **369** 15
Krebs **4** 56
Krebs **369** 12
Krebs **369** 16
Krebse **358** 1, 2
Krebstiere **358** 1, 2
Kreditbüro **271** 24
Krehl **51** 22
Kreide **260** 32
Kreide **340** 26
Kreideablage **260** 31
Kreidemanier **340** 14–24
Kreideskizze **338** 4
Kreidestift **338** 5
Kreidezirkel **260** 40
Kreis **346** 42
Kreisabschnitt **346** 52
Kreisausschnitt **346** 54
Kreisbogen **346** 53
Kreisel **64** 52
Kreiselbrecher **158** 19
Kreiselheuer **63** 24
Kreiselkompaß **224** 51–53
Kreiselkompaß **224** 31
Kreiselmäher **63** 19
Kreiselpumpe **79** 7
Kreiselpumpe **270** 8
Kreiselpumpe **269** 44
Kreiselschwader **63** 26
Kreiselturbopumpe **259** 57
Kreiselzetter **63** 24
Kreisfläche **347** 39
Kreisflanke **296** 54
Kreisführung **141** 35
Kreisgrenze **15** 103
Kreiskamm **163** 68
Kreislaufanlage **83** 16
Kreislinie **346** 44
Kreismesser **184** 22
Kreispappschere **184** 20
Kreisregner **56** 43
Kreisregner **67** 4, 32
Kreisring **346** 57
Kreissäge **119** 19
Kreissäge **134** 50
Kreissäge **35** 35
Kreissägeblatt **132** 59
Kreissägemaschine **125** 24
Kreissägevorsatz **134** 52
Kreisschablone **151** 70
Kreisspieler **292** 3
Kreisverstellung **14** 62
Krempelärmel **31** 62
Krempelband **163** 64
Kremser **186** 33
Krepidoma **334** 4
Kreppapier **49** 11
Kreppeisen **106** 26
Kreuz **276** 38
Kreuz **3** 44
Kreuz **320** 50
Kreuz **72** 31
Kreuz **16** 25
Kreuz **260** 28
Kreuzbein **17** 21
Kreuzbein **20** 59
Kreuzblume **61** 1
Kreuzblume **335** 37
Kreuzbramsegel **218** 54
Kreuzbruchfalzmesser **185** 12
Kreuzdurchschlag **297** 44
Kreuzen **285** 25–28
Kreuzformen **332** 55–72
Kreuzgang **331** 52
Kreuzgewölbe **335** 32
Kreuzgratgewölbe **336** 42
Kreuzgriff **21** 21
Kreuzgriff **296** 43
Kreuzhang **296** 50
Kreuzholz **120** 90
Kreuzkopf **210** 27
Kreuzlage **340** 54
Kreuzleitwerk **229** 28
Kreuzmast **220** 30
Kreuzmast **220** 24
Kreuzmeißel **140** 25
Kreuzotter **364** 40
Kreuzpoller **217** 13
Kreuzpoller **227** 10
Kreuzrippen **335** 31
Kreuzrippengewölbe **336** 43
Kreuzritter **329** 72
Kreuzscharnier **151** 50
Kreuzschlitzschraube **143** 26
Kreuzschlitzschraubendreher **134** 5
Kreuzschwalbe **359** 24
Kreuzsegel **220** 26
Kreuzspinne **358** 45
Kreuzsprosse **37** 35
Kreuzspule **165** 8
Kreuzspule **170** 52
Kreuzspule **170** 51
Kreuzspule **165** 13
Kreuzspule **165** 24
Kreuzspulendurchmesser **165** 7
Kreuzspulmaschine **165** 1
Kreuzstich **102** 5
Kreuzstrebe **118** 88
Kreuzstrecke **285** 25
Kreuzstrecke **285** 22
Kreuzstück **126** 50
Kreuztisch **150** 28
Kreuztisch **112** 29
Kreuztischeinrichtung **112** 10
Kreuztischeinrichtung **115** 98
Kreuzträger **331** 43
Kreuzungsweichen **203** 49–52
Kreuzverband **118** 65
Kreuzwegstation **330** 54
Kricket **292** 70–76
Krickettor **292** 70
Kriechblume **335** 38
Kriechfuß **357** 28
Kriechtiere **364**
Kriegsbemalung **352** 13
Kriegshorn **354** 39
Kriegsschiffe **258**
Kriegsschiffe **259**
Kriminalbeamte **264** 33
Kriminalpolizei **264** 26
Krinoline **355** 72
Kris **353** 44
Kristallbau **351** 1–26
Kristalle **351**
Kristallglas **45** 86
Kristallglasscheibe **179** 24
Kristallgrundformen **351** 1–26
Kristallkegel **77** 21
Kristallkombinationen **351** 1–26
Kristallkunde **351**
Kristallmessung **351** 27–33
Kristallmittelpunkt **351** 3
Kristallometrie **351** 27–33
Kristallstruktur **351** 1–26
Kristallsystem **351** 20–25
Kristallsystem **351** 25
Kristallsystem **351** 26
Kristallsystem **351** 19
Kristallsystem **351** 1–17
Kristallzucker **98** 55
Krocket **292** 77–82
Krockethammer **292** 81
Krocketkugel **292** 82
Krocketspieler **292** 80
Krockettor **292** 78
Krösel **124** 25
Kröselzange **124** 19
Kröte **364** 23
Krokant **98** 85
krona **252** 25
Kronblatt **370** 59
Krone **88** 9
Krone **110** 42
Krone **19** 37
Krone **24** 28
krone **252** 26
krone **252** 24
Krone **88** 29–31
Krone **252** 24–27
Krone **45** 55
Kronen **254**
Kronen **254** 37, 38, 42–46
Kronenaufzug **110** 42
Kronendach **122** 50
Kronenkorköffner **45** 47
Kronenmutter **143** 77
Kronenmutter **143** 24
Kronenverschluß **93** 27
Kronleuchter **267** 21
Kropf **73** 20
Kropfgans **359** 5
Kropfstück **123** 49
Krottenbeere **379** 7
Krottenblume **379** 7
Krücke **86** 49
Krücke **326** 21
Krückenkreuz **332** 70
Krüger-Klappe **229** 55
Krümmling **123** 52
Krümmungshalbmesser **346** 22
Krümmungsmittelpunkt **346** 23
Krüppelwalm **121** 17
Krüppelwalmdach **121** 16
Krume **97** 3
Krummdarm **20** 16
Krummhorn **322** 6
Kruppe **72** 31
Kruste **97** 4
Krustentiere **358** 1, 2
Kruzifix **332** 33
Kubikwurzel **345** 2
Kubusspiel **48** 21
Kuchenbüfett **265** 1
Kuckuck **359** 30
Kuckucksknecht **359** 25
Kuckucksküster **359** 25
Kuckucksschlichtnelke **376** 21
Kuckucksuhr **109** 31
Kübel **55** 48
Kübelhelm **254** 7
Kübelpflanze **55** 47
Küche **39**
Küche **207** 29
Küche **207** 80
Küchendurchreiche **266** 66
Küchengeräte **40**
Küchenlampe **39** 39
Küchenmeister **207** 34
Küchenschüsseln **40** 6
Küchenstuhl **39** 43
Küchentisch **39** 44
Küchenuhr **109** 34
Küchenuhr **39** 20
Küchenwaage **309** 84
Küchenwagen **233** 22
Küchenwand **46** 29
Küchenzwiebel **57** 24
Kühlaggregat **39** 5
Kühlanlage **212** 77
Kühlanlage **212** 26
Kühlanlage **209** 21
Kühler **65** 51
Kühler **212** 54
Kühler **170** 5
Kühler **145** 44
Kühler **191** 9
Kühler **350** 48
Kühlergrill **191** 11
Kühlerhaube **304** 11
Kühlerhaubenfenster **304** 12
Kühlfach **39** 3
Kühlhaus **94** 21–24
Kühlhaus **225** 50
Kühlleitung **235** 38
Kühlmitteltemperaturanzeige **191** 66
Kühlmitteltemperaturanzeige **191** 38
Kühlmittelzuführung **149** 25
Kühlmittelzuführung **138** 26
Kühlraum **223** 56
Kühlrippen **242** 60
Kühlrippen **190** 80
Kühlrippen **189** 20
Kühlschlangensystem **93** 11
Kühlschrank **39** 2
Kühlschrank **46** 33
Kühlschrank **317** 10
Kühlschutzverkleidung **235** 15
Kühlsystem **154** 48
Kühltheke **96** 12
Kühltisch **97** 67
Kühltresen **266** 49
Kühlturm **144** 15
Kühlturm **154** 39
Kühlvitrine **98** 3
Kühlwalze **170** 27
Kühlwalzen **180** 28
Kühlwasser **154** 18
Kühlwasser-Wärmetauscher **155** 3
Kühlwasseranschluß **111** 31
Kühlwasserausgleichsbehälter **212** 65
Kühlwasserbohrungen **242** 54
Kühlwasserkreislauf **154** 10
Kühlwasserleitung **152** 27
Kühlwasserleitung **191** 10
Kühlwasserpumpe **190** 61
Kühlwassersystem **154** 55
Kühlwassertemperaturmesser **212** 21
Kühlwasserthermostat **190** 62
Kühlzylinder **173** 25
Küken **74** 2
Kükenstall **74** 1
Külbel **162** 40
Kümmelbrötchen **97** 14
Kümmelstange **97** 31
Kümo **221** 99
Künstler **338** 2
Künstlerhut **35** 38
Künstlerkopf **34** 18
künstliche Atmung **21** 24–27
künstliche Brandung **281** 1
künstliche Gebiß **24** 25
künstliche Horizont **230** 3
künstliche Sonne **281** 13
künstliche Sonnenbad **281** 10
Kürbis **57** 23
Kürettage **26** 52
Kürette **26** 52
Küribprügel **254** 31
Küribsattel **329** 87
Kürschner **131**
Kürschnerwerkstatt **131** 1–25
Küstenfischerei **90** 24–29
Küstenfunkstelle **237** 53
Küstengewässer **286** 10–14
Küstenmotorschiff **221** 99
Küster **330** 26
Kugel **347** 41
Kugel **298** 49
Kugel **95** 36
Kugel **187** 56
Kugelbaum **272** 12
Kugelfräser **108** 7
Kugelgelenkkopf **114** 47
Kugelkaktus **53** 14
Kugelkopf **249** 15
Kugelkopfnadel **328** 29
Kugelkopfschreibmaschine **249** 1
Kugelkuppe **143** 50
Kugellager **143** 69
Kugelleuchte **267** 4
Kugelmanipulator **2** 38
Kugelmühle **161** 1
Kugeln **90** 19
Kugeln **36** 82–86
Kugelpfanne **255** 47
Kugelring **187** 68
Kugelschreiber **47** 26
Kugelstoßen **298** 48
Kugeltank **145** 73
Kugeltank **221** 36
Kugelwobbler **89** 71
Kuh **73** 1
Kuhblume **61** 13
Kuhlattich **61** 13
Kuhstall **75** 14
Kukuruz **68** 31
Kuli **353** 43
Kultivator **65** 55
Kultur **84** 9
Kulturhaus **55** 4
Kulturzaun **84** 7
Kultwagen **328** 36
Kummet **71** 15
Kumpf **328** 11
Kumt **71** 15
Kumulonimbus **287** 26
Kumulonimbus **8** 17
Kumulonimbuswolke **287** 26
Kumulus **8** 1
Kumulus **287** 22
Kumuluswolke **287** 22
Kunde **111** 2
Kunde **99** 2
Kunde **248** 18
Kunde **271** 55
Kundendienstsachbearbeiter **248** 17
Kundenhalle **250** 1–11
Kundenkartei **248** 24
Kundin **98** 43
Kundin **99** 18
Kundin **271** 16
Kunst **333**
Kunst **334**
Kunst **335**
Kunst **336**
Kunst **337**
Kunstdünger **63** 14
Kunstflug **288** 1–9
Kunstflugfiguren **288** 1–9
Kunstmaler **338** 2
Kunstreiter **307** 26
Kunstschütze **307** 38
Kunstspringen **282** 40–45

Kunststoffbahn **298** 6
Kunststoffbehälter **83** 25
Kunststoffkarosserie **193** 14
Kunststofflauffläche **301** 52
Kunststoffpose **89** 44
Kunststoffsohle **101** 2
Kunststoffspachtel **128** 44
Kunststofftank **79** 4
Kupee **186** 3
Kupferanoden **178** 5
Kupferdruckpresse **340** 36
Kupferleiter **127** 43
Kupfermünzen **252** 1–28
Kupferplatte **340** 53
Kupferrohling **260** 64
Kupferstecher **340** 44
Kupferstich **340** 14–24
Kupfersulfat **351** 26
Kupferzylinder **182** 7
Kupolofen **148** 1
Kuponbogen **251** 17
Kuppel **334** 58
Kuppelachse **210** 36
Kuppelbau **337** 21
Kuppeldach **5** 12
Kuppelofen **148** 1
Kuppelschraube **202** 15
Kuppelschwelle **202** 38
Kuppelschwelle **202** 14
Kuppelspindel **148** 58
Kuppelstange **210** 11
Kuppelsystem **334** 73
Kupplung **119** 53
Kupplung **212** 82
Kupplung **65** 37
Kupplung **65** 39
Kupplung **67** 30
Kupplung **191** 44
Kupplung **208** 19
Kupplungsbügel **208** 17
Kupplungsdose **127** 12
Kupplungsflansch **177** 55
Kupplungsfußhebel **192** 28
Kupplungshebel **188** 32
Kupplungspedal **191** 44
Kupplungspedal **191** 96
Kupplungsstecker **127** 11
Kupplungswelle **232** 56
Kupste **13** 42
Kurbad **274**
Kurbel **168** 52
Kurbelantrieb **217** 53
Kurbelkasten **242** 51
Kurbelkastenspülung **242** 59
Kurbelwelle **192** 29
Kurbelwelle **190** 23
Kurbelwelle **242** 50
Kurbelwellenlager **192** 23
Kurbelwellenlagerdeckel **190** 22
Kurbelwellenzahnrad **166** 51
Kurbelzapfenbohrung **192** 26
Kurbette **71** 6
Kurfürstenhut **254** 41
Kurgast **274** 18
Kurhaus **274** 8
Kurhut **254** 41
Kurkapelle **274** 20
Kurkonzert **274** 20
Kuroschio **14** 31
Kurpark **274** 1–21
Kurpromenade **274** 10
Kurrleine **90** 12
Kursaal **274** 8
Kursanzeiger **251** 8
Kursboje **285** 18
Kursbuch **204** 50
Kursbuchtafeln **204** 16
kursiv **175** 7
kursive Schrift **175** 7
Kurskreisel **230** 13
Kursmaklertafel **251** 8
Kurstafel **251** 8
Kurszettel **250** 8
Kurven **347** 11
Kurvenmaximum **347** 19
Kurvenminimum **347** 20
Kurvenscheibe **190** 60
Kurz- und Mittelstreckenverkehrsflugzeug **231** 4
Kurz- und Mittelstreckenverkehrsflugzeug **231** 11
kurzärmelige Hemd **33** 33
kurzärmelige Jacke **33** 26
kurze Daumenmuskeln **18** 41
Kurzhobelmaschine **150** 45
Kurzhubgesenkhammer **139** 11
Kurznachricht **342** 50
Kurzpaß **291** 49
Kurzstand **75** 22
Kurzstreckenläufer **298** 5
Kurzstreckenraketen **259** 26
Kurztrieb **372** 31
Kurztrieb **372** 23
Kurzwelle **7** 26
Kurzwellenbestrahlungsgerät **23** 22
Kurzwellengerät **23** 39
Kurzwellengerät **23** 22
Kurzwellensender **10** 59
Kurzwellenstation **237** 54
Kurzzeitmesser **27** 35
Kurzzeitmesser **23** 40
Kurzzeitmesser **39** 21
Kurzzeituhr **109** 35
Kurzzeitwecker **109** 35
Kurzzeitwecker **116** 18
Kuscheltier **47** 6
Kutschbock **186** 8
Kutschen **186** 1–3.
Kutschenschlag **186** 11
Kutscher **186** 32
Kutschersitz **186** 8
Kutschpferd **186** 28
Kutschwagen **186** 1–3.
Kutte **331** 55
Kutter **258** 12
Kutter **96** 52
Kutter **258** 61
Kutter **220** 8
Kyma **334** 19
Kymation **334** 19

L

La-Tène-Zeit **328** 21–40
Labor **23** 41–59
Laboratorium **349**
Laboratorium **23** 41–59
Laboratorium **350**
Laboratoriums- und Forschungsmikroskop **112** 1
Laborgerät **23** 57
Laborgeräte **173** 2–10
Laborgeräte **349** 1–38
Laborgeräte **350** 1–63
Laborschale **173** 7
Laborwecker **116** 18
Labradorstrom **14** 40
Labyrinth **17** 62
Labyrinth **272** 5
Lachgas **26** 3
Lachkabinett **308** 55
Lachmöwe **359** 14
Lackarbeit **337** 6
Lackieren **129** 14
Lackierer **129**
Ladeaufsicht **206** 36
Ladebaum **223** 36
Ladebaum **221** 26
Ladebaum **221** 59
Ladebrücke **226** 2
Ladedeck **221** 34
Ladedruckmesser **230** 7
Ladegeschirr **221** 59
Ladegeschirr **221** 24–29
Ladegleis **206** 17
Ladekante **193** 21
Ladekran **85** 28
Ladekran **85** 44
Ladeluke **221** 63
Ladeluke **226** 14
Ladeluke **221** 11
Lademaschine **154** 27
Lademaß **206** 22
Lademast **221** 60
Lademeister **206** 29
Ladendeckel **166** 6
Ladenfeststeller **37** 31
Ladenkasse **47** 34
Ladenkasse **271** 2
Ladenklotz **166** 42
Ladenschild **268** 39
Ladenschubstange **166** 52
Ladenstelze **166** 53
Ladepfosten **223** 35
Ladepritsche **194** 3
Laderäume **223** 75
Laderäume **223** 55
Laderampe **206** 9
Laderaum **193** 17
Laderunge **85** 30
Ladeschaffner **205** 30
Ladeschieber **247** 6
Ladestraße **206** 8
Ladestromkontrolle **191** 78
Ladestütze **85** 45
Ladetür **194** 8
Ladetür **207** 23
Ladewagen **63** 27
Ladewagen **63** 38
Ladung **223** 77
Ladung **226** 19
Ladung **226** 9
Länderwappen **252** 14
Längenanschlag **157** 68
Längenhalbkreis **14** 4
Länghaken **122** 64
Längs- und Plangängshebel **149** 17
Längsachse **230** 72
Längslenker **192** 66
Längslenker **191** 27
Längsriegel **119** 48
Längsrips **171** 13
Längsriß **300** 3
Längsschlitten **149** 42
Längsspant **285** 55
Längssupport **149** 42
Längssupport **149** 22
Längsträgerverstärkung **213** 12
Längstrikotbindung **171** 26
Längsversteifung **230** 47
Längsversteifung **230** 57
Lärche **372** 32
Lärchenzapfen **372** 36
Lätzchen **28** 43
Läufer **75** 39
Läufer **276** 10
Läufer **164** 55
Läufer **298** 5
Läufer **292** 66
Läufer **292** 45
Läuferbucht **75** 36
Läuferschicht **118** 63
Läuferstein **91** 22
Läuferverband **118** 59
Läuterbatterie **92** 51
Läuterbottich **92** 50
Läuterwanne **162** 4
Läutewerk **212** 49
Läutewerk **127** 15
Lagerbecken **154** 28
Lagerbehälter **130** 17
Lagerbock **177** 61
Lageregelungsraketen **234** 38
Lageregelungstriebwerke **6** 39
Lagerfaß **79** 2
Lagerfeuer **278** 10
Lagergang **11** 31
Lagerhaus **206** 53
Lagerkammer **154** 76
Lagerkeller **79** 1–22
Lagerkeller **93** 12
Lagerstein **110** 33
Lagerstützbock **67** 2
Lagertank **93** 13
Lagertank **145** 72
Lagerung Bewußtloser **21** 24–27
Lagune **13** 33
Lagunenriff **13** 32
Laib **97** 2–5
Laich **89** 12
Laichhecht **89** 11
Lakai **186** 20
Lakkolith **11** 30
Laktamöl **170** 25
Lama **366** 28
Lamantin **366** 23
Lamelle **381** 6
Lamellen **381** 4
Lamellenblende **2** 33
Lamellenreibungskupplung **139** 21
Lamellensieb **64** 17
Laminate **301** 48
Lamm **75** 11
Lamm **73** 13
Lammfellpolierhaube **134** 21
Lammfellrolle **130** 31
Lammfellscheibe **134** 21
Lampengebläse **179** 22
Lampengehäuse **309** 44
Lampengehäuse **116** 29
Lampengelenkarm **177** 16
Lampenhaus **112** 28
Lampenhaus **112** 59
Lampenhaus **312** 39–44
Lampenhausanschluß **112** 60
Lampenkopf **116** 29
Lampenraum **177** 41
Lampenstab **309** 40
Lampion **52** 15
Lampion **353** 36
Lampion **306** 4
Landarbeiter **63** 5
Landauer **186** 36
Landaulett **186** 36
Landbrot **99** 14
Landbrot **97** 6
Landefangseil **259** 16
Landegestell-Spreizmechanik **6** 31
Landeklappe **288** 29
Landeklappe **230** 53
Landeklappe **257** 38
Landekufen **256** 21
Landekufen **232** 15
Landeplatz **15** 91
Landescheinwerfer **257** 37
Landescheinwerfer **288** 32
Landescheinwerfer **230** 49
Landespoiler **229** 42
Landesteg **278** 13
Landesvermessung **14** 46–62
Landeswappen **252** 12
Landeteller **6** 33
Landkarte **14**
Landkarte **15**
Landkarte **260** 44
Landmaschinen **64**
Landmaschinen **65**
Landpfeiler **215** 27
Landrad **65** 15
Landregen **8** 18
Landschaftspark **272** 41–72
Landsknecht **355** 32
Landsknechttrommel **306** 70
Landspitze **225** 65
Landungsboot **258** 89
Landungsboote **259** 46
Landungsbrücke **15** 59
Landungsbrücke **225** 30
Landungssteg **278** 13
Landungssteg **283** 19
Landwirtschaft **63**
Landwirtschaftliche Geräte **66**
Landwirtschaftliche Maschinen **64**
Landwirtschaftliche Maschinen **65**
Landwirtschaftsprodukte **68** 1–47
Langarm **100** 25
Langband **140** 51
Langbrot **97** 8
Langdrahtantenne **230** 66
lange Ärmel **30** 15
lange BH **32** 4
Langettenstich **102** 6
lange Unterhose **32** 11
Langflügler **359** 11–14
Langform-Schlafanzug **32** 36
Langhobel **132** 39
Langholz **120** 2
Langholz **84** 15
Langholz **84** 19
Langholzplatte **340** 2
Langholzschnitt **340** 4
Langkessel **210** 16
Langlauf **301** 42
Langlauf-Rattenfallbindung **301** 15
Langlaufanzug **301** 17
Langlaufausrüstung **301** 14–20
Langlaufschuh **301** 16
Langlaufski **301** 14
Langlaufstöcke **301** 20
Langleine **90** 28
Langleinenfischerei **90** 29
Langlochfräser **150** 43
Langlochziegel **159** 22
Langlöcher **240** 17
Langpferd **296** 1
Langsamfahrscheibe **203** 36–38
Langsamfahrsignale **203** 36–44
Langsamfahrstelle **203** 39, 40
Langsamfahrstelle **203** 42
Langsamflug-Querruder **229** 41
Langschild **329** 56
Langstreckenläufer **298** 5
Langstreckenverkehrsflugzeug **231** 13
Langstreckler **298** 5
Langstromtrog **89** 18
Langtrieb **78** 3
Langwobbler **89** 70
Lanze **319** 17
Lanze **329** 81
Lanze **354** 12
Lanzenreiter **319** 16
Lanzenspitze **328** 21
Lanzettfenster **335** 39–41
Lappen **95** 16
Larve **58** 64
Larve **80** 41
Larve **80** 53
Larve **80** 38
Larve **82** 12
Larve **82** 36
Larve **80** 19
Larve **82** 25
Larve **80** 46
Larve **80** 6
Larve **77** 29
Larve **81** 20
Larve **358** 9
Larve **306** 13
Larven **80** 36
Larvengang **82** 24
Larvenkammer **82** 36
Lasche **119** 65
Laschenbolzen **202** 13
Lasching **218** 32
Laschung **218** 32
Lasergerät **242** 81
Laserstrahl **243** 53
Lasso **319** 40
Lasso **352** 5
Lassoband **134** 38
Lastkahn **216** 25
Lastkraftwagen **194**
Lastkraftwagen **226** 19
Lastplattform **232** 19
Lasttier **354** 3
Lastzug **213** 34
Lateinersegel **220** 3
Lateinersegel **218** 29
Laterne **224** 105
Laterne **224** 69
Laterne **186** 9
Laterne **335** 45
Laterne **221** 48
Laterne **218** 44
Lattbeil **122** 21
Latte **298** 14
Latte **284** 44
Latte **291** 36
Lattenkiste **206** 5
Lattenlehre **122** 18
Lattentasche **284** 43
Lattenwand **213** 29
Lattenzaun **52** 10
Lattung **122** 17
Lattung **123** 70
Latz **30** 24
Latzhose **29** 40
Latzhose **30** 21
Latzrock **29** 41
Latztasche **33** 46
Laubbäume **371** 1–73
Laubbesen **272** 67
Laubbesen **51** 3
Laubengang **37** 73
Laubengang **272** 17
Laubenganghaus **37** 72–76
Laubfrosch **364** 24
Laubhölzer **371**
Laubkörper **378** 49
Laubkrone **254** 12
Laubsäge **260** 53
Laubsäge **135** 12
Laubsägeblatt **108** 13
Laubsägeblatt **135** 13
Laubsägeblatt **260** 54
Laubwald **15** 4
Lauch **57** 21
Lauf **255** 2, 17
Lauf **362** 4
Laufachse **210** 35
Laufbahn **298** 6
Laufbildbetrachter **117** 91
Laufbrett **55** 22
Laufbrett **38** 3
Laufdielen **120** 36
Laufdrehgestell **197** 10
Laufen **298** 1–8
Laufgang **307** 51
Laufgang **335** 33
Laufgewicht **22** 68
Laufgewicht **40** 36
Laufgewichtswaage **22** 66
Laufgewichtswaage **40** 35
Laufkatze **222** 28
Laufkatze **222** 14
Laufkatze **147** 3
Laufkran **222** 28
Laufkran **147** 41
Laufkugel **307** 60
Laufleder **164** 16
Laufmündung **305** 71
Laufplatte **123** 30
Laufpuppe **273** 63
Laufrad **214** 7
Laufrad **64** 56
Laufrad **64** 41
Laufrädchen **187** 9
Laufreinigungsbürste **87** 62
Laufring **89** 56
Laufrinne **282** 22
Laufrolle **255** 86
Laufrolle **206** 39
Laufrolle **294** 29
Laufschiene **165** 3
Laufschiene **2** 37
Laufschiene **206** 38
Laufschiene **167** 45
Laufschienenträger **201** 15
Laufschritt **295** 41
Laufsprungtechnik **298** 40
Laufställchen **28** 39
Laufstall **28** 39
Laufstallboden **28** 40
Laufsteg **147** 38

Laufsteg **221** 3
Laufstellung **295** 2
Lauftrommel **273** 45
Laufwandung **87** 35
Laufwerk **214** 36
Laufwerk **311** 10
Laufwerk **214** 53
Laufwerkhauptträger **214** 67
Laufwerkrollen **214** 70
Laugenbrezel **97** 44
Laugenpumpe **172** 33
Laugenvorwärmer **172** 8
Lausblume **379** 3
Lauscher **88** 32
Lauscher **88** 16
Lauskraut **379** 3
Laute **324** 1
Lautsprecher **311** 46
Lautsprecher **249** 70
Lautsprecher **318** 12
Lautsprecher **264** 12
Lautsprecherbox **42** 10
Lautsprecherbox **241** 14
Lautsprecherbox **318** 12
Lautsprecherbox **317** 15
Lautstärkeregler **117** 85
Lautstärkeregler **261** 43
Lautstärkeregler **241** 41
Lavadecke **11** 14
Lavastrom **11** 18
Lavendel **380** 7
Lawine **304** 1
Lawinenbrecher **304** 2
Lawinengalerie **304** 3
Lawinenkeil **304** 2
Lazaruskreuz **332** 71
LD-Konverter **147** 45–50
Lebensbaum **372** 39
Lebenserhaltungsgerät **6** 20
Lebenslinie **19** 72
Lebensmittel **99** 1–96
Lebensmittelgeschäft **98** 1–87
Lebensmittelhandlung **98** 1–87
Leber **20** 10
Leber **20** 35
Lebergang **20** 37
Leberlappen **20** 35
Lebkuchen **97** 51
Lecco **305** 23
Lecker **88** 2
Lederband **20** 34
Lederbeere **80** 21
Lederbesatz **30** 18
Lederhaube **354** 26
Lederhose **29** 32
Lederhosen **29** 32
Lederhosenträger **29** 34
Lederjacke **33** 43
Lederkissen **108** 29
Ledermanschette **191** 92
Ledermütze **35** 32
Lederschürze **142** 11
Lederschutzkleidung **290** 26
Ledersegment **163** 69
Lederseite **131** 13, 18
Lederwalze **340** 23
Leerdarm **20** 15
Leerlaufdüse **192** 1
Leerlaufgemischregulierschraube **192** 11
Leerlaufluftdüse **192** 2
Leerlaufverstellung **190** 51
Leertaste **249** 2
Leewellen **287** 17
Lefzen **70** 26
legato **321** 33
Legebatterie **74** 19
Legehenne **74** 57
Legende **14** 27–29
Legende **268** 4
Leggings **352** 17
Leggins **352** 17
Leguan **364** 32
Leguminosen **57** 1–11
Lehm **159** 2
Lehm **120** 44
Lehmgrube **159** 1
Lehmschwalbe **361** 20
Lehnstuhl **336** 18
Lehrautomaten **242** 1
Lehrbild **262** 8
Lehrbuch **261** 28
Lehrer **260** 21
Lehrereinheit **261** 37
Lehrersitz **257** 7
Lehrertisch **260** 22
Lehrertisch **242** 2
Lehrgeräte **242** 45–84
Lehrmaterial **261** 27
Lehrschrittzähler **242** 5
Leib **16** 1–54
Leibbinde **319** 23
Leibesvisitation **264** 31
Leibung **120** 31
Leibung **120** 32
Leibung **336** 25
Leichenbegängnis **331** 33–41
Leichenhalle **331** 21
Leichenhaus **331** 21
Leichenkapelle **331** 21
Leichenstein **331** 26
Leichtathletik **298**
Leichtbauplatte **123** 58
Leichtbenzinfraktion **145** 39
Leichtbügelautomat **50** 6
leichte Kampfschiffe **258** 1–63
Leichter **225** 25
Leichtgewichtsanker **286** 16–18
Leichtkoffer **267** 15
Leichtmetallbeplankung **235** 11
Leichtmetalleiter **50** 35
Leichtmetallgußrad **189** 48
Leichtsteigeisen **300** 48
Leichttriebwagen **208** 13
Leier **88** 67
Leier **3** 22
Leier **322** 15
Leihschein **262** 25
Leimkasten **184** 9
Leimkessel **185** 32
Leimkessel **183** 15
Leimkessel **132** 12
Leimpresse **173** 24
Leimtopf **236** 5
Leimtopf **260** 57
Leimtopf **132** 13
Leimwalze **185** 33
Leimwerk **184** 4
Leine **70** 30
Leine **293** 73
Leine-Steinsalz **154** 64
Leinenbezug **207** 48
Leinenkragen **355** 56
Leinenmütze **35** 8
Leinenrock **355** 5
Leineweber **361** 8
Leinpfad **216** 30
Leintuch **43** 9
Leinwand **338** 21
Leinwand **318** 21
Leinwand **312** 11
Leinwandballen **206** 11
Leinwandbindung **171** 1
Leinwandkasten **318** 21
Leinzug **216** 27
leise **321** 35
Leiste **16** 38
Leiste **124** 3
Leiste **166** 11
Leiste **300** 13
Leisten **100** 32
Leistenbeuge **16** 38
Leistenkopfplattkäfer **81** 27
Leistenproben **124** 2
Leistenschäfte **171** 20
Leistenstifte **128** 30
Leistungshebel **257** 9
Leistungsprüfung **290** 33
Leistungsschalter **153** 51–62
Leistungsschalter **152** 34
Leistungstransformator **152** 39
Leistungstransformator **152** 30
Leit- und Zugspindeldrehmaschine **149** 1
Leitartikel **342** 48
Leitdalben **222** 35
Leiter **153** 34
Leiter **118** 42
Leiter **47** 5
Leiter **211** 43
Leitergerüst **118** 86–89
Leitergetriebe **270** 11
Leiterhaken **122** 69
Leiterhaken **122** 15
Leiterpark **270** 10
Leiterstufe **50** 38
Leiterübung **270** 1–46
Leiterwagen **309** 86
Leitfeuer **224** 102
Leitspindel **149** 32
Leitspindel **149** 19
Leitspindelwendegetriebe **149** 6
Leitsteven **222** 70
Leitungs- **208** 16
Leitungsschacht **234** 40
Leitungsschutzschalter **127** 33
Leitungsschutzschalter **127** 19
Leitungsschutzsicherung **127** 36
Leitwalze **168** 12
Leitwerk **256** 32
Leitwerkaufbau **257** 20
Leitwerksformen **229** 23–36
Leitwerkverstrebung **232** 4
Lende **72** 30
Lende **16** 24
Lendenschurz **354** 31
Lendenstück **96** 4
Lendenwirbel **17** 4
Lenker **65** 28
Lenker **65** 27
Lenker **187** 2
Lenker **188** 57
Lenker **188** 3
Lenker **188** 11
Lenkerarmaturen **188** 30–35
Lenkgetriebe **192** 56–59
Lenkgurt **303** 4
Lenkrad **191** 37
Lenkrad **305** 89
Lenkradnabe **191** 57
Lenkradspeiche **191** 58
Lenkrolle **50** 81
Lenksäule **192** 56
Lenkstange **187** 2
Lenkstangenschaft **187** 10
Lenkstockhebel **192** 58
Lentikulariswolken **287** 19
Lenzloch **284** 36
Leo **4** 57
Leo **3** 17
Leonberger **73** 16
Leopard **368** 6
Leporello **248** 47
lepta **252** 39
Lepta **252** 39
Lepton **252** 39
Lerchen **361** 19
Lerchensporn **377** 8
Lernäische Schlange **327** 32
Lernlaufkinderschuh **101** 56
Lernstützräder **188** 5
Lesebehälter **78** 10
Lesebuch **260** 16
Leseeinheit **244** 8
Leselampe **43** 15
Lesepult **330** 2
Lesern **78** 11
Lesesaal **262** 13
Lesestein **63** 9
Lesezeichen **185** 70, 71
Letter **175** 38
Lettern **175** 32–37
Lettern **174** 7
Leuchtanzeige **247** 15
Leuchtanzeige **241** 55
Leuchtbuchstaben **268** 45
Leuchtdiodenanzeige **110** 2
leuchtende Nachtwolken **7** 22
Leuchtenklemme **127** 29
Leuchter **309** 45
Leuchtfeuer **15** 49
Leuchtfeuer **224** 83
Leuchtfläche **177** 20
Leuchtglockentonne **224** 74
Leuchtheultonne **224** 68
Leuchtinstrument **241** 39
Leuchtmelder **212** 15
Leuchtmelder **153** 3
Leuchtpedal **187** 78
Leuchtreklame **268** 16
Leuchtröhre **49** 32
Leuchtstofflampe **127** 61
Leuchtstofflampe **271** 23
Leuchtstoffröhre **271** 23
Leuchtstoffschicht **240** 19
Leuchtstoffstreifen **240** 18
Leuchttafel **264** 30
Leuchtturm **15** 8
Leuchtturm **224** 103
Leuchtwarte **226** 27
Leuchtzeichen **196** 7
Leuzit **351** 12
Levade **71** 4
Levade **307** 30
Lexikon **42** 18
Libelle **358** 3
Libero **291** 11
Libra **3** 19
Libra **4** 59
Licht **88** 33
Licht **88** 15
Lichtanlaßmaschine **212** 30
Lichtbogen **312** 42
Lichtbogenstabilisierung **312** 39
Lichterführung **286** 10–14
lichte Weite **215** 13
Lichtgaden **334** 70
Lichthof **271** 11
Lichtmaschine **190** 76
Lichtmaschine **187** 8
Lichtmaschine **211** 46
Lichtmast **198** 18
Lichtmessungen **114** 60
Lichtorgel **317** 13
Lichtquelle **1** 59
Lichtrufsignal **267** 6
Lichtsatz **176**
Lichtsatz-Zentraleinheit **176** 29
Lichtsatzautomat **176** 14
Lichtschnittubus **112** 38
Lichtschutzblenden **6** 22
Lichtsetzgerät **176** 7
Lichtsignal **203** 3
Lichtspielhaus **312** 1
Lichtspieltheater **312** 1
Lichtstellanlage **316** 2
Lichtstimmung **316** 2
Lichtstrahlengang **1** 62
Lichttonaufnahmegerät **311** 6
Lichttonaufzeichnung **311** 9
Lichttongerät **312** 45
Lichttonkamera **310** 60
Lichttonkamera **311** 6
Lichttonoptik **312** 46
Lichtung **15** 2
Lichtvisier **2** 34
Lichtvorsignal **203** 9
Lichtvorsignal **203** 14
Lichtwange **123** 44
Lichtzeichenanlage **268** 54
Lichtzeigerinstrument **238** 43
Lidodeck **223** 22
Lieberkühn-Reflektor **115** 97
Liebesapfel **57** 12
Liebespaar **272** 72
Liedernummern **330** 24
Lieferwerk **164** 59
Liegefläche **281** 11
Liegehafen **216** 14
Liegekur **274** 12–14
Liegematratze **278** 31
liegende Falte **12** 15
Liegesessel **281** 5
Liegesitz **191** 34
Liegestütz **295** 21
Liegestütz **295** 25
Liegestütz **295** 22
Liegestufen **281** 20
Liegestuhl **37** 47
Liegestuhl **221** 111
Liegestuhl **51** 2
Liegestuhl **274** 13
Liegeterrasse **37** 75
Liegewiese **274** 12
Liegewiese **37** 46
Lieschen **68** 33
Lift **271** 45
Liftback **193** 29
Liftboy **271** 47
Liftsessel **214** 16
Ligatur **175** 6
Ligaturführer **26** 44
Ligusterschwärmer **358** 55
Likör **98** 58
Likörgläser **317** 7
Likörkaraffe **45** 48
Likörschale **45** 89
Lilie **60** 12
Lilie **254** 13
Liliengewächs **53** 13
Liliputaner **308** 22
Limerick **89** 84
Limonadenflasche **265** 15
Limonadenglas **265** 16
Limone **384** 23
Linde **371** 46
Lindengewächs **53** 9
Lindwurm **327** 1
Lineal **247** 35
Linealeinrichtung **179** 26
Lineallhandrädchen **132** 66
Linealwinkel **132** 65
Liner **221** 82
Liner **225** 32
Linie **346** 21
Linienbus **194** 34
Linienfrachter **221** 96
Linienrichter **293** 69
Linienrichter **291** 59
Linienschiff **218** 51–60
Linienschiff **225** 32
Linienschild **197** 20
Linienschild **197** 21
Linienstichel **340** 5
Liniensystem **320** 44
Linksmaschine **312** 13
Linotypematrize **174** 29
Linse **19** 48
Linsenfernrohr **113** 16
Linsenkissen **108** 29
Linsensystem **242** 83
Lintwurm **327** 1
Linz-Donawitz-Konverter **147** 45–50
Lippenpfeife **326** 34
Lippenpfeife **326** 31–33
Lippenpfeife **326** 23–30
Lippenscheibe **354** 23
lira **252** 20
Lira **252** 20, 21
lire **252** 21
lire **252** 20
Lire **252** 20
Lisene **335** 11
Litewka **221** 115
Litfaßsäule **268** 70
Lithodes **369** 16
Lithograph **340** 45
Lithographie **340** 26
Lithokreide **340** 26
Lithostein **340** 25
Lithostein **340** 57
Litze **166** 27
Litzenauge **166** 28
Litzenband **325** 36
Live-Ton **117** 100
Livree **186** 21
Lkw-Fahrstühle **221** 56
Lkw-Rad **138** 21
Lkw-Reifen **273** 19
LM **234** 55
LM **6** 12
LM-Hangar **234** 54
Loch **293** 87
Lochbeitel **132** 8
Lochbillard **277** 7
Lochblende **242** 82
Locheisen **132** 8
Locheisen **125** 13
Locheisen **100** 45
Locher **247** 3
Lochkarte **237** 64
Lochkarten **244** 13
Lochkartenleser **244** 12
Lochkartenstanzer **244** 12
Lochkranz **237** 11
Lochkugel **305** 15
Lochnippel **162** 51
Lochplatte **140** 14
Lochplatte **137** 17
Lochrotor **85** 25
Lochrundmutter **143** 35
Lochsäge **120** 63
Lochsäge **132** 3
Lochsäge **126** 70
Lochschaft **305** 47
Lochstecher **102** 12
Lochstickerei **102** 11
Lochstreifen **237** 62
Lochstreifen **176** 8
Lochstreifen **176** 6
Lochstreifenabtaster **176** 13
Lochstreifenabtastung **176** 15
Lochstreifeneingabeelement **176** 30
Lochstreifenlocher **176** 5
Lochziegel **159** 22
Lochzirkel **135** 23
Locken **34** 3
Lockenformer **106** 31
Lockenhaar **34** 33
Lockenklammer **105** 14
Lockenkopf **34** 18
Lockenperücke **34** 2
Lockenwickel **105** 12
Lockenwickler **105** 12
Lockgeräte **87** 43–47
Lockjagd **87** 43–47
Lockvogel **86** 48
Lockwellbürste **105** 13
Lodenhut **35** 23
Lodenmantel **29** 31
Lodenmantel **30** 64
Lodenrock **30** 67
Löcher **293** 79–82
Löffel **45** 61
Löffel **88** 61
Löffelbagger **118** 81
Löffelbohrer **135** 16
Löffelbug **285** 30
Löffelgans **359** 5
Löschfahrzeug **270** 5
Löschgerät **270** 63
Löschkammer **153** 55
Löschkopf **243** 20
Löschkopf **241** 59
Löschkopf **311** 25
Löschtaste **117** 86
Löschtrog **137** 8
Löschtrupp **270** 34
Löschturm **156** 11
Löschübung **270** 1–46
Löschwagen **156** 10
Löschwedel **137** 3
Lösung **345** 10
Lösungsmitteldämpfe **182** 25
Lösungsmittelkanne **129** 16
Lötborax **108** 39
Lötkolben **134** 19
Lötkolben **127** 45
Lötkolben **126** 73
Lötkolben **134** 57
Lötlampe **126** 74

Lötlampe **301** 22
Lötmittel **108** 36
Lötpistole **134** 56
Lötpistole **108** 14
Lötstange **108** 38
Lötstein **125** 6
Lötwasser **125** 7
Lötzinn **126** 76
Lötzinndraht **134** 20
Löwe **3** 17
Löwe **368** 2
Löwe **4** 57
Löwenmähne **368** 3
Löwenmäulchen **51** 32
Löwenrudel **356** 5
Löwenzahn **51** 34
Löwenzahn **61** 13
Log **224** 54
Logarithmenrechnung **345** 6
Logarithmieren **345** 6
Logarithmus **345** 6
Logarithmus **345** 6
Logen **319** 7
Logenschließer **315** 12
Logger **90** 1
Loggia **37** 18
Loggiatür **37** 21
Logikbaustein **242** 68
Logpropeller **224** 55
Lohnkutsche **186** 26
Loipe **301** 44
Loipenmarkierung **301** 45
Lokführer **208** 2
Lokführerhaus **210** 49
Lokführersitz **210** 59
Lokomotive **210, 211, 212**
Lokomotive **213** 1
Lokomotivführer **208** 2
Lokomotivkessel **210** 2–37
Loktriebwerk **210** 2–37
Lokus **49** 12
Longline-Büstenhalter **32** 4
Looping **288** 1
Loopingacht **288** 2
Lophocalyx philippensis **369** 7
Lore **200** 25
Loser **88** 16
Losverkäufer **266** 20
Lot **118** 50
Lot **118** 71
Lote **224** 58–67
Lothringer Kreuz **332** 62
Lotkörper **224** 59
Lotleine **224** 60
Lotossäule **333** 13
Lotsenboot **221** 95
Lotte **78** 3
Louis-seize-Stil **336** 14
Louisdor **252** 5
Lounge **233** 18
Luchs **368** 8
Luchsfell **131** 15
Luchsfell **131** 20
Lüfter **221** 41
Lüfter **190** 7
Lüfterantrieb **212** 62
Lüfterkopf **223** 41
Lüfteröffnungen **258** 43
Lüfterölpumpe **211** 45
Lüftung **55** 10–12
Lüftungsfenster **55** 10
Lüftungsfenster **278** 40
Lüftungsholz **55** 18
Lüftungsklappe **213** 16
Lüftungsklappe **213** 30
Lüftungsvorrichtung **74** 10
Lüftungsziegel **122** 7
Lüsterklemme **127** 29
Luftabsaugstutzen **133** 40
Luftabzug **356** 17
Luftakrobat **307** 7
Luftansaugkanal **209** 11
Luftansaugschacht **258** 57
Luftbad **282** 4
Luftballon **308** 13
Luftbehälter **196** 19
Luftbewegung **7** 10
Luftbewegung **7** 6
Luftbildmessung **14** 63–66
Luftbremse **256** 12
Luftbremse **229** 44
Luftdruck **9** 4
Luftdruckanzeige **211** 24
Luftdüsenkanal **281** 41
Luftdusche **22** 37
Lufteinlaß **256** 5
Lufteinlaßschlitz **191** 47
Lufteinlauf **232** 52
Lufteinlaufkanal **257** 14
Lufteintrittsöffnung **259** 73
Lufteintrittsöffnung **270** 60
Luftfilter **191** 55
Luftführung **199** 45
Luftfüllstutzen **196** 21
Luftfurche **91** 17
Luftgang **165** 48
Luftgebläse **191** 48
Luftgewehr **305** 34
Luftgewehr **305** 40
Lufthammer **139** 24
Luftheizkammer **147** 30
Luftholz **55** 18
Luftinsufflator **23** 18
Luftkanäle **155** 35
Luftkanal **333** 4
Luftkissen **286** 66
Luftkissenfahrzeug **286** 63
Luftkoffer **267** 15
Luftkompressor **211** 14
Luftkompressor **211** 44
Luftkompressor **146** 23
Luftkorrekturdüse **192** 3
Luftmanschette **23** 34
Luftmassen **8** 1–4
Luftmatratze **278** 31
Luftpolster **286** 66
Luftpresser **211** 44
Luftpresser **212** 72
Luftpresser **211** 14
Luftpresser **212** 58
Luftpresser **212** 34
Luftpumpe **187** 48
Luftpumpe **181** 35
Luftpumpe **181** 6
Luftpumpe **172** 40
Luftregulierung **50** 74
Luftregulierung **350** 3
Luftregulierung **350** 8
Luftreifen **187** 30
Luftröhre **20** 4
Luftröhre **17** 50
Luftröhrenast **20** 5
Luftsack **353** 11
Luftschaukel **308** 41
Luftschaumwerfer **270** 64
Luftschlange **308** 14
Luftschleier **139** 56
Luftschleuse **235** 27
Luftschlitz **194** 16
Luftschraube **288** 36
Luftschraube **286** 64
Luftschraube **230** 32
Luftschraubenwelle **232** 60
Luftstrahltriebwerke **232** 33–50
Luftströmung **9** 28
Luftströmungen **9** 25–29
Lufttrichter **192** 8
Luftvorwärmer **152** 11
Luftvorwärmer **139** 53
Luftwaffe **256**
Luftwaffe **257**
Luftzielraketenstarter **259** 50
Luftzuführung **137** 6
Luftzufuhrrohr **147** 29
Luftzuleitung **147** 17
Luftzutritt **155** 24
Luggersegel **220** 4
Luk **258** 24
Lukas **308** 11
Luke **222** 64, 65
Lukendeckel **222** 65
Lukensüll **222** 64
Lumber **30** 38
Lumme **359** 13
Lunar Module **234** 55
Lunar Module **6** 12
Lunge **20** 6, 7
Lungen **18** 13
Lungenflügel **20** 6
Lungenfunktionsprüfung **27** 36
Lungenkraut **377** 7
Lungenlappen **20** 7
Lungenschlagader **18** 11
Lungenschlagader **20** 55
Lungenvene **20** 56
Lungenvene **18** 12
Lunte **88** 47
Lunteneinführung **164** 15
Lunula **332** 36
Lupe **175** 34
Lupe **351** 33
Lurche **364**
Lure **322** 1
Luser **88** 16
Lutscher **28** 15
Luxuskabine **223** 30
Luzerne **69** 9
Lyman-Serie **1** 20
Lymphdrüse **19** 10
Lymphknoten **19** 10
Lyoner **96** 10
Lyra **3** 22
Lyra **322** 15
Lyra **325** 42
Lyrastütze **325** 42

M

Maar **11** 25
Machina **3** 47
Macis **382** 34
Macropharynx longicaudatus **369** 2
Made **80** 19
Made **77** 28
Made **358** 19
Madeiraglas **45** 84
Madonnenstatue **330** 51
Mäander **13** 11
Mäander **334** 43
Mädchenbluse **29** 58
Mädchenfrisuren **34**
Mädchenhose **29** 49
Mädchenkostüm **29** 50
Mädchenmantel **29** 54
Mädchenrock **29** 46
Mädchentasche **29** 56
Mädchenüberziehbluse **29** 48
Mähdrescher **64** 1–33
Mähdrescher **63** 31
Mähne **72** 13
Mähne **368** 3
Mälzen **92** 1–41
Mälzerei **92**
Mälzturm **92** 1
Männchen **288** 5
Männchen **81** 34
Männerfrisuren **34** 1–25
Männergeheimbund **352** 34
Männerkleidung **33**
männliche Blütenstand **68** 35
männliche Geschlechtsorgane **20** 66–77
männliche Glied **20** 66
männlichen Blüten **59** 39
Märchenfigur **306** 65
Märzblümchen **60** 1
Märzblume **60** 1
Märzglöckchen **60** 1
Mäusebussard **362** 9
Mäusegerste **61** 28
Magazin **117** 45
Magazin **255** 15
Magazin **255** 21
Magazin **268** 41
Magazine **184** 7
Magazingewehr **87** 2
Magazinhalter **255** 7
Magen **77** 16
Magen **20** 13
Magen **20** 42
Magen-Darm-Kanal **77** 15–19
Magenmund **20** 41
Magenta-Doppeldruckwerk **180** 11
Magentaeinstellung **116** 43
mager **175** 8
magere Schrift **175** 8
Magermilchseparator **76** 14
Magermilchtank **76** 17
magische Auge **309** 18
Magnet **108** 32
Magnet **2** 51
Magnet **1** 63
Magnetband **238** 5
Magnetband **237** 63
Magnetband **244** 2
Magnetband-Diktiergerät **249** 62
Magnetbandeinheit **244** 9
Magnetbandschleife **245** 28
Magnetbandspule **244** 10
Magnetbandstation **242** 32
Magnetfilm **311** 21
Magnetfilmspule **311** 2
Magnethaftsteine **242** 72
magnetische Dämpfer **11** 40
Magnetkompaß **223** 6
Magnetkompaß **224** 46
Magnetkompaß **230** 6
Magnetkontakt **242** 71
Magnetkopfträger **311** 3
Magnetplattenspeicher **244** 1
Magnetrandspur **117** 82
Magnetton-Aufnahme- und -Wiedergabelaufwerk **238** 4
Magnetton-Aufnahme- und -Wiedergabeverstärker **311** 5
Magnetton-Aufnahme- und -Wiedergabe-Kompaktanlage **238** 55
Magnettonabnehmersystem **312** 28
Magnettonabtaster **312** 50
Magnettonaufzeichnungsgerät **311** 1
Magnettonaufzeichnungsgerät **310** 58
Magnettonlaufwerk **311** 20
Magnettonverstärker **311** 28
Magnetventil **139** 23
Maharadscha **306** 28
Mahlfurche **91** 18
Mahlgang **91** 21
Mahlgang **159** 8
Mahlmesserabstand **172** 74
Mahlsand **227** 3
Mahlstein **354** 24
Mahlsteingehäuse **91** 20
Maiblume **377** 2
Maierisli **377** 2
Maiglöckchen **377** 2
Maikäfer **82** 1
Mailänder Andruckpresse **180** 75
Mailcoach **186** 53
Mais **68** 31
Maisbirne **299** 23
Maischbottich **92** 43
Maische **92** 44
Maische **93** 10
Maischetankwagen **78** 16
Maischethermometer **93** 9
Maischkessel **92** 44
Maischpfanne **92** 44
Maisgebiß **64** 35
Maiskäfer **81** 26
Maiskolben **68** 36
Maiskorn **68** 37
Majuskel **175** 11
Makkaroni **98** 33
Maklerschranke **251** 3
Maklertafel **251** 8
Makramee **102** 21
Makrogeräte **115** 81–98
Makrone **97** 37
Makrophon **212** 70
Makroschiene **117** 56
Makroseismik **11** 45–54
makroseismische Schüttergebiet **11** 38
Makroständer **115** 94
Makrostativ **115** 94
Makrovorsatzlinse **117** 55
Makrozoomobjektiv **117** 53
Mal **292** 70
Mal **292** 43
Mal **292** 46
Mal **292** 47
Malacosteus indicus **369** 10
Malariamücke **81** 44
Malatelier **338**
Malen **129** 1
Maler **3** 47
Maler **129**
Malerkasten **315** 34
Malersaal **315** 28–42
Malerspachtel **134** 37
Malgeräte **338** 6–19
Malgrund **338** 22
Malkasten **338** 10
Malkissen **292** 67
Malkugel **305** 23
Malleinen **338** 21
Malmittel **338** 13
Malnehmen **344** 25
Malpappe **338** 22
Malpinsel **48** 7
Malpinsel **260** 84
Malspachtel **129** 22
Malspachtel **338** 15
Malspieler **292** 44
Malstock **129** 47
Malteserkreuzgetriebe **312** 38
Maltisch **338** 25
Malutensilien **338** 6–19
Malve **376** 13
Malzbereitung **92** 1–41
Malzeichen **344** 25
Malzelevator **92** 35
Malzproduktionsanlage **92** 1
Malzsilo **92** 37
Mammutbaum **372** 69
Mammuttanker **221** 1
Manager **299** 45
Mandarin **306** 29
Mandarine **384** 23
Mandel **384** 36
Mandel **19** 23
Mandelkrähe **360** 6
Mandoline **324** 16
Manege **307** 21
Manegendiener **307** 27
Manegeneingang **307** 11
Mangold **57** 28
Manipulator **139** 32
Manipulator **2** 38
Mannloch **130** 18
Mannloch **93** 13
Mannloch **269** 51
Mannloch **234** 30
Mannloch **235** 52
Mannlochdeckel **130** 19
Mannschaftsbetreuer **292** 57
Mannschaftseinzelkabine **228** 32
Mannschaftsunterkunft **270** 2
Manntau **221** 103
Manövrierkiel **227** 30
Manometer **83** 42
Manometer **196** 20
Manometer **178** 8
Manometer **212** 6
Manometer **67** 10
Manometer **349** 19
Manque **275** 22
Mansarddach **121** 18
Mansardfenster **121** 19
Manschette **30** 14
Manschette **25** 16
Manschette **32** 45
Manschettenknöpfe **36** 21
Manschettenknopf **32** 46
Mantel **11** 3
Mantel **271** 41
Mantel **271** 21
Mantel **187** 30
Mantel **130** 23
Mantel **130** 2
Mantel **316** 22
Mantel **347** 40
Mantel **350** 10
Mantel **355** 26
Mantel **355** 29
Mantelgürtel **29** 55
Mantelgürtel **33** 59
Mantelhaken **207** 50
Mantelknopf **33** 64
Mantelkragen **33** 58
Mantelmauer **329** 15
Mantelrohr **269** 64
Mantelschnur **355** 24
Mantelstrom **232** 50
Mantelstromtriebwerk **232** 46
Manteltasche **33** 61
Mantisse **345** 6
Manual **325** 48
Manual **326** 42
Manual **322** 46
Manuskript **262** 5
Manuskript **174** 6
Manuskript **176** 3
Manuskript **310** 45
Maracas **324** 59
marcato **321** 27
Marder **86** 22
Marder **367** 14–17
Margarine **98** 21
Margarine **99** 48
Margerite **51** 24
Margerite **376** 4
Marginalie **185** 68
Marienkäfer **358** 37
Marimbaphon **324** 61
Mark **370** 14
Markenbutter **76** 37
Markenschild **187** 15
Markenzeichen **191** 12
markiert **321** 27
Markierungsfähnchen **301** 45
Markierungsstanze **117** 95
Markise **37** 71
Markstrahlen **370** 11
Marktfrau **308** 65
Marktplatz **15** 52
Marktschreier **308** 64
Marlotte **355** 50
Marmelade **98** 52
Marmorplatte **265** 12
Maronenpilz **381** 15
Mars **4** 46
Marsrah **218** 39
Marssegel **218** 38
Martnets **218** 36
Marzipan **98** 82
Masche **167** 62
Masche **171** 30
Masche **171** 36
Maschenabschlagen **167** 66
Maschenbildung **167** 65
Maschendrahtzaun **84** 7
Maschengrößeeinstellskala **167** 42
Maschenreihe **171** 42
Maschenware **167** 9
Maschinen- und Propellerraum **227** 22
Maschinenabstellhebel **164** 6
Maschinenabstellhebel **164** 32
Maschinenanlage **211** 44–54
Maschinenbauhalle **222** 8
Maschinenbett **177** 57
Maschinenbütte **172** 86

Maschinenbütte **173** 13
Maschinendeck **224** 107
Maschineneinschalthebel **163** 17
Maschinenendschild **164** 26
Maschinenfuß **133** 25
Maschinengewehr **255** 32
Maschinengewindebohrer **150** 44
Maschinengrundrahmen **168** 54
Maschinengummi **247** 26
Maschinenhaus **200** 2
Maschinenhaus **144** 2
Maschinenhaus **152** 22
Maschinenkanone **255** 92
Maschinenmeister **316** 59
Maschinenpauke **323** 57
Maschinenpistole **255** 8
Maschinenraum **223** 68
Maschinenraumlüfter **212** 37
Maschinensatz **174** 27
Maschinenschuppen **62** 15
Maschinenständer **139** 19
Maschinenteil **111** 30
Maschinenteile **143**
Maschinentisch **248** 26
Maschinerie **316** 1–60
Maschinist **118** 32
Maschinist **270** 13
Maske **339** 37
Maske **279** 10
Maske **306** 7
Maske **240** 17
Maskenabtastkopf **177** 47
Maskenaufhängung **240** 22
Maskenball **306** 1–48
Maskenbildner **310** 36
Maskenbildner **315** 48
Maskenfest **306** 1–48
Maskenwalze **177** 48
Maskerade **306** 6–48
Maskierung **306** 6–48
Massagebad **281** 33
Massaikrieger **354** 8
Maßband **103** 2
Massekuchen **161** 13
Massel **147** 40
Masselgießmaschine **147** 34–44
Massemühle **161** 1
Massengutschute **226** 35
Massengutumschlag **226** 29
Massestrang **161** 8
Massivbrücke **215** 19
Massivdecke **123** 28
Massivdecke **118** 16
Maßliebchen **376** 1
Maßlinie **151** 25
Maßpfeil **151** 26
Maßstab **134** 33
Maßstab **14** 29
Maßstabsverstellung **116** 34
Maßwerk **335** 40
Maßwerkfenster **335** 39–41
Mast **221** 2
Mast **221** 77
Mast **220** 16
Mastdarm **20** 61
Mastdarm **20** 22
Masten **219** 1–9
Master **289** 45
Master-Slave-Manipulator **2** 47
Mastgeflügelzucht **74** 11–17
Masthuhn **74** 12
Mastkorb **223** 38
Mastneigung **284** 6
Matador **319** 31
Matador **319** 25
Materialbehälter **200** 45
Materiallager **146** 6
Materiallagerplatz **144** 17
Materialregal **100** 36
Materialtransport **144** 43
Materialtransport **144** 45
Matestrauch **382** 11
Mathematik **344**
Mathematik **345**
Mathematik **346**
Mathematik **347**
Mathematik **348**
Matratze **47** 3
Matratze **43** 10
Matrize **247** 5
Matrize **175** 37
Matrize **174** 31
Matrizen **174** 21
Matrizenbohrmaschine **175** 49
Matrizenprägepresse **178** 7
Matrizenrahmen **174** 46
Matrizenrahmen **174** 42
Matrizenrahmen **176** 17
Matrizenspanner **24** 55
Matrizenspannvorrichtung **175** 59
Matrosenanzug **309** 62
Matrosenklavier **324** 36
Matrosenmütze **309** 63
Matschschnee **304** 30
Matt **276** 15
Matte **299** 12
Mattensegel **353** 33
Mattscheibe **117** 94
Mattscheibe **177** 34
Mattscheibe **177** 2
Mattscheibe **115** 61
Mattscheibenrahmen **177** 3
Mattscheibenring **115** 64
Mattscheibenring **115** 53
Mauer **15** 95
Mauer **291** 44
Mauerbogen **336** 19
Mauergecko **364** 36
Mauergerste **61** 28
Mauerhäkler **359** 24
Mauerkrone **254** 46
Mauerpfeffer **51** 7
Mauerschwalbe **359** 24
Mauersegler **359** 24
Mauerstein **159** 20
Mauerstrebe **329** 26
Mauerstütze **329** 26
Mauertürmchen **329** 28
Mauerturm **329** 14
Mauerverbände **118** 58–68
Mauerwerkzeug **118** 50–57
Maukhaus **159** 6
Maul **88** 13
Maul **72** 9
Maul **88** 45
Maulbeerseidenspinner **358** 48
Maulgatter **71** 53
Maulkorb **70** 31
Maultier **73** 8
Maulwurf **366** 4
Maulwurfsfalle **83** 37
Maurer **118** 18
Maurerbleistift **118** 51
Maurerhammer **118** 53
Maurerkelle **118** 52
Maus **227** 29
Mausefalle **83** 36
Mauser **362** 9
Mausoleum **337** 16
Maximumthermometer **10** 53
Mayatempel **352** 20
McPherson-Federbein **192** 72–84
Mechanikbacke **325** 16
Mechanikbalken **325** 22
Medaillon **339** 36
Mediaeval **342** 4
Medikamentenkassette **24** 7
Medikamentenschrank **22** 35
Medium **308** 9
medizinisch-technische Assistentin **23** 41
Meduse **357** 14
Meer **13** 26
Meeradler **362** 5
Meeresspiegel **11** 11
Meeresspiegel **146** 39
Meeresstraße **14** 24
Meeresströmungen **14** 30–45
Meeresvögel **359** 11–14
Meerfrau **327** 23
Meergans **359** 5
Meerjungfrau **327** 23
Meerrettich **57** 20
Meerschweinchen **366** 12
Meerwasserentsalzungsanlage **146** 25
Meerweib **327** 23
Megalithgrab **328** 16
Megaphon **283** 21
Mehl **97** 52
Mehl **91** 28
Mehlfrüchte **68** 1–37
Mehlkäfer **81** 18
Mehlkörper **68** 13
Mehlsiloanlage **97** 74
Mehltaupilz **80** 20
Mehlwurm **81** 18
Mehretagen-Entwicklungsdose **116** 3
Mehretagen-Filmspirale **116** 4
Mehrfachfunktionsspritze **24** 10
Mehrfachmeißelhalter **149** 41
Mehrfarben-Rollentiefdruckmaschine **182** 24
Mehrfarbendruck **340** 28
Mehrformatsucher **114** 41
Mehrganggetriebe **190** 72
Mehrkammerfrontteinspülung **50** 27
Mehrkanal-Lichtton-Stereophonie **312** 45
Mehrlader **87** 2
Mehrscheiben-Trockenkupplung **190** 78
Mehrstufengetriebe **64** 71
Mehrstufengetriebe **190** 72
Mehrzweck-Lkw **255** 96
Mehrzweckfrachter **221** 57
Mehrzweckhubschrauber **232** 11
Mehrzweckkampfflugzeug **256** 8
Mehrzweckleuchte **109** 12
Mehrzweckmotor **109** 13
Meilenstein **15** 109
Meise **360** 4
Meise **361** 9
Meißel **149** 45
Meißelschaft **149** 49
Meisterbrief **106** 42
Melanocetes **369** 6
Melden **260** 20
Meldezettel **267** 12
Melkbecher **75** 30
Melker **75** 25
Melkgeschirr **75** 26
Melkstand **75** 23
Melktakt **75** 34
Melodiepfeife **322** 10
Melodiesaiten **324** 24
Melodiesaiten **322** 30
Melodieseite **324** 39
Melone **57** 23
Membran **241** 68
Membranenlade **326** 12–14
Membraphone **323** 51–59
Menage **266** 22
Menge **348** 1
Mengenlehre **348**
Mengenregulierhebel **163** 28
Mengmulde **96** 40
Menhir **328** 18
Mensch **16**
Mensch **17**
Mensch **18**
Mensch **19**
Mensch **20**
Mensch-ärgere-dich-nicht-Spiel **47** 19
Menschenaffen **368** 14–16
Menschenfloh **81** 42
Menschenhaar **352** 38
Menschenhai **364** 1
Menschenlaus **81** 41
Menschenlaus **81** 40
Menschenrumpf **254** 11
menschliche Körper **16** 1–54
Mensuralnotation **320** 2
Mensuren **116** 11
Menükarte **266** 21
Meridian **14** 4
Meridianfernrohr **113** 29
Meridiankreis **113** 26
Meringe **97** 26
Merkur **4** 43
Merlin **362** 1
Mesner **330** 58
Mesolithikum **328** 1–9
Meßballon **7** 17
Meßbehälter **130** 22
Meßbereichswippe **114** 59
Meßbereichwähler **2** 23
Meßbereichwähler **2** 4
Meßbereichwähler **112** 46
Meßbereichwählschalter **242** 74
Meßbildkamera **112** 68
Meßbuch **330** 38
Meßbügel **149** 65
Meßdiener **330** 40
Messe **228** 25
Messe **308** 1–67
Meßelement **10** 22
Messer **45** 50
Messerbänkchen **45** 11
Messerbalken **64** 3
Messerfalzmaschine **185** 8
Messergriff **106** 39
Messerheft **96** 34
Messerkegel **172** 75, 76
Messerklinge **96** 32
Messerscheide **94** 12
Messersech **65** 10
Messerwalze **56** 35
Messerwerfer **307** 37
Messerwerk **56** 33
Meßgarnitur **332** 44
Meßgerät **178** 3
Meßgeräteplattform **235** 69
Meßglas **350** 26
Meßglas **10** 47
Meßglas **267** 60
Meßglas **196** 14
Messingkessel **42** 14
Meßkabel **116** 38
Meßkännchen **332** 46
Meßkännchen **332** 45
Meßkammer **112** 43
Meßkeile **115** 55
Meßkolben **350** 28
Meßkopf **116** 55
Meßlatte **14** 47
Meßpipette **350** 24
Meßpult **109** 25
Meßsatellitenbereich **7** 33
Meßschenkel **142** 38
Meßschieber **140** 52
Meßschieber **149** 67
Meßskala **242** 75
Meßskala **149** 63
Meßskalen **115** 65
Meßsonde **114** 63
Meßsonde **116** 55
Meßsonden **234** 42
Meßspindel **149** 66
Meßstab **158** 26
Meßstelle **237** 40
Meßstrahlengang **115** 36
Meßtrommel **224** 4
Meßtrommel **149** 64
Meßuhr **76** 4
Meßwerkzeuge **149** 56–72
Meßwinkel **140** 57
Meßzelle **115** 37
Meßzylinder **261** 26
Meßzylinder **173** 4
Meßzylinder **350** 26
Meßzylinder **23** 43
Metallarmbänder **109** 19
Metallblock **148** 25
Metallfeder **341** 25
Metallgestell **111** 7
Metallhalogen-Flächenleuchte **182** 3
Metallhülse **166** 31
Metallhut **326** 35
Metallpapier **153** 44
Metallplatte **324** 77
Metallrahmen **324** 76
Metallröhre **324** 78
Metallsägebogen **126** 71
Metallscheibe **309** 15
Metallspitze **166** 25
Metallstäben **123** 22
Metallweste **294** 15
Metallzuführung **174** 26
Metallzuführung **174** 40
Metazoen **357** 13–39
Meteor **7** 18
Meteoritenkrater **6** 16
Meteorologie **9**
Meteorologie **8**
Meteorologisches Amt **225** 33
Meteorologische Instrumente **10**
meteorologische Station **9** 7
Metermaß **103** 2
Metermaß **271** 38
Metope **334** 16
Metronom **325** 19
Metteur **174** 5
Metzger **94** 1
Metzger **96** 38
Metzgerei **96** 1–30
Metzgermesser **96** 31–37
Meute **86** 33
Meute **289** 46
Mezzotinto **340** 14–24
MG **255** 32
Midinette **306** 21
Mieder **31** 30
Miederhose **32** 2
Mietwagen **186** 26
Mietwagen **233** 33
Mikrab **337** 14
Mikrofilmaufzeichnungsanlage **242** 31
Mikrofilmkartei **237** 37
Mikrofilmlesegerät **237** 36
Mikrofotoansatz **115** 89
Mikromann **310** 22
Mikrometerknopf **14** 52
Mikrometerschraube **149** 62
Mikrometerschraube **142** 37
Mikrophon **230** 29
Mikrophon **209** 31
Mikrophon **117** 24
Mikrophon **117** 74
Mikrophon **261** 39
Mikrophon **263** 7
Mikrophon **241** 49
Mikrophon **22** 15
Mikrophon **197** 26
Mikrophon **317** 20
Mikrophonanordnung **310** 30
Mikrophonanschlußleitung **117** 25
Mikrophonanschlußtafel **238** 36
Mikrophonassistent **310** 22
Mikrophonausleger **117** 23
Mikrophonbuchse **249** 69
Mikrophonbügel **249** 65
Mikrophonfuß **241** 51
Mikrophongalgen **310** 25
Mikrophonkabel **239** 14
Mikrophonkabel **310** 32
Mikroprismenraster **115** 54
Mikroskop **111** 19
Mikroskop-Photometer **112** 49
Mikroskopkamera **112** 64
Mikroskopokular **14** 53
Mikroskopröhre **113** 31–39
Mikroskoptisch **112** 9
Mikrospaltbildfeld **115** 54
Mikrowellengerät **24** 23
Mikrowellengerät **23** 36
Milbe **358** 44
Milch **99** 44
Milch **76** 16
Milchannahme **76** 1
Milchbeutel **76** 22
Milchbeutel **99** 45
Milcherhitzer **76** 13
Milchflasche **28** 19
Milchflasche **266** 60
Milchhof **76** 1–48
Milchkännchen **44** 31
Milchkanne **309** 89
Milchkraut **61** 13
Milchkuh **62** 34
Milchkuh **75** 17
Milchleitung **75** 27
Milchpackung **76** 22
Milchpackung **76** 21
Milchproduktegondel **99** 43
Milchstraße **3** 35
Milchtankwagen **76** 2
Milchtopf **40** 15
Milchviehstall **75** 14
Military **289** 16–19
Millibar **9** 4
Millibarteilung **10** 3
Millimeterteilung **10** 3
Millimeterteilung **247** 36
Milz **20** 12
Milz **20** 27
Mimbar **337** 15
mimische Gesichtsmuskeln **19** 6
Minarett **337** 13
Minenjagdboot **258** 80
Minenklemmstift **151** 45
Minenräumgerät **258** 87
Minentransporter **258** 94
Mineralwasserflasche **266** 61
Miniaturkultwagen **328** 36
Minigolfanlage **272** 68
Minigolfbahn **272** 70
Minigolfspieler **272** 69
Minima **320** 14
Minimumthermometer **10** 54
Ministrant **331** 45
Ministrant **330** 40
Minnesänger **329** 70
Minuend **344** 24
Minusfacette **111** 42
Minusfacette **111** 37
Minuskel **175** 12
Minuskel **341** 18
Minuszeichen **344** 24
Miobare **9** 3
Mira **3** 11
Mirabelle **59** 25
Mischanlage **311** 21
Mischarbeit **311** 36
Mischasphaltauslauf **200** 54
Mischatelier **311** 34
Mischballenöffner **163** 7
Mischbatterie **49** 2
Mischbatterie **106** 14
Mischbehälter **172** 35
Mischbrot **97** 6

Mischdüse **191** 61
Mischer **232** 48
Mischer **159** 10
Mischkammer **83** 62
Mischkessel **170** 53
Mischpult **238** 25
Mischpult **311** 35
Mischpult **117** 26
Mischpult **310** 56
Mischpult **317** 26
Mischrohr **192** 10
Mischtonmeister **311** 36
Mischtrommel **118** 34
Mischwald **15** 14
Mischwasserkanal **198** 27
Mischzylinder **173** 3
Mischzylinder **350** 27
Missale **330** 38
Mistbeet **55** 16
Mistbeetfenster **55** 17
Mistbeetkasten **55** 16
Mistgabel **66** 7
Misthacke **66** 8
Mistkäfer **358** 39
Mitläufertuch **168** 56
Mitnehmer **149** 55
Mitnehmerstange **145** 14
Mitralklappe **20** 47
Mittel **175** 29
Mittelbauch **16** 36
Mittelbein **82** 7
Mittelbrust **95** 26
Mitteldecke **222** 55
Mitteldecker **229** 4
Mitteldruckzylinder **153** 24
Mittelfahne **291** 64
Mittelfeldspieler **291** 14
Mittelfinger **19** 66
Mittelflügel **229** 8
Mittelflyer **164** 27
Mittelfuß **72** 23
Mittelgang **208** 23
Mittelgang **218** 46
Mittelgebirge **12** 34
Mittelgrund **224** 91
Mittelgrund **224** 88
Mittelhandknochen **17** 16
Mittelkreis **291** 2
Mittellager **177** 65
Mittellinie **151** 30
Mittellinie **294** 4
Mittellinie **293** 54
Mittellinie **293** 9
Mittellinie **291** 3
Mittellinienrichter **293** 25
Mittelmann **293** 76
Mittelmast **220** 33
Mittelmeer **14** 25
Mittelmoräne **12** 54
Mittelohr **17** 59–61
Mittelpfette **121** 51
Mittelpunkt **346** 43
Mittelpunktswinkel **346** 55
Mittelrumpflängsträger **235** 9
Mittelsäule **114** 46
Mittelscheitel **34** 9
Mittelschiff **335** 1
Mittelschiff **334** 62
Mittelsenkrechte **346** 28
Mittelspieler **293** 76
Mittelsproß **88** 8
Mittelsprosse **88** 8
Mittelstander **221** 102
Mittelsteinzeit **328** 1–9
Mittelstoß **277** 2
Mittelstreckenläufer **298** 5
Mittelstreckentransportflugzeug **256** 14
Mittelstreckenverkehrsflugzeug **231** 12
Mittelstreckler **298** 5
Mittelteil **215** 68
Mitteltonlautsprecher **241** 16
Mittelträger **222** 53
Mitteltriebwagen **211** 62
Mittelwagen **209** 7
Mittelzehe **19** 54
Mittelzeichen **293** 11
Mittenfleck **115** 65
Mittenkontakt **114** 72
Mittenleuchte **268** 49
Mittlere Muschelkalk **154** 59
Mittschiffslinie **285** 5
Mixbecher **267** 61
Mixed **293** 49
Mixer **267** 62
Mixer **97** 59
Mixer **40** 46
Mizar **3** 29
Mobile **260** 70
Modejournal **104** 4
Modejournal **271** 36
Modekatalog **104** 6
Modell **338** 32
Modellabdruck **148** 34
Modellbühne **315** 41
Modelleur **339** 6
Modellflug **273** 37
Modellflug **288** 85
Modellflugsport **288** 85–91
Modellflugzeug **273** 38
Modellhut **35** 7
Modellierbock **339** 9
Modellierbrett **339** 34
Modellierholz **161** 20
Modellierholz **339** 10
Modelliermasse **339** 8
Modellierschere **106** 34
Modellierschlinge **339** 11
Modellierton **339** 31
Modellkleid **103** 5
Modellmantel **103** 7
Modepuppe **271** 34
Moderator **1** 54
moderne Kampfschiffe **259**
moderne Plastik **272** 64
Modesalon **268** 9
Modezeitschrift **271** 36
Modulbauweise **240** 1
Möbelwagen **268** 47
Mönch **89** 9
Mönch **122** 58
Mönch **331** 54
Mönch-Nonnen-Dach **122** 56
Mönchabsperrgitter **89** 10
Mönchskopf **381** 25
Möndchen **19** 81
Mörser **255** 40
Mörtelbett **123** 27
Mörtelkasten **118** 20
Mörtelkübel **118** 84
Mörtelpfanne **118** 39
Möwe **359** 14
Mofa **188** 6
Mohairhut **35** 6
Mohairstoffkappe **35** 11
Mohn **61** 2
Mohnblüte **61** 4
Mohnbrötchen **97** 14
Mohnkapsel **61** 5
Mohrenkopf **359** 14
Mohrenkopf **97** 36
Mohrrübe **57** 17
Mokassin **101** 30
Mokassin **352** 18
Mokick **188** 39
Molch **146** 31
Molchschleuse **146** 31
Mole **217** 15
Molekülmodelle **242** 61–67
Molekülstrukturen **1** 9–14
Molkerei **76**
Molldreiklang **321** 2
Molle **96** 40
Molltonarten **320** 55–68
Mollusken **357** 27–36
Molterbrett **65** 67
Molterbrett **65** 5
Monatserdbeere **58** 16
Monatsklee **69** 9
Mond **4** 1–9, 31
Mondbahn **4** 1
Mondflecken **364** 39
Mondlandeeinheit **234** 55
Mondlandeeinheit **6** 12
Mondlandung **6**
Mondoberfläche **6** 13
Mondphasen **4** 2–7
Mondrand **4** 41
Mondscheinkraut **379** 5
Mondsichel **4** 3
Mondsichel **4** 7
Mondstaub **6** 14
Mondumlauf **4** 1
Mondviertel **4** 6
Mondwechsel **4** 2–7
Monierzange **119** 85
Monitor **117** 97
Monitor **26** 16
Monitor **27** 23
Monitor **23** 27
Monitor **243** 6
Monitorfeld **238** 7
Monitorfeld **238** 1
Monogramm **36** 41
Monolith **328** 18
Monoposto **290** 34
Monoski **286** 56
„Monotype"-Gießmaschine **174** 39
„Monotype"-Normalsetzmaschine **174** 32
Monstranz **332** 34
Monstranz **331** 48
Montagetisch **179** 23
Montagetisch **177** 19
Montierung **5** 9
Moor **15** 20
Moor **13** 14–24
Moorbeere **377** 23
Moorheide **377** 19
Moorhuhn **359** 20
Moortümpel **13** 23
Moos **377** 17
Moostorfmasse **13** 20
Moostorfmasse **13** 22
Moped **188** 24
Mopedleuchte **188** 29
Mops **70** 9
Mopsea **369** 8
Moränenfilterschicht **199** 24
Mordent **321** 20
Morgenmantel **32** 35
Morselampe **223** 7
Mortadella **96** 7
Mosaik **338** 37
Mosaikfigur **338** 38
Mosaiksteine **338** 39
Moschee **337** 12
Moschusochse **367** 10
Moskito **358** 16
Motiv **338** 27
Moto-Cross **290** 24–28
Motor **168** 55
Motor **165** 34
Motor **269** 45
Motor **178** 14
Motor **148** 64
Motoraggregat **50** 82
Motorboot **283** 2
Motorboote **286**
Motorbootrennen **286** 21–44
Motorbootsteg **216** 7
Motordrehzahlmesser **212** 22
Motordreiradwalze **200** 36
Motoreinheit **84** 34
Motorenaufbau **226** 58
Motorfähre **216** 6
Motorfischkutter **221** 49
Motorflugzeug **287** 2
Motorgartenhacke **56** 18
Motorgrundplatte **164** 36
Motorhaube **195** 36
Motorhaube **191** 8
Motorhaubenstange **195** 37
Motorkreuzer **286** 4
Motornivellier **112** 69
Motoröl **196** 15
Motorölkanne **196** 16
Motoröltemperaturmesser **212** 19
Motorpumpe **270** 8
Motorrad **189** 16
Motorrad **189**
Motorrad **268** 35
Motorradfahrer **268** 34
Motorradgabel **188** 58
Motorradkette **189** 22
Motorradreifen **189** 26
Motorradrennen **290** 24–28
Motorradrennfahrer **290** 25
Motorradständer **189** 21
Motorräder **189** 31–58
Motorrasenmäher **56** 28
Motorraum **195** 35
Motorroller **188** 47
Motorsäge **85** 13
Motorsäge **84** 22
Motorsäge **84** 27
Motorschaltschutz **269** 46
Motorschiff **223**
Motorsegler **287** 8
Motorsport **290** 24–50
Motorspritze **270** 5
Motorsteuerungsgerät **235** 39
Motorträger **191** 53
Motorträger **190** 38
Motorwinde **287** 6
Motorzapfwelle **65** 31
Motte **81** 13
Mozartzopf **34** 4
MP **255** 8
MTA **23** 41
Muddeschichten **13** 15
Mücke **358** 16
Mühlbach **91** 44
Mühle **276** 24
Mühlebrett **276** 23
Mühleisen **91** 12
Mühlen **91**
Mühlespiel **276** 23–25
Mühlgraben **91** 44
Mühlrad **91** 35
Mühlrad **91** 39
Mühlrad **91** 37
Mühlstein **91** 16
Mühlsteinauge **91** 19
Mühlsteinkragen **355** 52
Mühlwehr **91** 42
Müll **199** 17, 22
Müllabfuhr **199** 1
Müllabfuhrwagen **199** 1
Müllauto **199** 1
Müllbeseitigung **199**
Müllcontainer **199** 4
Mülldeponie **199** 10
Müller **91** 15
Mülltonne **199** 3
Mülltonnenkippvorrichtung **199** 2
Müllverbrennungsanlage **199** 28
Müllwagen **199** 1
Mündungsarm **13** 2
Mündungsbremse **255** 58
Mündungsfeuerdämpfer **255** 18
Mündungsklappe **259** 78
Mündungswaagerechte **87** 74
Münster **335** 22
Münzbild **252** 12
Münzbuchstabe **252** 10
Münzen **252** 1–28
Münzenfassung **36** 38
Münzenkette **36** 36
Münzfernsprecher **237** 3
Münzfernsprecher **236** 9
Münzplättchen **252** 43
Münzprägung **252** 40–44
Münzzeichen **252** 10
Mützchen **29** 2
Mütze **35** 9
Muffe **126** 43
Muffelofen **140** 11
Mufflon **367** 6
Mulde **12** 18
Mulde **336** 48
Muldenachse **12** 19
Muldengewölbe **336** 47
Muldenkipper **47** 38
Muldenkippwagen **213** 37
Muldenpresse **168** 38
Muldental **13** 56
Muldenwagen **147** 64
Muleta **319** 33
Mullbinde **21** 9
Multiplikand **344** 25
Multiplikation **344** 25
Multiplikator **344** 25
Multiplikatorrolle **89** 59
Multiplizieren **344** 25
Multirolle **89** 59
Mumie **352** 21
Mund **19** 14–37
Mund **16** 13
Mund-zu-Mund-Beatmung **21** 26
Mund-zu-Nase-Beatmung **21** 26
Mundbinde **322** 5
Mundblasen **162** 38–47
Mundharmonika **324** 35
Mundleuchte **24** 42
Mundschenk **329** 69
Mundsperrer **22** 48
Mundspiegel **24** 41
Mundstück **27** 38
Mundstück **324** 72
Mundstück **323** 36
Mundstück **107** 13
Mundstück **159** 13
Mundstück **324** 33
Mundtuch **45** 9
Mundwasser **49** 36
Mundwinkel **19** 19
Mundwinkel **16** 14
Munition **87** 19
Murmeltier **366** 18
Musche **306** 24
Muschelhorn **327** 41
Muschelschale **357** 36
Muscnroß **327** 26
Musette **322** 8
Mushaus **329** 13
Musikatelier **310** 14
Musikautomat **309** 14
Musikautomat **308** 38
Musikclown **307** 23
Musikertribüne **307** 9
Musikinstrumente **322**
Musikinstrumente **323**
Musikinstrumente **324**
Musikinstrumente **325**
Musikinstrumente **326**
Musiknotation **320**
Musiknotation **321**
Musiknote **320** 3–7
Musikwerk **308** 38
Muskatblüte **382** 34
Muskatnuß **382** 35
Muskatnußbaum **382** 30
Muskulatur **18** 34–64
Mustang **352** 4
Musterkette **167** 19
Musterwalze **129** 13
Mutter **28** 6
Mutter **187** 53
Muttergang **82** 23
Mutterknolle **68** 39
Mutterkompaß **224** 51
Mutterkorn **68** 4
Muttermund **20** 85
Mutterpflanze **54** 15
Muttersau **75** 41
Mutterschaf **75** 10
Mutulus **334** 13
Myrte **53** 11
Myrtensträußchen **332** 21
Myrtus **53** 11
Myzel **381** 2
Myzelium **381** 2

N

Nabe **187** 26
Nabel **16** 34
Nabenhülse **187** 69
Nachbrennerdüsen **256** 13
Nachbrust **95** 25
Nachdarre **92** 30
Nachdarre **92** 18
Nachführbelichtungsmesser **114** 29
Nachhall **310** 59
Nachpflanzung **84** 10
Nachrichtensprecher **238** 21
Nachrichtenverbindungen **237** 50
Nachschaltgetriebe **212** 53
Nachschlag **321** 18
Nachsortierer **172** 58
Nachstellschritt **295** 43
Nachsynchronisierstudio **238** 27–53
Nachsynchronisierung **311** 37–41
Nachtcreme **99** 27
Nachtfalter **365** 7–11
Nachthemd **32** 16
Nachthyazinthe **60** 9
Nachtigall **361** 14
Nachtkerzengewächs **53** 3
Nachtkleidung **32**
Nachtklub **318** 1–33
Nachtlokal **318**
Nachtrettungslicht **221** 125
Nachtschattengewächs **379** 7
Nachtschattengewächs **53** 6
Nachtschmetterling **82** 14
Nachtschmetterlinge **365** 7–11
Nachtzeichen **203** 38
Nachwickel-Filmzahntrommel **312** 27
Nachwuchsbanderillero **319** 4
Nachwuchstorero **319** 2
Nachzwirnerei **170** 47
Nacken **16** 21
Nackenhalte **295** 52
Nackenmuskeln **18** 51
Nackenpinsel **106** 27
Nackenschutz **270** 38
Nackenstand **295** 29
Nadel **151** 67
Nadel **151** 56
Nadel **143** 76
Nadel **372** 11
Nadelbäume **372** 1–71
Nadelbarren **167** 28
Nadelbett **167** 55
Nadelbett **167** 51
Nadeleinsatz **151** 54
Nadelfuß **167** 60
Nadelhalter **22** 59
Nadelheber **167** 59
Nadelhölzer **372**
Nadelkäfig **143** 75
Nadelkanal **167** 15
Nadelkissen **104** 20
Nadellager **143** 75, 76
Nadeln **167** 53
Nadeln **165** 37
Nadelreihe **167** 46
Nadelreihe **167** 27
Nadelreihe **167** 47
Nadelschloß **167** 57
Nadelsegment **163** 70
Nadelsenker **167** 58
Nadelspitzen **102** 30
Nadelwald **15** 1
Nadelzeichen **340** 58
Nadelzylinder **167** 8
Nadelzylinder **167** 11
Nadir **4** 13
Nägel **134** 39
Nähgarnrolle **104** 9
Nähmaschine **100** 21
Nähmaschinengarn **103** 12
Nähmaschinenschublade **104** 18

Nähmaschinentisch **104** 17
Nährmittel **98** 35–39
Nähseidenröllchen **104** 10
Nähspitzen **102** 30
Nähvorrichtung **133** 5
Nagel **143** 51
Nagel **19** 80
Nagelheft **100** 56
Nagelklaue **120** 75
Nagellack **99** 32
Nageltasche **122** 72
Nagetiere **366** 12–19
Naheinstellgeräte **115** 81–98
Nahkampf **299** 31
Nahlinse **117** 55
Nahrungsbläschen **357** 6
Nahrungsvakuole **357** 6
Nahtausblendung **177** 53
Nahtroller **128** 36
Nahtschneider **128** 43
Nahtspant **285** 55
Nahtspantenbau **285** 54
Nahverkehr **208** 1–30
Nahverkehrstriebwagen **208** 13
Nahverkehrswagen **208** 3
Nahverkehrszug **208** 1–12
Najade **327** 23
Namensschild **54** 4
Namensschild **285** 46
Nansenschlitten **303** 18
Napfkuchen **97** 33
Napfkuchen **99** 22
Napfkuchenform **40** 29
Narbe **58** 41
Narbe **370** 56
Narbe **59** 16
Nargileh **107** 42
Narkoseapparat **26** 1
Narkosegerät **26** 24
Narr **306** 38
Narrenfest **306** 1–48
Narrenkappe **306** 39
Narrenorden **306** 60
Narrenpritsche **306** 48
Narrenzepter **306** 59
Narzisse **60** 3
Narzisse **60** 4
Narzissengewächs **53** 8
Nase **122** 51
Nase **143** 29
Nase **364** 2
Nase **72** 6
Nase **70** 4
Nase **16** 10
Nase **132** 18
Nasen-Lippen-Furche **16** 11
Nasenbein **17** 41
Nasenhöhle **17** 53
Nasenkeil **143** 74
Nasenklappe **229** 54
Nasenkolben **242** 56
Nasenleiste **287** 34
Nasenriemen **71** 7
Nasenscheibe **187** 55
Nashorn **366** 25
Naßbürstgerät **108** 46
Naßfilz **173** 17
Naßklebung **117** 89
Naßöltank **145** 30
Naßpresse **173** 19
Naßsauger **50** 80
Nationalflaggen **253** 15–21
Nato-Lage **21** 24
Natriumatom **1** 8
Natriumion **1** 11
Natriumkreislauf **154** 2
Natriumkreislauf **154** 7
Natronkalkabsorber **27** 39
Natronlauge **169** 3
Natronlauge **170** 10
Natronlaugeverdampfung **170** 11
Natter **364** 38
Naturfelsen **356** 2
Naturkorken-Verschließmaschine **79** 10
Natursteinsockel **37** 85
Naturtheater **272** 6
Naturwabe **77** 60
Navette **36** 55
Navigation **224**
Navigationsfernsehmast **221** 37
Navigationsoffizier **224** 37
Navigationsraum **228** 22
Navigationsraum **223** 14
Neandertalerschädel **261** 19
Nebel **9** 31
Nebellichtkontrolle **191** 63
Nebelscheinwerfer **191** 64
Nebelschlußleuchte **191** 67
Nebelschlußlicht **191** 64
Nebelstreifen **2** 27
Nebelwurfbecher **255** 83
Nebenanlagengebäude **154** 36
Nebenaugen **77** 2
Nebenbahn **15** 23
Nebenblätter **371** 73
Nebenblatt **58** 48
Nebenblatt **57** 5
Nebenfahrwasser **224** 93
Nebengebäude **62** 14
Nebenhoden **20** 73
Nebenkern **357** 12
Nebenleitung **192** 27
Nebenluftschieber **50** 74
Nebenniere **20** 29
Nebenpforte **335** 13
Nebenportal **335** 13
Nebenstation **224** 41
Nebenstelle **237** 26
Nebenstellen-Wählanlage **237** 22–26
Nebenstrom **232** 50
Nebenwinkel **346** 14
Nebenwurzel **370** 17
Negativbühne **116** 30
Negativfenster **115** 28
Negativkohle **312** 41
Neger **310** 51
Neger **354** 13
Negerhütte **354** 21
Negerin **354** 22
Neigungsverstellung **177** 21
Neigungswaage **98** 12
Nektarium **59** 18
Nelke **382** 28
Nelke **60** 6
Nelkengewächs **69** 12
Nematode **80** 51
Nenner **344** 15, 19
Nennwert **251** 12
Neolithikum **328** 10–20
Neopren-Tauchanzug **279** 9
Neptun **4** 51
Nereide **327** 23
Nervbetäubung **24** 53
Nerven **19** 33
Nervensystem **18** 22–33
Nerz **30** 60
Nerzfell **131** 19
Nerzfell **131** 11
Nerzjäckchen **30** 1
Nerzmantel **131** 24
Nerzmütze **35** 20
Nerzpelzhut **35** 18
Nerzschirmkappe **35** 17
Nessel **61** 33
Nesselband **153** 46
Nestloch **359** 28
Netz **86** 27
Netz **90** 8
Netz **3** 48
Netz **293** 13
Netzarbeit **102** 22
Netzauge **77** 20–24
Netzeinspeisung **154** 16
Netzflügler **358** 12
Netzgewölbe **336** 45
Netzhalter **293** 14
Netzhaut **19** 49
Netzhemd **32** 22
Netznadel **102** 26
Netzpfosten **293** 15
Netzrichter **293** 23
Netzslip **32** 23
Netzsonde **90** 17
Netzsondenkabel **90** 14
Netzspieler **293** 63
Netzstrumpf **306** 10
Netztaste **195** 11
Netzteil **311** 11
Netztrog **165** 44
Netzunterjacke **32** 22
Netzwand **90** 8
Neufundländer **70** 34
Neuheitenverkäuferin **271** 63
Neumond **4** 2
Neunachteltakt **320** 39
Neunbindengürteltier **366** 8
Neunvierteltakt **320** 40
Neutron **1** 30
Neutron **1** 42
Neutron **1** 45
Neutron **1** 50
Neutron **1** 39
Neutronen **1** 52
Neutronenbeschuß **1** 36
New Pence **252** 37
new pence (p) **252** 37
New Penny **252** 37
NF-Ziegelstein **118** 58
Nichtschwimmerbecken **282** 21
Nickelmünzen **252** 1–28
Nicken **230** 67
Nickende Leinkraut **376** 26
Nicker **18** 34
Nicker **19** 1
Nicki **29** 43
Nickipulli **29** 43
Nickituch **31** 57
Niederdruckgasleitung **156** 44
Niederdruckmanometer **141** 6
Niederdruckturbine **232** 54
Niederdruckverdichter **232** 35
Niederdruckvorwärmer **152** 25
Niederdruck-Wasservorlage **141** 8
Niederdruckzylinder **153** 25
Niedergang **223** 24
Niedergang **268** 62
Niedergang **258** 24
Niedergang **221** 123
Niederhaus **305** 76
Niederschlag **8** 18, 19
Niederschlag **8** 10
Niederschlag **299** 40
Niederschlagsformen **8** 19
Niederschlagsgebiet **9** 30
Niederschlagsmesser **10** 44
Niedersprungmatte **297** 7
Niedersprungmatte **296** 13
Niere **20** 28
Nierenaufnahmen **27** 14
Nierenaufnahmen **27** 4
Nierenbecken **20** 31
Nierengegend **72** 30
Nierenkelch **20** 30
Nierenkontrastdarstellungen **27** 6
Nierenschale **23** 45
Nieseln **9** 33
Niet **143** 57–60
Niete **143** 57–60
Nietenschaft **143** 58
Nietkopf **143** 57
Nietmaschine **138** 27
Nietteilung **143** 60
Nietung **143** 56
Nietverbindung **143** 56
Nightclub **318** 1–33
Nilkrokodil **356** 13
Nilpferd **366** 31
Nimbostratus **8** 10
Nimbostratus **8** 11
Nimmersatt **359** 5
Nippelhalter **126** 63
Nischenpoller **217** 10
Nivellierbohle **201** 3
Nivellierinstrument **14** 48
Nivellierung **14** 46
Nix **327** 23
Nixe **327** 23
Nock **223** 16
Nocke **305** 63
Nockenwelle **190** 14
Nockenwellenlager **192** 24
Nockenwellenlager **190** 11
Nockenwellenschmierung **190** 13
Nodosität **80** 27
nördliche Hemisphäre **3** 1–35
Nördliche Krone **3** 31
Nördliche Eismeer **14** 21
Noir **275** 21
Nomaden **353** 19
Nonius **224** 5
Nonius **140** 55
Noniusskala **149** 69
Nonne **82** 17
Nonne **122** 57
Nonnen **331** 50
Nonpareille **175** 23
Nonplusultra **175** 19
Nordäquatorialstrom **14** 32
Nordamerika **14** 12
Nordamerikanische Opossum **366** 2
Nordostpassat **9** 48
Nordpol **14** 3
Nordpunkt **4** 16
Nordsee **14** 26
Nordstern **3** 1
Norm **185** 69
Normalbenzin **145** 54
Normalfilmkamera **313** 1
Normalformat-Ziegelstein **118** 58
Normalgewinde **149** 4
Normalklappe **229** 46
Normalleitwerk **229** 23
Normalobjektiv **115** 46
Normalobjektiv **117** 49
Normalobjektiv **115** 3–8
Normaluhr **245** 18
Normpalette **226** 10
Normstecker **241** 70
Nortongetriebe **149** 8
Nortonkasten **149** 8
Nose-in-Position **233** 21
Notaderpresse **21** 15
Notationszeichen **321** 23–26
Notauffangnetz **259** 17
Notausgang **99** 79
Notausgang **312** 7
Notausgang **307** 33
Notbeleuchtung **312** 6
Notbremse **214** 3
Notbremsventil **210** 57
Note **320** 13
Note **320** 3–7
Noten **252** 29–39
Noten **252** 29–39
Notenbalken **320** 6
Notenbank **252** 30
Notenblatt **309** 15
Notenfähnchen **320** 5
Notenhals **320** 4
Notenkopf **320** 3
Notenlinie **320** 43
Notenpult **326** 36
Notenschlüssel **320** 8–11
Notenwerte **320** 12–19
Notfallabfackelanlage **146** 11
Notizblatt **247** 34
Notreißbahn **288** 72
Notreißleine **288** 73
Notruf **233** 40
Notrufmelder **237** 4
Notverbände **21** 1–13
Nougat **98** 81
Novillero **319** 2
Nudeln **98** 34
Nudist **281** 16
Nudistengelände **281** 15
Nürnbergerin **355** 38
Nüsse **59** 37–51
Nüster **72** 7
Nugat **98** 81
Nuggetform **252** 1
Nulleiter **127** 13
Nullhyperbel **224** 42
Nullisotherme **9** 41
Nullmeridian **14** 5
Nullpunkt **153** 22
Nullpunkteinstellung **2** 7
Nullschicht **7** 20
Nullschicht **7** 6
Numerierung **85** 33
Numerus **345** 6
Nummernkasten **267** 5
Nummernschalter **237** 10
Nuß **95** 52
Nuß **140** 43
Nuß **370** 98
Nuß **384** 60
Nußbaum **59** 37–43
Nußbaumzweig **59** 37
Nußhäher **361** 1
Nußknacker **45** 49
Nußstück **95** 11
Nut **143** 85
Nutation **4** 24
Nutenzylinder **165** 10
Nutkeile **143** 74
Nutsche **349** 11
Nutzenzylinder **184** 10
Nutzgarten **52**
Nutzlastbedienungsgerät **235** 29
Nutzlastraumluke **235** 14
Nutzturbine **232** 54
Nydamschiff **218** 1–6
Nylonfadenkops **133** 4
Nylonsohle **291** 30
Nymphe **89** 66
Nymphenköder **89** 66

O

O'Brien-Technik **298** 50
O_2-Stabilisator **27** 42
Oase **354** 4
OB-Telefon **238** 9
OB-Telefon **238** 40
Obelisken **333** 10
obenliegende Nockenwelle **189** 3
Ober **267** 47
Oberarm **16** 43
Oberarmbein **17** 12
Oberarmkippe **296** 58
Oberarmknochen **17** 12
Oberbär **139** 6
Oberbauch **16** 35
Oberdeck **194** 38
Oberdeckomnibus **194** 36
obere Hohlvene **18** 9
obere Hohlvene **20** 53
Obere Muschelkalk **154** 58
Oberfeuer **224** 102
Oberflächenkondensator **152** 24
Oberflächenprüfgerät **112** 37
Oberflächenvorwärmer **210** 23
Oberflächenwellen **11** 36
Oberflügel **229** 7
Obergeschoß **118** 14
Obergeschoß **37** 3
Obergesenk **139** 13
Obergurt **121** 74
Obergurt **121** 80
Obergurt **215** 9
Oberkasten **148** 19
Oberkellner **266** 30
Oberkiefer **19** 27
Oberkiefer **17** 36
Oberkieferbein **17** 36
Oberklaue **88** 23
Oberlabium **326** 27
Oberlederschaft **291** 26
Oberlederschere **100** 42
Oberleitungsbus **194** 40
Oberleitungsomnibus **194** 40
Oberlicht **37** 35
Oberlichtband **121** 21
Oberlid **19** 39
Oberlippe **19** 14
Oberlippe **326** 27
Oberlippe **72** 8
Oberlippenrinne **16** 12
Obermaschinerie **316** 1–60
Obermesser **183** 19
Oberrohr **187** 16
Oberrücken **88** 23
Oberschale **95** 54
Oberschale **95** 13
Oberschale **95** 37
Oberschenkel **16** 49
Oberschenkelbein **17** 22
Oberschenkelhose **355** 31
Oberschlitten **149** 22
Oberschrank **46** 30
Oberschrank **39** 8
Oberspannungsdurchführung **152** 43
Oberspannungswandler **211** 4
Oberspannungswicklung **153** 15
Oberstein **91** 22
Oberstempel **252** 40
Oberstromspannungsanzeige **211** 29
Oberteil **32** 18
Oberwalze **148** 54
Oberwerk **326** 2
Oberwerk **326** 44
Oberzange **163** 66
Oberzylinder **164** 11
Obi **353** 41
Objektfeldbeleuchtung **112** 33
Objektiv **243** 2
Objektiv **115** 3–8
Objektiv **114** 5
Objektiv **176** 23
Objektiv **243** 52
Objektiv **116** 32
Objektiv **313** 2
Objektiv **115** 32
Objektivbrücke **112** 18
Objektivköcher **115** 104
Objektivkopf **117** 46–49
Objektivlinse **113** 36
Objektivrevolver **112** 11
Objektivrevolver **117** 46
Objektivrevolver **112** 30
Objektivrevolver **313** 32
Objektivstandarte **114** 52
Objektivtubus **115** 3
Objektschleuse **113** 33
Objekttisch **112** 9
Objekttischverstellung **113** 34
Objektverschiebung **113** 34
Oblate **332** 28
Oboe **323** 38
Oboe d'amore **323** 38
Oboe da caccia **323** 38
Observatorium **5** 1–16
Obst- und Gemüseabteilung **99** 80
Obstbaum **52** 30
Obstbaumspritze **83** 38
Obstgarten **52** 1–32

Obstkonserve **98** 16
Obstmade **58** 64
Obstmesser **45** 71
Obstpflücker **56** 22
Obstschädlinge **80** 1–19
Obstschale **45** 40
Oststand **308** 53
Obsttorte **97** 22
Obsttorte **99** 20
Obstwaage **99** 88
Obus **194** 40
Occhiarbeit **102** 19
Ocean Liner **225** 32
Ochse **73** 1
Ochsenauge **336** 2
Ochsengespann **63** 16
Ochsentreiber **3** 30
Octans **3** 43
Odaliske **306** 41
öffentliche Fernsprechzelle **204** 46
öffentliche Gebäude **15** 54
öffentliche Sprechstelle **237** 1
Öffnungsfrüchte **370** 91–96
Ohr **89** 82
Ohrling **81** 11
Öl **98** 24
Öl-Luft-Kühlanlage **209** 18
Öl-Wasser-Kühler **152** 46
Ölablaßschraube **190** 24
Ölabstreifring **190** 37
Ölausdehnungsgefäß **153** 9
Ölausdehnungsgefäß **152** 42
Ölb **359** 16
Ölbadluftfilter **65** 54
Ölbadluftfilter **212** 79
Ölbaum **383** 29
Ölbehälter **64** 93
Ölbehälter **38** 44
Ölbeutel **228** 11
Ölblock **109** 5
Ölbrenner **38** 58–60
Öldruckkontrolleuchte **191** 73
Öldruckmanometer **157** 7
Öldruckmesser **230** 20
Öleinfüllstutzen **190** 28
Öler **187** 65
Ölerhitzer **145** 36
Ölerklipp **187** 62
Ölfarbe **338** 11
Ölfeuerung **199** 30
Ölfeuerung **38** 44–60
Ölfeuerungsgebläse **199** 35
Ölfilter **190** 43
Ölflasche **45** 42
Ölgeber **109** 4
Ölgrobfilter **192** 18
Ölhafen **145** 74
Ölmantel **228** 7
Ölmeßstab **190** 47
Ölpalme **383** 54
Ölpeilstab **190** 47
Ölpumpe **192** 16
Ölpumpe **190** 42
Ölpumpenantrieb **190** 25
Ölraffinerie **145** 65–74
Ölrohr **190** 13
Ölsardinen **98** 19
Ölsockel **129** 15
Ölstandsanzeiger **38** 54
Ölstandsanzeiger **153** 11
Ölstandsleitung **38** 53
Ölstein **340** 21
Ölstudie **338** 36
Ölsumpf **192** 17
Öltank **38** 44
Öltemperaturanzeige **191** 38
Öltemperaturanzeige **230** 21
Öltemperaturfühlerkabel **195** 40
Öltemperaturmeßkabel **195** 16
Ölüberdruckventil **190** 67
Ölumlaufpumpe **152** 45
Ölumlaufpumpe **211** 12
Ölvorrat **192** 17
Ölwanne **65** 45
Ölwannenoberteil **190** 40
Ölwannenunterteil **190** 41
Ölzeug **228** 4
öre **252** 24
öre **252** 25
öre **252** 26
Öre **252** 24–26
Öse **100** 63
Öse **124** 23
Ösen **100** 53
Ösenschäftung **328** 23
Ofen **147** 23
Ofenbank **266** 36
Ofenkachel **266** 35
Ofenkrücke **38** 42
Ofenrohr **309** 5
Ofenraum **147** 24
Ofenrohrkrümmer **309** 6
Ofenschirm **309** 8
Ofentür **309** 7
Off-shore-Bohrung **146**
offene Kerbtal **13** 54
offene Wasser **227** 4
Offizier **221** 126
Offizierskajüte **223** 21
Offizierskammer **223** 21
Offsetdruck **180**
Offsetkopie **179**
Offsetmaschine **180** 46
Offsetplatte **179** 16
Ohr **72** 1
Ohr **16** 18
Ohrenfledermaus **366** 9
Ohrenhöhler **81** 11
Ohrenklappe **304** 28
Ohrenklappen **35** 31
Ohrenkneifer **81** 11
Ohrenkriecher **81** 11
Ohrenschützer **304** 28
Ohrenspiegel **22** 74
Ohrgehänge **36** 11
Ohrhörer **249** 63
Ohrhörer **248** 35
Ohrläppchen **17** 57
Ohrmuschel **17** 56
Ohrmuschel **261** 40
Ohrmuschel **241** 69
Ohrpflock **354** 30
Ohrringe **36** 13
Ohrspeicheldrüse **19** 9
Ohrwurm **81** 11
Okarina **324** 32
Okkiarbeit **102** 19
Okklusion **9** 25
Oktaeder **351** 16
Oktaeder **351** 14
Oktaeder **351** 6
Oktant **3** 43
Oktavbindung **294** 50
Oktave **321** 13
Oktave **321** 44–50
Oktogon **351** 17
Okular **113** 20
Okular **117** 14
Okular **115** 42
Okular **311** 9
Okularabstand **112** 56
Okulareinstellung **313** 7
Okularmuschel **313** 34
Okularmuschel **115** 73
Okulation **54** 30
Okulieren **54** 30
Okuliermesser **54** 31
Oleander **373** 13
Olivenbaum **383** 29
Olivenöl **98** 24
Olympia-Flagge **253** 5
Olympiajolle **284** 50
Omnibus **186** 37
Omnibusse **194**
Oneirophanta **369** 18
OP-Lampe **26** 10
OP-Lampe **27** 25
OP-Saal **26** 1–33
OP-Tisch **26** 5
Operationsanzeigen **244** 7
Operationskoje **228** 21
Operationslampe **27** 25
Operationsleuchte **26** 10
Operationsmikroskop **112** 31
Operationssaal **26** 1–33
Operationstischfahrgestell **26** 36
Operator **244** 14
Opernglas **315** 9
Opfergabe **330** 60
Opferstein **334** 48
Opferstock **330** 55
Ophtalmometer **111** 44
opthalmologische Prüfplatz **111** 43
Optik **242** 41
Optiker **111**
Optiker **111** 1
Optikerwerkstatt **111** 20–47
Optikplatte **195** 18
Optikträger **177** 27
optische Anzeige **211** 34
optische Bank **242** 79
Optische Geräte **112**
Optische Geräte **113**
optische Maßanzeige **185** 6
optische System **243** 50
Orang-Utan **368** 15
Orange **384** 27
Orangeat **98** 11
Orangenbäumchen **55** 49
Orangenblüte **384** 25
Orangerie **272** 3
Orbiter **235** 49
Orchester **315** 25
Orchesterinstrumente **323** 1–62
Orchesterraum **315** 24
Orchestertribüne **307** 9
Orchesterversenkung **315** 24
Orchestra **334** 47
Orchestrion **309** 14
Orchidee **376** 28
Ordenskaktus **53** 15
Order **250** 19
Ordinalzahl **344** 6
Ordinantenachse **347** 3
Ordinaten **347** 10
Ordinatendurchgang **347** 12
Ordinatenwert **347** 10
Ordner **263** 10
Ordnermechanik **247** 41
Ordnungszahl **344** 6
Organelle **357** 5
Organistrum **322** 25
Orgel **326** 1–52
Orgel **322** 56
Orgelgehäuse **326** 1–5
Orgelpfeifen **326** 17–35
Orgelprospekt **326** 1–5
Orgelspieltisch **326** 36–52
Orientalin **306** 41
Orientteppich **46** 36
Original **177** 18
Originalfilmspule **117** 79
Originalhalter **177** 14
Originalhaltergestell **177** 15
Originalton **117** 100
Orion **3** 13
Orkanbug **259** 9
Ornamente **335** 14–16
Ornat **332** 4
Ornat **330** 22
Ort **63** 3
Ortgang **37** 8
Ortgang **121** 3
orthopädische Fußbett **101** 50
Orthopinakoid **351** 25
Ortolan **361** 7
Ortsbatterietelefon **238** 9
Ortsbatterietelefon **238** 40
Ortsgespräche **237** 3
Ortssteine **122** 80
Ost-West-Modul **240** 9
Ostaustralstrom **14** 38
Osterkerze **330** 44
Osterkerzenständer **330** 45
Osterluzei **376** 22
Ostjake **353** 17
Ostpunkt **4** 14
Otter **367** 17
Otter **364** 40
Ottern **258** 87
Ottern **364** 41
Ottomotor **190** 2
Outsider **289** 53
Overall **29** 19
Overall **31** 53
Overdresskleid **31** 17
Overheadprojektor **261** 8
Overheadprojektor **242** 6
Oxymeter **27** 13
Ozean **14** 19
Ozeanide **327** 23
Ozelotmantel **131** 25
Ozonschicht **7** 19
Ozonschicht **7** 13

P

P.I.P.-System **242** 15
Paarhufer **73** 9
Paarhufer **366** 28–31
Paarläufer **302** 4
Packlage **200** 60
Packlage **123** 12
Packmaterial **98** 46–49
Packstück **226** 21
Packung Wattebäuschchen **99** 30
Paddle **364** 23
Paddel **353** 14
Paddel **283** 34
Paddelboot **283** 4
Paddeln **283**
Padsteg **111** 12
Päckchen **236** 6
Pädergras **61** 30
Pärchen **272** 72
Pagaie **283** 34
Pagaie **218** 8
Page **267** 18
Pagenkopf **34** 35
Pagode **337** 1
Pagode **337** 21
Pailou **337** 3
Pair **275** 20
Paket **236** 3
Paketannahme **236** 1
Paketkarten **236** 7
Paketnummernzettel **236** 4
Paketschalter **236** 1
Paketschalter **127** 18
Paketsprung **282** 14
Paketwaage **236** 2
Paläolithikum **328** 1–9
Palaeopneustes niasicus **369** 19
Palas **329** 30
Palastanlage **333** 29
Palette **206** 32
Palette **315** 36
Paletten **226** 7
Paletten **225** 43
Palettenmesser **338** 14
Palettenstecker **338** 29
Palisade **329** 36
Palla **355** 10
Pallino **305** 23
Palmblattschrift **341** 21
Palmenhain **354** 5
Palmensäule **333** 17
Palmette **334** 41
Palmettenkapitell **333** 25
Palmlilie **373** 24
Palmwedel **384** 3
Pampasgras **51** 8
Pampelmuse **384** 23
Pampeln **36** 82–86
Panamabindung **171** 11
Pandora **322** 21
Paneel **266** 37
Panel **230** 1
Panflöte **322** 2
Panhardstab **192** 70
Panoptikum **308** 68
Panoramaaufnahmen **24** 21
Panoramascheibe **191** 21
Panpfeife **322** 2
Pantaleon **325** 1
Pantoffel **101** 25
Pantoffeltierchen **357** 9
Pantograph **14** 65
Pantograph **175** 58
Pantographensupport **175** 53
Pantry **223** 43
Panzer **255** 79–95
Panzer **329** 38
Panzer **329** 62
Panzerfaust **255** 25
Panzerglas **250** 3
Panzerhandschuh **329** 50
Panzerhaubitze **255** 57
Panzerschrank **246** 22
Panzerschurz **329** 51
Panzerturm **255** 84
Panzerung **246** 24
Panzerwand **246** 24
Papageienvogel **363** 1
Papier **181** 9
Papierablage **249** 54
Papierablagestapel **181** 9
Papieran- und -ablage **181** 14
Papieranlage **249** 49
Papierbahn **181** 58
Papierbahn **181** 43
Papierbahn **173** 45
Papierbahn **173** 30
Papierbelichtungsmesser **116** 53
Papierbeutel **98** 48
Papierdrachen **260** 71
Papiereingabe **249** 45
Papiereinwerfer **249** 20
Papierentwicklungstrommel **116** 48
Papiergeld **252** 29–39
Papierhalter **249** 17
Papierhandtuch **196** 11
Papierherstellung **172**
Papierherstellung **173**
Papierindex **116** 54
Papierkorb **46** 25
Papierkorb **37** 63
Papierkorb **248** 45
Papierkorb **268** 5
Papierkragen **106** 5
Papierkugel **306** 55
Papierlaterne **52** 15
Papierlaterne **306** 4
Papierlaufbahn **180** 26
Papiermaschine **173** 11, 13–28
Papiermütze **306** 45
Papierrand **185** 55–58
Papierrolle **181** 46
Papierrolle **309** 75
Papierrolle **180** 2
Papierrolle **151** 14
Papierrolle **173** 35
Papierrollenbremse **181** 47
Papierschlange **306** 66
Papierschneidautomat **185** 1
Papiersortiment **116** 50
Papierständer **151** 13
Papierstapel **181** 23
Papierstapel **181** 25
Papierstapel **180** 57
Papierstapel **249** 57
Papierstapel **180** 69
Papierstapel **180** 47
Papierstoffmischbütte **173** 1
Papierstoffuntersuchung **173** 2–10
Papierstreifen **237** 32
Papiertransportwalzen **180** 4
Papiertuch **196** 11
Papiertuchspender **196** 10
Papiertüchern **40** 1
Papierturm **174** 33
Papierturm **174** 43
Papieruntersuchung **173** 2–10
Papierzuführung **245** 11
Papirossa **107** 14
Pappdach **122** 90
Pappdeckung **122** 90–10
Pappel **371** 15
Pappenzieher **184** 8
Papphülse **87** 50
Pappnagel **122** 96
Pappnase **306** 46
Pappschere **183** 16
Pappzwischenlage **340** 37
Paprika **57** 42
Papstkreuz **332** 66
Papyrussäule **333** 15
Papyrusstaude **383** 64
para **252** 28
Para **252** 28
Parabel **347** 14
Parabelbogen **336** 29
Parade **294** 6
Paradiesapfel **57** 12
Paradiesvogel **363** 3
Paraffin **145** 60
Paragraphenzeichen **342** 36
Parallel-Rücken-Rollsprung **298** 15
Parallelbohrer **135** 16
Parallele **346** 4
Parallelitätszeichen **345** 21
Parallelmanipulator **2** 47
Parallelogramme **346** 33–36
Parallelschraubstock **140** 2
Paranuß **384** 53
Paranuß **384** 59
Parasit **68** 4
Parasolpilz **381** 30
Pardunen **219** 19
Parentationshalle **331** 21
Parfümflakon **43** 27
Parfümzerstäuber **106** 21
Parfümzerstäuber **43** 26
Parfumflasche **105** 36
Parierstange **294** 42
Park **15** 97
Park **272**
Parkbank **272** 16
Parkbaum **272** 59
Parkeingang **272** 32
Parkett **315** 19
Parkettboden **123** 74
Parkgärtner **272** 66
Parkgitter **272** 33
Parkleuchtenschalter **191** 62
Parkometer **268** 1
Parkordnung **272** 29
Parkstuhl **272** 48
Parktor **272** 31
Parkuhr **268** 1
Parkwächter **272** 30
Parkweg **272** 38
Parterre **37** 2
Parterreanlage **272** 39
Parthenon **334** 1
Partienummern **163** 6
Partybluse **30** 55
Partyrock **30** 56

Obstgarten **15** 108
Obsthochstamm **52** 30
Obstkern **58** 37
Obstkern **58** 60
Obstkonserve **98** 16
Obstmade **58** 64
Obstmesser **45** 71
Obstpflücker **56** 22
Obstschädlinge **80** 1–19
Obstschale **45** 40
Obststand **308** 53
Obsttorte **97** 22
Obsttorte **99** 20
Obstwaage **99** 88
Obus **194** 40
Occhiarbeit **102** 19
Ocean Liner **225** 32
Ochse **73** 1
Ochsenauge **336** 2
Ochsengespann **63** 16
Ochsentreiber **3** 30
Octans **3** 43
Odaliske **306** 41
öffentliche Fernsprechzelle **204** 46
öffentliche Gebäude **15** 54
öffentliche Sprechstelle **237** 1
Öffnungsfrüchte **370** 91–96
Öhr **89** 82
Öhrling **81** 11
Öl **98** 24
Öl-Luft-Kühlanlage **209** 18
Öl-Wasser-Kühler **152** 46
Ölablaßschraube **190** 24
Ölabstreifring **190** 37
Ölausdehnungsgefäß **153** 9
Ölausdehnungsgefäß **152** 42
Ölb **359** 16
Ölbadluftfilter **65** 54
Ölbadluftfilter **212** 79
Ölbaum **383** 29
Ölbehälter **64** 93
Ölbehälter **38** 44
Ölbeutel **228** 11
Ölblock **109** 5
Ölbrenner **38** 58–60
Öldruckkontrolleuchte **191** 73
Öldruckmanometer **157** 7
Öldruckmesser **230** 20
Öleinfüllstutzen **190** 28
Öler **187** 65
Ölerhitzer **145** 36
Ölerklipp **187** 62
Ölfarbe **338** 11
Ölfeuerung **199** 30
Ölfeuerung **38** 44–60
Ölfeuerungsgebläse **199** 35
Ölfilter **190** 43
Ölflasche **45** 42
Ölgeber **109** 4
Ölgrobfilter **192** 18
Ölhafen **145** 74
Ölheizungskessel **38** 57
Öljacke **228** 6
Ölkühler **192** 19
Ölkühler **211** 11
Ölmantel **228** 7
Ölmeßstab **190** 47
Ölpalme **383** 54
Ölpeilstab **190** 47
Ölpumpe **192** 16
Ölpumpe **190** 42
Ölpumpenantrieb **190** 25
Ölraffinerie **145** 65–74
Ölrohr **190** 13
Ölsardinen **98** 19
Ölsockel **129** 15
Ölstandsanzeiger **38** 54
Ölstandsanzeiger **153** 11
Ölstandsleitung **38** 53
Ölstein **340** 21
Ölstudie **338** 36
Ölsumpf **192** 17
Öltank **38** 44
Öltemperaturanzeige **191** 38
Öltemperaturanzeige **230** 21
Öltemperaturfühlerkabel **195** 40
Öltemperaturmeßkabel **195** 16
Ölüberdruckventil **190** 67
Ölumlaufpumpe **152** 45
Ölumlaufpumpe **211** 12
Ölvorrat **192** 17
Ölwanne **65** 45
Ölwannenoberteil **190** 40
Ölwannenunterteil **190** 41
Ölzeug **228** 4
öre **252** 24
öre **252** 25
öre **252** 26
Öre **252** 24–26
Öse **100** 63
Öse **124** 23
Ösen **100** 53
Ösenschäftung **328** 23
Ofen **147** 23
Ofenbank **266** 36
Ofenkachel **266** 35
Ofenkrücke **38** 42
Ofenrohr **309** 5
Ofenraum **147** 24
Ofenrohrkrümmer **309** 6
Ofenschirm **309** 8
Ofentür **309** 7
Off-shore-Bohrung **146**
offene Kerbtal **13** 54
offene Wasser **227** 4
Offizier **221** 126
Offizierskajüte **223** 21
Offizierskammer **223** 21
Offsetdruck **180**
Offsetkopie **179**
Offsetmaschine **180** 46
Offsetplatte **179** 16
Offsetpresse **173** 21
Offshore **221** 32
Ogeeflügel **229** 22
Ogivalflügel **229** 22
Ohr **72** 1
Ohr **16** 18
Ohrenfledermaus **366** 9
Ohrenhöhler **81** 11
Ohrenklappe **304** 28
Ohrenklappen **35** 31
Ohrenkneifer **81** 11
Ohrenkriecher **81** 11
Ohrenschützer **304** 28
Ohrenspiegel **22** 74
Ohrgehänge **36** 11
Ohrhörer **249** 63
Ohrhörer **248** 35
Ohrläppchen **17** 57
Ohrmuschel **17** 56
Ohrmuschel **261** 40
Ohrmuschel **241** 69
Ohrpflock **354** 30
Ohrringe **36** 13
Ohrspeicheldrüse **19** 9
Ohrwurm **81** 11
Okarina **324** 32
Okkiarbeit **102** 19
Okklusion **9** 25
Oktaeder **351** 16
Oktaeder **351** 14
Oktaeder **351** 6
Oktant **3** 43
Oktavbindung **294** 50
Oktave **321** 13
Oktave **321** 44–50
Oktogon **351** 17
Okular **113** 20
Okular **117** 14
Okular **115** 42
Okular **311** 9
Okularabstand **112** 56
Okulareinstellung **313** 7
Okularmuschel **313** 34
Okularmuschel **115** 73
Okulation **54** 30
Okulieren **54** 30
Okuliermesser **54** 31
Oleander **373** 13
Olivenbaum **383** 29
Olivenöl **98** 24
Olympia-Flagge **253** 5
Olympiajolle **284** 50
Omnibus **186** 37
Omnibusse **194**
Oneirophanta **369** 18
OP-Lampe **26** 10
OP-Lampe **27** 25
OP-Saal **26** 1–33
OP-Tisch **26** 5
Operationsanzeigen **244** 7
Operationskoje **228** 21
Operationslampe **27** 25
Operationsleuchte **26** 10
Operationsmikroskop **112** 31
Operationssaal **26** 1–33
Operationstischfahrgestell **26** 36
Operator **244** 14
Opernglas **315** 9
Opfergabe **330** 60
Opferkerzen **330** 53
Opferkerzentisch **330** 52
Opferstein **334** 48
Opferstock **330** 55
Ophtalmometer **111** 44
opthalmologische Prüfplatz **111** 43
Optik **242** 41
Optiker **111**
Optiker **111** 1
Optikerwerkstatt **111** 20–47
Optikplatte **195** 18
Optikträger **177** 27
optische Anzeige **211** 34
optische Bank **242** 79
Optische Geräte **112**
Optische Geräte **113**
optische Maßanzeige **185** 6
optische System **243** 50
Orang-Utan **368** 15
Orange **384** 27
Orangeat **98** 11
Orangenbäumchen **55** 49
Orangenblüte **384** 25
Orangerie **272** 3
Orbiter **235** 49
Orchester **315** 25
Orchesterinstrumente **323** 1–62
Orchesterraum **315** 24
Orchestertribüne **307** 9
Orchesterversenkung **315** 24
Orchestra **334** 47
Orchestrion **309** 14
Orchidee **376** 28
Ordenskaktus **53** 15
Order **250** 19
Ordinalzahl **344** 6
Ordinantenachse **347** 3
Ordinaten **347** 10
Ordinatendurchgang **347** 12
Ordinatenwert **347** 10
Ordner **263** 10
Ordnermechanik **247** 41
Ordnungszahl **344** 6
Organelle **357** 5
Organistrum **322** 25
Orgel **326** 1–52
Orgel **322** 56
Orgelgehäuse **326** 1–5
Orgelpfeifen **326** 17–35
Orgelprospekt **326** 1–5
Orgelspieltisch **326** 36–52
Orientalin **306** 41
Orientteppich **46** 36
Original **177** 18
Originalfilmspule **117** 79
Originalhalter **177** 14
Originalhaltergestell **177** 15
Originalton **117** 100
Orion **3** 13
Orkanbug **259** 9
Ornamente **334** 38–43
Ornamente **335** 14–16
Ornat **332** 4
Ornat **330** 22
Ort **63** 3
Ortgang **37** 8
Ortgang **121** 3
orthopädische Fußbett **101** 50
Orthopinakoid **351** 25
Ortolan **361** 7
Ortsbatterietelefon **238** 9
Ortsbatterietelefon **238** 40
Ortsgespräche **237** 3
Ortsteine **122** 80
Ost-West-Modul **240** 9
Ostaustralstrom **14** 38
Osterkerze **330** 44
Osterkerzenständer **330** 45
Osterluzei **376** 22
Ostjake **353** 17
Ostpunkt **4** 14
Otter **367** 17
Otter **364** 40
Ottern **258** 87
Ottern **364** 41
Ottomotor **190** 2
Outsider **289** 53
Overall **29** 19
Overall **31** 53
Overdresskleid **31** 17
Overheadprojektor **261** 8
Overheadprojektor **242** 6
Oxymeter **27** 13
Ozean **14** 19
Ozeanide **327** 23
Ozelotmantel **131** 25
Ozonschicht **7** 19
Ozonschicht **7** 13

P

P. I. P.-System **242** 15
Paarhufer **73** 9
Paarhufer **366** 28–31
Paarläufer **302** 4
Packlage **200** 60
Packlage **123** 12
Packmaterial **98** 46–49
Packstück **226** 21
Packung Wattebäuschchen **99** 30
Padde **364** 23
Paddel **353** 14
Paddel **283** 34
Paddelboot **283** 4
Paddeln **283**
Padsteg **111** 12
Päckchen **236** 6
Pädergras **61** 30
Pärchen **272** 72
Pagaie **283** 34
Pagaie **218** 8
Page **267** 18
Pagenkopf **34** 35
Pagode **337** 1
Pagode **337** 21
Pailou **337** 3
Pair **275** 20
Paket **236** 3
Paketannahme **236** 1
Paketkarten **236** 7
Paketnummernzettel **236** 4
Paketschalter **236** 1
Paketschalter **127** 18
Paketsprung **282** 14
Paketwaage **236** 2
Paläolithikum **328** 1–9
Palaeopneustes niasicus **369** 19
Palas **329** 30
Palastanlage **333** 29
Palette **206** 32
Palette **315** 36
Paletten **226** 7
Paletten **225** 43
Palettenmesser **338** 14
Palettenstecker **338** 29
Palisade **329** 36
Palla **355** 10
Pallino **305** 23
Palmblattschrift **341** 21
Palmenhain **354** 5
Palmensäule **333** 17
Palmette **334** 41
Palmettenkapitell **333** 25
Palmlilie **373** 24
Palmwedel **384** 3
Pampasgras **51** 8
Pampelmuse **384** 23
Pampeln **36** 82–86
Panamabindung **171** 11
Pandora **322** 21
Paneel **266** 37
Panel **230** 1
Panflöte **322** 2
Panhardstab **192** 70
Panoptikum **308** 68
Panoramaaufnahmen **24** 21
Panoramascheibe **191** 21
Panpfeife **322** 2
Pantaleon **325** 1
Pantoffel **101** 25
Pantoffeltierchen **357** 9
Pantograph **14** 65
Pantograph **175** 58
Pantographensupport **175** 53
Pantry **223** 43
Panzer **255** 79–95
Panzer **329** 38
Panzer **329** 62
Panzerfaust **255** 25
Panzerglas **250** 3
Panzerhandschuh **329** 50
Panzerhaubitze **255** 57
Panzerschrank **246** 22
Panzerschurz **329** 51
Panzerturm **255** 84
Panzerung **246** 24
Panzerwand **246** 24
Papageienvogel **363** 1
Papier **181** 9
Papierablage **249** 54
Papierablagestapel **181** 9
Papieran- und -ablage **181** 14
Papieranlage **249** 49
Papierbahn **181** 58
Papierbahn **181** 43
Papierbahn **173** 45
Papierbahn **173** 30
Papierbelichtungsmesser **116** 53
Papierbeutel **98** 48
Papierdrachen **260** 71
Papiereingabe **249** 45
Papiereinwerfer **249** 20
Papierentwicklungstrommel **116** 48
Papiergeld **252** 29–39
Papierhalter **249** 17
Papierhandtuch **196** 11
Papierherstellung **172**
Papierherstellung **173**
Papierindex **116** 54
Papierkorb **46** 25
Papierkorb **37** 63
Papierkorb **248** 45
Papierkorb **268** 5
Papierkragen **106** 5
Papierkugel **306** 55
Papierlaterne **52** 15
Papierlaterne **306** 4
Papierlaufbahn **180** 26
Papiermaschine **173** 11, 13–28
Papiermütze **306** 45
Papierrand **185** 55–58
Papierrolle **181** 46
Papierrolle **309** 75
Papierrolle **180** 2
Papierrolle **151** 14
Papierrolle **173** 35
Papierrollenbremse **181** 47
Papierschlange **306** 66
Papierschneidautomat **185** 1
Papiersortiment **116** 50
Papierständer **151** 13
Papierstapel **181** 23
Papierstapel **181** 25
Papierstapel **180** 57
Papierstapel **249** 57
Papierstapel **180** 69
Papierstapel **180** 47
Papierstoffmischbütte **173** 1
Papierstoffuntersuchung **173** 2–10
Papierstreifen **237** 32
Papiertransportwalzen **180** 4
Papiertuch **196** 11
Papiertuchspender **196** 10
Papiertüchern **40** 1
Papierturm **174** 33
Papierturm **174** 43
Papieruntersuchung **173** 2–10
Papierzuführung **245** 11
Papirossa **107** 14
Pappdach **122** 90
Pappdeckung **122** 90–10
Pappel **371** 15
Pappenzieher **184** 8
Papphülse **87** 50
Pappnagel **122** 96
Pappnase **306** 46
Pappschere **183** 16
Pappzwischenlage **340** 37
Paprika **57** 42
Papstkreuz **332** 66
Papyrussäule **333** 15
Papyrusstaude **383** 64
para **252** 28
Para **252** 28
Parabel **347** 14
Parabelbogen **336** 29
Parade **294** 6
Paradiesapfel **57** 12
Paradiesvogel **363** 3
Paraffin **145** 60
Paragraphenzeichen **342** 36
Parallel-Rücken-Rollsprung **298** 15
Parallelbohrer **135** 16
Parallele **346** 4
Parallelitätszeichen **345** 21
Parallelmanipulator **2** 47
Parallelogramme **346** 33–36
Parallelschraubstock **140** 2
Paranuß **384** 53
Paranuß **384** 59
Parasit **68** 4
Parasolpilz **381** 30
Pardunen **219** 19
Parentationshalle **331** 21
Parfümflakon **43** 27
Parfümzerstäuber **106** 21
Parfümzerstäuber **43** 26
Parfumflasche **105** 36
Parierstange **294** 42
Park **15** 97
Park **272**
Parkbank **272** 16
Parkbaum **272** 59
Parkeingang **272** 32
Parkett **315** 19
Parkettboden **123** 74
Parkgärtner **272** 66
Parkgitter **272** 33
Parkleuchtenschalter **191** 62
Parkometer **268** 1
Parkordnung **272** 29
Parkstuhl **272** 48
Parktor **272** 31
Parkuhr **268** 1
Parkwächter **272** 30
Parkweg **272** 38
Parterre **37** 2
Parterreanlage **272** 39
Parthenon **334** 1
Partienummern **163** 6
Partybluse **30** 55
Partyrock **30** 56

Pasch **276** 35
Paschen-Serie **1** 22
Pas de trois **314** 28
Pasiphaea **369** 12
Paspel **30** 13
Paspel **31** 7
Paß **12** 47
Passage **71** 3
passagere Schrittmacher **25** 25
Passagier **221** 109
Passagierdampfer **225** 32
Passagierdampfer **221** 82
Passagierraum **231** 22
Passagiersitze **230** 38
Passagiertür **231** 25
Passagiertür **231** 30
Passant **268** 18
Passe **275** 19
Paßgang **72** 40
Passierscheiben **96** 54
Passiflora **53** 2
Passionsblume **53** 2
Passionskreuz **332** 55
Paßkontrolle **233** 42
Paßschraube **127** 21
Paßzeichen **340** 58
Pastellstift **338** 19
Pastete **97** 18
Pastor **330** 22
Paten **332** 13
Patene **330** 9
Patene **332** 51
Patentanker **258** 5
Patentanker **286** 17
Patentanker **222** 78
Patentlog **224** 54
Patentschlüssel **187** 50
Patentschrift **246** 26
Paternosteraufzug **170** 36
Paternosterwerk **216** 57
Patient **24** 2
Patient **22** 2
Patientenhocker **27** 50
Patientenkarte **22** 8
Patientenkarte **25** 5
Patientenkartei **22** 6
Patientenstuhl **24** 3
Patriarchenkreuz **332** 65
Patrize **175** 36
Patrone **87** 54
Patrone **171** 11
Patrone **171** 4
Patrone **171** 19
Patrone **171** 27
Patrone **171** 13
Patrone **305** 39
Patrone **305** 38
Patronen **94** 5
Patronenhülse **305** 36
Patronenlager **87** 15
Patronenmagazin **87** 17
Pauke **323** 57
Paukenfell **323** 58
Paukenhöhle **17** 60
Pauli-Prinzip **1** 7
Pausche **296** 6
Pausche **71** 48
Pauschen **296** 1, 5
Pauschen **297** 1
Pauschenpferd **296** 51
Pauschenpferd **296** 54
Pauschenpferd **296** 5
Pauscht **173** 50
Pausebeutel **129** 49
Pausen **320** 20–27
Pausenzeichen **320** 20–27
Pausrädchen **129** 42
Pavian **368** 13
Pavo **3** 41
Pazifische Ozean **14** 19
PE-Rohr **67** 26
Pechnase **329** 23
Pechnelke **376** 20
Pedal **181** 12
Pedal **187** 40
Pedal **187** 78
Pedal **323** 62
Pedalachse **187** 81
Pedale **305** 85
Pedalharfe **323** 60
Pedalo **280** 12
Pedalobertaste **326** 52
Pedalpfeifen **326** 3
Pedalrahmen **187** 83
Pedalrohr **187** 80
Pedalstock **325** 42
Pedaltaste **326** 51
Pedalturm **326** 4
Pedaluntertaste **326** 51
Peddigrohr **136** 32
Peerd **219** 46
Pegasus **327** 26
Pegasus **3** 10
Pegel **15** 29
Pegelaussteuerung **242** 14
Pegelregler **241** 42
Pegeltongenerator **238** 51
Peilantenne **223** 5
Peilaufsatz **224** 53
Peildeck **223** 4–11
Peildeck **227** 24
Peilgerät **230** 5
Peitsche **307** 53
Peitschenantenne **258** 60
Pekinese **70** 19
Pelargonie **53** 1
Pelerine **30** 65
Pelikan **359** 5
Pelikan-Aal **369** 2
Pelitton **323** 44
Pelotaspiel **305** 67
Pelotaspieler **305** 68
Pelzbesatz **30** 59
Pelzjäger **306** 8
Pelzkragen **30** 63
Pelzmantel **30** 60
Pelznäherin **131** 8
Pelznähmaschine **131** 9
Pelzschneiderin **131** 23
Pelzstift **131** 22
Pelzstola **318** 30
Pelzwerkerin **131** 8, 23
Pendel **110** 27
Pendelbahn **214** 25
Pendelfähre **216** 10
Pendelspritzgestänge **83** 27
Pendeltür **207** 18
Pendelvorrichtung **2** 35
Pendelwalze **181** 45
Pendelzentrifuge **168** 14
Pendentif **334** 74
Penna **324** 20
Pensee **60** 2
Pentacrinus **369** 3
Pentadachkantprisma **115** 41
Pentadachkantprisma **115** 70
Pentagon **351** 9
Pentagondodekaeder **351** 8
Penthouse **37** 83
Peplos **355** 2
Perche **307** 46
Pergola **51** 1
Pergola **272** 17
Pergola **37** 80
Periode **344** 22
Peripherie **346** 44
Peripheriewinkel **346** 56
Peristyl **334** 2
Perl **175** 22
Perle **357** 35
Perle **36** 8
Perlenbrosche **36** 7
Perlendiadem **355** 16
Perlenkette **36** 32
Perlhuhn **73** 27
Perlmutt **357** 34
Perlmutter **357** 34
Perlonsaite **324** 14
Perlschnur **334** 38
Perpendikel **309** 58
Persianer **30** 60
Personal-WC **207** 82
Personalraum **207** 81
Personalwaschraum **207** 26
Personenaufzug **271** 45
Personenfähre **15** 60
Personenfahrung **144** 39
Personenfahrung **144** 44
Personenfahrzeug **191** 1–56
Personenhebebühne **173** 40
Personenschleuse **154** 32
Personenwaage **49** 47
Personenwaage **22** 66
Personenwagen **195** 34
Personenwagen **191** 1–56
Personenwagentypen **193** 1–36
Perücke **105** 38
Perücke **34** 2
Perücke **315** 49
Perückenständer **105** 39
Perustrom **14** 42
peseta **252** 22
Peseta **252** 22
Petasos **355** 4
Petersilie **57** 19
Petit **175** 25
Petrischale **261** 25
Petroleum **145** 41
Petroleumlampe **278** 29
Petruskreuz **332** 58
Pettycoat **309** 85
Petunie **53** 6
Pfadfinder **278** 11
Pfadfinderlager **278** 8–11
Pfadfindertreffen **278** 8–11
Pfahl **78** 7
Pfahl **84** 17
Pfahlbauhütte **352** 33
Pfahlgründung **216** 8
Pfahlhaus **328** 15
Pfahlmast **258** 42
Pfahlmast **259** 6
Pfahlzaun **329** 36
Pfandbrief **251** 11–19
Pfannenhaube **92** 45
Pfarrer **330** 22
Pfarrhaus **331** 20
Pfau **73** 30
Pfau **3** 41
Pfauenauge **73** 32
Pfauenfeder **73** 31
Pfeffer **382** 39
Pfefferfresser **363** 6
Pfefferminze **380** 3
Pfefferstrauch **382** 36
Pfefferstreuer **266** 77
Pfeife **322** 57
Pfeife **326** 16
Pfeife **107** 35
Pfeife **107** 33
Pfeife **42** 12
Pfeifen **326** 17–35
Pfeifenbesteck **107** 44
Pfeifendeckel **107** 37
Pfeifenkörper **326** 29
Pfeifenkopf **107** 36
Pfeifenmundstück **107** 40
Pfeifenreiniger **107** 47
Pfeifenreinigungsdraht **107** 48
Pfeifenrohr **107** 38
Pfeifenständer **42** 11
Pfeifenstock **326** 15
Pfeifsignalinstrument **211** 9
Pfeil **352** 28
Pfeil **305** 60
Pfeiler **335** 20
Pfeileraufsatz **335** 29
Pfeilflügel **229** 21
Pfeilflügel **229** 20
Pfeilkraut **378** 51
Pfeilspitze **352** 29
Pfeilspitze **305** 61
Pfeilstirnrad **143** 87
Pfennige **252** 7
Pfennigkraut **375** 26
Pferd **71**
Pferd **72**
Pferd **73** 2
Pferdebohne **69** 15
Pferdebox **75** 2
Pferdedroschke **186** 26
Pferdefuß **380** 8
Pferdehof **319** 15
Pferdekamm **72** 14
Pferdekopf **72** 1–11
Pferdekruppe **72** 31
Pferdemähne **72** 13
Pferdeomnibus **186** 37
Pferderücken **72** 29
Pferdeschlitten **304** 25
Pferdeschwanz **34** 27
Pferdeschwanz **72** 38
Pferdeschweif **72** 38
Pferdesport **289**
Pferdestall **75** 1
Pferdestand **75** 2
Pferdestute **73** 8
Pferdewagen **186**
Pferdezahnmais **68** 31
Pfette **121** 76
Pfettendachstuhl **121** 46
Pfettendachstuhl **121** 52
Pfettendachstuhl **121** 42
Pfifferling **381** 14
Pfirsich **59** 31
Pfirsichbaum **59** 26–32
Pfirsichbaumblatt **59** 32
Pfirsichblüte **59** 27
Pflänzchen **55** 23
Pflanze **370** 15
Pflanze **55** 25
Pflanzenfett **98** 23
Pflanzengondel **248** 13
Pflanzenlaus **358** 13
Pflanzenschauhaus **272** 65
Pflanzentisch **55** 12
Pflanzenvermehrung **54** 1–39
Pflanzenzaun **37** 59
Pflanzgarten **84** 6
Pflanzholz **56** 1
Pflanzholz **54** 7
Pflanzkelle **56** 6
Pflanztopf **54** 8
Pflasterspender **22** 64
Pflaume **59** 20
Pflaumenbaumblatt **59** 21
Pflaumenkern **59** 23
Pflegebox **28** 18
Pflichtfiguren **302** 11–19
Pflock **123** 11
Pflug **63** 6
Pflugbaum **65** 9
Pflugfurche **63** 8
Pflugkarren **65** 14–19
Pflugkörper **65** 64–67
Pflugkörper **65** 4–8
Pflugkolter **65** 10
Pflugmesser **65** 10
Pflugrahmen **65** 70
Pflugschar **65** 7
Pflugschar **328** 33
Pflugschar **65** 65
Pflugscharanker **286** 16
Pflugsohle **65** 66
Pflugsohle **65** 6
Pflugsterz **65** 3
Pflugstützrad **65** 63
Pförtner **20** 42
Pförtner **271** 44
Pfortader **20** 39
Pfortendeckel **218** 60
Pfosten **121** 40
Pfosten **120** 25
Pfosten **291** 37
Pfosten **121** 81
Pfropfen **54** 36
Pfropfreis **54** 37
Pfund-Serie **1** 24
Pfund Sterling **252** 37
Pfund Sterling (£) **252** 37
Phaethon **186** 38
Phaeton **186** 38
Phantasiekostüm **306** 32
Phantasieschliffe **36** 68–71
Phenol **170** 14
Phenolgewinnung **170** 3
Phenolhydrierung **170** 16
Philete **183** 3
Philomele **361** 14
Philtrum **16** 12
Phlox **60** 14
Phono-Kassetten-Steuergerät **241** 52
Phonokomponente **241** 18
Phonotypistin **248** 33
Phorbeia **322** 5
Phoropter **111** 44
Phosphorsäuredünger **63** 14
Photodiode **114** 70
Photodiode **243** 56
Photogrammetrie **112** 67
Photoleiste **195** 21, 22
Photometer **23** 54
Photometerlichtquelle **112** 50
Photometrie **23** 52
Phototheodolit **112** 67
Photovervielfacher **112** 51
Photozelle **312** 49
Piaffe **71** 1
Pianino **325** 1
pianissimo **321** 37
pianissimo **321** 36
piano **321** 35
piano **321** 37
Piano **325** 1
Pianoforte **325** 1
Pianomechanik **325** 2–18
Pianopedal **325** 9
Picador **319** 16
Picadorhut **319** 20
Piccoloflöte **323** 30
Pick-up-Haspel **64** 4
Pick-up-Vorrichtung **63** 27
Pick-up-Vorrichtung **62** 41
Pickel **300** 16
Pickel **300** 31
Picker **166** 64
Pickstander **219** 49
Pictor **3** 47
Piedestal **307** 55
Pier **225** 66
Pier **357** 24
Pierrette **306** 12
Pierrot **306** 19
Pigmentpapier **182** 1
Pigmentpapier **182** 8
Pigmentpapierübertragungsmaschine **182** 6
Pik **276** 39
Pikieren **54** 5
Pikkoloflöte **323** 30
Piktogramme **233** 24–53
Pilaster **335** 46
Pilgermuschel **309** 46
Pilker **89** 72
Pilote **325** 33
Pilotendraht **325** 34
Pilotenkanzel **264** 2
Pilotenkanzel **231** 19
Pilotensitz **230** 36
Pilottonanschluß **117** 7
Pilottongeber **313** 30
Pilottonkabel **313** 29
Pilze **381** 2
Pilzgeflecht **381** 2
Pinakel **335** 29
Pinakoiden **351** 26
Pinaß **258** 45
Pinasse **221** 107
Pinguin **359** 4
Pinie **372** 55
Pinne **284** 32
Pinne **137** 27
Pinnenausleger **284** 31
Pinole **149** 27
Pinolenfeststellknebel **149** 28
Pinolenverstellrad **149** 30
Pinzette **22** 52
Pinzette **109** 14
Pinzette **174** 18
Pipeline **145** 65
Pipette **23** 44
Pipette **22** 72
Pipette **350** 25
Pipettenständer **23** 52
Piqueur **289** 43
Pirat **284** 52
Pirat **306** 43
Pirol **360** 7
Pirouette **314** 24
Pirschbüchse **86** 4
Pirschen **86** 1–8
Pirschgang **86** 1–8
Pisces **4** 64
Pistazie **382** 51
Pistazienbaum **382** 49
Piste **233** 1
Piste **307** 22
Piste **294** 2
Piste **117** 82
Pistenfilm **117** 82
Pistentonsystem **117** 21
Pistill **349** 10
Pistole **255** 1
Pistolengriff **87** 6
Pistolengriff **264** 23
Pistolenhandgriff **134** 44
Pistolenkopfdüse **83** 28
Pistolenmagazin **264** 25
Pistolentasche **264** 24
Pistolenventil **270** 62
Piston **323** 43
Pitcher **292** 50
Pitsche **162** 42
Plättchen **89** 82
Plakat **98** 2
Plakette **339** 38
Planche **294** 2
Planenverdeck **255** 98
Planetarium **5** 17–29
Planetariumsprojektor **5** 23
Planeten **4** 42–52
Planetengetriebe **143** 94
Planetensystem **4** 42–52
Planetenzeichen **4** 42–52
Planetoiden **4** 47
Plangangshebel **149** 17
Planierraupe **199** 16
Planierraupe **200** 28
Planierschild **200** 18
Planierschild **200** 29
Planimetrie **346** 1–58
Plankonkavglas **111** 40
Plankonkavglas **111** 39
planmäßige Abfahrtszeit **205** 23
Planschbecken **273** 28
Planschbecken **37** 44
Planspiegel **5** 3
Planübergang **15** 26
Planumfertiger **201** 1
Plaque **275** 12
Plastik **339** 32
Plastikschelle **127** 40
Plastiksohle **101** 2
Plastilinfiguren **48** 13
Plastilinmasse **48** 12
Platane **371** 67
Plateau **13** 46
Plateausohle **101** 8
Platin-Iridium-Elektrode **24** 44
Platinöse **23** 15
Platte **33** 18
Platte **34** 21
Plattenbelag **123** 26
Plattenfibel **328** 30
Plattenhalterung **178** 27
Plattenhalterung **132** 70
Plattenhaltestangen **179** 8
Plattenkreissäge **132** 68
Plattenschleuder **179** 1
Plattenschlitz **243** 38
Plattenspieler **317** 19
Plattenspieler **241** 18
Plattenspielerchassis **241** 19
Plattenständer **178** 35
Plattenstahl **135** 24
Plattenstapel **176** 34
Plattenstift **325** 14
Plattenteller **241** 20
Plattenweg **37** 45
Plattenzentrifuge **179** 1
Plattenzylinder **181** 60
Plattenzylinder **180** 53
Plattenzylinder **180** 25
Plattenzylinder **180** 38
Plattenzylinder **180** 62
Plattformball **299** 24

Plattsticharbeit **102** 10
Plattwurm **81** 35
Platzanweiser **315** 12
Platzanweiserin **312** 4
Platznummer **278** 42
Platzverweis **291** 61
Plaza de toros **319** 5
Plejaden **3** 26
Plektron **324** 20
Plektron **322** 19
Plektrum **322** 19
Pleuellager **192** 25
Pleuelstange **190** 21
Plicht **285** 38
Plicht **283** 8
Plinthe **334** 31
Pliobare **9** 2
Plisseerock **30** 32
plissierte Trompetenärmel **30** 54
Plombe **24** 30
Pluderhose **306** 42
Pluderhose **355** 34
Plüschfutter **101** 3
Plüschhund **47** 41
Plüschpferd **47** 15
Plunger **316** 60
Plusfacette **111** 37
Pluszeichen **344** 23
Pluto **4** 52
Pneumatik **187** 30
Pneumatikanlage **92** 12
Pochette **322** 20
Pocket-Kamera **114** 16
Podest **338** 30
Podest **123** 34–41
Podestbalken **123** 34
Podestbalken **123** 55
Pointer **70** 43
Pol **14** 3
polare Klimate **9** 58
polare Winde **9** 51
Polarhund **70** 22
Polarhund **353** 2
Polarisationseinrichtung **112** 14
Polarkreise **14** 11
Polarlicht **7** 30
Polarmeerwalroß **367** 20
Polarschlitten **303** 18
Polarstern **3** 34
Polarstern **3** 1
Polhodie **4** 28
Polierbürste **100** 11
Polierbürste **108** 44
Poliermaschine **108** 42
Poliermaschinenaufsätze **109** 15
Polierstahl **340** 17
Polierstahl **108** 51
Polierstange **145** 27
Polierteller **134** 22
Politzer-Ballon **22** 37
Polizei **264**
Polizeibeamte **264** 18
Polizeihubschrauber **264** 1
Polizeihund **264** 6
Polizeihundeeinsatz **264** 5
Polizeikelle **264** 14
Polizeikreuzer **221** 100
polizeiliche Kennzeichen **189** 8
Polizeistern **264** 27
Polizeivollzugsdienst **264** 1–33
Polje **13** 72
Pollen **77** 35
Pollen **370** 65
Pollensäcken **372** 50
Pollensäcken **372** 45
Pollenschlauch **370** 66
Poller **217** 12
Pollux **3** 28
Polobluse **30** 26
Pololaufsohle **101** 24
Polsterarbeit **134** 59
Polsterbank **208** 25
Polsterelementgruppe **42** 21–26
Polstersessel **42** 21
Polyamid **170** 35
Polyamid **170** 34
Polyamid-Spinnfaser **170** 61
Polyamid-Spinnfaserballen **170** 62
Polyamidfasern **170**
Polyamidfilamente **170** 43
Polyamidtrockenschnitzel **170** 39
Polycheles **369** 15
Polyeder **260** 73
Polyesterrohr **67** 26
Polymerisation **170** 54
Polymerisation **170** 33
Polyp **369** 9
Polzwinge **142** 35
Pommer **322** 14
Pommes-frites-Schneider **40** 43
Pommes-frites-Topf **40** 41
Pompon **29** 4
Pompon-Dahlie **60** 23
Poncho **352** 24
Ponchocape **30** 68
Ponton **226** 57
Pony **75** 4
Ponyfransen **34** 36
Ponyfrisur **34** 35
Popband **306** 2
Popeline-(Übergangs-)Mantel **33** 60
Popelinejacke **31** 37
Popmusiker **306** 3
Poporchester **306** 2
Porenkapsel **370** 96
Pornofilme **318** 20
Porree **57** 21
Portal **316** 22
Portal-(Turm-)Scheinwerfer **316** 21
Portalbekleidung **333** 35
Portalfahrwerk **232** 18
Portalfigur **333** 36
Portalhelling **222** 11–18
Portalkran **157** 27
Portalkran **222** 25
Portalkran **206** 55
Portalstapler **226** 4
Portalstütze **222** 12
Portativ **322** 56
portato **321** 29
Portenband **220** 27
Portier **267** 1
Portier **271** 44
Portikus **334** 56
Portliner **190** 73
Porträtbüste **42** 17
Porträtwasserzeichen **252** 31
Porträtwasserzeichen **252** 31
Ports de bras **314** 7–10
Porzellanherstellung **161**
Porzellanmaler **161** 17
Porzellanscherben **161** 21
Porzellanvase **337** 5
Porzellanzahn **24** 29
Posaune **326** 17–22
Posaune **323** 46
Posaunenstangen **323** 47
Posaunenzug **323** 47
Posen **89** 43–48
Positionen **314** 1–6
Positionslampe **288** 31
Positionslampe **258** 56
Positionslampentableau **224** 29
Positionslaternen **286** 10–14
Positionsleuchten **257** 36
Positionslicht **258** 56
Positionslicht **230** 44
Positionslicht **230** 50
Positionsseitenlampe **258** 15
Positiv **322** 56
Positivkohle **312** 40
Positivschnitt **340** 3
Possenreißer **306** 38
Post **236**
Post **237**
Postablage **267** 2
Postamt **268** 68
Postanweisungen **236** 27
Postbote **236** 53
Posteinlieferungsbuch **236** 18
Postfach **236** 14
Postfachanlage **236** 13
Postfreistempelmaschine **236** 7
Postfreistempler **22** 24
Posthorn **186** 41
Postillion **186** 40
Postillon **186** 40
Postkabel **198** 15
Postkabeldurchgangsleitung **198** 16
Postkraftwagen **236** 52
Postkutsche **186** 39
Postkutscher **186** 40
Postleitzahl **236** 43
Postpferde **186** 43
Postsparschalter **236** 25
Postwagen **186** 39
Postwertzeichenschalter **236** 15
Postzeitungsnummer **342** 43
Postzustellung **236** 50–55
Potenz **345** 1
Potenzieren **345** 1
Potenzrechnung **345** 1
Potenzwert **345** 1
Pottwal **367** 25
Poularde **99** 58
Poularde **98** 7
Powerzoomeinrichtung **117** 19
Prachtscharte **51** 31
Prägering **252** 42
Prägestempel **252** 41
Prägetiegel **183** 29
Prägetisch **178** 9
Prägetisch **252** 44
Präparation **170** 57
Präpariertisch **261** 22
Prärieindianer **352** 3
Präsentkorb **306** 11
Präsenzbibliothek **262** 17
Präserven **96** 25
Präzession **4** 24
Präzisions-Kleindrehmaschine **109** 20
Präzisionswaage **108** 35
Prahm **226** 57
praktische Arzt **23** 2
Praline **98** 80
Praliné **98** 80
Prallhang **13** 57
Pralltopf **191** 57
Pralltriller **321** 19
Pranten **88** 46
Pranten **88** 50
Praxis für Allgemeinmedizin **22** 1–74
Prediger **330** 22
Predigtpult **330** 37
Predigtstuhl **337** 15
Preisangabe **196** 6
Preiselbeere **377** 23
Preisliste **98** 73
Preisschild **271** 19
Preisschild **96** 6
Prellbock **206** 51
Prellen **297** 36
Prellklotz **166** 44
Präparation **314** 23
Presbyterium **330** 32
Preßbalken **185** 3
Preßboden **133** 50
Preßdeckel **133** 51
Preßdruckskala **185** 5
Pressefoto **342** 58
Pressefotograf **299** 49
Preßeinrichtung **183** 18
Preßeinrichtung **184** 13
Pressekamera **114** 36
Pressen **162** 33
Pressezentrum **233** 43
Preßgewicht **167** 32
Preßholzplatte **338** 24
Pressionshaken **163** 16
Preßkissen **100** 16
Preßkopf **96** 9
Preßkopf **139** 36
Preßkorkgriff **89** 50
Preßluftflasche **279** 21
Preßluftmeißel **148** 45
Preßluftreifen **187** 30
Preßluftschlauch **174** 38
Preßluftschleifmaschine **148** 44
Preßluftstampfer **148** 31
Preßluftzuleitung **139** 22
Preßplatte **183** 24
Preßplatte **100** 15
Preßplatte **340** 31
Preßpumpe **178** 11
Preßrollen **165** 57
Preßsack **96** 9
Preßstempel **133** 52
Preßstempel **162** 32
Preßverfahren **162** 30
Preßwalze **168** 41
Preßwalzen **163** 20
presto **321** 28
Priem **107** 19
Priester **331** 47
Priester **330** 39
Priestersitze **330** 41
Primaballerina **314** 27
Primär- und Sekundärfokuseinrichtungen **5** 11
Primärfokuskabine **5** 2
Primärkreislauf **259** 65
Primärkreislauf **154** 42
Primärkreislauf **154** 2
Primärkreisumwälzpumpe **154** 5
Primärluftgebläse **160** 11
Primärwicklung **153** 15
Prime **321** 6
Primel **376** 8
Primelgewächs **53** 5
Primzahlen **344** 13
Prinz-Heinrich-Mütze **35** 28
Prinzengarde **306** 68
Prinzipal **326** 31–33
Prisma **347** 34
Prisma **351** 21
Prisma **351** 22
Prisma **351** 24
Prismaführung **175** 54
Prismaschiene **132** 61
Prismenraster **115** 62
Prismensucher **115** 69
Pritsche **119** 41
Pritsche **306** 48
Pritsche **71** 45–49
Pritschenausführung **194** 6
Pritschenwagen **194** 6
Privatdetektiv **275** 16
Probe **315** 21–27
Probeabzug **340** 43
Probedruck **340** 43
Probegestell **111** 3
Probekapsel **161** 2
Probentrennvorrichtung **146** 10
Probewürfelform **119** 84
Probiergläserkasten **111** 45
Probierglas **350** 34
Probierglastrockner **261** 31
Probierschaufel **98** 72
Produkt **344** 25
Produktionsanlage **76** 38
Produktionsleiter **310** 26
Professional **299** 25
Profile **143**
Profilrahmen **65** 56
Profilsäule **116** 42
Profilsohle **101** 19
Profilsohle **300** 43
Programm **315** 13
Programmeinschub **177** 71
Programmheft **315** 13
programmierbare Taktgeber **25** 33
Programmiererin **248** 15
Programmkarten **195** 10
Programmkarteneinschub **195** 5
Programmlautstärkeregler **261** 44
Programmonitor **238** 61
Programmrecorder **261** 42
Programmskala **243** 40
Programmvorschau **342** 64
Programmwähler **243** 39
Projektionsaufsatz **112** 55
Projektionsfläche **260** 36
Projektionskuppel **5** 21
Projektionslampen **312** 18
Projektionsleinwand **238** 32
Projektionsmattscheibe **112** 24
Projektionsobjektiv **312** 35
Projektionsöffnung **312** 15
Projektionsoptik **261** 10
Projektionsschirm **237** 38
Projektionstisch **261** 13
Projektionswand **260** 36
Projektionswand **312** 11
Projektorschalter **195** 20
Proktoskop **23** 19, 21
Prokyon **3** 15
Promenade **223** 27
Promenadendeck **223** 22–27
Propangasflasche **278** 34
Propangaslötgerät **125** 5–7
Propangaslötkolben **125** 5
Propeller **230** 32
Propeller **288** 36
Propeller-Schnellrührgerät **79** 5
Propeller-Turbinen-Flugzeug **231** 4
Propellerflugzeuge **231** 1–6
Propellernabenhaube **230** 33
Propellerpumpe **217** 47–52
Propellerrührer **79** 6
Proportionszirkel **339** 2
Propyläen **334** 7
Proskenium **334** 46
Prospekt **326** 1–5
Prospekt **316** 10
Prospekt **315** 33
Prospekt **310** 33
Prospektbeleuchtung **316** 15
Prospektfaltblätter **250** 7
Prospektpfeifen **326** 1–3
Prospektzüge **316** 8
Proszenium **315** 15
Protokollführer **299** 48
Proton **1** 2
Proton **1** 16
Proton **1** 31
Protoplasma **357** 3
Protoprisma **351** 19
Protoprisma **351** 20
Protopyramide **351** 20
Protopyramide **351** 19
Prototyp **290** 38
Protozoen **357** 1–12
Protuberanzen **4** 40
Protz **364** 23
Proviantraum **223** 57
Prozente **345** 7
Prozentrechnungstaste **247** 23
Prozentsatz **345** 7
Prozentskalen **177** 7
Prozentzeichen **345** 7
Prozession **331** 42–50
Prozessionsfahne **331** 44
Prozessionskreuz **331** 42
Prozessionsspinner **82** 14
Prozessionsteilnehmer **331** 51
Prozeßrechner **236** 37
Prüfgerät **195** 17
Prüfgerät **195** 24
Prüfgerät **109** 26
Prüfkasten **138** 14
Prüfplatz **237** 29
Prüfstelle **237** 40
Prunkheck **218** 55–57
Psychrometer **10** 52
Puck **302** 35
Puddingpulver **98** 50
Pudel **70** 36
Puderdose **99** 29
Puderdose **49** 35
Puderdose **43** 28
Puderstreuer **28** 14
Puderzucker **98** 54
Pürzel **88** 58
Pürzel **88** 49
Puff **276** 22
Puffärmel **31** 27
Puffärmel **355** 60
Puffer **213** 7
Pufferabstellstange **166** 45
Pufferspeicher **242** 33
Puffmais **68** 31
Puffspiel **276** 22
Pulli **31** 51
Pulmonalklappe **20** 50
Pulpa **19** 32
Pulsfrequenz **23** 27
Pulsschlagader **18** 21
Pultdach **37** 78
Pultdach **121** 7
Pultregal **174** 2
Pultscholle **12** 9
Pulver **87** 53
Pulverflagge **253** 38
Pulverkaffee **99** 70
Pulverladung **87** 57
Pumpanlage **146** 22
Pumpe **170** 31
Pumpenaggregat **83** 41
Pumpenanschlußbogen **67** 8
Pumpenantriebsbock **145** 22
Pumpendruckfeder **174** 41
Pumpenhaus **217** 43
Pumpenhaus **222** 33
Pumpenschacht **199** 19
Pumpernickel **97** 49
Pumpgestänge **145** 25
Pumps **101** 29
Pumpspeicherwerk **217** 39–46
Pumpstativ **310** 50
Punchingball **299** 24
Punkt **346** 1
Punkt **342** 16
Punktball **299** 22
Punktball **277** 13
Punkte **347** 8
Punktiereisen **339** 15
Punktlichtkopierlampe **179** 21
Punktlichtlampe **182** 4
Punktrichter **299** 43
Punktroller **340** 18
Punktroulett **340** 18
Punktschweißmaschine **142** 29
Punktschweißung **142** 22
Punktschweißzange **142** 23
Punze **340** 15
Punze **108** 19
Punze **108** 31
Punze **175** 41
Punzenbüchse **108** 30
Punzenhammer **340** 14
Pupille **19** 43
Puppe **82** 32
Puppe **82** 13

Puppe **77** 32
Puppe **81** 3
Puppe **81** 24
Puppe **358** 20
Puppe **82** 21
Puppe **80** 25
Puppe **80** 43
Puppe **77** 30
Puppe **309** 11
Puppe **81** 21
Puppe **80** 4
Puppe **365** 11
Puppenwagen **47** 10
Puppenwagen **48** 24
Puppenwiege **77** 32
Purpurfiltereinstellung **116** 43
Purpurmantel **355** 18
Purpursaum **355** 14
Pusteblume **61** 13
Pute **73** 28
Putenschlegel **99** 59
Puter **73** 28
Putten **293** 86
Putter **293** 93
Puttergrün **293** 82
Putz **338** 42
Putzeimer **50** 54
Putzer **148** 43
Putzerei **148** 38–45
Putzmaschine **92** 36
Putzmesser **136** 38
Putzstock **87** 61
Putzteile **35** 4
Putzträger **123** 71
Putztuch **50** 55
Puzzle **48** 9
Puzzlestein **48** 10
PVC-Regenstiefel **101** 14
PVC-Sohle **101** 2
Pygmäe **354** 41
Pylon **215** 42
Pylon **333** 9
Pyramide **351** 23
Pyramide **52** 16
Pyramide **347** 46
Pyramide **351** 18
Pyramide **5** 19
Pyramide **307** 28
Pyramide **333** 1
Pyramidenanlage **333** 6
Pyramidenbaum **52** 16
Pyramidenbaum **272** 19
Pyramidenoktaeder **351** 10
Pyrit **351** 8
Pyrometer **178** 16
Pyxis **332** 53
Pyxis **330** 8

Q

Quader **347** 36
Quaderstein **158** 30
Quadrant **347** 5
Quadrant **347** 5
Quadrat **347** 31
Quadrat **346** 33
Quadratnotation **320** 1
Quadratwurzel **345** 3
Quadro- Stereo-Umschalter **241** 46
Quadroanlage **241** 13–48
Qualle **357** 14
Quantensprünge **1** 15
Quantensprünge **1** 20–25
Quarantäneflagge **253** 27
Quarantänestation **225** 27
Quark **76** 45
Quarkbereitungsanlage **76** 38
Quarkpackung **76** 45
Quarkpumpe **76** 39
Quarkseparator **76** 41
Quarkverpackungsmaschine **76** 44
Quartbindung **294** 47
Quarte **321** 9
Quartier **100** 61
Quartole **321** 23
Quarz **110** 15
Quarzuhr **110** 14
Quaste **73** 7
Quasten **35** 24
Quastenschwanz **73** 6
Quecksilberbarometer **10** 1
Quecksilberbatterie **25** 32
Quecksilberdampfgleichrichter **312** 18
Quecksilbermanometer **25** 18
Quecksilbersäule **10** 2
Quelle **15** 82
Quelle **269** 24–39
Quellnymphe **272** 2
Quellnymphe **327** 23
Quellpavillon **274** 15
Quellstube **269** 24
Quellwolke **8** 17
Quellwolke **287** 22
Quellwolke **8** 1
Querachse **230** 68
Queraussteifung **215** 53
Querbalken **150** 12
Querfeldeinstrecke **289** 17
Querflöte **323** 31
Querförderer **157** 20
Quergrätschstellung **295** 4
Querhaupt **139** 37
Querhaus **335** 3
Querholz **108** 5
Querlatte **291** 36
Querleiste **136** 8
Querlibelle **14** 61
Querneigung **200** 57
Querriegel **119** 49
Querriegel **324** 4
Querrips **171** 19
Querriß **300** 3
Querruder **287** 41
Querruder **288** 28
Querruder **230** 52
Querruderbetätigung **257** 39
Querschiff **335** 3
Querschlag **144** 31
Querschlitten **149** 39
Querschlitten **149** 23
Querspagat **295** 15
Querspant **285** 51
Querstand **296** 24, 25
Quersteg **65** 12
Quersummenzähler **242** 3
Quersupport **149** 23
Quersupport **149** 39
Querträger **152** 37
Querzeug **65** 12
Quetschhahn **350** 30
Quetschwalze **165** 46
Queue **277** 9
Queuekuppe **277** 10
Queueständer **277** 19
Quick-Pick-Wagen **207** 73
Quinte **321** 10
Quintole **321** 23
Quintparade **294** 24
Quipu **352** 22
Quirl **135** 9
Quittenbaum **58** 46
Quittenblatt **58** 47
Quittungsstempel **236** 29
Quotient **344** 26

R

Raben **361** 1–3
Rabenvögel **361** 1–3
Rachen **19** 24
Rachen **19** 14–37
Rachenhöhle **19** 24
Ra[e]kenvogel **359** 24
Racket **293** 29
Racketschaft **293** 30
Rad **187** 1
Rad **297** 21
Rad **73** 29
Rad **187** 26–32
Rad- und Motorsport **290**
Radar **224** 10–13
Radarantenne **259** 29
Radarantenne **223** 8
Radarantenne **224** 104
Radarantenne **258** 36
Radarantenne **259** 8
Radarantenne **259** 91
Radarantenne **259** 48
Radarbild **224** 13
Radarbug **256** 10
Radarbug **231** 18
Radardom **258** 77
Radargerät **224** 10–13
Radarmast **221** 7
Radarmast **224** 10
Radarnase **256** 10
Radarnase **231** 18
Radarreflektor **10** 58
Radarsichtgerät **224** 12
Radbremse **91** 8
Radialziegel **159** 25
Radiator **23** 23
Radiator **155** 15
Radiator **126** 20
Radiatoren **6** 8
Radiatorheizung **155** 27
Radiatorrippe **126** 21
Radierauflage **249** 26
Radiergummi **151** 42
Radierklinge **151** 44
Radiermesser **151** 43
Radiernadel **340** 16
Radierpinsel **151** 47
Radierschablone **151** 35
Radierstift **151** 41
Radierung **340** 14–24
Radierung **340** 51
Radieschen **57** 15
Radikand **345** 2
Radio **309** 16
radioaktive Abfälle **154** 57–68
radioaktives Material **1** 26
Radioapparat **309** 16
Radiogerät **309** 16
Radiolarie **357** 8
Radiometer **10** 71
Radiorecorder **241** 1
Radiosonde **10** 59
Radiosondengespann **10** 55
Radius **346** 47
Radizieren **345** 2
Radleier **322** 25
Radlenker **202** 23
Radmulde **195** 28
Radnetzspinne **358** 45
Radom **231** 18
Radom **258** 77
Radom **258** 52
Radom **256** 10
Radom **259** 49
Radprüfhammer **205** 40
Radrennbahn **290** 1
Radrennfahrer **290** 8
Radsatz **213** 3
Radsatz **212** 3
Radsatzgetriebe **212** 28
Radschutz **197** 11
Radspiegel **195** 41
Radsport **290** 1–23
Radwelle **91** 5
Radzylinder **192** 54
Räderwerk **110** 11
Rähm **121** 39
Rähm **120** 58
Rähmchen **77** 40
Rähmholz **120** 58
Rändelring **115** 8
Rändelring **114** 39
Rätsche **306** 47
Räucherfaß **332** 38
Räucherkammer **96** 48
Räucherungen **332** 38
Räum- und Stützschaufel **255** 94
Räumgitter **264** 17
Räumschaufel **255** 77
Räute **140** 34
Raffiabast **136** 29
Raffinade **98** 55
Rahmdosierpumpe **76** 40
Rahmen **167** 33
Rahmen **297** 12
Rahmen **305** 88
Rahmeneinspannung **133** 48
Rahmenholz **119** 74
Rahmenholz **119** 64
Rahmenmontierung **113** 23
Rahmennummer **187** 51
Rahmenoberteil **179** 15
Rahmenpresse **133** 42
Rahmenproben **124** 2
Rahmenrohr **187** 17
Rahmenrohr **187** 16
Rahmenschleifschuh **133** 34
Rahmenständer **133** 43
Rahmentisch **132** 62
Rahmentrommel **353** 26
Rahmenwerk **336** 11
Rahmreifungstank **76** 31
Rahmtank **76** 19
Rahsegel **219** 55–66
Rahsegel **218** 21
Rahsegel **218** 33
Rahsegel **220** 16
Raife **81** 12
Rain **63** 3
Rainfarn **380** 9
Rakel **168** 61
Rakelstreicher **173** 29–35
Rakelstreichmaschine **173** 29–35
Rakete **228** 2
Rakete **306** 54
Rakete **255** 65
Raketenapparat **228** 1
Raketenkreuzer **259** 21
Raketenkreuzer **259** 41
Raketenstarter **258** 49
Raketentriebwerk **235** 60
Raketenwerfer **255** 70
Raketenwerfer **255** 64
Raketenzerstörer **258** 1
Raktentrennmotoren **235** 62
Raktenzerstörer **258** 38
Ralle **359** 20
Rambate **218** 49
Rammbär **226** 38
Rammbohle **197** 12
Rammbrunnen **269** 60
Ramme **226** 36
Rammgerüst **226** 37
Rammgewicht **226** 38
Rammler **73** 18
Rammler **88** 59
Rammspitze **269** 61
Rammsporn **218** 9
Rammstreb **144** 36
Rampe **316** 25
Rampe **312** 8
Rampendekoration **271** 67
Rampenlicht **316** 26
Rand **166** 11
Randbalken **119** 3
Randbeet **52** 18
Randbemerkung **185** 68
Randbogen **287** 42
Randeinstellung **249** 12
Randinschrift **252** 11
Randlöseraste **249** 6
Randmeer **14** 26
Randmesser **100** 48
Randplatte **222** 51
Randsteller **249** 13, 14
Randwasser **12** 32
Randzünderpatrone **305** 35
Rangierbahnhof **206** 42
Rangierfunkgerät **212** 50
Rangiergleis **206** 47
Rangierlok **206** 43
Rangiermeister **206** 45
Rangierstellwerk **206** 44
Rangkronen **254** 43–45
Ranschel **304** 17
Ranscheln **304** 18
Ranzen **260** 9
Rappen **252** 15
Rapport **128** 21
Rapport **171** 12
Rapputz **123** 6
Raps **383** 1
Rapunzel **57** 38
Raschelmaschine **167** 23
Raschelware **167** 29
Rasen **51** 33
Rasen **272** 36
Rasenbankett **200** 56
Rasenbesen **51** 3
Rasenfläche **272** 36
Rasenlüfter **56** 15
Rasenmäher **56** 31
Rasenrechen **51** 4
Rasenschere **56** 48
Rasensprenger **56** 43
Rasensprenger **37** 43
Rasentraktor **56** 37
Rasiermesser **106** 38
Rasierschneide **106** 40
Rasierwasser **49** 38
Raspel **260** 55
Rassel **306** 40
Rasselring **28** 44
Raste **87** 70
Rastermagazin **177** 9
Rasterpunkt **178** 39
Raststütze **188** 51
Rateau **275** 5
Ratsche **306** 47
Raubbein **358** 5
Raubschütz **86** 29
Raubtier **307** 56
Raubtiere **368** 1–11
Raubtiere **367** 11–22
Raubtiergang **307** 51
Raubtiergitter **307** 50
Raubtierhaus **356** 10
Raubtierkäfig **307** 49
Raubwild **86** 22
Raubwildfalle **86** 20
Raubwildfang **86** 19
Rauchabsauger **255** 59
Rauchabsauger **255** 89
Rauchabweiser **258** 59
Rauchabzug **38** 81
Rauchabzug **353** 21
Rauchabzugsrohr **258** 44
Raucherbesteck **107** 44
Rauchfang **137** 7
Rauchfaß **332** 38
Rauchfaßdeckel **332** 40
Rauchfaßgarnitur **332** 38
Rauchfaßkette **332** 39
Rauchfaßschale **332** 41
Rauchfleisch **96** 3
Rauchgasfilter **152** 13
Rauchkammertür **210** 26
Rauchklappe **352** 9
Rauchrohre **210** 8
Rauchschwalbe **361** 20
Rauchutensilien **107**
Rauhbank **132** 39
Rauhblattgewächs **69** 13
Rauhhaarfilzhut **35** 24
Rauhputz **123** 6
Rauhwalzen **168** 34
Rauke **61** 16
Raumanzug **6** 18–27
Raumanzughelm **6** 22
Raumfähre **235** 1–45
Raumfahrt **234**
Raumfahrt **235**
Raumfahrtmodul **235** 70
Raumkapsel **234** 65
Raumkapsel **6** 10
Raumlaboratorium **235** 65
Raummanöver-Haupttriebwerk **235** 44
Raummeter **84** 16
Raumsprechgerät **22** 34
Raumstation **235** 65
Raumstütze **222** 61
Raumteiler **42** 19
Raumthermostat **38** 78
Raupe **80** 29
Raupe **82** 47
Raupe **80** 44
Raupe **80** 14
Raupe **80** 8
Raupe **80** 3
Raupe **80** 23
Raupe **80** 17
Raupe **80** 24
Raupe **58** 64
Raupe **80** 48
Raupe **82** 20
Raupe **82** 44
Raupe **365** 10
Raupe **82** 31
Raupen **82** 16
Raupenfahrwerk **200** 3
Raupennest **80** 7
Rauschbeere **377** 23
Raute **346** 35
Rautek-Griff **21** 18
Rayonchef **271** 60
Reagenzglas **350** 34
Reagenzglasgestell **173** 8
Reagenzglasgestell **350** 35
Reagenzglashalter **350** 35
Reaktionsbehälter **170** 12
Reaktionsrohr **192** 65
Reaktor **154** 50
Reaktor **154** 41
Reaktor **154** 3
Reaktordruckbehälter **154** 22
Reaktorgebäude **154** 20
Reaktorkern **259** 68
Reaktorkühlmittelleitung **154** 29
Rebe **78** 2–9
Rebenblatt **78** 4
Rebenschädlinge **80** 20–27
Rebenschere **78** 11
Rebenstamm **78** 6
Rebhuhn **88** 70
Rebhuhnlocke **87** 47
Reblaus **80** 26
Reblauslanze **83** 33
Rebstecken **78** 7
Rebstock **78** 2–9
Receiver **241** 40
Receiver **318** 18
Rechen **56** 4
Rechen **66** 23
Rechen **322** 51
Rechenbefehlstasten **247** 21
Recheneinheiten **177** 70
Rechenkopfsäule **196** 1
Rechenmaschine **309** 80
Rechenmaschine **309** 77
Rechenscheibe **114** 57
Rechenscheibe **182** 19
Rechensteine **47** 14
Rechensteine **48** 17
Rechenwerk **244** 6
Rechenzentrum **244**
rechte Außenspiegel **191** 56
Rechteck **346** 34
Rechteck-Treppenschliff **36** 50
Rechteckflügel **229** 16
Rechts-links-Doppelfang **171** 47
Rechts-links-Doppelperlfang **171** 48
Rechts-links-Fang **171** 44
Rechts-links-Perlfang **171** 45
Rechtschreibungsbuch **260** 17
Rechtsmaschine **312** 14
Reck **273** 32
Reck **296** 7
Reck **296** 40–44, 59, 60
Reckriemen **296** 47
Recksäule **296** 9
Reckstange **296** 8
Rednerpult **263** 6
Reduktionszone **147** 8
Reduzierstück **126** 39
Reduzierventil **155** 7
reelle Zahl **344** 14
Reff **219** 72
Reflektor **114** 69
Reflektorantenne **224** 11

Reflektorpedal **187** 78
Reflexhammer **22** 73
Reflexionsgoniometer **351** 28
Reflexspiegel **115** 33
Reflexsucher **117** 44
Reformieranlage **145** 71
Reformieranlage **145** 47
Refraktor **113** 16
Regal **271** 27
Regalaufsatz **43** 14
Regalwand **46** 1
Regatta **283** 1–18
Regattakurs **285** 14–24
Regattastrecke **285** 16
Regeldetri **345** 8–10
Regelgerät **178** 3
Regelkassetten **238** 45
Regelmodul **240** 11
Regelquerschnitt **200** 55
Regelturmtriebwagen **211** 41
Regelwidrigkeit **291** 50
Regen **8** 10
Regen **9** 32
Regenabfallrohr **37** 13
Regenbogen **7** 4
Regenbogenfarben **343** 14
Regenbogenhaut **19** 42
Regencape **41** 4
Regendüse **67** 27
Regenerieranlage **156** 37
Regengürtel **9** 55
Regenmantel **29** 31
Regenmesser **10** 44
Regenmesser **10** 38
Regenpfeiferartige **359** 19–21
Regenrohr **122** 29
Regenschirm **41** 15
Regenschirm **205** 12
Regentonne **52** 4
Regentrenchcoat **33** 57
Regenumhang **196** 26
Regenvogel **359** 27
Regenwolke **8** 10
Regenwurm **357** 24
Regenwurmköder **89** 67
Regenzinkhut **122** 102
Regieassistent **310** 46
Regieassistent **316** 43
Regieassistentin **310** 21
Regiebuch **316** 44
Regiefenster **238** 38
Regieraum **238** 17
Regietisch **316** 42
regionale Teil **342** 62
Regisseur **316** 40
Regisseur **310** 40
Register **326** 16
Registerschleife **326** 7
Registerschweller **326** 49
Registertaste **326** 39
Registertaste **324** 42
Registerzug **326** 6
Registerzug **325** 44
Registraturtheke **248** 2
Registriereinrichtung **177** 12
Registriergalvanometer **11** 44
Registriergerät **10** 61
Registriergerät **138** 19
Registrierkasse **271** 2
Registrierkasse **99** 93
Registrierpapier **27** 40
Registrierpapier **27** 34
Registrierpapier **27** 29
Reglerhandhebel **210** 52
Reglerventil **210** 13
Regner **55** 19
Regner **62** 29
Regula **334** 17
Regulator **109** 32
Regulator **210** 52
Reguliergestänge **190** 30
Regulierklappe **192** 63
Regulierventil **38** 75
Regulus **3** 17
Reh **88** 34
Rehblatter **87** 43
Rehbock **88** 28
Rehbock **86** 17
Rehfiepe **87** 43
Rehgeiß **88** 34
Rehkitz **88** 39
Rehsprung **295** 40
Rehsprung **302** 7
Rehwild **88** 28–39
Rehziemer **88** 35
Reibahle **109** 8
Reibahle **140** 31
Reibebrett **118** 57
Reiber **340** 13
Reiber **340** 63
Reiberstellung **340** 62
Reibfläche **107** 24
Reibschale **349** 9
Reichstaler **252** 6
Reifen **187** 30
Reifen **305** 86
Reifendrahtseilbahn **273** 53
Reifendruckprüfer **196** 17
Reifenfüllmesser **196** 20
Reifenprofil **189** 27
Reifenschaukel **273** 18
Reifrock **355** 83
Reifrock **355** 72
Reihe **345** 11
Reihenbezeichnung **252** 36
Reihenbezeichnung **252** 36
Reihenhaus **37** 58–63
Reihenmeßkammer **14** 63
Reiher **359** 18
Reineclaude **59** 24
Reinigungsautomat **109** 30
Reinigungsbrunnen **334** 68
Reinigungsbürste **247** 10
Reinigungsbürste **247** 7
Reinigungsflüssigkeit **111** 32
Reinigungsschnur **87** 64
Reinigungsseparator **76** 12
Reinigungswerg **87** 63
Reinöl **145** 35
Reinöltank **145** 34
Reinwasserbehälter **269** 13
Reis **98** 38
Reis **68** 29
Reisebüro **271** 24
Reisebüro **204** 28
Reisebus **194** 34
Reiseflugzeug **231** 1, 2
Reisegepäck **205** 7–12
Reisekahn **220** 10
Reiselektüre **205** 18
Reisende **208** 30
reisende Geschäftsmann **209** 29
Reisenden **205** 6
Reisenden **204** 24
Reiseomnibus **194** 17
Reisepaß **267** 13
Reisetasche **205** 10
Reisewagen **186** 39
Reisezugwagen **207** 1–21
Reisezugwagen **208** 3
Reiskorn **68** 30
Reiß **122** 89
Reißbahn **288** 75, 83
Reißbahnleine **288** 76
Reißboden **120** 11
Reißbrett **151** 1
Reißbrettverstellung **151** 5
Reißbühne **120** 11
Reißer **136** 35
Reißfeder **151** 49
Reißfedereinsatz **151** 58
Reißfedereinsatz **151** 61
Reißleine **288** 76
Reißverschluß **31** 55
Reißverschluß **260** 13
Reißzähne **200** 6
Reistenmühle **172** 84
Reitbahn **307** 21
Reiter **349** 33
Reiter **339** 25
Reiterauflage **349** 32
Reiterschiene **349** 31
Reiterstandarte **253** 13
Reitfrack **289** 4
Reitgerte **289** 22
Reitkappe **289** 18
Reitkunst **71** 1–6
Reitpony **75** 4
Reitsättel **71** 37–49
Reitschule **308** 2
Reitstock **177** 62
Reitstock **149** 29
Reitstock **150** 5
Reitstock **135** 7
Reitstockspitze **149** 26
Reittier **354** 2
Reittierstall **62** 2
Reizvogel **86** 48
Reklame **342** 56
Reklamefläche **118** 45
Reklameplakat **308** 50
Reklametafel **268** 43
Rektoskop **23** 16
Rektoskopie **23** 18
Relaispferde **186** 43
Relief **339** 33
Reliefziegel **333** 20
Reling **221** 121
Reling **222** 66
Remittent **250** 19
Remoulade **96** 29
Renaissance **335** 42–54
Renaissanceantiqua **342** 4
Renaissancekirche **335** 42
Renaissancepalast **335** 47
Rendezvous-Radarantenne **6** 42
Reneklode **59** 24
Rengespann **353** 15
Rennachter **283** 10
Rennanzug **301** 31
Rennaußenbordmotor **286** 23
Rennboote **283** 9–16
Rennbrille **303** 15
Renneiner **283** 16
Rennfahrerkabine **290** 7
Rennfahrertrikot **290** 9
Rennhaken **290** 21
Rennkieljacht **285** 35
Rennleitung **290** 4
Rennlenker **290** 18
Rennmaschine **290** 27
Rennmaschine **290** 16
Rennoverall **301** 43
Rennpferde **289** 51
Rennrad **290** 15, 16
Rennreifen **290** 19
Rennrodel **303** 13
Rennrodler **303** 12
Rennsattel **290** 17
Rennsportwagen **290** 36
Rennstock **301** 25
Rennwagen **290** 34–38
Rente **251** 11–19
Rentenauszahlschalter **236** 25
Rentier **353** 16
Reparaturbox **196** 22
Reparaturfahrzeug **195** 47
Reparaturfahrzeug **138** 36
Reparaturkai **222** 10
Reparaturnummer **195** 48
Repetierbüchse **87** 2
Reportagekamera **313** 26
Reportagetelefon **238** 23
Reporter **299** 50
Reproarm **115** 93
Reproduktionsgestell **115** 92
Reproduktionskamera **177** 1
Reproständer **115** 92
Reprostativ **115** 90
Reptilien **364** 27–41
Reptiliengehege **356** 12
Requisiten **315** 50
Reserveantrieb **214** 64
Reserverad **194** 33
Reserverad **191** 25
Reservereifen **194** 4
Resonanzkasten **324** 63
Resonanzkasten **324** 26
Resonanzkörper **322** 29
Resonanzkörper **323** 3
Respirator **26** 25
Rest **344** 24
Restaurant **266** 1–29
Restaurant **233** 50
Restauration **266** 1–29
Restmenge **348** 7
Resultat **344** 23
Resultatwerk **309** 82
Reticulum **3** 48
Retorte **349** 13
Retrostellung **115** 84
Rettich **57** 16
Rettung bei Eisunfällen **21** 28–33
Rettung Ertrinkender **21** 34–38
Rettungsboje **221** 124
Rettungsboot **223** 19
Rettungsboot **221** 107
Rettungsboot **221** 78
Rettungsboote **146** 19
Rettungsbootsaufhängung **221** 101–106
Rettungsfallschirme **235** 60
Rettungsfloß **286** 19
Rettungshubschrauber **256** 18
Rettungshubschrauber **221** 20
Rettungshubschrauber **228** 16
Rettungsinsel **286** 19
Rettungsinsel **228** 19
Rettungsinseln **258** 11
Rettungsleine **228** 3
Rettungsleine **270** 45
Rettungsring **280** 3
Rettungsring **221** 124
Rettungsschwimmer **21** 36
Rettungsseil **280** 2
Rettungsstation **280** 46
Rettungstau **228** 12
Rettungsturm **234** 66
Rettungsübung **270** 1–46
Rettungswagen **270** 19
Rettungswesen **228**
Retuscheur **182** 14
Retuscheur **161** 19
Retuschiertisch **177** 19
Reutherbrett **296** 12
Reutherbrett **297** 8
Revers **33** 5
Revers **31** 23
Revers **252** 9
Reversbluse **30** 9
Revier **86** 1–8
Revolverdrehmaschine **149** 38
Revolverkopf **149** 40
Revolverlochzange **100** 44
Revolverwechsel **166** 5
Rezept **22** 20
Rezepterneuerung **22** 3
Rezeption **278** 1
Rezeption **22** 5
Rezipient **226** 33
Rhesusaffe **368** 12
Rhönrad **305** 79
Rhombendodekaeder **351** 7
Rhomboeder **351** 22
Rhomboid **346** 36
Rhombus **36** 59
Rhombus **346** 35
Richtantenne **6** 44
Richtantenne **6** 4
Richtantennengruppe **234** 64
Richtaufsatz **255** 45
Richtbaum **120** 8
Richtfeuer **224** 102
Richtfunkantenne **237** 51
Richtfunkantenne **224** 106
Richtkrone **120** 8
Richtkurbel **255** 48
Richtplatte **125** 3
Richtstrecke **144** 30
Richtungsanzeige **197** 39
Richtungsanzeiger **189** 37
Richtungsschild **205** 38
Richtungsvoranzeige **203** 20
Richtungsvoranzeiger **203** 21
Ricke **88** 34
Riedgras **53** 17
Riefen **243** 27
Riegel **140** 39
Riemen **283** 35–38
Riemen **283** 14
Riemen **278** 19
Riemen **290** 22
Riemen **218** 5
Riemenantrieb **165** 33
Riemenauflage **283** 29
Riemenblatt **283** 38
Riemenboden **123** 62
Riemenboote **283** 9–15
Riemenbügel **87** 5
Riemenhals **283** 37
Riemenholm **283** 35
Riese **308** 20
Rieselblech **210** 29
Rieselwerk **274** 1
Riesendame **308** 21
Riesenfelge **296** 60
Riesenfigur **306** 63
Riesenmuschelkrebs **369** 1
Riesenpinguin **359** 4
Riesenrad **308** 37
Riet **166** 10
Rieteinzug **171** 6
Rietkamm **166** 10
Riffbildner **357** 17
Riffelung **157** 6
Riffelwalze **166** 47
Rigel **3** 13
Rikscha **353** 34
Rikschakuli **353** 35
Rillenherd-Durchstoßofen **139** 1
Rillenwalze **130** 30
Rind **73** 1
Rind **95** 14–37
Rinde **120** 86
Rinde **370** 8
Rindenbürste **56** 23
Rinderbrust **95** 23
Rinderfilet **95** 24
Rinderstar **361** 4
Rinderviertel **94** 22
Rindshaut **354** 11
Rindviehstall **62** 7
Ring **36** 4
Ring **332** 17
Ring **350** 15
Ring **251** 3
Ring **305** 31
Ring **299** 35
Ringanker **120** 34
Ringbuch **260** 15
Ringe **296** 4
Ringeinfassung **55** 38
Ringelkrebs **81** 6
Ringelnatter **364** 38
Ringelpulli **30** 20
Ringelschwänzchen **73** 12
Ringelspiel **308** 2
Ringelspinner **80** 13
Ringelwurm **357** 20
Ringen **299** 6–12
Ringen **296** 55
Ringen **296** 56
Ringen **296** 50
Ringer **299** 7
Ringfinger **19** 67
Ringgraben **329** 37
Ringhaken **300** 39
Ringhefter **260** 15
Ringkämpfer **299** 7
Ringkampf **299** 6–12
Ringkorn **305** 50
Ringleitung **147** 53
Ringlotte **59** 24
Ringmaß **108** 27
Ringmatte **299** 12
Ringmauer **329** 15
Ringmuskel **19** 5
Ringmuskel des Mundes **19** 8
Ringofen **159** 19
Ringpinsel **129** 19
Ringrichter **299** 41
Ringriegel **108** 26
Ringscheiben **305** 30–33
Ringspant **235** 47
Ringspinnmaschine **164** 45
Ringspinnmaschine **164** 34
Ringsteine **36** 72–77
Ringstiftzahn **24** 31
Ringstock **108** 25
Ringtennis **280** 31
Ringwade **90** 25
Rinnenbügel **122** 32
Rinnstein **198** 10
Rippe **230** 46
Rippe **123** 36
Rippelmarken **13** 41
Rippenknorpel **17** 11
Ripsband **35** 13
Risalit **335** 43
Rispe **68** 27
Rispe **370** 69
Riß **300** 3
Rißunterlage **128** 17
Rist **19** 61
Ristgriff **296** 40
Ritter **358** 52
Ritterburg **329** 1
Ritterdach **122** 50
Ritterrüstung **329** 38–65
Ritterschlag **329** 66
Ritterschloß **329** 1
Rittertum **329**
Rittervesen **329**
Ritzel **143** 92
Ritzer **341** 21
Rizinus **380** 14
Ro-Ro **225** 39
Ro-Ro-Abfertigungsanlage **226** 20
Ro-Ro-Schiff **226** 17
Ro-Ro-Spezialanlage **226** 20
Ro-Ro-Verkehr **225** 39
Roadster **193** 26
Roastbeef **95** 17
Robben **367** 18–22
Robinie **371** 70
Roboter **273** 36
Rocaille **336** 13
Rock **31** 24
Rock **33** 2
Rockknopf **33** 55
Rocklängenmesser **271** 40
Rockrunder **271** 40
Rodeo **319**
Rodeo **319** 34
Rodeoreiter **319** 39
Rödelung **119** 66
Röhre **72** 23
Röhrenblitzgerät **309** 41
Röhreneinheit **26** 17
Röhrenkessel **152** 5
Röhrenlaus **358** 13
Röhrenofen **145** 36
Röhrenschicht **381** 17
Römer **45** 87
Römer **355** 11
Römerin **355** 7
römische Kunst **334** 53–60
römisches Kriegsschiff **218** 9–12
Röntgenassistentin **27** 11
Röntgenbildverstärkergerät **27** 16
Röntgengenerator **24** 22
Röntgengerät **24** 21
Röntgenkassettenhalterung **27** 2
Röntgenröhre **27** 18
Röntgenröhre **27** 7
Röntgenstation **27** 1–35

Röntgenstativ **27** 8
Röntgenstrahlung **1** 56
Röntgenuntersuchungstisch **27** 1
Röstmais **68** 31
Rösttrommel **98** 71
Rötel **361** 15
Rogen **89** 12
Roggen **68** 1
Roggenähre **68** 2
Roggenbrötchen **97** 16
Roggenmehl **97** 52
Roggenmischbrot **97** 8
Roggenrose **61** 6
Rogner **89** 13
Roh-Cyclohexanol **170** 16
Rohbau **118** 1–49
Rohbenzolerzeugung **156** 41
Rohbenzoltank **156** 42
Rohbramme **148** 48
Roheisen **147** 40
Roheisenabfluß **147** 11
Roheisenabstich **147** 11
Roheisenpfanne **147** 21
Roheisenpfanne **147** 42
Roheisenpfanne **147** 12
Rohgewichtswaage **173** 9
Rohkohlenbunker **144** 41
Rohkostmenü **266** 62
Rohling **135** 21
Rohmaterial **169** 1–12
Rohmateriallager **160** 3
Rohmehlsilos **160** 5
Rohmilchpumpe **76** 3
Rohmilchsilotank **76** 5
Rohmühle **160** 4
Rohölaufbereitung **145** 28–35
Rohölverarbeitung **145** 36–64
Rohpapier **173** 29
Rohphenolbehälter **156** 40
Rohr **187** 60
Rohr **136** 32
Rohr **255** 17
Rohr **255** 2
Rohr **255** 41
Rohr **50** 64
Rohr **130** 27
Rohrabschneider **126** 84
Rohrband **126** 53
Rohrbefestigung **126** 53–57
Rohrbiegemaschine **125** 28
Rohrbieger **126** 82
Rohrblende **255** 90
Rohrbock **126** 11
Rohrbremse **255** 52
Rohrfeder **341** 23
Rohrführung **67** 25
Rohrhaltemutter **255** 11
Rohrkolben **378** 21
Rohrkolbenschilf **136** 27
Rohrlager **146** 4
Rohrleitung **163** 11
Rohrmatte **55** 6
Rohrpaket **255** 71
Rohrpanzerung **255** 72
Rohrrahmen **188** 9
Rohrrahmen **188** 49
Rohrsägemaschine **126** 10
Rohrschelle **122** 31
Rohrschelle **126** 56
Rohrschenkel **114** 44
Rohrschleudern **173** 11
Rohrschraubstock **126** 81
Rohrstativ **114** 42
Rohrstück **130** 26
Rohrstütze **255** 62
Rohrturm **155** 43
Rohrung **123** 71
Rohrvorholer **255** 61
Rohrwechselklappe **255** 35
Rohrweihe **362** 13
Rohrwiege **255** 60
Rohrzange **126** 59
Rohrzange **140** 68
Rohstahlblock **148** 48
Rohstein **339** 5
Rohstoffe **160** 1
Rohtabakballen **83** 13
Rohteerbehälter **156** 32
Rohton **159** 2
Rohwasser **269** 4
Rokoko **336** 9–13
Rokokofrisur **355** 81
Rokokoornament **336** 13
Rokokowand **336** 9
Roll-on-Roll-off-Schiff **226** 17
Roll-on-Roll-off-Verkehr **225** 39
Rolladen **37** 28
Rolladenaussteller **37** 29
Rollbahn **233** 2
Rollbodenbunker **64** 84
Rollbrett **273** 51
Rolle **288** 8
Rolle **297** 19
Rolle **290** 13
Rollen **89** 59–64
Rollen **230** 71
Rollenboden **316** 4
Rollenböcke **157** 26
Rollenbohrer **145** 21
Rollenführung **201** 4
Rollenheft **316** 41
Rollenkabel **294** 31
Rollenkette **187** 36
Rollenkette **190** 25
Rollenkopierautomat **249** 32
Rollenkreis **288** 3
Rollenkühlofen **162** 18
Rollenlager **164** 47
Rollenmagazin **249** 33
Rollenmakulatur **128** 5
Rollenquetscher **116** 49
Rollenschneider **173** 42
Rollenstern **180** 3
Rollenstern **180** 19
Rollentabak **107** 18
Rollentisch **157** 23
Rollfilm **114** 19
Rollfilmspule **114** 20
Rollgabelschlüssel **126** 66
Rollgang **148** 50
Rolli **30** 7
Rolliermaschine **109** 17
Rollierstuhl **109** 17
Rollkragenpullover **30** 2
Rollmatte **55** 6
Rollmeise **361** 9
Rollreifenfaß **154** 77
Rollringfaß **130** 13
Rollschiene **283** 45
Rollschläuche **270** 54
Rollschwanz **364** 35
Rollschweller **326** 49
Rollsichter **172** 2
Rollsitz **283** 41–50
Rollsprung **298** 17
Rolltechnik **298** 18
Rolltreppe **271** 22
Rolltür **245** 5
Rollweg **233** 2
Rollwerk **336** 8
Romanik **335** 1–21
Rondell **252** 43
Roro **225** 39
Roro-Anlage **226** 20
Roro-Schiff **226** 17
Roro-Trailer **221** 54
Rosapelikan **359** 5
Rose **88** 29
Rose **88** 5
Rosendorn **60** 18
Rosenhochstamm **52** 21
Rosenklee **69** 4
Rosenknospe **60** 16
Rosenkohl **57** 30
Rosenkranz **332** 30
Rosenschere **56** 50
Rosenschliff **36** 45
Rosenstock **52** 21
Rosenstock **52** 13
Rosette **335** 23
Rosinen **98** 8
Roßbreiten **9** 47
Roßhaarbezug **323** 15
Roßhaarbürste **100** 12
Roßharnisch **329** 83–88
Roßkastanie **371** 58
Roßkopf **329** 84
Rost **308** 33
Rostbratwurst **308** 34
Rostweihe **362** 13
Rot **276** 44
Rotästige Kornelkirsche **373** 30
Rotang **136** 32
Rotationsachse **4** 25, 27
Rotationsellipsoid **347** 42
Rotationskolben **190** 68
Rotationskolbenmotor **190** 5
Rotationsmaschine **181** 57
Rote Gauchheil **61** 27
Rote Hühnermyrte **61** 27
Roteisenstein **108** 48
rote Karte **291** 63
Rote Liste **22** 23
Rote Magnolie **373** 15
Rote Miere **61** 27
Rote Milan **362** 11
rote Mütze **205** 43
Rote Ordensband **365** 8
Rote Riesenkänguruh **366** 3
rote Tuch **319** 27
Rotfuchs **88** 42
Rotfuchs **367** 12
Rotkehlchen **361** 15
Rotklee **69** 1
Rotkohl **57** 32
Rotkraut **57** 32
Rotor **110** 32
Rotor **264** 3
Rotor **155** 45
Rotor **287** 18
Rotoren **232** 22
Rotorkopf **232** 13
Rotormesser **85** 26
Rotorteller **178** 26
Rotorträger **232** 23
Rotschnabeltukan **363** 6
Rotschwänzchen **360** 3
Rotspecht **359** 27
Rottier **88** 1
Rottier **86** 13
Rotvogel **361** 14
Rotwein **98** 64
Rotweinglas **45** 83
Rotwild **88** 1–27
Rotwurstring **99** 56
Rouge **275** 24
Rough **293** 80
Roulett **275**
Roulette **275**
Roulettkessel **275** 29
Roulettkugel **275** 33
Roulettmaschine **275** 10
Roulettmaschine **275** 28
Roulettspieler **275** 15
Roulettspielplan **275** 17
Roulettspielsaal **275** 1
Roulettspieltisch **275** 8
Routineuntersuchung **22** 3
Royalstag **219** 13
Royalstengestag **219** 13
Royalstengestagsegel **219** 26
Rucksack **86** 3
Rudel **86** 15
Ruder **285** 34
Ruder **283** 51–53
Ruder **218** 6
Ruder **88** 75
Ruder **278** 19
Ruder **218** 24
Ruder **283** 26
Ruder- und Propelleranlage **228** 26
Ruderbank **283** 28
Ruderblatt **223** 63
Ruderblatt **284** 34
Ruderblatt **222** 69
Ruderblatt **221** 43
Ruderblatt **283** 53
Ruderboot **89** 27
Ruderer **283** 12
Ruderer **218** 3
Ruderfüßer **359** 5–10
Ruderfuß **359** 6
Rudergänger **224** 16
Ruderhaus **224** 14–38
Ruderjoch **283** 51
Ruderlagenanzeiger **224** 17
Rudern **283**
Ruderpinne **286** 24
Ruderregatta **283** 1–18
Ruderschaft **222** 68
Ruderskiaden **218** 48
Rudersteven **222** 70
Rudertrainer **283** 20
Rübe **68** 45
Rübenaaskäfer **80** 45
Rübenälchen **80** 51
Rübenblatt **68** 47
Rübenbunker **64** 96
Rübenelevator **64** 94
Rübenelevatorband **64** 95
Rübenerntemaschine **64** 85–97
Rübengabel **66** 5
Rübenkörper **68** 45
Rübenkopf **68** 46
Rübenputzer **64** 89
Rücken **122** 86
Rücken **72** 29
Rücken **45** 56
Rücken **16** 22–25
Rücken **336** 26
Rückenflosse **364** 6
Rückenflug **288** 9
rückenfreie T-Shirt **31** 64
Rückenkamm **364** 21
Rückenkissen **42** 25
Rückenlage **295** 44
Rückenlehne **207** 66
Rückenlehne **191** 35
Rückenleimung **183** 14
Rückenmark **18** 25
Rückenmark **17** 48
Rückenmuskel **18** 59
Rückenriemen **71** 32
Rückenrollsprung **298** 16
Rückenschild **247** 38
Rückenschild **364** 29
Rückenspalter **94** 17
Rückenspeck **95** 40
Rückenvergoldung **183** 1
Rückgeldgeber **236** 28
Rückgrat **17** 2–5
Rückhalte **295** 51
Rückhandbogenwurf **305** 20
Rückhandschlag **293** 39
Rückholfeder **167** 37
Rückholfeder **192** 55
Rücklauf **38** 79
Rücklauf **126** 24
Rücklaufhahn **350** 49
Rücklaufleitung **38** 56
Rücklaufsammelleitung **38** 80
Rücklauftaste **249** 73
Rücklicht **187** 46
Rücklicht **189** 9
Rücklichteinheit **188** 38
Rückpositiv **326** 42
Rückpositiv **326** 5
Rückschläger **293** 18
Rückschläger **293** 50
Rückschlaghinderer **87** 14
Rückschlagschutz **132** 47
Rückschlagsicherung **157** 59
Rückseite **252** 9
Rücksitzbank **193** 22
Rückspiegel **189** 30
Rückspiegel **188** 35
Rückspülschieber **216** 61
Rückspulfreilauf **115** 27
Rückspulkurbel **114** 6
Rückspulkurbel **115** 12
Rückspulmitnehmer **115** 29
Rückstand **145** 43
Rücksteller **191** 77
Rückstoßdämpfer **255** 44
Rückstoßrohr **255** 27
Rückstoßverstärker **255** 34
Rückstrahler **187** 45
Rückstrahlglas **187** 86
Rückstrahlpedal **187** 78
Rückteilverstellung **114** 55
Rückwärtssalto **288** 50
Rückwasser **172** 26
Rückwickelkurbel **117** 93
Rückwickelkurbel **114** 6
Rüde **86** 33
Rüde **88** 42
Rüde **73** 16
Ruedo **319** 9
Rührbütte **173** 1
Rührer **349** 18
Rührlöffel **40** 3
Rührmaschine **97** 70
Rührmichnichtan **377** 11
Rührwerk **172** 47
Rührwerk **92** 46
Rüsche **31** 34
Rüschen **32** 44
Rüschenbesatz **32** 44
Rüschenkragen **31** 46
Rüschenschürze **31** 33
Rüssel **358** 56
Rüssel **88** 53
Rüssel **366** 21
Rüssel **73** 10
Rüsselkäfer **80** 49
Rüsselkäfer **80** 10
Rüsseltier **366** 20
Rüster **371** 49
Rüsthaken **329** 80
Rüttelflasche **119** 89
Rüttelschuh **91** 14
Ruftaste **127** 3
Rugby **292** 19
Rugbyball **292** 21
Ruine **15** 72
Ruke **61** 16
Rum **98** 57
Rumbakugeln **324** 59
Rummelplatz **308**
Rumpf **259** 42
Rumpf **288** 26
Rumpf **16** 22–41
Rumpf **230** 54
Rumpfbeuge **295** 33
Rumpfbeuge **295** 32
Rumpfbeuge **295** 34
Rumpfformen **285** 29–41
Rumpfnase **231** 16
Rumpfspitze **235** 20
Rumpftanks **257** 31
Rumpfverbindungsbeschlag **235** 4
Rumpfzentraltank **257** 30
Rundblätterige Steinbrech **375** 1
Rundbogen **336** 27
Rundbogeneingang **278** 39
Rundbogenfries **335** 9
Rundbrot **97** 6
Rundbrot **97** 7
Rundecke **42** 26
Rundeisen **340** 6
Rundeisen **143** 8
Rundeisenreifen **130** 3
Rundenzähler **290** 6
runde Tablett **44** 24
Rundfeile **108** 47
Rundfeile **140** 29
Rundfenster **335** 12
Rundfüller **79** 9
Rundfunk **238**
Rundfunk **239**
Rundfunk **240**
Rundfunkempfänger **309** 16
Rundfunkgerät **309** 16
Rundfunksendekomplex **238** 16–26
Rundgattheck **218** 25
Rundglasschneider **124** 22
Rundhölzer **219** 32–45
Rundholz **120** 35
Rundholz **157** 30
Rundholzleiter **273** 22
Rundholzpolter **85** 32
Rundholzpolter **157** 31
Rundhorizont **316** 9
Rundhorizont **310** 12
Rundhorn **137** 13
Rundkäfig **307** 49
Rundkäse **99** 42
Rundkolben **350** 38
Rundkugel **305** 37
Rundkuppe **143** 20
Rundlaufkran **154** 38
Rundlaufpilz **273** 8
Rundlochhammer **137** 36
Rundmagazin **114** 77
Rundmaschine **125** 30
Rundmaterialien **139** 1
Rundmedaillon **339** 36
Rundofen **161** 3
Rundpflaume **59** 24
Rundpinsel **338** 8
Rundplatte **178** 21
Rundplatte **334** 30
Rundplattengießwerk **178** 13
Rundschalttisch **150** 42
Rundschild **329** 57
Rundschliff **36** 43
Rundsichter **91** 26
Rundspantboot **286** 32–34
Rundstahl **119** 80
Rundstamm **120** 83
Rundstichel **340** 20
Rundstrahldüse **83** 23
Rundstrickmaschine **167** 1
Rundstücke **97** 13–16
Rundstuhl **167** 1
Rundthermometer **179** 4
Rundtischglasiermaschine **161** 16
Rundtischmaschine **150** 41
Rundtränke **74** 16
Rundwirkmaschine **97** 63
Rundzange **127** 50
Rundzange **137** 25
Rundzelt **278** 8
Runge **85** 47
Runge **213** 6
Rungenwagen **206** 24
Runke **61** 16
Runkelrübe **68** 44
Runkelrübe **69** 21
Runway **233** 1
Russe **81** 17
russische Dreigespann **186** 45
Russische Klee **69** 6
Rußsack **38** 34
Rustika **335** 51
Rute **70** 12
Rute **88** 47
Rute **322** 35
Rute **88** 49
Ruten **89** 49–58
Rutenhalter **89** 23
Rutenspitze **89** 35
Rutenteil **89** 54
Rutschbahn **273** 24
Rutschbahn **308** 40
Rutsche **226** 45
Rutscher **129** 30

S

S-Bahnzug **205** 25
S-Pfanne **122** 54
S-Rohr **323** 29
Saalbeleuchtungsregler **312** 17
Saalchef **275** 7
Saalschutz **263** 10
Saalverdunkler **312** 17
Saat **84** 9
Saatauslauf **65** 78
Saatbettbereitung **63** 31–41

Saatbettkombination **65** 87
Saatbettkombination **63** 41
Saatgut **83** 52
Saatgut **83** 15
Saatgut **63** 12
Saatkamp **84** 6
Saatkartoffel **68** 39
Saatkorn **63** 12
Saatkrähe **361** 2
Saatleitungsrohr **65** 77
Saatplatterbse **69** 19
Saatschale **54** 2
Saatschnellkäfer **80** 37
Saatschnellkäfer **80** 38
Saatwicke **69** 18
Saatwucherblume **61** 7
Sachbearbeiterin **248** 7
Sachbearbeitertisch **248** 11
Sack **339** 29
Sackgeige **322** 20
Sackkarren **206** 14
Sackpfeife **322** 8
Säbel **294** 34
Säbel **294** 20
Säbelfechten **294** 19–24
Säbelfechter **294** 19
Säbelhandschuh **294** 21
Säbelmaske **294** 22
Säen **63** 10–12
Säge- und Hobelaggregat **133** 38
Sägeblätter **157** 3
Sägeblatt **120** 62
Sägeblatt **260** 54
Sägeblatt **157** 47
Sägeblatt **150** 16
Sägebügel **150** 17
Sägebügel **138** 25
Sägedach **121** 20
Sägeente **359** 15
Sägegans **359** 15
Sägehalle **157** 1
Sägekette **85** 14
Sägekette **120** 16
Sägenschärfmaschine **157** 42
Sägensetzer **132** 42
Säger **359** 15
Sägeraspel **134** 6
Sägerei **144** 6
Sägeschiene **85** 16
Sägeschlitten **132** 71
Sägeschuppen **120** 3
Sägewagen **133** 38
Sägewerk **157**
Sägezahnung **96** 33
Säkasten **65** 75
Sämann **63** 10
Sämling **54** 6
Sänger **315** 22
Sängerin **315** 23
Säschar **65** 76
Sätuch **63** 11
Säugetiere **366**
Säugetiere **367**
Säugetiere **368**
Säugling **28** 5
Säuglingsbadewanne **28** 3
Säuglingspflege **28**
Säule **120** 25
Säule **168** 16
Säule **334** 8
Säule **334** 9
Säule **334** 10
Säule **347** 34
Säulenführung **139** 42
Säulenfuß **334** 28–31
Säulengang **274** 9
Säulengang **334** 67
Säulenhals **334** 22
Säulenschaft **334** 26
Säulensockel **334** 31
Säulenstativ **2** 29
Säulenstativ **112** 32
Säulenumgang **334** 2
Säurebehälter **350** 62
Safranköpfchen **361** 10
Saftpresse **40** 9
Sagittarius **4** 61
Sagittarius **3** 37
Sago **98** 39
Sagopalme **383** 58
Sahne **99** 46
Sahnekännchen **265** 21
Sahnengießer **265** 21
Sahnerolle **97** 17
Sahnetorte **97** 24
Saite **324** 14
Saite **324** 6
Saite **322** 55
Saite **322** 44
Saiten **323** 9
Saiten **323** 61
Saitenbespannung **293** 31
Saitenbezug **325** 7
Saitenhalter **324** 4
Saitenhalter **324** 13
Saitenhalter **323** 7
Saitenhammer **325** 3
Saiteninstrumente **324** 1–31
Saiteninstrumente **323** 1–27
Sakralbau **337** 21
Sakrament **332** 35
Sakristan **330** 58
Sakristei **331** 13
Sakristeiglocke **330** 46
Sakristeitür **330** 17
Salamander **364** 20–22
Salamander **364** 22
Salat **57** 36
Salatbesteck **45** 24
Salatblatt **57** 37
Salatgabel **45** 68
Salatlöffel **45** 67
Salatöl **98** 24
Salatpflanzen **57** 36–42
Salatschüssel **45** 23
Salatteller **266** 51
Salatzichorie **57** 40
Salbentube **22** 47
Salicional **326** 23–30
Saline **15** 32
Saline **274** 1–7
Saling **284** 13
Saling **223** 37
Salon **223** 26
Salta **276** 20
Saltaspiel **276** 20
Saltastein **276** 21
Salto **282** 42
Salto **297** 15, 17, 18
Salweide **371** 24
Salz **98** 40
Salzbrötchen **97** 14
Salzkuchen **97** 13
Salzstange **97** 31
Salzstreuer **266** 77
Salzwasserleitung **145** 33
Samen **58** 37
Samen **59** 8
Samen **371** 65
Samen **371** 20
Samen **383** 5
Samen **375** 28
Samen **58** 23
Samen **57** 7
Samen **54** 3
Samen **372** 9, 10, 15, 28, 54, 60, 71
Samen **372** 57
Samen **372** 37
Samenanlage **59** 14
Samenanlage **58** 39
Samenanlage **370** 63
Samenblase **20** 77
Samenhaar **383** 19
Samenkapsel **61** 5
Samenkapsel **378** 5
Samenkern **58** 23
Samenkorn **68** 25
Samenkorn **68** 15
samenkorn **68** 13
Samenleiter **20** 74
Sammelbalgfrucht **370** 102
Sammelbehälter **172** 26
Sammelbrunnen **269** 4
Sammeldrahtheftmaschine **184** 15
Sammelfrucht **58** 28
Sammelhefter **184** 15
Sammelheizung **38** 38–81
Sammelkasten **164** 44
Sammellattentuch **163** 13
Sammelmulde **201** 20
Sammelnußfrucht **370** 100
Sammelsteinfrucht **370** 101
Sammler **174** 23
Sampan **353** 31
Samtblume **60** 20
Samurai **353** 37
San-José-Schildlaus **80** 35
Sand **15** 6
Sand- und Knotenfang **173** 13
Sandabfallrohre **210** 15
Sandablagerung **216** 52
Sandale **101** 51
Sandalette **101** 49
Sandbahn **290** 24
Sandbahnrennen **290** 24–28
Sandberg **273** 66
Sandbett **123** 8
Sandburg **280** 35
Sanddom **210** 14
Sandfang **269** 25
Sandgrube **293** 81
Sandkästen **212** 59
Sandkasten **273** 64
Sandkasten **212** 76
Sandpapier **135** 25
Sandsack **299** 21
Sandsäcke **288** 65
Sandsäcke **216** 50
Sandschalter **211** 32
Sandschaufel **331** 36
Sandschleuder **172** 22
Sandschleuder **172** 56
Sandstreuerrohre **210** 19
Sandstrohblume **377** 3
Sanduhr **110** 31
Sandwich **45** 39
Sandwichgabel **45** 76
Sanitäranlagen **278** 5 *u.*
Sanitärtrakt **278** 5 *u.*
Sanitäter **270** 21
Sanitätsauto **270** 19
Sanitätspanzer **255** 79
Sanitätswache **204** 44
Sanitätswache **308** 61
Sanitätszelt **308** 61
Sanktissimum **332** 35
Sanktissimum **331** 48
Sanskrit **341** 9
Sapine **85** 6
Sappel **85** 6
Sappho-Kolibri **363** 4
Sappie **85** 6
Sardinenheber **45** 78
Sarg **331** 35
Sargkammer **333** 5
Sargonsburg **333** 29
Sargträger **331** 40
Sarkophag **335** 53
Satanspilz **379** 12
Satellit **4** 45
Satellitenfunk **237** 52
Sattel **71** 45–49
Sattel **12** 16
Sattel **188** 4
Sattel **323** 20
Sattelachse **12** 17
Sattelanhänger **206** 59
Satteldach **121** 1
Satteldach **37** 5
Sattelfedern **187** 23
Sattelgurt **289** 11
Sattelkissen **71** 49
Sattelknopf **71** 46
Sattelplatz **307** 12
Sattelschlepper **194** 28
Sattelsitz **71** 37
Sattelsitz **65** 22
Sattelstütze **187** 24
Sattelstützrohr **187** 18
Satteltasche **187** 25
Sattelzugmaschine **194** 29
Saturn **4** 49
Saturn-V-Trägerrakete **234** 1
Satz **174** 15
Satz **181** 37
Satzform **181** 36
Satzmagazine **174** 21
Satzschiff **174** 44
Satzschiff **174** 12
Satzspiegel **185** 59
Satzstreifen **174** 34
Satzzeichen **342** 16–29
Sau **88** 51
Sau **86** 32
Sau **75** 41
Sau **73** 9
Saubohne **69** 15
Sauciere **45** 17
Sauergras **53** 17
Sauerkirsche **59** 5
Sauermilchtank **76** 42
Sauerstoff- und Wasserstofftanks **6** 6
Sauerstoffanschluß **141** 30
Sauerstoffatom **1** 13
Sauerstoffaufblaskonverter **147** 45–50
Sauerstoffbehälter **235** 46
Sauerstoffbehälter **257** 2
Sauerstoffdüse **350** 13
Sauerstoffflasche **200** 40
Sauerstoffflasche **141** 21
Sauerstoffflasche **27** 45
Sauerstoffflasche **141** 3
Sauerstoffgerät **270** 20
Sauerstofflanze **147** 49
Sauerstoffleitung **235** 51
Sauerstoffmolekül **242** 65
Sauerstoffnotgerät **6** 18
Sauerstoffschlauch **141** 10
Sauerstofftank **235** 57
Sauerstofftanks **234** 61
Sauerstoffumlaufleitung **235** 56
Sauerstoffventil **141** 29
Sauerstoffzufuhr **350** 11
Sauerwurm **80** 24
Sauferkel **75** 42
Sauganleger **180** 72
Saugarm **184** 11
Saugbagger **216** 59
Saugelektroden **23** 29
Sauger **28** 20
Sauggeräuschdämpfer **190** 16
Sauggutumschlag **226** 29
Saugkorb **269** 43
Saugkorb **269** 6
Saugkorb **67** 12
Saugkraftregulierung **50** 72
Saugleitung **38** 55
Saugleitung **269** 14
Saugleitung **269** 5
Saugleitung **269** 41
Saugleitung **270** 30
Saugleitung **316** 52
Saugmund **199** 43
Saugnapf **81** 37
Saugpumpe **216** 62
Saugrohr **10** 37
Saugrohr **190** 18
Saugrohrleitungen **226** 32
Saugscheibe **357** 21
Saugschlauch **50** 75
Saugschlauch **270** 67
Saugzuggebläse **152** 14
Saugzugventilator **199** 32
Sauhatz **86** 31
Saukraut **379** 5
Saum **73** 5
Saumdiele **118** 73, 74
Saumlatte **91** 3
Saumpfad **12** 46
Saumsattel **73** 4
Saumschwelle **120** 50
Sauna **281** 18
Saunaofen **281** 21
Saupacker **86** 33
Saurüde **86** 33
Saustall **75** 35
Saxophon **324** 69
SB-Gaststätte **266** 45–78
SB-Restaurant **266** 45–78
Scanner **177** 39
Schabefleisch **96** 16
Schaber **140** 63
Schaber **340** 17
Schabglocke **96** 42
Schabhobel **132** 27
Schabkunst **340** 14–24
Schablone **175** 55
Schablonenablage **245** 9
Schablonenaufbewahrungslade **245** 10
Schablonenaufnahmeschacht **245** 8
Schablonenkasten **168** 60
Schablonenmesser **129** 43
Schablonentisch **175** 56
Schabotte **139** 17, 40
Schabotte **139** 31
Schabracke **329** 74
Schabrackenschakal **367** 11
Schach **276** 1–16
Schachbrett **47** 20
Schachbrett **276** 1
Schachbrettafel **203** 30
Schachbrettornament **335** 14
Schachbrettschliff **36** 66
Schachfelderbezeichnung **276** 6
Schachfiguren **276** 7
Schachfiguren **276** 4, 5
Schachmatt **276** 15
Schachpartie **265** 17
Schachspiel **276** 1–16
Schachspieler **265** 17
Schacht **154** 69
Schachtdeckel **38** 46
Schachterlteufel **306** 56
Schachtgebäude **144** 4
Schachtofen **147** 1
Schachtsumpf **144** 47
Schachuhr **276** 16
Schächerkreuz **332** 61
Schädel **261** 21
Schädel **261** 17
Schädel **261** 15
Schädel **17** 1
Schädel **17** 30–41
Schädeldach **261** 16
Schädeldach **261** 18
Schädelsammlung **261** 15
Schädlingsbekämpfung **83**
Schäfchenwolke **8** 15
Schäfchenwolke **8** 14
Schäfte **166** 4
Schäftung **87** 3, 4, 6, 13
Schäleisen **85** 8
Schärenkreuzer **284** 60
Schärfkopf **157** 46
Schärfmesser **100** 51
Schärfscheibe **157** 45
Schaf **73** 13
Schafbock **73** 13
Schaffellmütze **353** 23
Schafgarbe **376** 15
Schafstall **75** 9
Schaft **140** 33
Schaft **143** 53
Schaft **143** 15
Schaft **305** 64
Schaft **333** 27
Schaftrand **101** 20
Schaftrollen **166** 36
Schaftspanner **166** 54
Schakal **367** 11
Schal **33** 65
Schalanken **71** 16
Schalboden **119** 54
Schalbrett **119** 76
Schalbretter **119** 18
Schale **88** 24
Schale **357** 29
Schalenaufbau der Erde **11** 1–5
Schalenhaut **74** 60
Schalensitz **193** 11
Schalensitz **305** 90
Schalenskistiefel **301** 12
Schalensohle **101** 11
Schalenstern **10** 30
Schalenthermometer **116** 13
Schalholz **119** 18
Schalholz **118** 41
Schalk **306** 38
Schallbecher **326** 22
Schallbecher **323** 42
Schallblase **364** 25
Schalldämpfer **211** 49
Schalldämpfer **305** 93
Schalldeckel **330** 21
Schalldose **309** 33
Schallkasten **322** 18
Schallkasten **324** 15
Schallkörper **324** 15
Schallkörper **324** 2
Schalloch **322** 22
Schalloch **324** 5
Schalloch **323** 6
Schalloch **331** 8
Schalllöffnung **309** 19
Schallplatte **309** 32
Schallplatten **46** 15
Schallplatten **317** 24
Schallplatten-Abspielapparatur **238** 24
Schallplattenfächer **241** 48
Schallplattenständer **309** 36
Schallrose **324** 5
Schallschlucktrennwand **248** 20
Schallschutzgehäuse **313** 27
Schallschutzgehäuse **313** 16–18, 27
Schallschutzkasten **310** 48
Schallschutzoberteil **313** 16
Schallschutzseitenwand **313** 18
Schallschutzunterteil **313** 17
Schallsender **224** 61
Schallstück **323** 48
Schallstück **323** 37
Schalltrichter **309** 34
Schalltrichter **323** 42
Schallwand **309** 17
Schallwellenausbreitung **7** 14
Schallwellenimpuls **224** 62
Schalmei **322** 14
Schalmei **322** 3
Schalt- und Regelpult **311** 12
Schaltanlage **157** 67
Schaltanlage **152** 19
Schaltanlage **93** 20
Schaltarmaturen **230** 26
Schaltbrett **180** 74
Schaltdrehgriff **188** 31
Schalter-Wertzeichengeber **236** 19
Schalterbeamte **204** 39
Schalterhalle **236** 1–30
Schalterschrank **237** 25
Schaltfeld **311** 17
Schaltfeld **311** 4
Schaltgabel **192** 42
Schaltgabel **192** 45
Schaltgetriebe **211** 50
Schalthahn **172** 9
Schalthaus **217** 45
Schalthebel **191** 91
Schalthebel **192** 46
Schaltiere **357** 27–36
Schaltkammer **153** 55
Schaltkassetten **238** 45
Schaltkasten **179** 33
Schaltkasten **150** 36
Schaltknöpfe **168** 40
Schaltknüppel **192** 46
Schaltknüppel **191** 91
Schaltkopf **192** 44
Schaltkupplung **227** 23
Schaltmechanismus **181** 26
Schaltpult **76** 11
Schaltpult **27** 10
Schaltpult **185** 2
Schaltpult **180** 16
Schaltpult **179** 10
Schaltpult **153** 1–6
Schaltpult **261** 37
Schalträder **168** 40

Schaltschaubild **92** 25
Schaltschema **192** 47
Schaltstangen **192** 41
Schalttafel **179** 17
Schalttafel **173** 43
Schalttafel **38** 67
Schalttrittbrett **168** 48
Schaltuhr **243** 18
Schaltung **178** 36
Schaltungen **242** 68–72
Schaltungsaufbau **242** 72
Schaltungskette **290** 20
Schaltwarte **92** 25
Schaltwarte **152** 28
Schaltwarte **153** 1–8
Schaltwerkantrieb **211** 13
Schalung **119** 54
Schalung **122** 61
Schalungssprieße **119** 13
Schalungsstütze **119** 86
Schalungsträger **119** 78
Scham **16** 39
Schamane **353** 24
Schambein **17** 20
Schambeinfuge **20** 65
Schamlaus **81** 40
Schamlippe **20** 87
Schamottedeckel **108** 9
Schamottestein **141** 16
Schanzkleid **222** 67
Schanzkleid **221** 120
Schanzkleid **223** 17
Schapel **355** 21
Schappelholz **119** 61
Schar **65** 58
Schar **65** 65
Schar **65** 7
Scharbe **359** 10
Scharbockskraut **375** 36
Schardrehkranz **200** 22
Scharfe Hahnenfuß **375** 8
Scharfeinstellung **115** 8
Scharfeinstellung **240** 30
scharfe Löffel **26** 52
scharfe Löffel **22** 50
Scharfe Mauerpfeffer **375** 21
Scharnierband **140** 49
Scharraum **74** 11
Scharriereisen **158** 37
Scharwachturm **329** 17
Schattenbrett **55** 9
Schattenmatte **55** 6
Schattenmorelle **59** 5
Schattierbrett **55** 9
Schaubild **248** 36
Schaubude **308** 6
Schauer **8** 19
Schauer **9** 37
Schauerniederschlag **8** 19
Schaufel **88** 75
Schaufel **88** 41
Schaufel **91** 37
Schaufel **91** 40
Schaufel **55** 14
Schaufel **300** 34
Schaufeldeckel **95** 32
Schaufelkammer **91** 36
Schaufelrad **178** 33
Schaufelsporn **255** 55
Schaufelstück **95** 30
Schaufelwalzen **178** 25
Schaufelzylinder **255** 56
Schaufenster **268** 10
Schaufensterauslage **98** 1
Schaufensterauslage **268** 11
Schaufensterdekoration **268** 12
Schaufensterfront **268** 42
Schaufler **88** 40
Schauglas **38** 62
Schaukelbrett **273** 40
Schaukelkufen **47** 16
Schaukelreck **307** 6
Schaukelsitz **273** 40
Schaukelstuhl **309** 61
Schaukelteddy **48** 30
Schauloch **148** 4
Schaumbad **49** 3
Schaumkrone **93** 31
Schaumlöffel **96** 43
Schaummarkierer **83** 9
Schaumstoffauflage **291** 20
Schaumstoffauflage **43** 10
Schaumstoffschwimmer **89** 46
Schaumstoffzunge **291** 24
Schaumwein **98** 63
Schauöffnung **312** 15
Schauöffnung **2** 16
Schauspieler **316** 37
Schauspielergarderobe **315** 43–52
Schauspielerin **316** 38
Schausteller **308** 10
Schaustellerbude **308** 24
Schaustellerwagen **206** 20
Schaustellerzelt **308** 24
Schautafel **22** 16
Schautafel **268** 3
Schauvitrine **271** 13
Scheck **289** 29
Schecke **355** 45
Scheibe **305** 66
Scheibenblüte **375** 32
Scheibenbremse **190** 74
Scheibenbremse **189** 32
Scheibenbremse **191** 18
Scheibenbremse **192** 48–55
Scheibenbremssattel **189** 33
Scheibenegge **65** 82
Scheibenhantel **299** 3
Scheibenhonig **77** 64
Scheibenqualle **357** 14
Scheibenrad **191** 14
Scheibensech **65** 69
Scheibensech **64** 66
Scheibenwischer **191** 41
Scheide **20** 86
Scheidenspekulum **23** 13
Scheidenspiegel **23** 13
Scheidetrichter **349** 3
Scheidtsche Kugel **349** 1
Scheine **252** 29–39
Scheinfrucht **384** 62
Scheinfrucht **58** 21
Scheinfrüchte **384** 12
Scheinfüßchen **357** 4
Scheinstamm **384** 30
Scheinwerfer **258** 28
Scheinwerfer **187** 7
Scheinwerfer **191** 20
Scheinwerfer **307** 3
Scheinwerfer **189** 10
Scheinwerferbrücke **310** 53
Scheinwerfereinstellung **195** 24
Scheinwerferhalter **187** 6
Scheinwerferschalter **191** 62
Scheitel **16** 1
Scheitel **347** 16
Scheitelbein **17** 31
Scheitelbrechwertmesser **111** 33
Scheitelhöhe **87** 77
Scheitelpunkt **347** 16
Scheitelpunkt **346** 1
Scheitelpunkte **347** 28
Scheitelrohr **187** 16
Scheitelwinkel **346** 8, 13
Scheitkeil **85** 4
Schelf **11** 8
Schellen **276** 45
Schellen **304** 26
Schellengeläut **304** 26
Schellenkappe **306** 39
Schellentamburin **324** 45
Schelm **306** 38
Schemazeichnung **260** 34
Schenkel **106** 37
Schenkel **171** 32
Schenkel **143** 2
Schenkel **346** 27
Schenkel **346** 7, 8
Schenkel **153** 17
Schenkelgefieder **362** 3
Schenkelnerv **18** 31
Schenkelschlagader **18** 19
Scher-Kehr-Technik **298** 21
Scherben **260** 61
Scherben **161** 21
Scherbretter **90** 13
Schere **88** 67
Schere **296** 51
Schere **260** 49
Schere **358** 41
Schere **71** 13
Schere **186** 30
Scherenblatt **106** 35
Scherenstraße **148** 74
Scherenstraße **148** 75
Scherenstromabnehmer **197** 23
Scherenwäschetrockner **50** 34
Scherfasernabsaugung **168** 43
Schergang **222** 44
Schermesser **168** 44
Schersprung **295** 39
Schersprung **298** 22
Scherzapfen **121** 85
Scherzartikel **306** 56
Scherzylinder **168** 44
Scheuerbürste **50** 56
Scheuereimer **50** 54
Scheuerleiste **258** 81
Scheuertuch **50** 55
Scheuklappe **71** 26
Schicht **118** 67
Schichtgeflecht **136** 3
Schichtgestein **13** 48
Schichtholzbank **84** 16
Schichtstufe **13** 49
Schichtvulkan **11** 15
Schichtwolke **8** 8
Schichtwolke **8** 9
Schichtwolke **8** 3
Schichtwolke **8** 4
Schichtwolke **8** 10
Schiebedach **193** 24
Schiebedachwagen **213** 22
Schiebedeckel **179** 2
Schiebegriffe **167** 41
Schiebeleiter **270** 14
Schiebemuffe **192** 35
Schiebemuffe **192** 32
Schieber **217** 55
Schieber **217** 53–56
Schiebergehäuse **217** 54
Schieberhaus **217** 42
Schieberhaus **217** 63
Schieberkasten **210** 31
Schieberstange **210** 30
Schiebetür **92** 47
Schiebetür **271** 50
Schiebetür **194** 8
Schiebetür **213** 15
Schiebetürenschrank **248** 38
Schiebkarre **118** 37
Schiebkarren **118** 37
Schieblehre **140** 52
Schieblehre **149** 67
Schied **77** 47
Schiedsrichter **293** 19
Schiedsrichter **293** 67
Schiedsrichter **293** 68
Schiedsrichter **291** 62
Schiedsrichter **292** 65
Schiedsrichtermikrophon **293** 21
Schiedsrichterstuhl **293** 20
Schiefblatt **53** 10
schiefe Falte **12** 13
Schieferdach **122** 61–89
Schieferdecker **122** 71
Schieferdeckung **122** 76–82
Schieferhammer **122** 73
Schieferschere **122** 84
Schieferstein **122** 85
Schiefertafel **309** 72
Schienbein **17** 25
Schienbeinknöchel **19** 60
Schienbeinmuskel **18** 47
Schienbeinnerv **18** 32
Schienbeinschlagader **18** 20
Schienbeinschutz **142** 12
Schienbeinschutz **291** 34
Schienbeinschutz **302** 33
Schiene **136** 24
Schiene **303** 11
Schiene **21** 12
Schiene **205** 59
Schiene **202** 1
Schiene **214** 10
Schienenbergbahnen **214** 1–14
Schienenfahrzeuge **207**
Schienenfahrzeuge **208**
Schienenfahrzeuge **209**
Schienenfahrzeuge **210**
Schienenfahrzeuge **211**
Schienenfahrzeuge **212**
Schienenfahrzeuge **213**
Schienenfuß **202** 4
Schienenhobel **136** 39
Schienenkopf **202** 2
Schienenlasche **202** 12
Schienenräumer **210** 34
Schienenräummaschine **213** 17
Schiensteg **202** 3
Schienenstoß **202** 11
Schierling **379** 4
Schießbude **308** 58
Schießleine **228** 3
Schießluke **86** 52
Schießmeister **158** 25
Schießscharte **329** 18
Schießscheiben **305** 30–33
Schiff **3** 45
Schiff **222** 29
Schiff **228** 10
Schiff **227** 2
schiffbare Strom **15** 45
Schiffbau **222**
Schiffbauhalle **222** 3 *u.*
Schiffbrücke **15** 46
Schiffchen **102** 20
Schiffchenarbeit **102** 19
Schiffchenmütze **35** 34
Schifferklavier **324** 36
Schiffermütze **35** 28
Schiffshebewerk **217** 29–38
Schiffshobel **132** 28
Schiffsjunge **221** 112
Schiffsküche **223** 42
Schiffsneubau **222** 30
Schiffsschaukel **308** 41
Schiffsschraube **223** 62
Schiffsschraube **222** 72
Schiffsschraube **221** 44
Schiffstapler **226** 15
Schiffstrog **217** 33
Schiffstypen **221**
Schiffswerft **222** 1–43
Schifter **121** 61
Schikhara **337** 26
Schild **88** 79
Schild **88** 71
Schild **88** 55
Schild **354** 10
Schildbogen **335** 19
Schildbuckel **329** 58
Schildchen **82** 5
Schildchen **358** 30
Schilddrüse **20** 1
Schildhalter **254** 16
Schildknorpel **20** 3
Schildlaus **80** 35
Schildmauer **329** 19
Schildpanzer **329** 65
Schildstachel **329** 58
Schildvulkan **11** 13
Schilf **136** 27
Schilflilie **60** 8
Schilfrohr **378** 21
Schilftorf **13** 17
Schilling **252** 13
Schimäre **327** 16
Schimpanse **368** 14
Schinken **95** 38
Schinkenspeck **95** 53
Schinkenstück **95** 51
Schirm **205** 12
Schirm **357** 15
Schirm **337** 22
Schirmglucke **74** 3
Schirmkappe **288** 38
Schirmmütze **301** 18
Schirmmütze **35** 29
Schirmqualle **357** 14
Schirmständer **41** 14
Schiwa **337** 19
Schiwago-Mütze **35** 33
Schlachter **94** 1
Schlachter **96** 38
Schlachterei **96** 1–30
Schlachterei **319** 13
Schlachtermolle **96** 40
Schlachtfeld **15** 93
Schlachthof **94**
Schlachtschwein **94** 11
Schlachttierteile **95**
Schlachtvieh **94** 2
Schlackenabfluß **147** 9
Schlackenabstich **147** 9
Schlackenabzug **152** 8
Schlackenhaken **137** 5
Schlackenhammer **142** 17
Schlackenhammer **141** 25
Schlackenkübel **147** 10
Schlackenrinne **148** 12
Schlächter **96** 38
Schlächter **94** 1
Schlächterei **96** 1–30
Schlächtermesser **96** 31–37
Schläfe **16** 6
Schläfenbein **17** 33
Schläfenmuskel **19** 3
Schläfenschlagader **18** 3
Schläfenvene **18** 4
Schläger **305** 69
Schläger **293** 29
Schlägerblatt **302** 32
Schlägerfeld **292** 51
Schlägergriff **293** 46
Schlägerschaft **293** 30
Schlägerschaft **302** 31
Schlafanzug **32** 17
Schlafanzug **29** 23
Schlafanzug **32** 21
Schlafdecke **43** 8
Schlafhemd **32** 37
Schlafmohn **380** 15
Schlafpuppe **47** 11
Schlafsack **278** 30
Schlaftier **47** 6
Schlafwagen **207** 36
Schlafzimmer **43**
Schlafzimmerlampe **43** 19
Schlafzimmerschrank **43** 1
Schlagarm **166** 17
Schlagarmpuffer **166** 65
Schlagbär **139** 26
Schlagbesen **39** 23
Schlagbohle **200** 32
Schlagbohrer **134** 43
Schlagbohrmaschine **134** 43
Schlagbolzen **87** 21
Schlageisen **339** 14
Schlagexzenter **166** 66
Schlagfell **323** 52
Schlagfläche **84** 13
Schlagfläche **293** 31
Schlaggewicht **110** 28
Schlaggewicht **309** 60
Schlaggitarre **324** 73
Schlaghacke **66** 24
Schlaghebel **255** 4
Schlagholz **292** 75
Schlagholz **339** 12
Schlaginstrumente **323** 49–59
Schlaginstrumente **324** 47–58
Schlagkeule **292** 62
Schlaglinie **292** 71
Schlagmal **292** 53
Schlagmann **283** 12
Schlagmann **293** 75
Schlagmann **292** 74
Schlagmann **292** 52
Schlagmaschine **97** 70
Schlagrad **183** 23
Schlagrahm **265** 5
Schlagriemen **166** 22
Schlagring **324** 27
Schlagsahne **97** 28
Schlagsahne **265** 5
Schlagschere **125** 26
Schlagschnur **128** 45
Schlagstäbchen **322** 19
Schlagstock **166** 17
Schlagstock-Rückholfeder **166** 68
Schlagwerkkaffeemühle **39** 24
Schlagzeile **342** 44
Schlagzeug **324** 47–54
Schlagzeug **318** 10
Schlagzeuger **318** 11
Schlagzither **324** 21
Schlammerguß **11** 51
Schlammkegel **11** 51
Schlammsammler **210** 28
Schlange **297** 48
Schlange **3** 20
Schlange **353** 48
Schlangen **364** 38–41
Schlangenbeschwörer **353** 45
Schlangenbogen **302** 12
Schlangenbogenschlinge **302** 16
Schlangenfibel **328** 28
Schlangenkühler **349** 6
Schlangenkleib **327** 2
Schlangenstern **369** 11
Schlankformschlüpfer **32** 10
Schlapphut **355** 55
Schlauch **50** 75
Schlauch **187** 30
Schlauchanschluß **83** 30
Schlauchbeutel **76** 29
Schlauchboot **258** 82
Schlauchboot **279** 27
Schlauchboot **278** 14
Schlauchboot **228** 18
Schlauchbrause **126** 30
Schlauchfilter **83** 54
Schlauchhahn **37** 41
Schlauchhaspel **270** 28
Schlauchklemme **40** 20
Schlauchklemme **350** 30
Schlauchkupplung **270** 29
Schlauchleitung **270** 30
Schlauchreifen **290** 19
Schlauchwagen **270** 53
Schlauchwagen **56** 26
Schlauchware **167** 9
Schlaufenverschluß **30** 41
Schlegel **118** 54
Schlegel **322** 34
Schlegel **323** 56
Schlegel **339** 21
Schlehdorn **374** 27
Schlehe **374** 27
Schleiche **364** 37
Schleier **362** 18
Schleier **332** 20
Schleier **381** 5
Schleiereule **362** 17
Schleifarten **36** 42–86
Schleifband **133** 15
Schleife **304** 17
Schleife **30** 46
Schleife **171** 39
Schleifen **129** 28
Schleifen **304** 18
Schleifenbildner **312** 30
Schleifer **321** 16
Schleifgerät **138** 7
Schleifholz **172** 68
Schleifklotz **128** 13
Schleifklotz **129** 26
Schleiflade **326** 12–14
Schleiflager **163** 41
Schleifmaschine **140** 18
Schleifmaschine **129** 29
Schleifmaschinenbett **150** 6

Schleifmaschinentisch **150** 7
Schleifpapier **128** 14
Schleifpapier **129** 25
Schleifrad **133** 27
Schleifscheibe **100** 6
Schleifscheibe **150** 4
Schleifscheibe **340** 46
Schleifscheibe **140** 19
Schleifscheibe **138** 8
Schleifscheibe **137** 19
Schleifscheibe **157** 43
Schleifscheiben **134** 23
Schleifscheibenkombination **111** 35
Schleifscheibenkombination **111** 28
Schleifstaubabsaugung **133** 28
Schleifstein **172** 71
Schleifstücke **197** 24
Schleifsupport **150** 3
Schleiftisch **133** 35
Schlepp **287** 3
Schlepphügel **301** 61
Schleppdach **37** 55
Schleppe **289** 49
Schleppe **355** 80
Schleppen **227**
Schlepper **65** 20
Schlepper **62** 38
Schlepper **67** 17
Schlepper **227** 16
Schlepper **227** 5
Schlepperfahrer **62** 39
Schleppflug **287** 1
Schleppflugzeug **287** 2
Schleppgaube **37** 56
Schleppgaupe **37** 56
Schleppgeschirre **227** 6–15
Schlepphaken **227** 27
Schleppjagd **289** 41–49
Schleppkäpsel **227** 9
Schleppkahn **216** 25
Schlepplüse **227** 11
Schlepplift **301** 59
Schleppnetzfischerei **90** 11–23
Schleppschiffer **216** 26
Schleppseil **286** 47
Schleppseil **216** 24
Schleppseil **287** 4
Schleppseil **301** 63
Schleppspur **301** 60
Schleppstart **287** 1
Schlepptau **288** 69
Schlepptender-Schnellzuglokomotive **210** 38
Schlepptrosse **216** 24
Schlepptrosse **227** 8
Schleppwinde **258** 86
Schleppwinde **227** 7
Schleppzug **216** 22
Schleuderakrobat **307** 35
Schleuderbrett **307** 36
Schleuderhonig **77** 63
Schleudermühle **172** 5
Schleudern **169** 23
Schleudern **296** 56
Schleudernummer **307**
Schleudersitz **257** 6, 7
Schleudervorhang **207** 56
Schleuse **217** 20
Schleusenkammer **217** 20
Schleusentor **217** 18
Schleusentunnel **235** 71
Schleusenvorhafen **217** 26
Schlichthammer **137** 35
Schlichthobel **132** 15
Schlichthobel **134** 1
Schlichtmaschine **165** 52
Schlichtplatte **125** 4
Schlichtung **162** 53
Schlickbank **227** 3
Schlickerguß **161** 15
Schliefer **366** 24
Schließe **36** 10
Schließfrüchte **370** 97–10
Schließkopf **143** 59
Schließkorb **204** 3
Schließmuskel **77** 17
Schließmuskel **20** 63
Schließrahmen **181** 38
Schließvorrichtung **90** 27
Schließzeug **181** 39
Schliff **36** 48, 49
Schliffansatz **350** 37
Schlifformen **111** 35
Schlifformen **36** 42–86
Schlinge **352** 5
Schlinge **122** 68
Schlinge **302** 15
Schlinge **300** 11
Schlingerkiel **222** 47
Schlingpflanze **52** 5
Schlitten **167** 39
Schlitten **303** 1
Schlittenhund **353** 2
Schlittenrückführung **249** 21
Schlittenschellen **304** 26
Schlitterbahn **304** 17
Schlittern **304** 18
Schlittschuhe **302** 20–25
Schlittschuhläufer **302** 1
Schlittschuhlaufen **302** 1–26
Schlittschuhsegeln **302** 28
Schlittschuhsegler **302** 27
Schlitzbrett **2** 45
Schlitzfadenreiniger **165** 20
Schlitzschraube **143** 36
Schlitztrommel **165** 10
Schlitzwams **355** 33
Schloß **106** 36
Schloß **87** 9
Schloß **15** 96
Schloß **167** 6
Schloß **167** 40
Schloßblech **140** 36
Schlosser **140**
Schlosser **140** 1
Schlosserhahn **361** 9
Schlosserhammer **140** 23
Schlosserhammer **134** 40
Schlosserschraubstock **126** 80
Schlosserwerkstatt **140** 1–22
Schloßmantel **167** 13
Schloßpark **272** 1–40
Schloßplatte **149** 16
Schloßteile **167** 14
Schlot **11** 17
Schlotbrekzie **11** 27
Schlüpfer **32** 27
Schlüssel **140** 33–35
Schlüssel **328** 32
Schlüsselbein **17** 6
Schlüsselbeinschlagader **18** 7
Schlüsselbeinvene **18** 8
Schlüsselblume **376** 8
Schlüsselbrett **267** 3
Schlüsselloch **140** 40
Schlüsselweite **143** 21
Schlupfbluse **31** 61
Schlupfbrüter **74** 28
Schlupfhemdchen **29** 7
Schlupfteil **74** 30
Schlußhahn **350** 53
Schlußhocksprung **297** 40
Schlußmann **300** 27
Schlußrechnung **345** 8–10
Schlußstein **336** 23
Schlußstein **335** 32
schmalfett **175** 10
schmalfette Schrift **175** 10
Schmalfilm **117**
Schmalfilm-Spezialkamera **313** 35
Schmalfilmkamera **117** 1
Schmalfilmkamera **313** 31
Schmalfilmprojektor **318** 20
Schmalfilmprojektor **117** 78
Schmalfilmtheatermaschine **312** 52
Schmalreh **88** 34
Schmalspurbahn **159** 4
Schmaltier **88** 1
Schmarotzer **81**
Schmarotzer **68** 4
Schmeißfliege **358** 18
Schmelzbetrieb **148** 1–12
Schmelzeinsatzhalter **127** 35
Schmelzer **148** 7
Schmelzgutaufgabe **162** 31
Schmelzgutaufgabe **162** 23
Schmelzkessel **170** 30
Schmelzlöser **172** 37
Schmelzofen **178** 19
Schmelzofen **108** 8
Schmelzofen **148** 1
Schmelzsicherung **127** 36
Schmelzspinnkopf **170** 41
Schmelzwanne **162** 14
Schmelzwanne **162** 3
Schmerwurz **377** 9
Schmetterball **293** 17
Schmetterball **293** 42
Schmetterling **82** 15
Schmetterling **82** 18
Schmetterling **82** 45
Schmetterling **82** 48
Schmetterling **297** 25
Schmetterlinge **358** 48–56
Schmetterlinge **365**
Schmetterlingsblütler **57** 1
Schmetterlingsschwimmen **282** 34
Schmetterlingsstellung **285** 4
Schmidkäfer **358** 24
Schmied **137**
Schmied **138**
Schmiedefeuer **137** 1–8
Schmiedehandhammer **137** 23
Schmiedelufthammer **137** 9
Schmiedemanipulator **139** 32
Schmiedenagel **121** 94
Schmiedeofen **139** 47
Schmiedepresse **139** 35
Schmiedesattel **139** 38, 39
Schmiedesattel **139** 14
Schmiedesattel **139** 13
Schmiedewerkzeuge **137** 22–39
Schmieröl **145** 62
Schmierölraffinerie **145** 67
Schmierpumpe **210** 42
Schminkspiegel **315** 43
Schminkstift **315** 46
Schminktisch **315** 45
Schminktuch **315** 44
Schmirgelpapier **135** 25
Schmirgelscheibe **24** 36
Schmörkel **88** 58
Schmuck **36**
Schmuckband **35** 14
Schmuckgarnitur **36** 1
Schmuckgehänge **355** 17
Schmuckgesteck **35** 7
Schmuckkästchen **36** 31
Schmuckkassette **36** 31
Schmuckkasten **36** 31
Schmuckreif **36** 26
Schmuckring **36** 27
Schmuckschatulle **36** 31
Schmuckset **36** 1
Schmucksteinanhänger **36** 14
Schmucksteinarmband **36** 25
Schmucksteinring **36** 15
Schmucktanne **53** 16
Schmuckuhr **36** 33
Schmutzbehälter **199** 47
schmutzige Wäsche **50** 22
Schmutztitel **185** 44
Schmutztitelblatt **185** 43
Schmutzwasser-Hausanschlußleitung **198** 26
Schnabel **88** 84
Schnabelhöcker **359** 17
Schnabelkerf **358** 4
Schnabelschuhe **355** 42
Schnabeltier **366** 1
Schnake **358** 16
Schnaps **98** 56
Schnapsglas **45** 90
Schnarrgans **359** 15
Schnauzbart **34** 8
Schnauze **70** 3
Schnauzer **70** 35
Schnauzer **34** 8
Schnecke **97** 38
Schnecke **323** 17
Schnecke **17** 63
Schnecke **357** 27
Schneckenfrisur **34** 37
Schneckengewinde **192** 59
Schneckenhaus **357** 29
Schneckenlenkung **192** 56–59
Schneckennudel **97** 38
Schneckenradsegment **192** 57
Schnee **8** 10
Schnee-Wald-Klima **9** 56
Schneeanzug **29** 38
Schneeball **304** 15
Schneeballschlacht **304** 14
Schneeband **300** 4
Schneeblock **353** 5
Schneebrille **300** 18
Schneebrücke **300** 24
Schneedecke **304** 20
Schneefall **9** 34
Schneefall **8** 18
Schneefanggitter **38** 8
Schneefangstütze **122** 16
Schneegamaschen **300** 55
Schneeglöckchen **60** 1
Schneeglöggli **377** 1
Schneehaufen **304** 24
Schneehemd **300** 6
Schneehütte **353** 4
Schneekette **304** 10
Schneekreuz **10** 48
Schneelawine **304** 1
Schneemann **304** 13
Schneematsch **304** 30
Schneepflug **304** 9
Schneepflugtafeln **203** 35
Schneeschaufel **304** 23
Schneeschaufeln **304** 22
Schneeschaufler **304** 22
Schneeschippe **304** 23
Schneeschippen **304** 22
Schneeschipper **304** 22
Schneeschleuder **213** 17
Schneetreiben **304** 4
Schneeverwehung **304** 5
Schneewächte **300** 20
Schneewehe **304** 5
Schneezaun **304** 6
Schneidapparat **173** 44
Schneide **85** 2
Schneide **45** 57
Schneidehäuser **310** 3
Schneideleiste **124** 21
Schneidelineal **124** 21
Schneidemaschine **131** 5
Schneider **271** 37
Schneiderbüste **103** 6
Schneiderkreide **104** 24
Schneiderkreide **271** 39
Schneidermuskel **18** 45
Schneidernähmaschine **103** 8
Schneiderpuppe **103** 6
Schneidersitz **295** 11
Schneiderwerkstatt **268** 17
Schneidetisch **311** 42
Schneidetisch **117** 96
Schneidevorrichtung **162** 19
Schneidewinkel **124** 20
Schneidezähne **19** 16
Schneidezahn **19** 34
Schneidkluppe **140** 32
Schneidrollen **181** 42
Schneidrost **141** 14
Schneidscheiben **40** 40
Schneidtrommel **64** 34
Schneidwerk **169** 30
Schneidwerk **64** 8
Schneise **84** 1
Schneise **15** 112
schnell **321** 28
Schnelladesystem **115** 25
Schnellaufschlittschuh **302** 20
schnelle Brüter **154** 1
Schnelle Minensuchboot **258** 84
Schnellfilteranlage **269** 9
Schnellheizkathode **240** 25
Schnellkäfer **80** 37
Schnellkochplatte **39** 15
Schnellkochtopf **40** 21
Schnellkupplung **65** 86
Schnellkupplungsrohr **67** 28
Schnellprogrammtaste **195** 12
Schnellruftasten **246** 15
Schnellsäge **138** 23
Schnellschalthebel **115** 16
Schnellschußkamera **115** 77
Schnellspannfutter **132** 54
Schnelltrockenpresse **116** 57
Schnelluntersuchungsgerät **79** 20
Schnellverband **21** 5
Schnellverstellzirkel **151** 64
Schnellwaage **98** 12
Schnellziehholster **264** 24
Schnellzugabteil **207** 43
Schnellzugslokomotive **205** 35
Schnellzugwagen **207** 1–21
Schnepfe **88** 83
Schnitt **151** 28
Schnitt **311** 42–46
Schnittbildindikator **115** 64
Schnittbildindikator **115** 55
Schnittdrücker **100** 9
Schnittholzplatz **157** 32
Schnittkäsebetrieb **76** 47
Schnittlauch **57** 22
Schnittmeister **311** 43
Schnittmenge **348** 4
Schnittpunkt **346** 1
Schnittverlaufsangabe **151** 27
Schnitzelbehälter **170** 40
Schnitzeljagd **289** 41–49
Schnock **364** 16
Schnorchel **259** 90
Schnorchel **259** 72
Schnorchel **279** 11
Schnorchel **280** 39
Schnürband **100** 64
Schnürboden **222** 3
Schnürboden **316** 4
Schnürboden **120** 11
Schnürbodenmeister **316** 7
Schnürschuh **101** 31
Schnürsenkel **291** 32
Schnürung **171** 22
Schnürung **171** 9
Schnürung **171** 23
Schnuller **28** 15
Schnupftabak **107** 20
Schnupftabaksdose **107** 20
Schnurbaum **52** 2
Schnurfangbügel **89** 62
Schnurführung **89** 60
Schnurgerüstecke **118** 69
Schnurkreuz **118** 70
Schnurstich **102** 8
Schockernetz **89** 94
Schöndruckwerk **181** 48
Schönheitskönigin **306** 64
Schönheitspflästerchen **306** 24
Schönwetterwolke **8** 1
Schöpfer **173** 46
Schöpfform **173** 48
Schöpfpumpe **269** 7
Schöpfteil **45** 63
Schöpfthermometer **92** 53
Schokoladentafel **98** 78
Schokoladentrüffel **98** 86
Schokoladenüberzug **97** 34
Scholle **63** 7
Schoner **302** 25
Schonerbrigg **220** 14
Schonermast **220** 15
Schonersegel **220** 12
Schonrachenspanner **89** 42
Schonung **84** 10
Schopf **72** 2
Schopfwalm **121** 16
Schornstein **258** 20
Schornstein **258** 19
Schornstein **258** 58
Schornstein **221** 8
Schornstein **210** 22
Schornstein **223** 1
Schornstein **120** 47
Schornstein **118** 21
Schornstein **15** 38
Schornstein **38** 5
Schornstein **221** 75
Schornstein **221** 16
Schornstein **152** 15
Schornstein **122** 13
Schornstein **37** 10
Schornstein **259** 32
Schornstein **221** 40
Schornsteineinfassung **122** 14
Schornsteinfarben **223** 2
Schornsteinfeger **38** 31
Schornsteinkappe **258** 59
Schornsteinkappe **258** 21
Schornsteinmarke **223** 2
Schornsteinverband **118** 66
Schornsteinziegel **159** 25
Schoßrock **355** 76
Schote **61** 23
Schote **61** 20
Schote **370** 93
Schote **378** 33
Schoten **219** 68
Schothorn **284** 41
Schottel-Propeller **227** 20
Schotter **205** 61
Schotter **158** 24
Schotterbett **205** 61
Schotterterrasse **13** 64
Schotterverteiler **200** 31
Schotterwerk **158** 18
Schrägaufzug **147** 2
Schrägaufzug **159** 5
Schrägaufzug **158** 16
schräge Bauchmuskel **18** 43
Schrägholm **287** 33
Schrägkreuz **332** 60
Schrägseil **215** 47
Schrägseilbrücke **215** 46
Schrägseilsystem **215** 51
Schrägseilverankerung **215** 48
Schrägverzahnung **143** 89

Schrämstreb **144** 34
Schränkeisen **132** 42
Schragen **332** 60
Schrankelement **42** 7
Schrankelement **46** 6
Schrankenposten **202** 43
Schrankenwärter **202** 42
Schrankfront **46** 2
Schrankkoffer **267** 29
Schrankwand **46** 1
Schrankwand **42** 1
Schrapperanlage **200** 13
Schratsegel **219** 20–31
Schraubdeckel **83** 40
Schraubdeckel **115** 11
Schraube **282** 43
Schraube **119** 75
Schraube **288** 6
Schraube **165** 36
Schraubel **370** 76
Schrauben **143**
Schrauben **134** 39
Schraubenbolzen **121** 98
Schraubenbund **143** 33
Schraubendreher **195** 23
Schraubendreher **126** 69
Schraubendreher **127** 46
Schraubendreher **140** 62
Schraubendreher **134** 4
Schraubenfeder **191** 28
Schraubenfeder **192** 68
Schraubenfeder **192** 74
Schraubenpauke **323** 57
Schraubenrad **192** 34, 36, 39, 43
Schraubenschlitz **143** 38
Schraubenschlüssel **195** 44
Schraubenschutz **258** 40
Schraubenschutzleiste **258** 74
Schraubenschutzwulst **258** 63
Schraubensteven **222** 71
Schraubenwasser **223** 58
Schraubenwelle **259** 59
Schraubenwelle **223** 65
Schraubenzieher **127** 46
Schraubenzieher **126** 69
Schraubenzieher **140** 62
Schraubenzieher **134** 4
Schraubenziehersatz **109** 6
Schraubfassung **127** 59
Schraubgewinde **50** 50
Schraubsicherung **300** 47
Schraubstahl **135** 14
Schraubstock **109** 28
Schraubstock **138** 24
Schraubstollen **291** 28
Schraubzwinge **260** 47
Schraubzwinge **132** 14
Schraubzwinge **120** 66
Schrebergärtner **52** 24
Schrebergarten **52** 1–32
Schreibabteil **209** 26
Schreibarm **10** 12, 15
Schreibfeder **10** 13
Schreibfenster **249** 19
Schreibgeräte **341** 21–26
Schreibhebel **10** 7, 21
Schreibheft **47** 24
Schreibheft **260** 18
Schreibkopf **249** 15
Schreibkopfdeckel **249** 30
Schreibkraft **248** 21
Schreibmaschine **248** 22
Schreibmaschine **209** 28
Schreibmaschine **309** 79
Schreibmaschinenradiergummi **247** 26
Schreibmaschinenschrift **342** 9
Schreibmaschinentisch **245** 25
Schreibmaschinentypen **247** 7
Schreibpinsel **341** 24
Schreibplatte **246** 3
Schreibplatte **47** 23
Schreibplatz **46** 21
Schreibraum **177** 49
Schreibschale **260** 24
Schreibschale **246** 9
Schreibschale **245** 22
Schreibschrift **342** 10–13
Schreibstempel **341** 22
Schreibstift **245** 21
Schreibtafel **47** 13
Schreibtafel **48** 16
Schreibtastenfeld **245** 27
Schreibtisch **46** 22
Schreibtisch **246** 2
Schreibtischlampe **246** 11
Schreibtischschublade **46** 26
Schreibtischschublade **246** 4
Schreibtischsessel **246** 1
Schreibtischsessel **46** 27
Schreibtischunterschrank **248** 37
Schreibunterlage **260** 25
Schreibunterlage **46** 23
Schreibunterlage **246** 6
Schreibwalze **249** 18
Schreibwerkrückführung **249** 21
Schreiner **132** 38
Schreinerei **132** 1–73
Schrift **174** 7
Schrift **341**
Schrift **342**
Schriftbild **175** 42
Schriftbild **174** 31
Schriften **341** 1–20
Schriften **330** 57
Schriftenstand **330** 56
Schriftfeld **151** 31
Schriftführer **263** 26
Schriftfundament **181** 17
Schriftgrade **175** 18
Schrifthöhe **175** 44
Schriftkasten **174** 3
Schriftlinie **175** 43
Schriftmatrizen **174** 47
Schriftmatrizen **176** 16
Schriftpinsel **129** 41
Schriftsatz **175** 1–17
Schriftschablone **151** 69
Schriftscheibe **176** 20
Schriftspeicher **242** 37
Schriftverkehrsordner **22** 12
Schrillader **81** 8
Schrillapparat **81** 8
Schritt **72** 39
Schrittmacher **25** 37
Schrittmacher **290** 11
Schrittmacherkontrolle **25** 40
Schrittmachermaschine **290** 12
Schrittmachermotorrad **290** 12
Schrittschaltmotor **110** 17
Schrittüberschlag **297** 26
Schröter **358** 24
Schrotladung **87** 51
Schrotlauf **87** 27
Schrotmeißel **137** 38
Schrotpatrone **87** 49
Schrottkasten **141** 15
Schrottmulde **147** 26
Schrottzufuhr **147** 65
Schrumpfkopf **352** 30
Schrumpfring **130** 24
Schruppfeile **134** 9
Schrupphobel **132** 16
Schubdüse **232** 39, 45, 49, 55
Schubdüse **235** 37, 64
Schubdüsen-Kraftstofftanks **235** 45
Schubfach **49** 34
Schubgerüst **234** 21
Schubkahn **221** 94
Schubkarre **119** 42
Schubkarre **118** 37
Schubkarren **118** 37
Schubkonus **234** 35
Schublade **46** 11
Schublade **43** 18
Schublade **41** 9
Schubleichter **221** 94
Schubrahmen **200** 30
Schubschiffverband **225** 60
Schubschlepper **221** 93
Schubschlitten **304** 29
Schubstangenentmistung **75** 21
Schubsteuerungssystem **235** 43
Schubträgergerüst **235** 5, 6
Schubtrecker **221** 93
Schubverband **221** 92
Schüler **260** 3
Schüleraquarelle **260** 27
Schülerarbeiten **260** 67–80
Schülereingabegerät **242** 4
Schülersitz **257** 6
Schülertisch **261** 11
Schüreisen **38** 41
Schürfkübel **200** 17
Schürfkübelraupe **200** 16
Schüttbetonwand **119** 7
Schütte **226** 45
Schüttgut **200** 12
Schüttgutfrachter **226** 30
Schüttgutumschlag **226** 29
Schütz **217** 77
Schütze **3** 37
Schütze **4** 61
Schütze **86** 1
Schütze **102** 26
Schützenauge **166** 29
Schützenkasten **166** 9
Schützenpanzer **255** 91
Schützenstand **305** 78
Schützenwehr **217** 73–80
Schützenzeichen **305** 65
Schuh-Mehrzweck-Schrank **41** 8
Schuhbürste **50** 41
Schuhcremedose **50** 39
Schuhcremetube **50** 43
Schuhe **41** 16
Schuhe **100** 1
Schuhe **101**
Schuhmacher **100**
Schuhmacherraspel **100** 49
Schuhmacherwerkstatt **100** 1–68
Schuhpflegemittel **50** 39–43
Schuhputzer **377** 9
Schuhschnalle **101** 52
Schuhspray **50** 40
Schul-Laser **242** 81
Schulbücher **47** 25
Schule **261**
Schule **260**
Schulkinderkleidung **29** 31–47
Schulmappe **260** 7
Schulranzen **260** 9
Schulreiten **71** 1–6
Schulschiff **258** 95
Schulschritt **71** 2
Schultafel **260** 29
Schultafelkreide **48** 15
Schultasche **260** 7
Schulter **16** 22
Schulterblatt **72** 18
Schulterblatt **17** 7
Schulterblatt **16** 23
Schulterbogen **336** 33
Schulterdecker **229** 3
Schultereisen **38** 33
Schultergürtel **17** 6, 7
Schulterhöhe **175** 45
Schulterknöpfe **31** 15
Schulterkragen **355** 39
Schulterlandung **298** 12
Schultermuskel **18** 35
Schulterriemen **260** 11
Schulterschutz **142** 5
Schulterstativ **115** 100
Schulterstütze **255** 31
Schulterstütze **313** 37
Schulterstütze **255** 9, 39
Schultertuch **31** 71
Schulturnen **297** 7–14
Schulturnen **296** 12–21
Schuppe **372** 34, 42
Schuppe **364** 11
Schuppenornament **335** 15
Schuppenpanzer **329** 64
Schuppentier **366** 10
Schuß **171** 43
Schußbolzen **94** 4
Schußfaden **171** 3, 15, 16
Schußkreis **292** 16
Schußrips **171** 13, 14
Schußspule **166** 7
Schußwaffe **87** 2
Schußwechselautomat **166** 5
Schusterhammer **100** 37
Schustermesser **100** 50
Schusterwerkstatt **100** 1–68
Schute **225** 8
Schute **355** 71
Schutenhut **355** 71
Schutenhut **306** 23
Schutthalde **12** 45
Schuttstrom **11** 47
Schutzanstrich **123** 5
Schutzblech **180** 58
Schutzblech **187** 13, 43
Schutzbrille **140** 21
Schutzbügel **64** 55
Schutzbügel **83** 20
Schutzdach **186** 42
Schutzdeckel **322** 27
Schutzgabel **307** 54
Schutzgasschweißbrenner **142** 33
Schutzgasschweißgerät **138** 29
Schutzgaszuführung **142** 34
Schutzgeländer **119** 43
Schutzgitter **181** 24
Schutzgitter **168** 45
Schutzglas **142** 4
Schutzhafen **216** 14
Schutzhaube **138** 9
Schutzhaube **140** 20
Schutzhelm **84** 23
Schutzhelm **127** 48
Schutzhelm **140** 22
Schutzhelm **158** 10
Schutzhelm **264** 21
Schutzhütte **300** 1
Schutzisolierung **94** 10
Schutzkappe **101** 40
Schutzkleidung **270** 46
Schutzkleidung **84** 26
Schutzkontakt-Doppelsteckdose **127** 6
Schutzkontaktsteckdose **127** 5
Schutzkontaktstecker **127** 9
Schutzleiste **165** 31
Schutzmauer **356** 4
Schutzpapier **114** 21
Schutzschild **264** 20
Schutzschild **218** 17
Schutzschild **142** 39
Schutzumschlag **185** 37
Schutzvorrichtung **290** 13
Schutzwand **122** 35
Schutzwand **118** 90
Schwabacher **342** 2
Schwabbelscheibe **100** 10
Schwabe **81** 17
Schwabenkorn **68** 24
Schwachholz **84** 37
Schwachlauge **172** 45
Schwachregner **62** 29
Schwachstrom **127** 2
Schwad **63** 23
Schwadablage **63** 19
Schwaden **63** 23
Schwadmäher **63** 19
Schwadrechen **64** 44
Schwärmer **365** 9
Schwärmer **82** 27
Schwärmer **358** 55
Schwalbe **361** 20
Schwalbennest **259** 19
Schwalbenschwanz **358** 52
Schwamm **80** 2
Schwamm **260** 42
Schwamm **340** 25
Schwamm **357** 13
Schwammschale **260** 41
Schwammspinner **80** 1
Schwammtier **357** 13
Schwan **3** 23
Schwan **272** 54
Schwan **359** 16
Schwanenblume **378** 39
Schwanenhals **87** 48
Schwanz **362** 8
Schwanz **72** 38
Schwanz **88** 49, 67, 75, 80
Schwanzflosse **367** 29
Schwanzflosse **364** 10
Schwanzstachel **358** 43
Schwanzstück **95** 34
Schwanzwelle **223** 60
Schwappdämpfung **234** 13
Schwarmnetz **77** 54
Schwarte **88** 56
Schwarte **120** 96
Schwartling **120** 96
Schwarz-Doppeldruckwerk **180** 13
Schwarzamsel **361** 13
Schwarzbeere **379** 7
Schwarzbeere **377** 23
Schwarzdeckenfertiger **200** 43
Schwarzdorn **374** 27
schwarze Feld **276** 3
Schwarze Holunder **374** 35
Schwarze Nachtschatten **379** 5
schwarze Taste **325** 5
Schwarzkollektor **155** 29
Schwarzlaugenbehälter **172** 29
Schwarzlaugenfilter **172** 28
Schwarzpulver **87** 53
Schwarzwälderuhr **109** 31
Schwarzwild **88** 51
Schwarzwurz **375** 45
Schwarzwurzel **57** 35
Schwebebahnen **214** 15–38
Schwebebalken **297** 2, 21
Schwebekippe **297** 28
Schwedengreifer **157** 29
Schwedenklee **69** 3
Schwedenreuter **63** 28
Schwefelkohlenstoff **169** 8
Schwefelkohlenstoffinjektor **83** 33
Schwefelkopf **107** 23
Schwefelsäureerzeugung **156** 34
Schwefelsäurezufuhr **156** 33
Schwefelsäurezusetzung **170** 23
Schwefelwasserstoffwascher **156** 22
Schweif **72** 38
Schweifriemen **71** 34
Schweifrübe **72** 34
Schwein **95** 38–54
Schwein **62** 10
Schwein **73** 9, 39
Schweinefett **96** 5
Schweinefilet **95** 44
Schweinehälfte **94** 23
Schweinekamm **95** 47
Schweinekotelett **95** 46
Schweineschmalz **96** 5
Schweinestall **62** 8
Schweinestall **75** 35
Schweinskopf **95** 43
Schweinsohr **97** 30
Schweinsohr **73** 11
Schweinsrüssel **73** 10
Schweißarme **142** 30
Schweißbrenner **141** 11, 19, 28
Schweißerbrille **141** 24
Schweißerhandschuh **142** 8, 32
Schweißerschutzhaube **142** 3
Schweißhaubenglas **142** 40
Schweißhund **70** 42
Schweißkabel **142** 19
Schweißmundstück **141** 33
Schweißpaste **141** 18
Schweißriemen **70** 30
Schweißschutzschild **142** 39
Schweißstab **141** 12
Schweißtisch **141** 13
Schweißtisch **142** 21
Schweißtrafo **142** 1
Schweißtransformator **125** 29
Schweißtransformator **142** 1, 27
Schweizer Käse **99** 41
Schwelle **120** 49
Schwelle **205** 60
Schwellenrost **119** 39
Schwellenschraube **202** 7
Schweller **325** 45
Schwellkörper **20** 67
Schwellwerk **326** 45
Schwemmkegel **13** 9
Schwenk- und Radialbohrmaschine **150** 18
Schwenkarm **104** 27
Schwenkarmhaube **105** 25
Schwenkbug **121** 57
Schwenkdach **213** 27
Schwenker **310** 42
Schwenkflügel **256** 9
Schwenkmotor **132** 69
Schwenkrohr **172** 10
Schwenkventil **126** 36
Schwenkvorrichtung **65** 73
Schwerathletik **299**
Schwerbenzinfraktion **145** 40
Schwerbeton **119** 72
schwere Atomkern **1** 35
schwere Maschine **189** 43
Schwere Waffen **255** 40–95
Schwergewichtsanker **286** 15
Schwergutbaum **221** 25
Schwergutbaum **221** 62
Schwergutpfosten **221** 24
Schwerkraftfüllstutzen **257** 32
Schwerkraftrad **189** 31
Schwerlastwagen **200** 7
Schwerlastzug **194** 20
Schwerpunkt **346** 26
Schwerstgutfrachter **221** 23
Schwert **279** 3
Schwert **284** 26
Schwert **185** 29
Schwert **220** 7
Schwertantenne **256** 28
Schwertblume **60** 8
Schwertel **60** 11
Schwertjacht **285** 37–41
Schwertkasten **284** 24
Schwertleite **329** 66
Schwertlilie **60** 8
Schwertschlucker **308** 26
Schwibbogen **335** 28
Schwiele **72** 27
Schwimmanschetten **281** 7
Schwimmanstalt **282** 1–32
Schwimmanzug **280** 42
Schwimmarten **282** 33–39
Schwimmatratze **280** 17

Schwimmbad **282** 1–32
Schwimmbad **223** 23
Schwimmbagger **216** 56
Schwimmbahn **282** 31
Schwimmbalken **352** 36
Schwimmdock **222** 34–43
Schwimmdock **225** 16
Schwimmeister **282** 16
Schwimmen **282** 17
Schwimmente **49** 4
Schwimmente **28** 10
Schwimmer **221** 65
Schwimmer **217** 34
Schwimmer **232** 6
Schwimmer **126** 15
Schwimmer **192** 15
Schwimmer **216** 12
Schwimmer **258** 87
Schwimmerbecken **282** 23
Schwimmerflugzeug **232** 5
Schwimmerhebel **65** 43
Schwimmerkammer **192** 14
Schwimmerschacht **217** 35
Schwimmflosse **279** 18
Schwimmflosse **280** 41
Schwimmfuß **359** 6
Schwimmgürtel **282** 19
Schwimmhaut **73** 36
Schwimmhaut **359** 7
Schwimmheber **226** 31
Schwimmhose **280** 43
Schwimmkappe **280** 29
Schwimmkappe **280** 44
Schwimmkissen **282** 18
Schwimmkörper **224** 71
Schwimmkran **226** 48
Schwimmkran **225** 10
Schwimmlehrer **282** 16
Schwimmnatter **364** 38
Schwimmring **281** 6
Schwimmschüler **282** 17
Schwimmsport **282**
Schwimmstaffel **282** 24–32
Schwimmstile **282** 33–39
Schwimmtier **280** 33
Schwimmunterricht **282** 16–20
Schwimmweste **228** 8
Schwimmweste **286** 20
Schwinge **88** 76
Schwingel **69** 24
Schwingelement **110** 9
Schwingen **297** 39
Schwinghebel **67** 34
Schwinghebel **190** 33
Schwinghebelfeder **67** 35
Schwinghebellagerung **190** 34
Schwingmasse **110** 32
Schwingquarz **110** 15
Schwingsattel **188** 21
Schwingungsdämpfer **190** 26
Schwingungsdämpfer **214** 55
Schwungbein **298** 27
Schwungrad **104** 15
Schwungrad **166** 15
Schwungrad **100** 24
Schwungrad **190** 20
Schwungradregulator **224** 56
Schwungstemme **296** 57
Schwungtechnik **298** 30
Scorpius **3** 38
Scorpius **4** 60
Scotchterrier **70** 17
Script **310** 45
Scriptgirl **310** 39
Sech **65** 10
Sechs-Kanal-Monitor **27** 31
Sechs-Teller-Film- und Ton-Schneidetisch **117** 96
Sechs-Uhr-Stellung **298** 25
Sechsachteltakt **320** 34
Sechseck **36** 62
Sechseck **351** 15
Sechsflächner **351** 2
Sechskantmutter **143** 18
Sechskantschraube **143** 13
Sechstagefahrer **290** 2
Sechstagerennen **290** 2–7
Sechsvierteltakt **320** 35
Sechszylinder-Unterflurdieselmotor **209** 23
Sechzehn-Millimeter-Kamera **117** 43
Sechzehntelnote **320** 17
Sechzehntelpause **320** 25
Sedilien **330** 41
Sedimente **23** 50
Sedimentgesteine **12** 1
See **13** 3, 26
Seeadler **362** 5
Seeanemone **369** 20
Seebäderschiff **221** 15
Seebär **367** 18
Seebeben **11** 53
Seeblei **89** 92
Seedrache **218** 13–17
Seefallreep **221** 91
Seefeder **369** 4
Seefischerei **90**
Seeflieger **359** 11–14
Seegewässer **286** 10–14
Seegras **378** 54
Seegurke **369** 18
Seehund **367** 19
Seeigel **357** 39
Seeigel **369** 19
Seejungfer **358** 3
Seekrähe **359** 14
Seelenachse **87** 38
Seelilie **369** 3
Seelsorger **330** 22
Seenotkreuzer **228** 14
Seenotrettungskreuzer **221** 18
Seeotter **367** 17
Seepferdchen **364** 18
Seeräuber **306** 43
Seerose **51** 18
Seerose **272** 56
Seerose **378** 14
Seeschwalbe **359** 11
Seestern **357** 38
Seestern **369** 17
Seestier **327** 47
Seeverschleppung **227** 6
Seezeichen **224** 68–10
Segel **20** 48
Segelboot **273** 29
Segelboot **285** 29–49
Segelboot **284** 10–48
Segelboot **278** 12
Segelflug **287**
Segelfluggelände **287** 13
Segelflugzeug **287** 3
Segeljolle **278** 12
Segeln **284**
Segeln **285**
Segelschiff **219**
Segelschiff **220**
Segelstellungen **285** 1–13
Segement **346** 52
Segerkegel **161** 6
Seggentorf **13** 17
Segler **359** 24
Seglermütze **35** 29
Segment **357** 25
Segmentfenster **335** 50
Seher **88** 43, 60
Sehne **305** 59
Sehne **346** 51
Sehnerv **77** 23, 24
Sehnerv **19** 51
sehr leise **321** 36
sehr stark **321** 39
Sehzeichenkollimator **111** 46
Sehzeichenprojektor **111** 47
Seidelbast **377** 10
Seidenpflanzengewächs **53** 15
Seidenraupe **358** 50
Seidenspinner **358** 48
Seife **49** 22
Seifenkiste **273** 33
Seifenschale **49** 21
Seiher **269** 32
Seil **300** 12
Seilbahn **15** 67
Seilbahnen **214** 15–38
Seilbahngondel **214** 52
Seilbahnstützen **214** 76
Seildritte **300** 27
Seile **299** 36
Seilerste **300** 25
Seilfähre **216** 1
Seilfallschirm **287** 7
Seilführung **201** 7
Seilführungsrolle **85** 39
Seilhüpfen **273** 15
Seilrollautomat **301** 62
Seilrollenaufzug **118** 91
Seilschaft **300** 22–27
Seilschließen **118** 30
Seilschlinge **300** 11
Seilschuh **214** 33
Seilschwebebahnen **214** 15–38
Seilspringen **273** 15
Seiltänzerin **307** 40
Seilverspannung **299** 37
Seilwinde **85** 38, 46
Seilwinde **255** 69
Seilzweite **300** 26
Seismologie **11**
Seismometer **11** 39
Seite **185** 53
Seiten **346** 26
Seitenansicht **151** 18
Seitenblatt **71** 40, 47
Seitendiele **123** 10
Seiteneingang **331** 15
Seitenfeintrieb **14** 56
Seitenfenster **231** 29
Seitenfenster **191** 61
Seitenflosse **230** 59
Seitenflosse **256** 32
Seitenflosse **288** 21
Seitenflosse **229** 24
Seitenflosse **235** 1
Seitengang **222** 45
Seitengang **207** 11
Seitengeflecht **136** 18
Seitengordings **218** 36
Seitengraben **216** 37
Seitenholm **235** 3
Seitenklemme **14** 57
Seitenlampe **223** 15
Seitenleitwerk **229** 24, 25
Seitenleitwerk **230** 58
Seitenlinie **292** 17
Seitenlinie **293** 3, 55
Seitenlinie **291** 9
Seitenlinienrichter **293** 24
Seitenmoräne **12** 53
Seitenmotoren **228** 29
Seitenpferd **186** 47
Seitenpfette **121** 39
Seitenpforte **335** 13
Seitenportal **335** 13
Seitenrevers **33** 8
Seitenruder **288** 22
Seitenruder **229** 25
Seitenruder **259** 95
Seitenruder **230** 60
Seitenrudermaschine **257** 23
Seitenruderpedale **257** 10
Seitenruderpedale **230** 27, 28
Seitenschale **188** 48
Seitenschalung **119** 55
Seitenscheibe **229** 33
Seitenscheitel **34** 14
Seitenschiff **334** 63
Seitenschiff **335** 2
Seitenschlitz **30** 49
Seitenschlitzrock **30** 51
Seitenschneider **127** 51
Seitenschwert **283** 63
Seitenschwert **220** 7
Seitenschwimmen **282** 36
Seitensproß **370** 21
Seitentafel **260** 35
Seitentank **222** 37
Seitentasche **33** 12
Seitenteil **100** 61
Seitenträger **222** 52
Seitentragrahmen **167** 20
Seitentragrahmen **165** 12
Seitentrawler **221** 46
Seitenüberschrift **342** 52
Seitenwagen **290** 30
Seitenwagengespann **290** 29
Seitenwand **213** 29
Seitenwanddrehtüren **213** 9
Seitenwegerung **222** 62
Seitenwurzel **370** 17
Seitenziffer **185** 63
Seitfußstoß **299** 19
Seitgrätschstellung **295** 3
Seithalte **295** 48
Seitlage **295** 46
Seitneigen **299** 29
Seitpferd **297** 1
Seitpferd **296** 5
Seitspagat **295** 14
Seitspannhang **296** 50
Seitstand **296** 22, 23
Seitwärtshaken **299** 33
Sekante **346** 50
Sekondbindung **294** 50
Sekretärinnenzimmer **245** 1–33
Sekt **98** 63
Sektflasche **99** 78
Sektgläser **45** 86
Sektkork **267** 58
Sektkübel **267** 59
Sektkühler **267** 59
Sektor **346** 54
Sektorenblende **313** 8
Sektschale **45** 86
Sekundärkreislauf **154** 45
Sekundärkreislauf **154** 7
Sekundärkreisumwälzpumpe **154** 8
Sekundärspiegel **5** 2
Sekundärstrom **232** 50
Sekundärstromkanal **232** 41, 44
Sekundärwicklung **153** 16
Sekundant **299** 44
Sekunde **321** 7
Sekundenanzeige **110** 21
Sekundenmesser **129** 39
Sekundentheodolit **112** 73
Selbstauslöser **309** 51
Selbstauslöser **115** 15
Selbstbedienung **196** 8
Selbstbedienungsgaststätte **266** 45–78
Selbstbedienungsgeschäft **99** 1–96
Selbstbedienungsrestaurant **266** 45–78
Selbstbedienungsspeisewagen **207** 73
Selbstbedienungstankstelle **196** 1–29
Selbsteinfädlung **165** 18
Selbstfahrlafetten **255** 49–74
Selbstfangspule **117** 80
Selbsthaltekette **65** 13
Selbstschenker **266** 1
Selbstsicherung **300** 10
Selbstspanner **87** 23
Selbsttränke **74** 16
Selbstwerker **134** 61
Selengleichrichter **312** 18
Selfservice-Station **196** 1–29
Sellerie **57** 27
Selterswasser **98** 87
Semibrevis **320** 13
Semifusa **320** 17
Semikolon **342** 19
Semiminima **320** 15
Semmeln **97** 13–16
Semmelpilz **381** 31
Sendeantenne **288** 88
Sendeleiter **238** 22
Sender **10** 62
Senderabstimmung **241** 39
Senf **98** 28
Senkel **118** 50
Senkkopf **143** 46
Senkrechte **346** 6
Senkrechtfrässpindel **150** 37
Senkrechtstrangguß **148** 24–29
Senkschraube **143** 28
Sennesblätter **380** 16
Sennesblätterstrauch **380** 16
Sensal **251** 4
Sense **66** 12
Sensenbart **66** 15
Sensenblatt **66** 13
Sensengriff **66** 17
Sensenschutz **66** 18
Sensenstiel **66** 16
Separatoren **172** 31
Septime **321** 12
Septimenakkord **321** 5
Septimole **321** 23
Septole **321** 23
Sequesterzange **26** 45
Serienzeichen **276** 38–45
Serpens **3** 20
Serpent **322** 13
Serradella **69** 11
Service Module **6** 2
Service Module **234** 56
Serviceplateau **105** 31
Servierbrett **265** 14
Servieren **293** 59
Serviererin **266** 18
Serviererin **265** 13
Serviertablett **265** 14
Serviertuch **267** 48
Serviette **45** 9
Servietten **266** 47
Serviettenring **45** 10
Servobremstrommel **192** 50
Sesampflanze **383** 45
Sessel **271** 35
Sessellift **214** 16–18
Set **44** 4
Setter **70** 41
Settrommel **174** 35
Setzcomputer **176** 10
Setzer **174** 5
Setzerei **174**
Setzerei **175**
Setzerei **176**
Setzhase **88** 59
Setzholz **56** 1
Setzkasten **55** 51
Setzkescher **89** 28
Setzkopf **143** 57
Setzlinie **174** 14
Setzreben **83** 15
Setzregal **174** 2
Setzstock **150** 30
Setzstück **315** 30
Setzstück **307** 57
Setzstück **316** 47
Setzstufe **123** 48
Setzstufe **123** 33
Seuchenflagge **253** 25
Sexfilme **318** 20
Sextant **224** 1
Sexte **321** 11
Sextole **321** 23
Sgraffito **338** 41
Shampooflasche **105** 32
Sharpie **284** 53
Sheddach **121** 20
Shorts **33** 25
Sichel **56** 8
Sichel **253** 21
Sicheldüne **13** 40
Sichelfedern **88** 68
Sichelflügel **229** 18
Sichelschwanz **73** 25
Sicherheitsbehälter **154** 21
Sicherheitsbeleuchtung **312** 6
Sicherheitsbügel **301** 58
Sicherheitsbügel **301** 53
Sicherheitsfahrschalter **211** 21
Sicherheitsfahrschalter **212** 13
Sicherheitskette **126** 3
Sicherheitsnetz **307** 14
Sicherheitsrohr **349** 7
Sicherheitsschloß **140** 44
Sicherheitsschlüssel **140** 48
Sicherheitsskibindung **301** 2
Sicherheitstürverschluß **50** 25
Sicherheitsventil **38** 70
Sicherheitsventil **210** 3
Sicherheitsverdeck **85** 36
Sicherungsautomat **41** 20
Sicherungsautomaten **127** 33
Sicherungsdruckknopf **127** 20
Sicherungsflügel **87** 8
Sicherungskasten **41** 19
Sicherungskasten **166** 23
Sicherungsmutter **187** 64
Sicherungspatrone **127** 36
Sicherungsschraubautomat **127** 19
Sichtfenster **28** 36, 49
Sichtfenster **25** 8
Sichtfensterkinderwagen **28** 34
Sichtschutz **199** 11
Sichtschutzzaun **281** 17
Sichtsignale **288** 52–54
Sichtweitenmeßgerät **10** 60
Sicken-, Bördel- und Drahteinlegemaschine **125** 25
Sickenhammer **125** 14
Sickenstock **125** 8
Sickerschacht **155** 16
Sickerwasserableitung **216** 37
Sideboard **44** 20
Siderostat **5** 16
Sieb **173** 14
Siebband **64** 69
Siebbein **17** 39
Siebengestirn **3** 26
Siebenpunkt **358** 37
Siebsauger **173** 15
Siebsaugwalze **173** 16
Siebtrommelpaar **163** 21
Siederohre **210** 17
Siedewasserprinzip **154** 49
Siedewürstchen **96** 8
Siedlung **37** 54–57
Siedlungshaus **37** 54
Siegelring **36** 40
Siegeranzeige **289** 38
Siegestrophäe **352** 30
Siegeszeichen **352** 15
Siegquote **289** 39
Siegwurz **60** 11
Sielengeschirr **71** 26–36
Siemens-Elektro-Niederschachtofen **147** 51–54
Siemens-Martin-Ofen **147** 21–30
Sifa **211** 21
Sifa **212** 13
Signalanlagen **203**
Signalanzeige **238** 30
Signalarm **203** 2
Signalbuchwimpel **253** 29
Signalelement **243** 60
Signalflaggen **253** 22–34
Signalgerüst **14** 51
Signalhebel **203** 56, 62
Signalhorn **270** 7
Signalhorn **212** 70
Signalhorn **188** 53
Signallampe **315** 52
Signallampen **25** 6
Signalleine **223** 10
Signalmast **221** 7
Signalmast **225** 34
Signalspur **243** 59
Signalstag **223** 11

Signalstellung **203** 4, 5, 10, 11
Signaltrommel **354** 18
Signatur **175** 47
Signet **185** 48
Silberdraht **108** 3
Silberfischchen **81** 14
Silbermünze **328** 37
Silbermünzen **252** 1–28
Silberpappel **371** 23
Silberscheibe **10** 24
Silberschmied **108**
Silberwaage **108** 35
Silberwurz **51** 7
Siliciumatom **1** 14
Silo **225** 68
Silobeschickungsrohr **62** 12
Silotank **76** 10
Silozelle **225** 69
Silverdisk-Pyrheliometer **10** 23
Sima **334** 11
Simpelfransen **34** 36
Simshobel **132** 25
Sinaischrift **341** 13
Sinanthropus **261** 18
Singdrossel **361** 16
Single-8-Kassette **117** 39
Singvögel **360** 1, 3, 4
Singvögel **361** 1–20
Sinkkasten **198** 23
Sinkkastenanschlußleitung **198** 25
Sinningia **53** 7
Sintersäule **13** 82
Sinterterrassen **11** 23
Sinus **346** 32
Siphon **49** 27
Siphon **126** 26
Sirene **223** 3
Sirene **366** 23
Sirene **327** 58
Sirius **3** 14
Sister **322** 21
Situla **328** 34
Sitz **71** 45
Sitz **24** 24
Sitz **143** 65
Sitzbank **41** 10
Sitzbank **212** 63
Sitzbank **281** 38
Sitzbein **17** 19
Sitzbrett **278** 17
Sitzfläche **44** 11
Sitzgruppe **268** 60
Sitzgurt **300** 57
Sitzkissen **47** 8
Sitzkissen **42** 23
Sitzpirouette **302** 8
Sitzplätze **319** 8
Sitzplatz **315** 20
Sitzpolster **207** 65
Sitzreifen **273** 54
Sitzreihen **312** 9
Sitzrohr **187** 18
Sitzstufen **281** 20
Sitztuch **281** 25
Sixtbindung **294** 48
Sixtdeckung **294** 8
Sixtparade **294** 8
Skala **349** 23, 35
Skalp **352** 15
Skalpell **26** 43
Skateboard **273** 51
Skeet **305** 70–78
Skeet-Bockdoppelflinte **305** 70
Skeetanlage **305** 74
Skeetbohrung **305** 71
Skeetschießen **305** 70–78
Skeisel **220** 32
Skeleton **303** 22
Skeletonfahren **303** 22–24
Skeletonfahrer **303** 23
Skeletonschlitten **303** 22
Skelett **17** 1–29
Skelett **261** 14
Skelettierfraß **80** 8
Skene **334** 45
Skeusel **220** 32
Skibob **304** 16
Skibrille **301** 11
Skidder **85** 34
Skifahren **301** 1–72
Skiff **283** 16
Skihelm **301** 13
Skilauf **301** 1–72
Skilift **301** 57–63
Skimütze **35** 39
Skimütze **301** 10
Skipullover **33** 52
Skischlepplift **214** 15
Skisport **301**
Skistock **301** 5
Skistopper **301** 56
Skiwachs **301** 21
Skiwachsutensilien **301** 21–24
Skizzenblock **338** 35
Sklavenaufseher **218** 47
Sklavengaleere **218** 44–50
Skooter **308** 63
Skooterbahn **308** 62
Skorpion **3** 38
Skorpion **4** 60
Skorpion **358** 40
Skript **310** 45
Skriptgirl **310** 39
Skull **283** 17, 35–38
Skulptur **339** 32
Skysegel **220** 32
Slalomlauf **301** 64
Slalomski **286** 60
Slat **229** 38
Slick **305** 86
Slingpumps **101** 53
Slip **32** 15, 26
Slipform **32** 8
Slipper **101** 34
SM **6** 2
SM-Haupttriebwerk **234** 57
Smoking **33** 7
Smokinghemd **32** 43
Smokingschleife **33** 11
Smokingschleife **32** 47
SNCF **209** 23
Société Nationale des Chemins de Fer Français **209** 23
Sockel **44** 23
Sockelleiste **123** 63
Sockelplatte **123** 21
Sockelschutzbrett **118** 29
Sodawasserflasche **42** 32
Söller **329** 12
Sofa **42** 24
Sofakissen **46** 17
Sofakissen **42** 27
Soffitte **316** 12
Soffittenbeleuchtung **318** 25
Soffittenlampe **318** 26
Softrindleder **101** 46
Sohlbank **120** 33
Sohle **100** 66
Sohle **65** 6
Sohle **132** 22
Sohlenleder **100** 31
Sohlenpresse **100** 14
Sohlental **13** 55
Solarium **281** 10
Solarzelle **155** 34
Solarzellenausleger **10** 66
Soldatengrab **331** 32
Sole **274** 3
so leise wie möglich **321** 37
Solezuleitung **274** 4
Soling **284** 56
Solist **314** 28
Sollkurseinsteller **224** 18
Sollmaß **149** 57
Sollwertgeber **197** 27
Solomaschine **290** 27
Solotänzer **314** 28
Solstitium **3** 8
Somalistrom **14** 36
Sombrero **35** 5
Sommerammer **361** 7
Sommerbluse **31** 22
Sommerdeich **216** 48
Sommergoldhähnchen **361** 10
Sommerhose **31** 52
Sommerhut **29** 16
Sommerhut **35** 37
Sommerkäfig **356** 11
Sommerkleid **31** 9
Sommerkleidchen **29** 13
Sommerkleidung **31**
Sommerkönig **361** 10
Sommerlaube **52** 14
Sommermantel **31** 20
Sommermonsun **9** 52
Sommerpulli **31** 67
Sommersolstitialpunkt **3** 8
Sommersonnenwendepunkt **3** 8
Sonargerät **259** 40
Sonde **24** 46
Sonderabteil **205** 26
Sonderangebot **96** 20
Sonderangebot **271** 65
Sonderangebotskorb **96** 18
Sonderpreistafel **96** 19
Sonderstempelabdruck **236** 59
Sondertisch **271** 64
Sonderwagen **264** 16
Sonne **3** 2
Sonne **38** 32
Sonne **4** 29, 36–42
Sonnen- und Mondfinsternis **4** 29–35
Sonnenbad **282** 4
Sonnenbadende **281** 12
Sonnenbahn **4** 10–21
Sonnenbanner **253** 20
Sonnenblende **313** 3
Sonnenblume **51** 35
Sonnenblume **61** 13
Sonnenblume **69** 20
Sonnenblume **52** 7
Sonnenblumenöl **98** 24
Sonnenbrille **111** 6
Sonnenbrille **301** 19
Sonnenbrillentasche **6** 19
Sonnendach **274** 14
Sonnendeck **223** 22
Sonneneinstrahlung **155** 18
Sonnenenergie **155** 17
Sonnenenergienutzung **155** 17–36
Sonnenfalle **55** 17
Sonnenfinsternis **4** 39
Sonnenflecken **4** 37
Sonnenhut **35** 5
Sonnenhut **29** 16
Sonnenkälbchen **358** 37
Sonnenkraftwerkselement **155** 28
Sonnenobservatorium **5** 29–33
Sonnenrand **4** 39
Sonnenröschen **377** 20
Sonnenscheibe **4** 36
Sonnenscheibe **333** 12
Sonnenschirm **268** 61
Sonnenschirm **37** 48
Sonnenschirm **272** 58
Sonnensegel **221** 116
Sonnensegellatte **221** 118
Sonnensegelstütze **221** 117
Sonnensensor **10** 69
Sonnenspektrum **343** 14
Sonnenspiegel **5** 29
Sonnenstrahlen **4** 9
Sonnensystem **4** 42–52
Sonnentau **377** 14
Sonnentierchen **357** 7
Sonnenuhr **110** 30
Sonnenwende **3** 8
Sonnenziegel **155** 32
Sopraporte **336** 12
Sordine **323** 10
Sortierer **172** 57
Sortiermaschine **172** 23
Sortierpolter **157** 31
Sortimentseinsatz **134** 39
Soßenlöffel **45** 18
Soßenschüssel **45** 17
so stark wie möglich **321** 40
Souffleur **316** 28
Souffleurkasten **316** 27
Souffleuse **316** 28
Souterrain **118** 1
Souvenierteller **309** 48
Sozia **268** 36
Soziusfußraste **188** 44
Spacelab **235** 65
Space Shuttle-Orbiter **235** 1–45
Spachtelmasse **128** 3
Späneabsaugung **157** 51
Späneauswurf **132** 48
Späneblasrohr **140** 17
Spagat **314** 20
Spaghetti **98** 32
Spalier **37** 33
Spalierbaum **52** 16
Spalierbogen **52** 12
Spalierobstbäume **52** 1, 2, 1
Spalt **5** 13
spaltbares Element **1** 49
Spaltbohrer **24** 39
Spalte **185** 65
Spalte **342** 45
Spaltenlinie **342** 47
Spaltenüberschrift **342** 46
Spalter **94** 18
Spalthammer **83** 5
Spaltkapsel **370** 94
Spaltklappe **229** 47
Spaltpfropfen **54** 36
Spaltsegment **5** 14
Spaltung **224** 89
Span **120** 80
Span **136** 12
Spanabstreifer **157** 50
Spange **119** 67
Spange **303** 5
Spangenhelm **254** 8
Spangenpumps **101** 27
spanische Tritt **71** 3
Spankorb **136** 11
Spann **19** 61
Spannbacke **149** 36
Spannbarren **297** 3
Spannbügel **133** 9
Spanner **82** 28
Spanner **166** 54
Spanner **293** 32
Spanngewicht **167** 50
Spanngewichtschacht **214** 40
Spannhebel **115** 15
Spannklinke **110** 34
Spannleiste **167** 49
Spannpratze **133** 10
Spannrad **110** 35
Spannrahmen **183** 4
Spannreck **296** 7
Spannreifen **324** 56
Spannriegel **121** 70
Spannriegel **168** 13
Spannrippe **95** 21
Spannrolle **133** 13
Spannrolle **163** 46
Spannschacht **214** 40
Spannschieber **255** 12
Spannschloß **202** 31
Spannschloß **130** 4
Spannschraube **293** 33
Spannschraube **323** 53
Spannseilscheibe **214** 43
Spannstock **132** 31
Spanntuch **116** 59
Spannung **242** 73
Spannungsmeßgerät **242** 77
Spannungsprüfer **127** 55
Spannungsregler **153** 31
Spannungssucher **127** 55
Spannungswandler **153** 59
Spannvorrichtung **64** 94
Spannvorrichtung **208** 18
Spannvorrichtung **134** 42
Spannwagen **157** 12
Spannweite **229** 2
Spannweite **215** 14
Spannwirbel **325** 17
Spannzange **157** 13
Spant **230** 55
Spant **285** 51
Spant **283** 49
Spant **222** 58
Spargel **57** 14
Spargelbeet **52** 25
Spargelheber **45** 77
Spargelmesser **56** 10
Spark **69** 12
Sparmannia **53** 9
Sparren **121** 28, 36
Sparren **122** 19
Sparrendach **121** 27
Sparrengesims **37** 9
Sparrenkopf **121** 45
Sparrenkopf **122** 41
Sparringspartner **299** 27
Spaßmacher **306** 69
Spaßmacher **307** 24
Spatel **24** 50
Spatel **25** 7
Spaten **56** 2
Spatienkeile **174** 24
Spationierung **175** 13
Spaziergänger **272** 26
Spazierstock **41** 5
Specht **359** 27
Spechtvogel **363** 6
Speckmöwe **359** 14
Speckseite **96** 2
Speedway **290** 24–28
Speere **352** 40
Speerschleuder **328** 5
Speerschleuder **352** 40
Speerwurf **298** 51–53
Speibecken **24** 12
Speiche **17** 13
Speiche **187** 27
Speichen **189** 24
Speichen **143** 88
Speichenbeuger **18** 40
Speichennerv **18** 28
Speichennippel **187** 29
Speichenrad **289** 25
Speichenrand **19** 69
Speichenschloß **187** 49
Speichenstrecker **18** 56
Speicher **225** 7
Speichereinheit **242** 9
Speichereinheit **176** 11
Speichereinrichtung **316** 2
Speichergestein **12** 29
Speicherkompensator **165** 51
Speicherschreibmaschine **245** 26
Speichertasten **247** 22
Speicherwurzel **370** 79
Speichgriff **296** 45
Speiseeis **308** 31
Speisekarte **266** 21
Speisekelch **332** 48
Speisemorchel **381** 26
Speisengefache **207** 83
Speisenübersicht **266** 65
Speiseöl **99** 66
Speisepilze **381**
Speiseraum **266** 73
Speiseraum **207** 32, 77
Speiseröhre **77** 19
Speiseröhre **17** 49
Speiseröhre **20** 23, 40
Speisesaal **267** 20
Speisesaal **223** 44
Speisetäubling **381** 23
Speiseventil **210** 20
Speisewagen **207** 22–32
Speisewagenküche **207** 33
Speisewasser-Dampf-Kreislauf **154** 45
Speisewasserleitung **154** 12, 30
Speisewasserpumpe **210** 9
Speisewasserpumpe **154** 13
Speisewasservorwärmer **210** 23
Speisezylinder **163** 27, 52
Speispfanne **118** 39
Spelt **68** 24
Spelz **68** 24
Spelze **68** 11
Sperber **362** 12
Sperlingstößer **362** 12
Sperlingsvögel **361**
Sperr-Reep **90** 7
Sperren **291** 51
Sperrgut **206** 18
Sperrkette **99** 95
Sperrung **175** 13
Spezialfacette **111** 38, 40, 41
Spezialflachwagen **213** 33
Spezialtapetenkleister **128** 24
Spezialverbrennungsgüter **199** 36
Spezialwerkstatt **195** 1–55
Sphinx **327** 20
Sphinx **333** 11
Spiegel **88** 20
Spiegel **111** 4
Spiegel **104** 1
Spiegel **285** 49
Spiegel **284** 35
Spiegel **88** 36, 74
Spiegel **49** 33
Spiegel **1** 65
Spiegel **224** 6, 7
Spiegel **243** 55
Spiegel **207** 49
Spiegel **336** 50
Spiegelblock **176** 21
Spiegelbogenlampe **312** 39
Spiegeleinrichtung **177** 38
Spiegelgewölbe **336** 49
Spiegelglasmanometer **349** 20
Spiegelhäher **361** 1
Spiegelheck **259** 11
Spiegelheck **258** 26
Spiegelheck **285** 48
Spiegelheck **284** 35
Spiegelheck **221** 42
Spiegelkabinett **308** 55
Spiegelkarpfen **364** 4
Spiegellinsenscheinwerfer **316** 48
Spiegelmeise **361** 9
Spiegelobjektiv **115** 50
Spiegelreflexkamera **114** 22
Spiegelreflexsystem **115** 31
Spiegelschrank **49** 31
Spiegelsystem **176** 24
Spiegelteleskop **113** 1
Spiegelwand **317** 28
Spiel **88** 67, 80
Spielanzug **29** 22
Spielbahn **293** 79–82
Spielball **277** 11
Spielbank **275** 1
Spielbein **302** 3
Spielbrett **276** 1, 22
Spielbrett **292** 30
Spielbude **308** 44
Spielemagazin **47** 18
Spielergruppe **48** 20
Spielergruppe **305** 25
Spielfeld **291** 1
Spielfeld **292** 40–58
Spielfilmatelier **310** 26–60
Spielfläche **277** 15
Spielflächenscheinwerfer **316** 16
Spielhahn **88** 66
Spielhöschen **29** 21
Spielkarten **276** 36
Spielkasino **275** 1
Spielleiter **275** 3
Spielleiter **316** 40
Spielmarke **275** 12
Spielmechanik **326** 6–16
Spielplättchen **324** 20
Spielplan **275** 9
Spielsaal **275** 1
Spielstand **293** 38
Spielstein **276** 18
Spieltisch **326** 36–52
Spielventil **326** 10
Spielwart **316** 30
Spielwiese **272** 44
Spielzelt **307** 1
Spielzeug **48** 21–32
Spielzeugauto **273** 62

Spielzeugauto **47** 38
Spielzeugbagger **273** 65
Spielzeugente **273** 30
Spierentonne **224** 79
Spierstrauch **374** 23
Spießeck **36** 59
Spika **3** 18
Spill **258** 23
Spill **270** 56
Spinat **57** 29
Spindel **183** 22
Spindel **150** 27
Spindel **140** 4
Spindel **164** 43, 52
Spindel **126** 32
Spindel **123** 78
Spindelantrieb **164** 31
Spindelbank **164** 50
Spindelhaken **164** 49
Spindelkasten **150** 26
Spindelöl **145** 61
Spindelschaft **164** 46
Spindelstock **150** 2
Spindelstock **149** 2
Spinett **322** 45
Spinnbad **169** 15
Spinndrüsenregion **358** 46
Spinndüse **169** 14
Spinndüsen **170** 42
Spinnen **358** 44–46
Spinnenbeine **115** 91
Spinnengewebe **358** 47
Spinnennetz **273** 46
Spinnennetz **358** 47
Spinnentiere **358** 40–47
Spinner **89** 74, 75
Spinner **230** 33
Spinnfaden **162** 54
Spinnfasern **169** 1–34
Spinnkuchen **169** 18
Spinnorgan **164** 51
Spinnpumpe **169** 13
Spinnregler **164** 38
Spinnring **164** 54
Spinnweb **358** 47
Spinnzentrifuge **169** 17
Spion **41** 29
Spiräe **374** 23
Spiralbohrer **140** 59
Spiralbohrer **134** 49
Spirale **288** 51
Spirale **297** 50
Spiralverzahnung **143** 93
Spirituosen **98** 56–59
Spirituosen **318** 19
Spiritusflamme **24** 57
Spirograph **27** 36
Spirographis **357** 22
Spirometer **23** 31
Spirometrie **27** 36–50
Spitzbart **34** 10
Spitzbein **95** 38, 42, 48
Spitzboden **38** 12
Spitzbogen **336** 31
Spitzdocke **135** 8
Spitze **31** 32
Spitze **294** 45
Spitze **70** 20–22
Spitze **143** 23, 54
Spitze **328** 4
Spitzenabschneider **85** 22
Spitzenarbeit **102** 30
Spitzenbesatz **31** 32
Spitzenblockzug **157** 17
Spitzeneinsatz **151** 54
Spitzengrund **102** 16
Spitzenhaube **355** 65
Spitzenring **89** 52
Spitzenschuh **314** 30
Spitzenumhang **355** 66
Spitzgattheck **285** 45
Spitzglas **45** 85
Spitzgras **61** 30
Spitzhacke **158** 31
Spitzkumt **71** 15
Spitzmaulnashorn **366** 25
Spitzmaus **366** 7
Spitzmeißel **140** 25
Spitzmorchel **381** 27
Spitzpyramide **333** 1
Spitzschar **65** 65
Spitzstichel **340** 5
Spitztonne **224** 76
Spitzwegerich **380** 11
Spitzwinkelsitz **295** 13
Spitzwinkelstütz **295** 17
Spließ **122** 48
Spließdach **122** 45
Splint **143** 19, 78
Splintholz **120** 85
Splintholz **370** 12
Splintloch **143** 25
Splitt **158** 23
Splitt **136** 23
Splitterfänger **172** 54
Splittstreuer **200** 41
Spoiler **229** 39
Spoilerkante **193** 30
Sporader **72** 28
Sporen **71** 50, 51
Sporen **381** 8, 13
Sporenschläuche **381** 12, 13
Sporenständer **381** 7
Sporn **88** 82
Sporn **73** 26
Sporn **256** 23
Spornrad **256** 27
Sport-(Trainings-) Anzug **33** 27
Sport- und Kunstflugzweisitzer **288** 18
Sport- und Reiseflugzeug **230** 32–66
Sportangeln **89** 20–94
Sportarten **305**
Sportbericht **342** 60
Sportboote **286** 1–5
Sportboote **283** 9–16
Sportcoupé **193** 28
Sporteiner **283** 54
Sportfallschirm **288** 45
Sportfechten **294** 1–33
Sportgewehre **305** 40–49
Sporthose **291** 57
Sportkabrio **193** 26
Sportkabriolett **193** 26
Sportkegeln **305** 1–13
Sportlenker **188** 45
Sportmunition **305** 34–39
Sportnachricht **342** 61
Sportreporter **299** 50
Sportsäbel **294** 34
Sportschlauchboot **278** 14
Sportschlauchboot **286** 1
Sportschuh **101** 35
Sportsitz **193** 11
Sportsitzbank **189** 14
Sportstrumpf **291** 58
Sportteil **342** 57
Sportwaffen **87** 1–40
Sportwagen **290** 38
Sportwagen **28** 37
Spottgestalt **306** 63
Sprachlabor **261** 35
Sprachrohr **283** 21
Spraydose **106** 23
Spraydüse **50** 13
Sprechanlage **245** 20
Sprechermikrophon **238** 34
Sprecherraum **238** 18
Sprechertisch **238** 29
Sprechfunkgerät **230** 22
Sprechfunkverkehr **230** 29
Sprechkopf **241** 59
Sprechmembran **204** 38
Sprechmuschel **237** 9
Sprechtaste **242** 24
Sprechzimmer **23** 1
Spreite **370** 28
Spreite **68** 20
Spreizklappen **229** 49, 50
Sprenger **55** 19
Sprenggurt **71** 19
Sprengmeister **158** 25
Sprengpatrone **158** 27
Sprengring **143** 34
Sprengschärfe **91** 18
Sprengwerk **215** 3
Sprieß **119** 59
Sprietsegel **220** 5
Springbein **358** 11
Springbrunnen **272** 21
Springen **297** 45
Springen **298** 9–41
Springer **276** 11
Springer **322** 50
Springermatt **276** 15
Springerrechen **322** 51
Springform **40** 27
Springheuschrecke **358** 8
Springlade **326** 12–14
Springpferd **289** 9
Springquelle **11** 21
Springreifen **307** 58
Springreiten **289** 8–14
Springsattel **289** 10
Springseil **273** 16
Springspreizen **309** 28
Sprinkler **55** 19
Sprinter **298** 5
Spritzapparat **181** 10
Spritzbehälter **83** 44
Spritzbrett **186** 6
Spritzbrühebehälter **83** 5
Spritzdecke **283** 56
Spritze **22** 54
Spritzen **129** 36
Spritzen **129** 28
Spritzflasche **349** 8
Spritzkessel **129** 31
Spritzmittelbehälter **83** 39
Spritzpistole **181** 34
Spritzpistole **129** 37
Spritzpistole **83** 18
Spritzpistole **129** 32
Spritzrohr **83** 29
Spritzrohr **172** 72
Spritzsieb **340** 24
Spritzventil **172** 12
Spritzversteller **190** 58
Sproß **370** 19–25
Sproß **376** 18
Sproß **54** 17
Sproß **372** 44, 46, 48, 49, 56
Sprosse **88** 10
Sprosse **38** 17
Sprossenleiter **38** 15
Sprossenwand **296** 20
Sprossenzahnstange **214** 9
Sprosser **361** 17
Sproßvogel **361** 17
Spruchband **263** 12
Sprudel **98** 87
Sprudelbad **281** 9
Sprühdose **22** 60
Sprüheinrichtung **83** 58
Sprühgerät **79** 22
Sprühgerät **83** 47
Sprühnebel **83** 8
Sprühregen **9** 33
Sprühwasserbehälter **83** 57
Sprung **88** 63
Sprung **289** 21
Sprunganlage **282** 5–10
Sprungbecken **282** 11
Sprungbrett **282** 9
Sprungbrett **297** 8
Sprungbrett **296** 12
Sprungerlaubnis **288** 52
Sprungfallschirm **288** 37
Sprunggelenk **72** 37
Sprunggrube **298** 39
Sprunghöhe **12** 6
Sprunghügel **298** 36
Sprungkasten **296** 15, 16
Sprungkasten **297** 9
Sprungkissen **298** 36
Sprunglatte **298** 14, 34
Sprunglatte **84** 8
Sprunglauf **301** 35
Sprungnetz **307** 14
Sprungpferd **296** 1, 48, 53
Sprungpferd **297** 1, 22, 30–32
Sprungseil **297** 43
Sprungski **286** 62
Sprungski **301** 38
Sprungstab **298** 28
Sprungständer **298** 13, 33
Sprungstiefel **301** 41
Sprungtuch **270** 18
Sprungtuch **297** 11
Sprungturm **282** 6
Sprungverbot **288** 53, 54
Sprungwurf **292** 3
Spülbecken **23** 25
Spülbecken **39** 35
Spülbecken **278** 6
Spülbord **283** 43
Spülbürste **50** 51
Spüle **97** 68
Spüle **39** 35
Spülhebel **49** 17
Spülkasten **126** 14
Spülkopf **145** 10
Spülleitung **145** 13
Spülplatz **39** 33–36
Spülpumpe **145** 16
Spülraum **207** 28
Spülrohr **126** 17
Spültrog **165** 49
Spülungen **22** 54
Spülventil **6** 25
Spülwanne **178** 1
Spürhund **70** 42
Spulen **169** 25
Spulenantriebswagen **164** 30
Spulegarn **117** 92
Spulenaufsteckgatter **164** 28
Spulengatter **164** 41
Spulengatter **165** 25
Spulenhalter **185** 17
Spulenhülse **166** 30
Spulenknopf **114** 27
Spulenkopf **162** 55
Spulenrahmen **165** 9
Spulentonband **241** 58
Spulentonbandgerät **241** 56
Spulenwäsche **170** 48
Spulerei **169** 25
Spulmaschine **169** 26
Spulwurm **81** 31
Spundbohle **217** 6
Spundfutter **135** 6
Spundloch **130** 7
Spundwand **119** 17
Spundwand **217** 5
Spur **86** 8
Spuranzeiger **65** 81
Spurkranzschmierung **211** 52
Spurmessung **195** 22
Spurstange **65** 47
Spurstangenhebel **192** 79
Squaw **352** 10
Staatsperücke **34** 2
Stabhochspringer **298** 29
Stabhochsprung **298** 28–36
stabile Seitenlage **21** 24
Stabilisationsfläche **117** 60
Stabilisator **256** 31
Stabilisator **192** 71
Stabilisator **116** 10
Stabilisator **305** 58
Stabilisierungsflossen **256** 22
Stabilisierungsflossen **234** 7
Stabilisierungspaneel **288** 49
Stablampe **6** 24
Stablampe **127** 26
Stabrost **163** 26
Stabtasche **283** 64
Stabwerk **335** 41
staccato **321** 34
Stachel **323** 22
Stachel **60** 18
Stachel **77** 11
Stachel **366** 6
Stachelbeerblüte **58** 6
Stachelbeere **58** 9
Stachelbeerspannerraupe **58** 5
Stachelbeerstrauch **52** 19
Stachelbeerstrauch **58** 1
Stachelbeerzweig **58** 2
Stachelbürste **105** 16
Stachelhäuter **357** 39
Stachelhäuter **369** 3, 11, 17–19
Stachelnuß **379** 8
Stachelscheide **77** 12
Stachelschwein **366** 13
Stadt **15** 51
Stadt **268**
Stadtautobahn **225** 54
Stadtmauer **333** 30
Stadtplan **204** 15
Stadtplan **268** 2
Städtebanner **218** 22
Ständer **88** 81
Ständer **175** 50
Ständer **150** 10, 21
Ständer **151** 37
Ständer **139** 10
Ständer **349** 29
Ständer **119** 47
Ständerbeute **77** 45–50
Ständerschlitten **353** 18
Stärkemesser **308** 11
Stärkeverstellung **100** 22
Staffelbruch **12** 8
Staffelei **3** 47
Stag **219** 10
Stagsegel **220** 2
Stahlbandarmierung **153** 50
Stahlbesen **324** 53
Stahlbetonbau **119** 1–89
Stahlbetonbogen **215** 50
Stahlbetonbrücke **215** 49
Stahlbetondecke **119** 8
Stahlbetonrahmen **119** 2
Stahlbetonrippendecke **123** 35
Stahlbetonskelett **119** 1
Stahlbetonständer **215** 61
Stahlbetonsturz **118** 13
Stahlbewehrung **123** 37
Stahlblechmulde **200** 8
Stahlblock **147** 33
Stahlbrückenring **89** 58
Stahldrahtarmierung **153** 50
Stahldrahtbürste **142** 18
Stahlgießpfanne **147** 31
Stahlgitterbrücke **215** 34
Stahlgittermast **214** 77
Stahlgriffel **341** 21
Stahlhalter **149** 21
Stahlkante **301** 4, 50
Stahlkugel **143** 70
Stahlleiter **270** 10
Stahlmeßkluppe **84** 21
Stahlpfahl **217** 4
Stahlrad-Glasschneider **124** 26
Stahlrohr **155** 30
Stahlrohrgerüst **119** 46
Stahlrohrmast **214** 78
Stahlrohrstütze **214** 78
Stahlrohrstuhl **41** 21
Stahlrunge **213** 6
Stahlsäge **134** 17
Stahlschiebedach **193** 24
Stahlspinne **5** 18
Stahlstempel **175** 36
Stahlstichel **175** 33
Stahlwalze **164** 10
Stahlwerk **147** 21–69
Stahlwinkel **108** 28
Stake **89** 30
Stake **136** 6
Stake **216** 16
Staket **52** 10
Stakfähre **216** 15
Stalagmit **13** 81
Stalaktit **13** 80
Stalaktitengewölbe **337** 17
Stalldünger **63** 15
Stallknecht **186** 27
Stallmeister **307** 31
Stallmiststreuer **62** 21
Stallmiststreuer **63** 39
Stallvollplatte **159** 27
Stamm **84** 19
Stamm **370** 2
Stammgast **266** 40
Stammholz **85** 41
Stammholzentrindung **85** 23
Stammholzhalter **157** 39
Stammholzschlepper **85** 34
Stammtisch **266** 39
Stammtöne **320** 45
Stampfbeton **118** 1
Stampfbohle **201** 2
Stampfer **349** 10
Stampflehmpackung **269** 39
Standardspindel **164** 45
Standarte **88** 47
Standarte **253** 14
Standarte **177** 11
Standartenverstellung **114** 51
Standbein **302** 2
Standbild **272** 10
Standbild **334** 5
Standdrehwerk **65** 73
Stande **89** 4
Stander **90** 15
Stander **253** 28
Standesabzeichen **319** 26
Standgerüst **14** 50
Standhahnmutternzange **126** 64
Standkampf **299** 6
Standkorrektion **10** 10
Standleiter **118** 86
Standlicht **191** 20
Standlichtschalter **191** 62
Standort **224** 45
Standrohr **37** 14
Standrohr **270** 26
Standrohr **173** 12
Standrohr **234** 25
Standrohr **145** 18
Standrohrkupplung **67** 5
Standseilbahn **214** 12
Standseilbahnwagen **214** 13
Standuhr **309** 56
Standuhr **110** 24
Standvogel **360** 4
Stange **88** 11, 30
Stange **323** 14
Stangenbohne **57** 8
Stangenbohne **52** 28
Stangenbohrer **120** 65
Stangenholz **84** 12
Stangenpferd **186** 46
Stangenzirkel **125** 11
Stapel **225** 42
Stapelanlage **180** 73
Stapelanleger **180** 48
Stapelausleger **180** 55
Stapelia **53** 15
Stapelkasten **76** 30
Stapelplatz **184** 12
Stapelstein **157** 37
Stapler **162** 20
Star **361** 4
Star **284** 55
stark **321** 38
stark ansetzend, leise weiterklingend **321** 41
Starkstromleitung **15** 113
Starkwindschicht **7** 5
Starmatz **361** 4
Starrachse **192** 65–71
Start **286** 28
Start **298** 1–6
Start- und Landebahn **287** 15
Start- und Landebahn **233** 1
Startanlage **209** 13
Startbahn **233** 1
Startbehälter **259** 26
Startblock **282** 27
Startblock **298** 1
Startboje **285** 14
Starter **282** 30
Starter **241** 30
Starterflagge **273** 34
Starterklappe **192** 6
Starternummer **289** 36
Startlinie **294** 3
Startlinie **286** 30
Startnummer **290** 28
Startnummer **289** 33
Startnummer **305** 84
Startnummer **301** 37
Startnummernschild **189** 18

Startpedal **188** 25
Startphase **234** 66
Startplatz **298** 3
Startrampe **255** 66
Startschiff **285** 15
Startsprung **282** 29
Starttonne **285** 14
Startzone **286** 29
Staßfurt-Flöz **154** 65
Staßfurt-Steinsalz **154** 66
stationäre Masse **11** 43
Stationärrolle **89** 32, 61
Stationsschild **205** 28
Stationstasten **243** 17
Stationstasten **309** 20
Statist **310** 29
Statisten **316** 39
Statistik **248** 36
Stativ **112** 2
Stativbein **114** 43
Stativfuß **112** 3
Stativgewindeanschluß **115** 30
Stativscheinwerfer **310** 52
Statue **339** 32
Statue **272** 10
Staubabscheider **92** 40
Staubabscheider **199** 31
Staubabscheider **172** 1
Staubbehälter **50** 86
Staubbeutel **372** 35
Staubbeutel **59** 10
Staubbeutel **58** 45
Staubbeutelfüllanzeige **50** 61
Staubbeutelkassette **50** 62
Staubblatt **374** 3
Staubblatt **370** 57, 60
Staubblatt **372** 7, 18
Staubblatt **59** 10
Staubblatt **58** 45
Staubblatt **373** 2
Staubblüten **59** 39
Staubblütenkätzchen **59** 45
Staubblütenstand **59** 39
Staubecken **217** 39
Staubfänger **147** 14
Staubfilter **270** 59
Staubfüllanzeige **50** 73
Staubgefäß **58** 45
Staubhaube **133** 20
Staubkammer **172** 6
Staubkanal **163** 22
Staubkappe **187** 57, 82
Staublawine **304** 1
Staubpinsel **109** 18
Staubsack **147** 14
Staubsammelkasten **108** 45
Staubsaugtrichter **163** 10
Staubschutz **2** 48
Staubschutz **271** 30
Stauchklotz **137** 16
Staudamm **155** 38
Staude **52** 9
Staudenbeet **52** 22
Staudenbeet **55** 37
Staudenphlox **60** 14
Staumauer **217** 58
Stauraum **227** 26
Stauraum **228** 27
Staurohr **257** 1
Staurohr **256** 11
Stauschleuse **15** 69
Stausee **217** 57
Staustufe **217** 65–72
Stechapfel **379** 8
Stechapparat **77** 10–14
Stechbeitel **339** 19
Stechbeitel **132** 7
Stechbeitel **134** 30
Stechdrehmeißel **149** 53
Stecher **87** 12
Stecher **88** 84
Stecher **166** 43
Stechfliege **81** 4
Stechhelm **254** 4
Stechhelm **329** 77
Stechkahn **283** 1
Stechkarren **206** 14
Stechlanze **329** 81
Stechmesser **94** 14
Stechmücke **358** 16
Stechpaddel **283** 34
Stechpaddel **218** 8
Stechpalme **374** 9
Stechrüssel **358** 17
Stechtartsche **329** 79
Stechzeug **329** 76
Steckachse **65** 33
Steckachse **189** 34
Steckbretter **273** 57
Steckdose **261** 12
Steckdose **127** 13
Steckfedern **35** 12
Steckling **54** 20, 24
Steckschriftkasten **174** 4
Stecktafel **242** 69
Steckverschluß **188** 2
Steert **90** 22
Steg **143** 4
Steg **111** 11
Steg **120** 15
Steg **15** 78
Steg **272** 46
Steg **181** 40
Steg **215** 18
Steg **322** 17
Steg **323** 5
Steg **283** 19
Stege **174** 8
Stegleitung **127** 44
stehende Falte **12** 12
stehende Gut **219** 10–19
Steher **290** 14
Stehermaschine **290** 15
Stehrerennen **290** 11–15
Stehgeiger **267** 45
Stehkessel **210** 62
Stehkolben **350** 36
Stehkragen **30** 43
Stehlampe **46** 37
Stehleiter **129** 5
Stehplatzraum **197** 18
Stehsatz **174** 11
Stehsatzregal **174** 9
Stehschlitten **304** 29
Stehsieb **55** 13
Steigbügel **71** 43
Steigbügel **17** 61
Steigeisen **269** 28
Steigeisen **300** 48
Steigeisen-Kabelbindung **300** 52
Steigeisenriemen **300** 51
Steigeleiter **217** 8
Steigertrichter **148** 22
Steigleiter **38** 4
Steigleitung **126** 7
Steigleitung **269** 19
Steigrohre **145** 24
Steigübung **270** 1–46
Steigung **347** 12
Steilgewinde **149** 4
Steilhang **13** 28, 57
Steilkegelrefiner **172** 73
Steilküste **13** 25–31
Steilstufe **300** 2
Steilwand **12** 43
Steilwandfahrer **308** 54
Steilwandzelt **278** 36
Stein **110** 33
Steinabsonderung **64** 79
Steinbett **340** 64
Steinblock **339** 5
Steinbock **3** 36
Steinbock **367** 7
Steinbock **4** 62
Steinbrechgewächse **58** 1–15
Steinbruch **15** 87
Steinbruch **158**
Steinbrucharbeiter **158** 5
Steinbrücke **15** 50
Steinbrücke **215** 19
Steindruck **340** 26
Steindruckpresse **340** 60
Steine **276** 7
Steinfangmulde **64** 9
Steinfigur **272** 2
Steinforelle **364** 15
Steinfrucht **59** 41, 43, 49
Steinfrucht **370** 99
Steinfrucht **384** 40
Steinfrucht **382** 51
Steingabel **158** 33
Steingarten **51** 6
Steingarten **37** 40
Steingartenpflanzen **51** 7
Steinkauz **362** 19
Steinkistengrab **328** 17
Steinkohle **170** 1
Steinkohlenbergwerk **144**
Steinkohlenflöz **144** 50
Steinkohlengebirge **144** 49
Steinkohlengrube **144** 1–51
Steinkraut **61** 17
Steinkresse **61** 17
Steinlerche **361** 18
Steinmarder **367** 14
Steinmehl **158** 22
Steinmetz **158** 34
Steinmetzwerkzeug **158** 35–38
Steinmole **15** 48
Steinobst **59**
Steinobstgewächse **59** 1–36
Steinpackung **216** 55
Steinpackung **328** 39
Steinpilz **381** 16
Steinplatte **51** 17
Steinplatte **331** 61
Steinsalz **351** 2
Steinschärfvorrichtung **172** 70
Steinschlaghelm **300** 53
Steinschliff **340** 45
Steinschraube **143** 43
Steinschüttung **216** 51
Steinstapel **118** 40
Steinvase **272** 35
Steinzaun **337** 23
Steinzeitidol **328** 8
Steißbein **17** 5
Steißbein **20** 60
Stele **330** 43
Stele **334** 33
Stell **253** 22–34
Stellangel **90** 29
Stellbügel **65** 14
Stellenangebot **342** 70
Stellenanzeige **342** 70
Stellgewicht **202** 18
Stellhebel **165** 13
Stelling **222** 18
Stellmutter **143** 35
Stellrad **110** 23
Stellschmiege **120** 81
Stellschraube **119** 79
Stellschraube **323** 53
Stellschraube **143** 107
Stellstange **202** 20
Stellwagen **186** 37
Stellwarte **316** 1
Stellwartenzettel **316** 3
Stellwerk **203** 53, 61
Stelze **119** 67
Stelze **360** 9
Stelzenläufer **359** 19
Stelzenläufer **308** 49
Stemmapparat **120** 17
Stemmbrett **283** 47
Stemmeisen **120** 71
Stemmeisen **132** 7
Stemmtor **217** 19
Stempel **59** 13
Stempel **175** 35
Stempelbilder **236** 56–60
Stempelmaschine **236** 27, 47
Stempelschneider **175** 32
Stenge **223** 39
Stengel **370** 20
Stengellose Enzian **378** 13
Stengestag **219** 11
Stengewanten **219** 17
Stenoblock **245** 29
Stenogrammblock **248** 32
Stenogrammblock **245** 29
Steppanzug **29** 38
Steppdecke **43** 8
Steppenpferd **352** 4
Steppenschuppentier **366** 10
Steppenzonen **9** 54
Steppnaht **102** 1
Steppnaht **30** 17
Steppnaht **29** 39
Steppnaht **31** 45
Steppweste **30** 16
Stereoanlage **42** 9
Stereoanlage **241** 13–48
Stereoanlage **317** 23
Stereoboxen **241** 14
Stereokassettendeck **241** 33
Stereomeßkammer **112** 71
Stereomikrophoneingänge **241** 65
Stereoplanigraph **14** 66
Stereoton **311** 35
Stereotonaufnahme **310** 30
Stereotop **14** 64
sterile Gaze **22** 58
sterile Tuch **26** 38
Sterilisierraum **26** 34–54
Sternbilder **3** 9–48
Sternblume **60** 4
Sternchen **185** 61
Sterndolde **376** 7
Sternenbanner **253** 18
Sterngewölbe **336** 44
Sternhaufen **3** 26
Sternkarte **3** 1–35
Sternnamen **3** 9–48
Sternpunkt **153** 22
Sternrad **340** 39
Sternschaltung **153** 20
Sternschnuppe **7** 25
Sternwarte **5** 1–16
Stert **91** 32
Sterz **65** 3
Stethoskop **23** 35
Stetigschleifer **172** 53, 66
Stetson **319** 37
Stetsonhut **319** 37
Steuer **283** 26, 51–53
Steuer- und Kontrollfeld **311** 8
Steuer- und Regelteil **153** 1
Steueraggregat **178** 29
Steuerantrieb **154** 23
Steuerbanderole **107** 26
Steuerblatt **283** 53
Steuerbordlicht **286** 11
Steuerbordsaling **286** 9
Steuerbordstangen **224** 99
Steuerbordtonnen **224** 96
Steuereinheit **242** 2
Steuerelemente **259** 69
Steuerelemente **153** 6
Steuerfedern **305** 62
Steuerfeld **311** 29
Steuergerät **26** 7
Steuergerät **111** 29
Steuergerät **241** 40
Steuergerät **138** 31
Steuergriff **230** 24
Steuerhaus **223** 18
Steuerhaus **224** 14–38
Steuerhebel **201** 8
Steuerhebel **316** 58
Steuerjoch **283** 51
Steuerknüppel **257** 8
Steuerknüppel **288** 14
Steuerknüppel **230** 24
Steuerkopf **141** 37
Steuerkopfrohr **187** 14
Steuerleine **283** 52
Steuerleine **288** 41
Steuermann **303** 20
Steuermann **283** 11
Steuermann **218** 2
Steuermarke **107** 26
Steuerpult **93** 1
Steuerpult **154** 80
Steuerpult **146** 28
Steuerpult **316** 2
Steuerrad **224** 15
Steuerrad **210** 56
Steuerrad **191** 37
Steuerraketengruppen **234** 63
Steuerraketensatz **6** 5
Steuerrohr **187** 14
Steuerschalter **153** 2
Steuerschraube **256** 20
Steuerschraube **232** 14
Steuerseil **271** 53
Steuersitz **283** 27
Steuerstäbe **154** 24
Steuerstand **147** 66
Steuerstrich **224** 48
Steuerung **271** 48
Steuerung **210** 18
Steuerventil **153** 52
Steven **258** 3
Steven **285** 40
Steven **221** 14, 108
Steward **221** 110
Stichbalken **120** 42
Stichel **175** 33
Stichleitung **192** 22
Stichloch **80** 12
Stichsäge **132** 3
Stickel **78** 7
Stickerei **29** 29
Stickerei **30** 42
Stickereisaum **355** 67
Stickstoffdünger **63** 14
Stickstoffoxydul **26** 3
Stickstofftetroxidtank **234** 59
Stiefel **326** 17
Stiefel **100** 57
Stiefelhose **289** 5
Stiefelhose **30** 44
Stiefelkappe **101** 16
Stiefmütterchen **60** 2
Stieglitz **360** 1
Stiel **85** 3
Stiel **121** 40
Stiel **381** 18
Stiel **120** 25
Stiel **45** 59, 62
Stiel **58** 34, 61
Stiel **229** 11
Stiel **137** 30
Stiel **370** 27
Stielauge **357** 30
Stielkasserolle **40** 16
Stielstich **102** 4
Stier **73** 1
Stier **3** 25
Stier **254** 15
Stier **4** 54
Stierattrappe **319** 3
Stiere **319** 11
Stierkämpfer **319** 10
Stierkämpferhut **319** 29
Stierkampf **319**
Stierkampfarena **319** 5
Stierkapitell **333** 28
Stiersäule **333** 23
Stierställe **319** 14
Stift **124** 29
Stiftdraht **124** 28
Stiftenklöbchen **109** 16
Stiftenkopf **34** 11
Stiftenzieher **100** 47
Stifthammer **124** 18
Stiftschlitz **143** 49
Stiftschraube **143** 22
Stiftzahn **24** 31
Stilleben **338** 27
Stillengürtel **9** 47
Stille Ozean **14** 19
Stilspringen **288** 51
Stilus **341** 25
Stimmer **322** 11
Stimmgabelelement **110** 9
Stimmgabelprinzip **110** 6
Stimmhammer **325** 20
Stimmkeil **325** 21
Stimmkrücke **326** 21
Stimmlappen **326** 30
Stimmnagel **324** 23
Stimmnagel **325** 17
Stimmrolle **326** 30
Stimmschlitz **326** 33
Stimmschlüssel **325** 20
Stimmschraube **323** 59
Stimmstock **325** 18
Stimmstock **324** 22
Stimmvorrichtung **326** 30
Stimmwirbel **325** 17
Stimmzettel **263** 20
Stinkvogel **359** 25
Stirn **72** 3
Stirn **16** 4, 5
Stirn **336** 24
Stirnaugen **77** 2
Stirnbein **17** 30
Stirnhöcker **16** 4
Stirnhöhle **17** 55
Stirnlampe **300** 54
Stirnmuskel **19** 4
Stirnriemen **71** 9
Stirnschlagader **18** 5
Stirntoupet **355** 8
Stirnvene **18** 6
Stirnwand **200** 10
Stirnwand **213** 10
Stirnwandschiebetür **207** 19
Stirnwulst **16** 5
Stock **84** 14
Stockanker **286** 15
Stockanker **222** 79
Stockgeige **322** 20
Stockgriff **301** 6
Stockpresse **183** 20
Stockschirm **205** 12
Stockschwämmchen **381** 33
Stockteller **301** 8
Stockwerkanzeiger **271** 49
Stockwerkpagode **337** 1
Stockwerkpodium **316** 34
Stöckelabsatz **101** 28
Störklappe **287** 38
Störklappe **229** 39, 42
Stößel **24** 48
Stößer **325** 30
Stoff **168** 33
Stoffabteilung **271** 58
Stoffaufbereitungsanlage **172** 79–86
Stoffauflauf **173** 11
Stoffbahnen **104** 2
Stoffballen **271** 59
Stoffbürste **104** 31
Stoffe **168** 1–65
Stoffeingabe **236** 31
Stoffelefant **47** 6
Stoffhund **47** 7
Stofflager **271** 58
Stoffpumps **101** 54
Stoffrest **103** 16
Stoffrutsche **168** 47
Stofftier **46** 13
Stoffwasserpumpe **172** 55
Stoffzuführungsstrecke **236** 33
Stola **355** 9
Stollen **42** 2
Stollen **97** 11
Stollen **46** 4
Stollenanbauwand **42** 1
Stopfbüchse **223** 64
Stopfbüchse **145** 26
Stopfen **67** 36
Stopfenstange **148** 10
Stopfer **107** 46
Stoppelacker **63** 33
Stoppelbart **34** 23
Stoppelfeld **63** 33
Stoppeln **34** 23
Stopphärtebad **116** 10
Stopptaste **249** 73
Stoppuhr **238** 62
Stoppuhr **238** 31
Stoppzylinderpresse **181** 20
Stoptaste **243** 43
Storchschnabel **53** 1
Storchschnabel **14** 65
Storchschnabel **376** 24
Storchschnepfe **359** 19
Storchvogel **359** 18
Store **42** 35
Stoß **88** 67, 75, 80
Stoß **128** 20
Stoß **122** 94
Stoß **362** 8
Stoß **299** 28
Stoßaxt **120** 72
Stoßball **277** 12
Stoßbesen **38** 35
Stoßdämpfer **192** 69
Stoßdämpfer **191** 26

Stoßen **299** 4
Stoßharpune **353** 9
Stoßkragen **329** 44
Stoßlade **124** 31
Stoßöfen **148** 69
Stoßschlitten **304** 29
Stoßstange **193** 33
Stoßstange **191** 13
Stoßstrahl **11** 35
Stoßwaffe **294** 11, 36, 37
Stoßzahn **366** 22
Stoßzunge **325** 30
Strähler **135** 14
Strähnenbürste **105** 2
Strafraum **291** 4
Strafstoß **291** 40
Strafstoßmarke **291** 6
Strahl **346** 20
Strahlblüte **375** 31
Strahlenbündel **346** 19
Strahlenerzeugungssystem **113** 31
Strahlenkranz **332** 37
Strahlenschutzkopf **2** 31
Strahlenschutzmauer **154** 74
Strahlenschutzmeßgerät **2** 1
Strahlenteiler **240** 35
Strahlenteilungsprisma **240** 35
Strahlentierchen **357** 8
Strahlflugzeuge **231** 7–33
Strahlkopf **113** 31
Strahlpumpe **210** 41
Strahlrohr **83** 22
Strahlrohr **270** 33
Strahltrainer **257** 1–41
Strahlturbine **231** 26
Strahlturbinen **232** 33–50
Strahlungseintritt **1** 64
Strahlungsmeßgeräte **2** 1–23
Strahlungsschutzrohr **10** 36
Straight **305** 17
Straight-Ball **305** 17
Strampelanzug **29** 23
Strampelhöschen **29** 11
Strampelhose **28** 24
Strand **13** 35–
Strandar
Se
Strandwall **13** 35
Strandweizen **61** 30
Strandzelt **280** 45
Strandzone **281** 2
Strang **71** 35
Strang **71** 22
Strangguß **148** 24–29
Strangpresse **161** 7
Strangpresse **159** 11
Straps **318** 28
Straße **37** 61
Straße **200** 55
Straße I. Ordnung **15** 83
Straße II. Ordnung **15** 36
Straße III. Ordnung **15** 30
Straßenaufreißer **200** 20
Straßenbahn **197**
Straßenbahnfahrplan **268** 27
Straßenbahnhaltestelle **268** 25
Straßenbahnschienen **268** 23
Straßenbahnzug **268** 46
Straßenbau **200, 201**
Straßenbaumaschinen **200** 1–54
Straßenbeleuchtung **268** 49
Straßenbesen **199** 6
Straßenbesen **268** 21
Straßenbrücke **15** 55
Straßencafé **268** 59
Straßendecke **217** 1
Straßenecke **198** 12
Straßenfahrer **290** 8
Straßenhobel **200** 19
Straßenkehrer **199** 5
Straßenkehrer **268** 20
Straßenkehrmaschine **199** 39
Straßenkehrwagen **199** 9
Straßenlampe **37** 62
Straßenlampe **268** 6
Straßen **268** 6
62
62
6
98
n
Stratus **8** 4
Strauß **359** 2
Straußenfedern **254** 30
Straußengelege **359** 3
Straußvögel **359** 1–3
Strebe **120** 27, 54
Strebe **121** 58, 69, 82
Strebe **144** 33–37
Strebebogen **335** 28
Strebepfeiler **335** 27
Strebewerk **335** 28
Strecke **86** 38
Strecke **164** 1
Strecke **346** 16
Strecken **170** 55
Streckenbänder **164** 21
Streckenblock **203** 59
Streckendieselokomotive **212** 1
Streckenkanne **164** 20
Streckenmarkierung **289** 19
Streckenmeßgerät **112** 70
Streckennetzplan **204** 33
Streckenvortriebsmaschine **144** 32
Streckenwärter **202** 44
Streckerschicht **118** 64
Streckerverband **118** 60
Streckhang **296** 33, 34
Strecksitz **295** 10
Strecksprung **295** 35
Streckstütz **296** 38
Streckteich **89** 6
Streckwalze **164** 13
Streckwerk **164** 21
Streckwerk **163** 60
Streckwerkabdeckung **164** 7
Streckzwirnerei **170** 46
Streichanlage **173** 31, 34
Streichbalken **120** 40
Streichbaum **166** 37
Streichblech **65** 4, 64
Streichbürste **129** 3
Streichdalben **222** 35
Streichen **12** 2
Streichholz **107** 22
Streichholzschachtel **107** 21
Streichholzständer **266** 24
Streichinstrumente **323** 1–27
Streichrad **322** 26
Streichstange **118** 26
Streifenbeamte **264** 13
Streifenhyäne **368** 1
Streifenwagen **264** 10
Streifstange **165** 38
Streitaxt **352** 16
Streitaxt **328** 19
Stretchbund **31** 43
Stretchgürtel **31** 63
Streuklappe **200** 42
Streuscheibe **310** 38
Streuschutz **148** 40
Streuselgebäck **97** 35
Streuätzung **178** 42
Streuliste **151** 32
Streumarkt **342** 19
Streumarkenkennzeichen **51** 40
Strickbund **31** 70
Strickbund **29** 65
Strickerei **167**
Strickhemd **33** 36
Strickjacke **33** 30
Strickjacke **31** 50
Strickkleidchen **29** 28
Strickkragen **33** 31
Strickleiter **273** 49
Strickleiter **221** 91
Strickleiter **307** 8
Strickmütze **35** 10
Striegel **71** 54
Stringer **222** 50
Stringer **230** 47, 57
Stripperin **318** 27
Stripperkran **148** 47
Striptease **318** 27–32
Stripteasetänzerin **318** 27
Stripteuse **318** 27
Strömung **216** 9
Strömungsweiser **216** 43
Stroh **136** 30
Strohballen **75** 7
Strohballen **206** 23
Strohballen **63** 34
Strohballenpresse **63** 35
Strohfiedel **324** 61
Strohhut **35** 35
Strohmatte **55** 6
Strohpreßballen **63** 34
Strohschwad **63** 36
Strom **242** 73
Stromabnehmer **194** 41
Stromabnehmer **197** 2
Stromabnehmer **207** 24, 75
Stromabnehmer **211** 2, 30
Stromabnehmerbügel **205** 36
Stromanschluß **261** 12
Stromfähre **216** 10
Strominsel **216** 4
Stromkabel **56** 32
Stromkabel **198** 19
Stromleiter **153** 43
Strommesser **127** 41
Strommeßgerät **242** 77
Strompfeiler **215** 21, 54
Stromschienen **152** 29
Stromversorgung **115** 79
Stromversorgungskabel **198** 14
Stromwandler **153** 58
Stromzuführung **142** 25
Stromzufuhr **155** 21
Strumpf **318** 32
Strumpffabrik **167** 1–66
Strumpffach **99** 25
Strumpfhalter **32** 6
Strumpfhose **29** 42
Strumpfhose **355** 47
Strumpfhose **32** 12
Strumpfpackung **99** 26
Strumpfwarenabteilung **271** 17
Strumpfwirker **361** 8
Stubben **84** 14
Stubenwagen **28** 30
Student **262** 9
Studentenblume **60** 4, 20
Studentennelke **60** 6
Studentin **262** 10
Studio **338** 1–43
Studiowand **46** 1
Stück **168** 51
Stück **275** 12
Stückgüter **206** 4
Stückgut **206** 27
Stückgut **226** 11
Stückgut-Lkw **206** 15
Stückgutfrachter **225** 14
Stückgutfrachter **226** 13
Stückgutschuppen **225** 9
Stückgutunternehmer **206** 28
Stückgutwaage **206** 31
Stückgutwagen **206** 6
Stürmer **282** 50
Stürze **323** 37
Stütz **296** 28, 29
Stützbock **67** 7
Stütze **164** 42
Stützenfundament **214** 81
Stützengalgen **214** 80
Stützenschalung **119** 73
Stützenschalung **119** 11
Stützenschuh **214** 79
Stützkonstruktion **146** 38
Stützlager **91** 10
Stützpunkt **300** 1
Stützrad **65** 59
Stützrolle **270** 50
Stützschenkel **50** 37
Stützstange **307** 13
Stützverband **21** 10
Stützweite **215** 14
Stufe **50** 38
Stufe **38** 27
Stufe **300** 17
Stufenbarren **297** 3
Stufenbarren **297** 28, 29
Stufenboot **286** 38–41
Stufendach **337** 2
Stufengraukeil **343** 15
Stufenkäfig **74** 20
stufenlose Getriebe **163** 29
Stufenpyramide **352** 20
Stufenpyramide **333** 22
Stufenrad **143** 82
Stufentrenn-Retroraketen **234** 8
Stufentrenn-Retroraketen **234** 37
Stufenturm **333** 32
Stuhl **42** 34
Stuhlschlitten **304** 29
Stulpenstiefel **355** 58
Stumme Schwan **359** 16
Stumpen **107** 4
Stumpen **35** 2
Stumpftonne **224** 77
Stunden- und Minutenknopf **110** 3
Stundenachse **113** 15, 18
Stundenachse **5** 8
Stundenachsenantrieb **5** 7
Stundenglaszeichen **224** 78
Stupa **337** 21, 28
Stupfbürste **129** 18
Stupffarbe **129** 53
Stupfpinsel **129** 54
Sturmball **280** 4
Sturmball **225** 35
Sturmhaube **329** 60
Sturmhut **379** 1
Sturzbügel **188** 18
Sturzflugbremse **287** 38
Sturzhang **296** 36, 37
Sturzhelm **290** 3
Sturzhelm **289** 18
Sturzhelm **303** 14
Sturzmessung **195** 17, 21, 41
Sturzriegel **120** 57
Stute **73** 2
Stutzbart **34** 16
Stutzen **86** 30
Stutzer **306** 33
Stutzflügel **325** 40
Stutzperücke **34** 2
Stylobat **334** 32
Subkontraoktave **321** 42
Substanzbehälter **350** 61
Subsubkiller **259** 54
Substitut **99** 96
Subtrahend **344** 24
Subtrahieren **344** 24
Subtraktion **344** 24
Subvulkan **11** 20
Sucher **114** 14
Sucherausblick **114** 2
Sucherbild **115** 51
Suchereinblick **115** 22
Sucherfuß **114** 71
Sucherlichtschacht **115** 68
Sucherobjektiv **114** 25
Sucherokular **115** 22
Sucherokular **313** 6
Sucherschacht **114** 23
Suchjagd **86** 1–8
Sudhaus **92** 42–53
Sudprozeß **92** 42–53
Südäquatorialstrom **14** 34
Südamerika **14** 13
Südfrüchte **384**
Südliches Dreieck **3** 40
Südliches Kreuz **3** 44
südliche Sternhimmel **3** 36–48
Südliche Eismeer **14** 22
Südostpassat **9** 49
Südpol **14** 3
Südpunkt **4** 17
Südweinglas **45** 84
Südwester **228** 5
Südwester **35** 30
Süllrand **283** 59
Süßklee **69** 10
Süßwaren **98** 75–86
Sulfatbehälter **172** 36
Sulfatzellstoffabrik **172** 1–52
Sulfidierung **169** 9
Sulky **289** 24
Sultaninen **98** 8
Summanden **344** 23
Summe **344** 23
Summer **127** 15
Sumpfheide **377** 19
Sumpfporst **377** 21
Sumpfweihe **362** 13
Sundbrücke **215** 57
Super-8-Kompaktkamera **117** 51
Super-8-Tonfilmkassette **117** 29
Super- und Normalbenzin **196** 1
Super-V-Rennsportwagen **290** 37
Superbenzin **145** 55
Superhet **309** 16
Superheterodynempfänger **309** 16
Supermarkt **99**
Suppenhuhn **99** 60
Suppenkelle **45** 14
Suppenlöffel **45** 61
Suppennudeln **99** 65
Suppenschöpflöffel **45** 14
Suppenschüssel **45** 15
Suppenteller **45** 5
Suppenteller **44** 6
Suppenterrine **44** 8
Suppenwürfel **98** 26
Suppenwürze **98** 30
Supplementwinkel **346** 14
Supraporte **336** 12
Surfboard **279** 1
Surfbrett **280** 15
Surfbrett **279** 1
Surfbrett **284** 5
Surfbrettfahren **280** 13
Surfer **280** 14
Surfer **279** 5
Surfing **279**
Sur le cou-de-pied **314** 14
Symmetrieachse **351** 4
Symmetrieachse **346** 25
Symmetrieebene **351** 5
Symmetriezentrum **351** 3
Synchronisation **311** 37–41
Synchronisiereinrichtung **153** 32
Synchronisierungssatelier **311** 37
Synchronkabel **313** 29
Synchronkamera **310** 19
Synchronkegel **192** 33
Synchronklappe **310** 35
Synchronkopf **243** 34
Synchronmotor **176** 19
Synchronregisseur **311** 38
Synchronsprecherin **311** 39
Synchronspur **243** 33
Synchronstart **117** 65
Synchronsteuergerät **117** 77
Synchronstudio **238** 28
Synchronzeitschaltuhr **24** 52
Synklinale **12** 18
Syrinx **322** 2
Systemkamera **115** 1–105
Systemresidenz-Plattenspeicher **176** 32
Systemüberwachung **234** 17
Systemzubehör **115** 43–10
Szene **316** 36
Szenenwiederholung **243** 42

T

T-Eisen **143** 3
T-Lage **288** 62
T-Leitwerk **229** 29
T-Leitwerk **287** 10
T-Schnitt **54** 32
T-Shirt **31** 38
T-Ständer **177** 29
T-Stück **126** 44
T-Stück **126** 47
Tabak **382** 43
Tabak **107** 25
Tabakasche **266** 5
Tabakblatt **382** 43
Tabakkäfer **81** 25
Tabaksbeutel **107** 43
Tabakwaren **107**
Tabakwarenkiosk **204** 47
Tabernakel **330** 42
Tableau **275** 9
Tablett **265** 14
Tablett **42** 30
Tablett **266** 19, 63
Tablettablage **266** 64
Tablettstapel **266** 45
Tabulatorlöschtaste **249** 8
Tabulatortaste **249** 6
Tacho **188** 19, 34
Tacho **191** 38
Tachograph **210** 54
Tachometer **181** 54
Tachometer **189** 40
Tachometer **188** 19, 34, 40
Tachometer **191** 38, 74
Tachometerantrieb **192** 38, 39
Tänzer **317** 18
Tänzerin **317** 17
Täschelkraut **61** 9
tätige Vulkan **11** 15
Tätowierung **306** 44
Täuberich **73** 33
Täufling **332** 7
Tafel **48** 16
Tafel **260** 29
Tafel **36** 46, 47, 72
Tafelberg **13** 59
Tafelglasherstellung **162** 1–20
Tafelklavier **325** 40
Tafelleuchter **45** 16
Tafelöl **98** 24
Tafelschere **125** 26
Tafelschmuck **45** 19
Tafelschwamm **260** 42
Tafeltuch **45** 2

Tafelwasser **98** 87
Tafelzeichnung **260** 33
Tafelzirkel **260** 40
Tafelzubehör **45**
Tagesanlagen **144** 1–20
Tagescreme **99** 27
Tagesdecke **43** 7
Tageskarte **266** 21
Tageskasse **271** 2
Tageskilometerzähler **191** 74, 77
Tageslichteinspuldose **116** 5
Tageslichtfilmkassette **311** 7
Tageslichtkassette **177** 50
Tagesstempelabdruck **236** 57
Tageszeichen **203** 36
Tageszeitung **342** 37–70
Tagetes **60** 20
Tagfalter **365**
Tagpfauenauge **365** 2
Tagraubvögel **362** 1–13
Tagundnachtgleiche **3** 6, 7
Taifunrad **308** 46
Taille **16** 31
Taille **355** 53
Takelung **219** 1–72
Takt **320** 28–42
Taktart **320** 28–42
Taktmesser **325** 19
Taktstock **315** 27
Taktstrich **320** 42
Talar **332** 4
Talaue **13** 62
Talformen **13** 52–56
Talgletscher **12** 49
Talgrund **13** 67
Talje **221** 27, 104
Taljenläufer **221** 106
Tallandschaft **13** 57–70
Tallehne **13** 65
Talon **251** 19
Talsohle **13** 67
Talsohle **215** 60
Talsperre **217** 57–64
Talstation **214** 39
Talstationsbahnsteig **214** 51
Taltempel **333** 8
Tambour **163** 43
Tambour **173** 35
Tambour **335** 44
Tambourin **317** 27
Tambourrost **163** 55
Tamburin **324** 30, 45
Tampon **340** 22
Tamul **341** 11
Tandem **186** 50
Tangens **346** 32
Tangente **322** 43
Tangente **346** 48
Tank **194** 30
Tankauflieger **194** 30–33
Tankbodenventil **38** 49
Tankbodenwachs **145** 60
Tankdecke **222** 54
Tankentlüftung **234** 44
Tanker **225** 73
Tanklager **225** 61
Tanklöschfahrzeug **270** 51
Tanklöschwagen **270** 51
Tankrandplatte **222** 51
Tanksäule **196** 1
Tankstelle **196**
Tankwagen **233** 22
Tankzug **194** 28
Tankzwischenstück **234** 16
Tannenklee **69** 6
Tannennadel **372** 11
Tannenpfeil **82** 27
Tannenzapfen **372** 2
Tanzfläche **317** 16
Tanzflächenbeleuchtung **317** 14
Tanzorchester **306** 2
Tanzpaar **267** 46
Tanzpaar **317** 18
Tanzplatz **334** 47
Tanzschmuck **354** 36
Tanzstock **354** 37
Tanztrommel **354** 14
Tapete **128** 18
Tapetenablösegerät **128** 9
Tapetenandrückwalze **128** 47
Tapetenbahn **128** 19
Tapetenkleister **128** 23
Tapetenleiste **128** 29
Tapetennaht **128** 20
Tapetenschaber **128** 15
Tapetenschutzlack **128** 32
Tapetenwechselgrund **128** 4
Tapezierbürste **128** 40
Tapezieren **128** 18–53
Tapezierer **128**
Tapeziererleiter **128** 52
Tapeziergerätekleister **128** 26
Tapezierkasten **128** 33
Tapezierschere **128** 34
Tapeziertisch **128** 31
Tapezierwischer **128** 49
Tapir **366** 26
Tasche **218** 57
Taschendieb **308** 16
Taschendiktiergerät **246** 32
Taschendosimeter **2** 15
Taschenfahrplan **205** 45
Taschenfahrplan **204** 42
Taschengeige **322** 20
Taschenklappe **33** 18
Taschenklemme **2** 18
Taschenlampe **127** 26
Taschenlampenbatterie **127** 27
Taschenrechner **246** 12
Taschenrechner **247** 14
Taschensäge **127** 52
Taschenschirm **41** 12
Tassel **355** 23
Tasso **125** 23
Tastatur **174** 37
Tastatur **176** 2
Tastatur **236** 44
Tastatur **249** 2–6
Tastatur **325** 4, 5
Taste **326** 8
Tasten **325** 4, 5
Tastenfeld **242** 11
Tastenhebel **322** 38, 49
Tasteninstrument **325** 1
Tastenmechanik **325** 22–39
Taster **174** 32
Taster **176** 4
Tastergerät **176** 1
Tasterstützrad **64** 88
Tastrad **64** 86
Tastzirkel **339** 3
Tastzirkel **135** 18
Tatze **286** 44
Tatze **368** 4
Tatzelwurm **327** 1
Taube **73** 33
Taube **359** 23
Taubenskabiose **375** 29
Taubenwurfanlage **305** 74
Taubgerste **61** 28
Tauchbrille **280** 38
Tauchen **279** 7–27
Tauchen **282** 38
Taucher **279** 7
Taucherausrüstung **279** 8–22
Tauchermaske **279** 10
Tauchermesser **279** 8
Taucheruhr **279** 16
Tauchflosse **280** 41
Tauchgerät **279** 19
Tauchmaske **279** 10
Tauchsieder **40** 17
Tauchwalze **165** 45
Taufbecken **332** 11
Taufe **332** 1
Taufkapelle **332** 2
Taufkleid **332** 8
Taufschleier **332** 9
Taufstein **332** 10
Taufwasser **332** 12
Taukreuz **332** 59
Taumelzellenwalze **64** 75
Taurus **3** 25
Taurus **4** 54
Tausenderstelle **344** 3
Tausendgüldenkraut **380** 10
Tausendschön **60** 21
Tausendstel **344** 20
Tauwurm **357** 24
Taxe **268** 64
Taxenstand **268** 63, 66
Taxentelefon **268** 67
Taxi **233** 32
Taxi **268** 64
Taxischild **268** 65
Taxistand **268** 63
Taxiway **233** 2
technische Daten **151** 32
Teckel **70** 39
Teclu-Brenner **350** 4
TED-Bildplattensystem **243** 37–45
Teddybär **28** 46
Teddybär **273** 26
Teddybär **309** 12
Teddyjäckchen **29** 44
Tee **382** 9
Tee **99** 69
TEE-(IC-)Zug **209** 1–22
TEE-Zug **205** 34
Teebeutel **98** 68
Teeblatt **382** 9
Teenagerkleidung **29** 48–68
Teerdestillation **170** 4
Teergewinnung **170** 3
Teerkessel **200** 47
Teerkocher **200** 46
Teerspritzmaschine **200** 46
Teestrauch **382** 7
Teich **15** 79
Teich **272** 50
Teichkarpfen **364** 4
Teichmönch **89** 9
Teigteilmaschine **97** 56, 63
Teigwaren **98** 32–34
Teilbaum **167** 25
Teil-Blütenkorb **378** 12
Teilen **344** 26
Teiler **344** 26
Teilflach **351** 24
Teilkreis **113** 27
Teilkreis **351** 32
Teilscheibe **167** 26
Teilscheibe **151** 51
Teilschiene **166** 38
Teilungszahl **344** 26
Teilwert **344** 26
tektonische Beben **11** 32–38
Telefon **246** 13
Telefon **41** 7
Telefon **248** 9
Telefon **237**
Telefonapparate **237** 6–26
Telefonbenutzer **237** 2
Telefonbildschirm **242** 26
Telefonbuch **237** 5
Telefonbuchse **249** 67
Telefongehäuse **237** 15
Telefonhäuschen **237** 1
Telefonhausanschlußleitung **198** 20
Telefonhörer **246** 16
Telefonhörer **237** 7
Telefonkabel **198** 15
Telefonkabine **236** 8
Telefonteilnehmer **237** 2
Telefonzelle **237** 1
Telefonzelle **204** 46
Telefonzelle **236** 8
Telefonzelle **268** 56
Telefonzelle **251** 10
Telefonzentrale **245** 13
Telegabel **188** 8, 41
Telegraf **237** 31
Telegrafenapparat **237** 31
Telegrafie **237** 30
Telegrafie **237**
Telekopie **245** 2
Telekopiersystem **245** 1
Telemetrieantenne **10** 70
Teleobjektiv **115** 48
Teleobjektiv **117** 47
Teleskop **235** 68
Teleskopfedergabel **189** 23
Teleskopgabel **188** 8
Teleskoprute **89** 53
Telexanschluß **237** 65
Teller **45** 4, 5
Teller **44** 6, 7
Teller **207** 84
Tellerbürste **199** 40
Tellerfuß **105** 27
Tellergericht **266** 17
Tellerrad **143** 93
Tellerschleifpapier **134** 25
Tellerstapel **266** 11
Tempel **334** 1, 49
Tempel **337** 7
Tempelanlage **337** 25
Tempelmauer **334** 6
Tempelritter **329** 73
Tempelturm **337** 1, 26
Tempelturm **333** 32
Temperafarbe **338** 17
Temperaturangabe **9** 8
Temperaturdosierung **191** 84
Temperaturgeber **190** 50
Temperaturlinie **7** 37
Temperaturskala **7** 36
Temperaturwähler **50** 8
Tempest **284** 54
Tender **258** 92
Tenderbrücke **210** 2
Tenderlok **210** 65
Tenne **92** 8
Tennis **293** 1–42
Tennisball **293** 28
Tennisnetz **293** 13
Tennisplatz **293** 1
Tennisschläger **41** 13
Tennisschläger **293** 29
Tennisschuh **101** 36
Tennisspieler **293** 16
Tenorhorn **323** 39
Tenoroboen **323** 38
Tenorposaune **323** 46
Tenorschlüssel **320** 11
Tentakel **357** 16
tenuto **321** 30
Teppichboden **43** 23
Teppichboden **41** 18
Teppichbürste **50** 45
Teppichbürstvorsatz **50** 79
Teppichkehrer **50** 57
Teppichklopfvorsatz **50** 79
Teppichschamponiervorsatz **50** 79
Teppichstange **37** 51
Terassencafé **272** 57
Terminal **233** 15
Terminkalender **246** 8
Terminplantafel **151** 12
Terminuhr **110** 19
Terpentinabscheider **172** 14
Terra-Aquarium **356** 14
Terrasse **37** 36
Terrier **70** 15–18
Terrine **45** 15
Tertia **175** 30
Tertiärkreislauf **154** 10
Terz **321** 8
Terzbindung **294** 48
Terzdeckung **294** 8
Terzel **86** 46
Terzparade **294** 8
Tetradrachme **252** 1
Tetraeder **351** 1
Teufel **306** 14
Teufelskirsche **379** 7
Teufelsscheibe **308** 46
Text **175** 31
Textildrucker **168** 65
Textile Bindungen **171**
Textilgeschäft **268** 9
Textilglas **162** 48–55
Textilglasprodukte **162** 56–58
Textilien **168**
Textplattenspeicher **176** 33
Thaumatolampas diadema **369** 4
Theater **315**
Theater **334** 44
Theater **316**
Theaterbesucher **315** 8
Theaterbillett **315** 11
Theaterchor **315** 21
Theaterfriseur **315** 48
Theaterkarte **315** 11
Theaterkartenverkaufsstelle **271** 26
Theaterkostüm **315** 51
Theatermaschine **312** 24
Theaterplatz **315** 20
Theaterprobe **315** 21–27
Theaterraum **315** 14–27
Theatervorhang **316** 23
Theaterwerkstatt **315** 28–42
Theatron **334** 44
Theke **267** 54
Theke **266** 1–11
Theke **317** 9
Theodolit **14** 52–62
Theorbe **324** 1
Thermikschlauch **287** 21
Thermiksegeln **287** 20
Thermobürste **106** 30
Thermograph **10** 19, 51
Thermokauter **24** 43
thermokonstante Wasserbad **23** 48
Thermometer **10** 25, 34
Thermometer **28** 29
Thermometer **281** 24
Thermometer **168** 27
Thermometerhütte **10** 49
Thermoschalter **190** 63
Thermostatentwicklungsschale **116** 56
Thomasbirne **147** 55–69
Thomaskonverter **147** 55–69
Thorax **358** 30
Thymele **334** 48
Tiara **254** 37
Tibeter **353** 27
Tief **9** 5
Tiefdecker **229** 5, 14
Tiefdecker **231** 1
Tiefdruck **182**
Tiefdruckätzer **182** 18
Tiefdruckgebiet **9** 5
Tiefdruckverfahren **340** 14–24
Tiefdruckwalze **182** 17
Tiefdruckwalze **182** 10
Tiefdruckzylinder **182** 22
Tiefenabstimmung **241** 43
Tiefeneinstellung **65** 60
Tiefengestein **11** 29
Tiefenlehre **140** 54
Tiefenlehre **149** 72
Tiefenlinien **15** 11
Tiefenmagnatismus **11** 29–31
Tiefenmesser **279** 15
Tiefenmeßfühler **149** 68
Tiefenmeßschieber **149** 72
Tiefenmeßschieber **140** 54
Tiefenregulierung **64** 88
Tiefenruder **259** 95, 96
Tiefensickerungsanlage **200** 61
Tiefenskala **224** 66
tiefe Teller **44** 6
tiefe Teller **45** 5
Tiefgefrierschrank **39** 7
Tiefhalte **295** 47
Tiefkühlbox **99** 57
Tiefkühltruhe **98** 74
Tiefkühltruhe **96** 21
Tieflöffel **118** 82
Tiefofen **148** 46
Tiefofenkran **148** 47
Tiefpumpe **145** 23
Tiefschlag **299** 34
Tiefseefauna **369**
Tiefseegraben **11** 12
Tiefseekabel **237** 56
Tiefseemeduse **369** 5
Tiefseetafel **11** 10
Tiefstart **298** 4
Tiefstoß **277** 4
Tiefwasserstart **286** 46
Tiegel **340** 31
Tiegeldruckpresse **340** 79
Tiegeldruckpresse **181** 13, 29
Tiegelzange **108** 11
Tiegelzange **350** 32
Tierbändiger **307** 52
Tiergehege **272** 49
Tierhaus **356** 10
Tierkreiszeichen **4** 53–64
Tierlehrer **307** 52
Tiernahrung **99** 37
Tierschau **307** 63
Tiger **368** 5
Tilbury **186** 44
Tilde **342** 35
Timbales **324** 57
Tinkturen **254** 24–29
Tintenbeere **379** 7
Tintenfaß **308** 78
Tintenfisch **357** 37
Tintenfisch **369** 4
Tipi **352** 7
Tippfehlerkorrekturblatt **247** 12
Tippfehlerkorrekturflüssigkeit **247** 13
Tiptank **256** 30
Tiptank **231** 9
Tisch **273** 2
Tischbein **44** 2
Tischbelag **141** 16
Tischbohrwerk **150** 25
Tischdame **267** 43
Tischeinsatzplatten **115** 95
Tischexhauster **108** 43
Tischfarbwerk **181** 8
Tischgesellschaft **267** 40–43
Tischherr **267** 42
Tischkalender **247** 32
Tischkarte **45** 13
Tischkasse **275** 11
Tischkonsole **133** 24
Tischläufer **46** 35
Tischlampe **46** 24
Tischlampe **246** 35
Tischler **132**
Tischler **133**
Tischlerei **132** 1–73
Tischlerplatte **132** 73
Tischlerwerkstatt **132** 1–73
Tischlerwerkzeug **132** 1–28
Tischlerwinkel **132** 6
Tischleuchte **246** 35
Tischleuchter **45** 16
Tischnachbar **267** 41
Tischplatte **44** 3
Tischplatte **139** 20
Tischsäule **26** 6
Tischschmuck **266** 78
Tischsockel **112** 15
Tischstativ **115** 99
Tischstaubsauger **108** 43
Tischtennis **293** 45–55
Tischtennisball **273** 5
Tischtennisball **293** 48
Tischtennisnetz **293** 53
Tischtennisnetz **273** 3
Tischtennisschläger **293** 45
Tischtennisschläger **273** 4
Tischtennisspiel **273** 1
Tischtennisspieler **293** 49
Tischtennistisch **293** 52
Tischvorschubantrieb **150** 34
Tischwäsche **271** 57

Tischwurstfüller **96** 49
Titan **327** 37
Titelblatt **185** 45
Titelei **185** 43–47
Titelkampf **299** 35–50
Titelseite **185** 45
Tjalk **220** 6
Toast **45** 34
Toaster **40** 30
Tochterboot **228** 17
Tochterkompaß **224** 52
Todesanzeige **342** 68
Todesfahrer **308** 54
Todesspirale **302** 5
Töffel **101** 47
Tölpel **359** 9
Tönnchenpuppe **81** 3
Töpfchen **28** 47
Töpferwaren **308** 66
Törtchen **97** 20
Toga **355** 13
Toilette **231** 31
Toilette **126** 14
Toilette **211** 59
Toilette **49** 12
Toiletten **268** 62
Toiletten **317** 31
Toiletten **278** 5
Toilettenpapier **49** 11
Toilettenpapierhalter **49** 10
Toilettenwagen **233** 22
Toilettenwasser **105** 37
Toilettenwasser **106** 9
Tollkirsche **379** 7
Tomahawk **352** 16
Tomate **57** 12
Tomaten **99** 82
Tomatenstaude **55** 44
Tombola **306** 11
Tomtom **324** 49
Ton **159** 2
Ton **339** 31
Tonabnehmersystem **241** 26
Tonanschlußleitung **117** 8
Tonarm **241** 21
Tonarmarretierung **241** 27
Tonarmlift **241** 28
Tonarmwaage **241** 53
Tonarten **320** 55–68
Tonassistent **310** 57
Tonassistent **117** 68
Tonaufnahme-Wahlschalter **117** 13
Tonaufnahmegerät **310** 24
Tonaufzeichnung **311** 1–46
Tonaussteuerung **243** 11
Tonaussteuerungsregler **117** 16
Tonband **241** 58
Tonbandgerät **308** 37
Tonbandgerät **318** 17
Tonbandgerät **317** 21
Tonbandkassette **117** 76
Tonbandkoffer **308** 37
Tonbildner **339** 6
Tondreieck **350** 17
Tonerwalze **249** 41
Tonfigur **339** 7
Tonfilm **117** 82
Tonfilmatelier **310** 26–60
Tonfilmkamera **117** 22
Tonfilmprojektor **312** 24
Tonfilmprojektor **117** 81
Tongrube **15** 88
Tonhöhenabstimmer **241** 31
Tonhohlplatte **159** 26
Toningenieur **238** 19
Tonkabel **311** 41
Tonkamera **310** 60
Tonkamera **311** 6
Tonkanzelle **326** 13
Tonkassette **242** 17
Tonkin-Rohr **301** 20
Tonkiste **339** 30
Tonkodiereinrichtung **242** 11–14
Tonkopf **243** 35
Tonkopf **312** 47
Tonkopfgehäuse **241** 59
Tonkrug **260** 78
Tonlampe **312** 48
Tonleitern **320** 45–49
Tonloch **323** 33
Tonloch **324** 34
Tonmasken **260** 75
Tonmeister **310** 23, 55
Tonmeister **311** 36
Tonmeisterraum **310** 54
Tonmischung **311** 34–36
Tonmodul **240** 14
Tonnenanker **224** 73
Tonnengewölbe **336** 38
Tonnenstein **224** 73
Tonpfeife **107** 34
Tonpiste **117** 82
Tonplastiken **260** 67
Tonraum **321** 42–50
Tonregiepult **238** 20, 41, 54
Tonregiepult **239** 8
Tonregieraum **239** 7
Tonregieraum **238** 27
Tonrohre **269** 35
Tonrolle **339** 8
Tonspur **243** 32
Tonstrang **159** 14
Tonstreifen **311** 44
Tonsur **331** 57
Tontaubenschießen **305** 70–78
Tontechnikerin **238** 26
Tonteller **117** 100, 101
Tontiegel **350** 31
Tonträgerraum **238** 1–6
Tonwelle **243** 23
Topf **28** 47
Topfdeckel **40** 13
Topfhut **35** 12
Topfkuchen **97** 33
Topflappen **39** 18
Topflappenhalter **39** 19
Topfmarkt **308** 64–66
Topfpflanze **44** 25
Topfpflanze **55** 25
Topfpflanze **39** 37
Topgase **145** 38
Topplicht **286** 10
Toppnanten **219** 47
Toppsegelschoner **220** 11–13
Topppzeichen **224** 78–98
Tor **337** 11
Tor **118** 46
Tor **301** 65–67
Tor **291** 35
Tor **302** 37
Torbau **336** 15
Torbau **333** 9
Torbauten **334** 7
Torero **319** 21, 25
Torfballen **206** 10
Torfmullballen **55** 31
Torgraben **329** 33
Torhaus **329** 22
Torii **337** 11
Torlauf **301** 29
Torlinie **291** 7
Tormann **291** 10
Tormann **292** 8
Tormann **302** 36
Tormann **282** 47
Tornistergerät **6** 20
Toros **334** 28
Torpedorohr **258** 78
Torpedorohr **259** 79
Torpfosten **291** 37
Torraum **291** 5
Torschütze **273** 13
Torsionsnase **287** 39
Torso **339** 7
Torstahl **119** 82
Torstange **301** 30
Torstütze **214** 24
Torte **99** 15
Torte **265** 4
Torten **97** 22–24
Tortenboden **97** 47
Tortenplatte **97** 25
Torus **334** 28
Torwächter **292** 73
Torwart **273** 14
Torwart **291** 10
Torwart **302** 36
Torwarthandschuhe **291** 19
Tosbecken **217** 61
Totalisatorschalter **289** 34
Totalitätszone **4** 33
Totem **352** 2
Totempfahl **352** 1
Totenbahre **331** 41
Totengräber **331** 22
Totenhalle **331** 21
Totenkopf **365** 9
Totenkopfschwärmer **365** 9
Totentempel **333** 7
Totenvogel **362** 19
Totholz **285** 47
Totoanzeigetafel **289** 35
Totokassen **289** 34
Totolisatoranzeigetafel **289** 35
Toupet **34** 2
Tourenboot **283** 26–33
Tourenlenker **187** 2
Tourenmoped **188** 24
Tourenzähler **167** 43
Tourenzähler **166** 2
Tourenzweier **283** 61
Touristengruppe **272** 28
Tower **233** 17
Trab **72** 41
Trabant **4** 45
Trabdreß **289** 26
Traber **289** 28
Traberbahn **289** 23
Traberpferd **289** 28
Trabrennbahn **289** 23
Trabrennen **289** 23–40
Tracht **355** 27
Trachten **71** 41
Track **289** 23
Träger **88** 3
Trägerkleid **31** 8
Trägerkleidchen **29** 13
Trägheitsmeßwertgeber **6** 43
Tränenbein **17** 40
Tränende Herz **60** 5
Tränengrube **88** 14
Tränenhöhle **88** 14
Tränkrinne **74** 6
Trafo **152** 39
Trafostation **92** 21
Tragbahre **270** 23
Tragbalken **119** 57
tragbare EKG-Gerät **23** 46
Tragbügel **241** 2
Tragbütte **78** 15
Tragegriff **21** 22
Tragegürtel **282** 19
Tragfläche **256** 9
Tragfläche **288** 27
Tragfläche **230** 43
Tragfläche **287** 29
Tragflächenanordnung **229** 1–14
Tragflächenaufbau **257** 27
Tragflächenformen **229** 15–22
Tragflügel **288** 27
Traggabel **148** 15
Traggebälk **337** 9
Traggestell **167** 33
Traggriff **260** 8
Traghenkel **129** 8
Traghimmel **331** 49
Tragkabel **215** 40
Tragkabelverankerung **215** 43
Tragkraftspritze **270** 52
Tragkreuz **331** 42
Tragladen **267** 50
Traglast **73** 5
Traglatte **120** 45
Traglatte **123** 67
Tragpfanne **148** 14
Tragrahmen **65** 90
Tragriemen **260** 11
Tragriemenöse **115** 9
Tragring **147** 46
Tragrohr **64** 51
Tragsäule **116** 28
Tragsattel **73** 4
Tragschicht **198** 2
Tragschlauch **286** 27
Tragseil **119** 37
Tragseil **271** 52
Tragseil **215** 16
Tragseil **214** 27, 38, 44
Tragseilbremse **214** 71
Tragseillauflager **214** 33
Tragseilschuh **214** 58, 79
Tragseilspanngewicht **214** 41
Tragseilverankerungspoller **214** 59
Tragstiel **148** 16
Tragtier **354** 3
Trailer **278** 20
Trailer **221** 54
Trailerfähre **221** 54
Trainer **292** 57
Trainer **291** 55
Trainingsgeräte **299** 20–24
Trainingshose **33** 29
Trainingsjacke **33** 28
Trainingspartner **299** 27
Trajekt **15** 12
Trajekt **221** 74
Traktate **330** 57
Traktor **273** 55
Traktor **62** 38
Traktor **65** 20
Traktur **326** 6–16
Trampeltier **366** 29
Trampolin **297** 10, 17
Trampolin **282** 10
Tranlampe **353** 7
Trans-Europe-Express **205** 34
Trans-Europe-Express-Intercity-Zug **209** 1–22
Transformationsstufe **23** 56
Transformator **153** 9–18
Transformator **152** 39
Transformator **211** 10
Transformator[en]kessel **152** 40
Transformatorenschaltung **153** 19
Transmissometer **10** 60
Transparentgummisohle **101** 38
Transparentsohle **101** 15
Transporteinrichtung **199** 36
Transportfahrzeug **62** 18
Transportflugzeug **256** 24
Transportgriff **21** 37
Transporthubschrauber **256** 18
Transporthubschrauber **232** 21
Transportierring **164** 37
Transportleitung **145** 35
Transportöse **152** 48
Transportrolle **117** 34
Transportschiene **133** 41
Transportschlitten **157** 52
Transportwagen **199** 38
Transportwalze **162** 11
Transportzahntrommel **115** 26
Transtainerkran **226** 2
Trapez **346** 37
Trapez **307** 6
Trapez-Kreuzschliff **36** 58
Trapez-Treppenschliff **36** 57
Trapezdraht **284** 12
Trapezflügel **229** 17
Trapezkünstler **307** 7
Trapeztafel **203** 25
Trapper **306** 8
Trassant **250** 21
Trassat **250** 20
Tratte **250** 12
Traube **78** 5
Traube **370** 68
Traubenhotte **78** 15
Traubenmühle **78** 17
Traubenwickler **80** 22
Trauergäste **331** 33
Trauermantel **365** 5
Trauernde **331** 33
Trauerschleier **331** 39
Trauerweide **272** 63
Traufe **121** 4
Traufe **37** 6
Traufe **122** 92
Traufel **118** 56
Traufenwascheinrichtung **169** 29
Traufgebinde **122** 49
Traufleiste **334** 11
Traufplatte **122** 5
Trauring **332** 17
Trauringe **36** 5
Trauringkästchen **36** 6
Trauringmaschine **108** 24
Trauung **332** 14
Trauzeugen **332** 23
Traveller **284** 27
Traveller **164** 55
Traverse **119** 57
Traverse **152** 37
Traverse **222** 15
Trecker **65** 20
Trefferanzeige **294** 25–33
Trefflächen **294** 51–53
Treffpunkt **233** 29
Treibachse **210** 37
Treibbeet **55** 16
Treiber **86** 37
Treiber **293** 91
Treibhaus **55** 4
Treibjagd **86** 34–39
Treibnetz **90** 25
Treibnetzfischerei **90** 1–10
Treiböltank **223** 80
Treibriemen **103** 10
Treibschlag **293** 83
Treibstoffbehälter **235** 46
Treibstoffstandsensor **234** 27
Treibstofftank **6** 7, 29, 37
Treibstofftank **234** 58
Treibstofftank **188** 10, 28
Treibwasserpumpe **216** 60
Treidelgleis **216** 30
Treidelmast **216** 28
Treidelmotor **216** 29
Treideln **216** 27
Trema **342** 34
Tremse **61** 1
Trenchcoat **33** 57
Trennjalousie **25** 9
Trennschicht **7** 10
Trennschleifmaschine **125** 16
Trennvorrichtungen **146** 28
Trennwand **119** 25
Trennwand **75** 38
Trennwand **248** 1
Trense **289** 12
Treppe **123** 75
Treppenabsatz **123** 34–41
Treppenbau **123**
Treppengeländer **38** 25
Treppengeländer **123** 22, 50
Treppenhaus **37** 72
Treppenhausabdeckung **118** 22
Treppenhausfenster **37** 81
Treppenhausfenster **123** 65
Treppenleiter **126** 2
Treppenleuchte **41** 22
Treppenloch **120** 46
Treppenschliff **36** 59
Treppenschraube **123** 46
Treppenschritt **301** 27
Treppenstufe **41** 24
Treppenvorplatz **123** 23
Tresor **246** 22
Tresorraum **250** 11
Tressenärmel **186** 24
Tressenkragen **186** 22
Tressenrock **186** 23
Tretantrieb **188** 25
Tretauto **273** 55
Tretkurbel **187** 41
Tretkurbel **188** 25
Tretkurbellager **187** 42
Tretlager **187** 42
Tretnähmaschine **104** 12
Tretnähmaschine **308** 1
Tretschemel **325** 46
Tretschlitten **304** 29
Tretwerk **325** 46
Trial **290** 24–28
Triangel **323** 49
Triangel **36** 61
Triangelschliff **36** 67
Triangulum **3** 40
Tribbling **291** 52
Tribüne **289** 34
Trichter **78** 18
Trichter **324** 70
Trichter **350** 16
Trichterkübel **147** 5
Trickeinrichtung **310** 59
Trickprogrammschalter **117** 87
Tricktaste **117** 84
Tricktrack **276** 22
Triebachsvorgelege **64** 30
Triebdrehgestell **197** 9
Triebkopf **209** 2
Triebradsatz **209** 3
Triebwagen **214** 1
Triebwagen **209** 2
Triebwagenführerstand **208** 14
Triebwagenzug **205** 25
Triebwagenzug **209** 1
Triebwerk **231** 26
Triebwerk **6** 30
Triebwerk **256** 16
Triebwerk **288** 35
Triebwerkraumstruktur **235** 2
Triebwerksgondel **256** 25
Triebwerksgondel **231** 26
Triebwerkskardan **6** 36
Triebwerkslufteinlauf **257** 12
Triebwerksverkleidung **234** 6
Triebwerkswiderlager **234** 21
Triebzahnrad **214** 8
Triebzug **209** 1
Triforium **335** 33
Triglyphe **334** 15
trigonometrische Punkt **14** 49
trigonometrische Punkt **15** 71
Trikolore **253** 16
Trikot **291** 56
Trikot **299** 25
Trikotfutter **101** 17
Triller **321** 17
Trilling **91** 11
Trimaran **278** 16
Trimmklappe **288** 25, 30
Trinkbrunnen **205** 33
Trinkflasche **290** 10
Trinkhalme **266** 46
Trinkkur **274** 18
Trinkmilch **76** 20
Trinkmilchtank **76** 15
Trinkquelle **274** 15–17
Trinkwasserleitung **198** 22
Trinkwassersack **278** 32
Trinkwassertank **146** 16
Trinkwasserversorgung **269** 1–66
Triole **321** 23
Trippen **355** 43
Trireme **218** 9–12
Triton **327** 40
Tritt **104** 13
Tritt **186** 13
Trittfolge **171** 10
Trittsiegel **86** 8
Trittstufe **123** 32, 47
Trittstufe **197** 15
Triumphbogen **334** 59
Triumphbogen **334** 71
Trizeps **18** 38
Trochilus **334** 29

Trockenautomat **50** 28
Trockenbatterie **127** 27
Trockenbeizung **83** 52
Trockenbügelautomat **50** 11
Trockendock **225** 17
Trockendock **222** 31–33
Trockenfilz **173** 23
Trockengeräte **50** 23–34
Trockengürtel **9** 54
Trockenhaube **105** 25
Trockenhaube **173** 27
Trockenkammer **159** 17
Trockenkammer **168** 28
Trockenkühlturm **154** 39
Trockenofen **180** 14, 27
Trockenschwimmen **282** 20
Trockensieb **173** 23
Trockenständer **308** 49
Trockental **13** 75
Trockenteilfeld **165** 54
Trockentrommel **50** 29
Trockentrommel **173** 33
Trockenzylinder **173** 22
Trocknen **169** 24
Trockner **170** 38
Trocknerauslauf **168** 30
Trödelmarkt **308** 60
Trog **173** 47
Trogdeckel **178** 37
Trogtor **217** 32
Troika **186** 45
Trolley **194** 42
Trolleybus **194** 40
Trolleybusanhänger **194** 44
Trombone **323** 46
Trommel **323** 51, 55
Trommel **10** 5, 16
Trommel **163** 43
Trommel **324** 47
Trommel **335** 44
Trommelbremse **188** 36
Trommelbremse **189** 11
Trommelbremse **189** 13
Trommelfell **17** 59
Trommelfell **323** 52
Trommelmühle **161** 1
Trommelpfanne **148** 6
Trommelschlegel **323** 54
Trommelstab **354** 19
Trommelstock **323** 54
Trompete **308** 54
Trompete **323** 43
Trompete **318** 6
Trompetennarzisse **60** 3
Trompeter **318** 7
Tropaeolum **53** 4
Tropengewächshaus **272** 65
Tropeninstitut **225** 28
Tropfen **36** 85
Tropfenplatte **334** 17
Tropfinfusionen **25** 13
Tropfinfusionen **26** 9
Tropfplatte **266** 2
Tropfring **283** 40
Tropfsteine **13** 81
Tropfsteinhöhle **13** 79
Tropfsteinsäule **13** 82
Tropftrichter **349** 3
Tropfwurz **60** 8
tropische Regengürtel **9** 53
Tropopause **7** 9
Troposphäre **7** 1
Trosse **227** 8
Trossel **164** 34
Trosselkops **165** 15
Trossenrichtung **227** 15
Trottellumme **359** 13
Trubausscheidung **93** 1–5
Truck **226** 8
Truck-to-truck-handling **226** 7
Truck-to-truck-Verkehr **225** 41
Trudeln **288** 7
Trüböltank **221** 71
Trüffel **381** 9
Trugdolde **370** 70
Truhenschrank **246** 20
Truthahn **73** 28
Truthenne **73** 28
Tschaitjahalle **337** 27
Tschaitja **337** 28
Tschibuk **107** 32
Tschinellen **323** 50
Tsetsefliege **81** 43
Tuba **323** 44
Tubaphon **324** 61
Tubenlinie **31** 14
Tubenständer **22** 46
Tubenverschluß **260** 52
Tuberose **60** 9
Tuberosität **80** 27
Tubus **111** 18
Tubus **113** 8
Tubus **10** 27
Tubusmittelteil **113** 9
Tuch **168** 39
Tuchballen **271** 59
Tuchbindung **171** 1, 24
Tuchcaban **33** 63
Tuchmantel **33** 66
Tuchmantel **30** 61
Tudorbogen **336** 37
Tüllarbeit **102** 15
Tülle **187** 59, 74
Tüllenbeil **328** 23
Tüllgrund **102** 16
Tüllspitze **102** 15
Tümmler **367** 23
Tüpfelfarn **377** 16
Tür **186** 11
Türaufzugsvorrichtung **139** 55
Türfach **39** 6
Türfenster **191** 22
Türgriff **191** 5
Türgriff **186** 12
Türkenbund **377** 4
türkischen Teller **323** 50
Türklinke **41** 28
Türmer **329** 9
Türrahmen **41** 26
Türschloß **41** 27
Türschloß **191** 6
Türschloß **140** 36–43
Türtaster **127** 2
Tüte **98** 49
Tuff **11** 19
Tuffwall **11** 26
Tukan **363** 6
Tumba **324** 55
Tumba **335** 53
Tumulus **328** 16
Tundrenklima **9** 57
Tuner **241** 37, 40
Tuner **317** 22
Tunika **30** 29
Tunika **355** 12
Tunikakleid **30** 29
Tunique **30** 29
Tunnel **15** 70
Tunnel **214** 6
Tunnelgürtel **31** 66
Tunnelofen **161** 5
Tupferhalter **23** 12
Tupferspender **22** 36
Turas **226** 23, 28
Turban **353** 46
Turbine **155** 39
Turbine **67** 20
Turbinen **232** 40, 47
Turbinen-Propeller-Flugzeug **231** 4
Turbinenanlage **146** 5
Turbinenanlage **209** 24
Turbineneinlauf **155** 40
Turbinengetriebe **209** 10
Turbinenhaus **217** 43
Turbinenhaus **152** 22
Turbinenluftstrahltriebwerke **232** 33–50
Turbinensatz **154** 33
Turbinentriebwerk **257** 15
Turbinentriebwerke **232** 17, 24
Turbinenüberwachungsschrank **153** 30
Turboluftstrahltriebwerk **231** 26
Turboluftstrahltriebwerke **232** 33–50
Turboprop-Triebwerk **256** 16
Turbopropflugzeug **231** 4
Turboproptriebwerk **231** 5
Turboproptriebwerk **232** 30, 51
Turm **258** 29, 67
Turm **276** 12
Turm **119** 34
Turm **259** 71
Turm **288** 4
Turmdrehkran **119** 31
Turmgrab **333** 21
Turmhelm **335** 7
Turmknauf **331** 5
Turmmast **221** 51
Turmrollen **145** 4
Turmrutschbahn **308** 40
Turmschwalbe **359** 24
Turmspringen **282** 40–45
Turmspringer **282** 5
Turnanzug **297** 51
Turngeräte **296** 1–11
Turngeräte **297** 1–6
Turnhemd **296** 61
Turnhose **296** 62
Turnier **329** 71
Turnierbogen **305** 54
Turnierfähnchen **254** 33
Turnkleidung **297** 52
Turnkleidung **296** 61–63
Turnschuh **101** 35
Turnschuhe **297** 52
Turnschuhe **296** 63
Turnüre **355** 69
Turteltaube **359** 23
Tuschebehälter **151** 63
Tuschefüller **151** 37
Tuschefüllereinsatz **151** 68
Tuschepatrone **151** 36
Tutu **314** 29
Twinset **31** 49
Tympanon **335** 26
Type **249** 29
Typenfeld **245** 27
Typenreiniger **247** 8
Typhon **223** 3
Typoskript **174** 6

U

U-Bahntunnel **198** 29
U-Boot **258** 64
U-Bootabwehrraketenwerfer **258** 30
U-Bootabwehrraketenwerfer **258** 50
U-Bootjagdtorpedorohr **258** 33
U-Eisen **143** 7
U-Jagdatom-U-boot **259** 54
U-Jagdraketensalvenwerfer **259** 24, 37
U-Jagdraketentorpedostarter **259** 51
U-Jagdtorpedofünflingssatz **259** 36
U-Rohr **349** 2
U-Wagen **239** 1–15
Über- und Unterdruckmanometer **349** 19
Überblattung **121** 89
Überbrückungsschalter **211** 25
Überdach **278** 22
Überdeckung **122** 100
Überdruckventil **40** 22
Überflurhydrant **270** 35
Übergabetrommeln **180** 36
Übergang **208** 11
Übergangsreduzierstück **126** 41
Übergangsstück **126** 38
Übergangswinkel **126** 49, 51
Übergardinen **44** 13
Übergrätschen **296** 49
Überhitzer **152** 9
Überkehrauslauf **64** 22
Überkehrschnecke **64** 21
überkippte Falte **12** 14
Überkleid **355** 36, 50
Überladeturm **64** 37
Überlappung **143** 56
Überlauf **38** 69
Überlauf **49** 25
Überlauf **269** 33
Überlaufbecken **272** 23
Überlaufbehälter **350** 60
Überlaufen **298** 7
Überlaufleitung **269** 20
Überlaufrechen **89** 5
Überlaufventil **49** 45
Überrollbügel **193** 13
Überrollbügel **65** 21
Überschallverkehrsflugzeug **231** 15
Überschiebung **12** 7
Überschläger **293** 75
Überschlag **297** 21, 25
Überschlag **296** 56
Überschlag **308** 43
Überschlagschaukel **308** 42
Überschwemmungsraum **216** 42
Überseefunk **237** 55
Übersetzfenster **207** 7
Übersichtsbeleuchtung **112** 52
Überspannungsableiter **152** 35
Überströmschlitz **242** 57
Übertagebauten **154** 70
Übertragungstuch **249** 40
Übertragungsvermerk **250** 25
Überwachungsfeld **203** 64
Überwachungsorgane **153** 5
Überwinterungsnest **80** 31
Überwurfmantel **355** 6
Überziehpullover **30** 4
Übungsheft **260** 4
Übungsturm **270** 3
Ufer **13** 4
Uferbefestigung **216** 51–55
Uferböschung **217** 28
Uferdamm **216** 49
Uferwellen **13** 36
UHF-Tuner **240** 6
Uhren **110**
Uhrengehäuse **309** 57
Uhrenpendel **309** 58
Uhrgehäuse **110** 26
Uhrgläser **109** 29
Uhrmacher **109**
Uhrmacherdrehstuhl **109** 20
Uhrwerk **110** 36
Uhu **86** 48
Uhu **362** 15
Uhuhütte **86** 51
UKW-Stationstasten **241** 38
ULCC **221** 1
Ulme **371** 49
Ultra large crudeoil carrier **221** 1
Umarmung **205** 53
Umbellula encrinus **369** 14
Umblatt **107** 6
Umdrehungszählwerk **309** 83
Umdrehungszahlwähler **241** 29
Umdruck-Adressiermaschine **245** 7
Umfang **346** 44
Umfangswinkel **346** 56
Umführungsschiene **214** 22
Umkehring **115** 83
Umkleideraum **282** 3
Umkreis **346** 29
Umlaufbahnen **214** 15–24
Umlaufberg **13** 12
Umlaufkabine **214** 20
Umlaufölkühlung **312** 25
Umlaufprüfgerät **109** 24
Umlaufseil **214** 21
Umlaufspülung **179** 6
Umlegekragen **31** 69
Umlenkprismen **112** 13
Umlenkrolle **312** 29
Umlenkspiegel **113** 11
Umpflanzen **54** 5
Umrolltisch **238** 59
Umrolltisch **312** 21
Umsatzstatistik **248** 46
Umschalter **153** 13
Umschaltfeststeller **249** 5
Umschaltschieber **87** 24
Umschaltspindel **149** 34
Umschalttaste **50** 59
Umschalttaste **249** 3
Umschlagärmel **30** 6
Umschlagklappe **185** 38
Umschlagkragen **30** 5
Umschrift **342** 14
Umsetzen **54** 5
Umspannanlage **217** 46
Umspanner **152** 39
Umspulen **170** 50
Umsteiger **233** 27
Umwälzpumpe **154** 43
Umwälzpumpe **154** 54
Umwindstrecke **285** 24
Umwurf **355** 10
Unbekannte **345** 4
Unbekannte **345** 8
unbelichtete Film **117** 41
unbeschrankte Bahnübergang **202** 49
undurchlässige Gestein **12** 23
Unfallhilfe **21**
Unfallwagen **270** 19
Ungleichheitszeichen **345** 18
ungleichnamige Brüche **344** 19
Uni **262** 1–25
Uniform **264** 7
Union Jack **253** 15
Unitload **226** 9
Universalbagger **158** 13
Universalbrennschneidemaschine **141** 36
Universaldrehtisch **112** 17
Universalentzerrer **238** 48
Universalfilmkassetten **242** 44
Universalfräsmaschine **150** 32
Universalkletterhaken **300** 38
Universalkondensor **112** 66
Universalkühlwagen **213** 39
Universalladewagen **62** 40
Universalmeßkammer **112** 67
Universalreproduktionskamera **177** 24
Universalrundschleifmaschine **150** 1
Universalschneider **134** 28
Universalzentriergerät **111** 21
Universität **262**
Universitätsbibliothek **262** 11–25
Unke **364** 38
Unkräuter **61**
Unpaarhufer **366** 25–27
unpaarig gefiederte Blatt **59** 40
Unparteiische **299** 16
Unparteiische **291** 62
Unruh **110** 39
Unteramboß **139** 40
Unterarm **16** 46
Unterarmstand **295** 26
Unterbär **139** 7
Unterbau **200** 59
Unterbau **145** 2
Unterbau **334** 4
Unterbauch **16** 37
Unterbeton **123** 13
Unterbrecher **242** 49
Unterdeck **235** 28
Unterdeck **194** 37
Unterdeckfedern **362** 3
Unterdruckpumpe **190** 59
untere Hohlvene **18** 15
untere Hohlvene **20** 57
Untere Keuper **154** 57
Untere Muschelkalk **154** 60
Unterfadenumspuler **104** 16
Unterfeuer **224** 101
Unterflügel **229** 9
Unterflügeltank **256** 4
Unterflurhydrant **270** 25
Unterflurinstallation **127** 22
Unterflurstauraum **231** 21
Untergesenk **139** 14
Untergestell **177** 40
Untergestell **208** 5
Untergestell **113** 2
Untergestell **207** 3
Untergewand **355** 5, 37
Untergrätenmuskel **18** 53
Untergrundvorbehandlung **128** 1–17
Untergurt **121** 73, 79
Untergurt **215** 10
Unterhaltungselektronik **241**
Unterhemd **32** 7
Unterholz **84** 5
Unterhose **32** 29
Unterjacke **32** 25, 28
Unterkasten **148** 20
Unterkiefer **17** 35
Unterkieferbein **17** 35
Unterkieferdrüse **19** 11
Unterkühlungsbadewanne **228** 21
Unterkünfte **146** 33
Unterkunft **270** 2
Unterkunftshaus **300** 1
Unterlabium **326** 26
Unterlage **54** 33
Unterlagsplatte **202** 5
Unterlagsstoff **128** 5
Unterlegscheibe **143** 17
Unterleib **16** 37
Unterlid **19** 40
Unterliek **284** 40
Unterlippe **72** 10
Unterlippe **19** 26
Unterlippe **326** 26
Untermann **307** 29, 45
Untermaschinerie **316** 1–60
Untermauerung **123** 15
Unterputzinstallation **127** 5
Unterrichtstechnik **242**
Unterrock **32** 13
Unterrohr **187** 17
Unterschenkel **72** 36
Unterschenkel **16** 52
Unterschenkelbeuger **18** 61
Unterschenkelstrecker **18** 46
Unterschlitten **149** 24
Unterschnabel **359** 8
Unterschrank **42** 6
Unterschrank **39** 9
Unterschriftenmappe **245** 19
Unterschwung **296** 59
Unterseeboot **258** 64
Unterseil **214** 46
Untersetzung **172** 69
Untersetzungsgetriebe **232** 59
Untersetzungsgetriebe **259** 61

Untersimm **90** 9
Unterspannungsdurchführung **152** 44
Unterspannungswicklung **153** 16
Unterspiegel **218** 58
unterständige Fruchtknoten **58** 7
Unterstand **84** 5
Unterstempel **252** 41
Untersuchungsliege **23** 4, 43
Untertageanlagen **144** 21–51
Untertasse **44** 30
Unterteller **45** 3
Untertischkappsäge **157** 24, 64
Untertitel **185** 47
Untertitel **342** 41
Untertritt **30** 52
Unterwalze **148** 55
Unterwasserblitzgerät **279** 25
Unterwasserfotografie **279** 23
Unterwassergehäuse **117** 57
Unterwassergehäuse **279** 24
Unterwasserjäger **280** 37
Unterwasserkamera **279** 24
Unterwasserverstärker **237** 57
Unterwindventilator **199** 33
Unterzange **163** 65
Unterziehrolli **30** 7
Unterziehstrickweste **33** 53
Unterzug **119** 3, 5
Unterzug **121** 67
Unterzugschalung **119** 12
Unterzylinder **164** 10
Untiefe **224** 87, 97
Unziale **341** 17
Unzialis **341** 17
Unzialschrift **341** 17
Uranus **4** 50
Urethroskop **23** 20
Urhahn **88** 72
Urne **331** 31
Urnengrab **328** 39
Urnengrab **331** 30
Urnenschlitz **263** 30
Ursa **3** 29, 34
Urtierchen **357** 1–12

V

V-Ausschnitt **31** 68
V-Boden-Boot **286** 35–37
V-Leitwerk **229** 31
Vakuole **357** 5
Vakuum **240** 21
Vakuumanschluß **145** 51
Vakuumbegasungsanlage **83** 11
Vakuumdeckel **177** 35
Vakuumfilmhalter **177** 8
Vakuumformung **162** 28, 36
Vakuumkammer **2** 52
Vakuumkammer **159** 12
Vakuumkammer **83** 12
Vakuumkessel **170** 54
Vakuumlagerkessel **169** 11
Vakuumpresse **161** 7
Vakuumpumpe **269** 8
Vakuumrahmen **182** 2
Valander **380** 7
Vamp **306** 32
Vanillepflanze **382** 46
Vanilleschote **382** 48
Vanillestange **382** 48
Variometer **230** 14
Varioobjektiv **117** 2
Varioobjektiv **313** 23
Vase **161** 18
Vase **334** 37
Vater-unser-Perle **332** 31
Vatermörder **355** 74
VCR-Kassette **243** 5
VCR-Kopftrommel **243** 19
VCR-Spurschema **243** 28
VCR-System **243** 5–36
Veloursteppich **267** 35
Velum **381** 5
Vene **18** 2
Ventil **38** 73
Ventil **288** 77, 82
Ventil **291** 18
Ventil **187** 31
Ventil **326** 10
Ventil **324** 66
Ventil **323** 40
Ventilator **165** 23
Ventilator **65** 52
Ventilator **199** 46
Ventilatorgebläse **165** 4
Ventilatorschiene **165** 6
Ventilhorn **323** 41
Ventilierung **6** 26
Ventilkappe **187** 32
Ventilleine **288** 78
Venus **4** 44
Venusfliegenfalle **377** 14
Veränderliche **345** 14
Verankerung **216** 13
Veranstalter **299** 45
Verbandsflagge **286** 6, 9
Verbandsmaterial **26** 34
Verbandspäckchen **21** 4
Verbandstisch **22** 45
Verbindungsbrücke **235** 49
Verbindungsdraht **298** 44
Verbindungselement **248** 48
Verbindungsflugzeug **256** 24
Verbindungsstück **350** 56
Verbrennungsmotoren **190**
Verdächtige **264** 32
Verdampfer **155** 6
Verdeck **283** 57
Verdeck **186** 14
Verdeck **193** 10
Verdichter **145** 45
Verdrängerkörper **229** 30
Verdrängungsboote **286** 32–37
Veredlung **54** 30–39
vereidigte Kursmakler **251** 4
Vereinigung **224** 90
Vereinigungsmenge **348** 5, 6
Vereinsturnen **296** 12–21
Vereinsturnen **297** 7–14
Vereisungsgerät **22** 63
Verfalltag **250** 16
Vergaser **189** 4
Vergaser **192** 1–15
Vergißmeinnicht **378** 26
Vergnügungsboot **283** 1
Vergolde- und Prägepresse **183** 26
Vergolden **183** 1
Vergolden **129** 40
Vergolderkissen **129** 50
Vergoldermesser **129** 51
Vergrößerer **116** 26
Vergrößerungsapparat **116** 26
Vergrößerungsbelichtungsmesser **116** 53
Vergrößerungsgerät **116** 26
Vergrößerungskassette **116** 35
Vergrößerungsrahmen **116** 35
Verholspill **217** 22
Verholtrosse **217** 23
Verkäufer **98** 13
Verkäufer **308** 17
Verkäuferin **99** 17
Verkäuferin **271** 18
Verkäuferin **97** 1
Verkäuferin **98** 31
Verkaufskarree **271** 42
Verkaufskorb **99** 8
Verkaufsraum **99** 4
Verkaufsraum **97** 1–54
Verkaufsraum **111** 1–19
Verkaufsregal **99** 23
Verkaufsstand **47** 28
Verkaufstheke **271** 61
Verkehrsampel **268** 52
Verkehrshubschrauber **264** 1
Verkehrskontrolle **264** 9
Verkehrspolizist **268** 30
Verkehrsregelung **268** 30
Verkehrsschutzarmbinde **199** 7
Verkehrsstreife **264** 9
Verkehrsüberwachung **264** 1
Verkehrszeichen **268** 66
Verkleidung **306** 6–48
Verkleidungskonus **235** 63
Verklicker **284** 48
Verladebrücke **221** 90
Verladebrücke **225** 20
Verladerohr **226** 34
verlängerte Mark **18** 24
verlängerte Mark **17** 47
Verlängerungspunkt **320** 7
Verlängerungsschnur **127** 10
Verlängerungsstange **151** 57
Verlagssignet **185** 48
Verlagszeichen **185** 48
Verlandungszone **13** 10
verlassene Bergwerk **15** 35
Verlegerzeichen **185** 48
Verleseband **64** 81
Verletzte **21** 18–23
Verlies **329** 5
Verlosung **306** 11
Vermehrung **54** 14
Vermessung **14** 46–62
Vermittlung **237** 41
Verpackungsanlage **76** 20
Verpackungsmaschine **76** 36
Verpackungssack **288** 44
Verpflanzen **54** 5
Verputzarbeiten **118** 83–91
Verreiber **249** 51
Verreibwalzen **181** 7
Verrier-Palmette **52** 1
Verrohrung **145** 20
Versal **175** 11
Versalbuchstabe **175** 11
Versammlung **263** 8
Versammlungsleiter **263** 1
Versatz **121** 90, 91
Versatz **120** 54
Versatzstück **315** 30
Versatzstück **316** 47
Verschlag **38** 19
Verschlagwagen **213** 28
Verschlußhebel **87** 25
Verschlußkappe **151** 40
Verschlußkegel **147** 6
Verschlußponton **222** 32
Verschlußregister **203** 63
Verschlußriegel **117** 62
Verschlußzeitenknopf **115** 19
Verschnürung **206** 12
Verschnürung **101** 21
Verschraubung **126** 42
Verschwertung **119** 14
Versenköffnung **316** 32
Versenkpodium **316** 34
Versenkschacht **5** 24
Versenktisch **316** 33
Versenkwalze **217** 68
Versetzen **54** 5
versetzte Ansatz **128** 22
Versetzungszeichen **320** 50–54
Versicherungsbüro **268** 40
Versorger **258** 93
Verspannung **229** 12
Verstärker **312** 19
Verstärker **241** 40
Verstärker **317** 23
Verstärker- und Netzgeräteträger **238** 3
Verstärkereinrichtung **310** 59
Verstärkungsreifen **130** 16
Verstärkungsrippe **200** 9
Verstärkungsrippe **217** 78
Versteifung **315** 31
Versteigerungshalle **225** 58
Verstellbügel **106** 17
Verstellspindel **226** 51
Verstellstange **49** 43
Verstopfen **54** 5
Verstrebung **119** 51
Verstrebung **215** 4
Verstrich **122** 55
Versuchstriebwagenzug **209** 23
Verteidiger **282** 49
Verteidigungszone **293** 66
Verteilungsnetz **269** 22
Verteilungsrinne **274** 3
Verteilungsstahl **119** 69
Verteilungsstück **270** 32
Vertiefstempel **108** 18
Vertikal-Reproduktionskamera **177** 32
Vertikalablenkmodul **240** 8
Vertikale **215** 36
Vertikaltrockenschleuder **179** 27
Vertragswerkstatt **195** 1–55
Verunglückte **21** 20
Vervielfachen **344** 25
Vervielfältigungsautomat **176** 28
Verwässerungszone **13** 24
Verwaltungsgebäude **144** 18
Verwaltungsgebäude **233** 16
Verwaltungsgebäude **310** 4
Verweiskarte **291** 63
Verwerfung **12** 4
Verwerfung **144** 51
Verwerfungslinie **12** 5
Verzahnungen **143** 82–96
Verzierungen **321** 14–22
Vesen **68** 24
Veste **329** 1
Vestibül **267** 1–26
VHF-Tuner **240** 6
Vibraphon **324** 75
Vibrationsfertiger **201** 10
Vibrationsreinigungsmaschine **109** 23
Vibrationsschleifer **134** 53
Vibrationssieb **158** 21
Victoria regia **378** 17
Video-Cassette-Recorder-)System **243** 5–36
Videocodierplatz **236** 39
Videokassettenrecorder **243** 7
Videokopf **243** 26, 36
Videokopf-Bewegungsrichtung **243** 30
Videomonitor **261** 7
Videomonitor **238** 2
Videorecorder **243** 4
Videosignale **243** 58
Videospur **243** 31
Videotechnikerin **239** 11
Vieh **73** 1, 2
Viehbohne **69** 15
Viehhaltung **75**
Viehtransporter **221** 68
Viehweide **62** 44
Vieleck **346** 40
Vielfachmeßgerät **242** 73
Vielfachmeßgerät **127** 41
Vielflächner **351** 11
Vielle **322** 25
Vielseilsystem **215** 51
Vielzeller **357** 13–39
Vielzweckregal **248** 28
Vier-Familien-Doppelhaus **37** 69–71
Vier-Zylinder-Boxermotor **230** 34
Vier-Zylinder-Dieselmotor **65** 44
Vierachteltakt **320** 31
Vierbackenfutter **149** 35
vierblättrige Kleeblatt **69** 5
Viereck **346** 33–39
Viereckregner **56** 46
Vierer **283** 9
Vierfachmagnetkopf **312** 51
Vierfachsteckdose **127** 8
Vierfarben-Bogenoffsetmaschine **180** 30
Vierfarben-Rollenoffsetmaschine **180** 1, 18
Vierflächner **351** 1
Vierfleckige Bohnenkäfer **81** 19
Viergang-Synchrongetriebe **192** 28–47
Vierhalbetakt **320** 33
Vierkanal-Balanceregler **241** 42
Vierkanal-Magnettonzusatzgerät **312** 50
Vierkanaldemodulator **241** 45
Vierkanteisen **143** 9
Vierkantholzhammer **132** 5
Vierkanthorn **137** 12
Vierkantschraube **143** 39
Vierklang **321** 5
Vierling **258** 30
Viermast-Gaffelschoner **220** 28
Viermastbark **220** 29
Viermaster **220** 28–31
Viermastvollschiff **220** 31
Viermastzelt **307** 1
Vierpaß **335** 39
Vierradantrieb **194** 1
Vierschaarbeetpflug **63** 40
Vierspur-Tonbandgerät **242** 13
Vierspurgerät **241** 56
Viertaktmotor **242** 45
Viertelnote **320** 15
Viertelpause **320** 23
Viertelzollband **238** 5
viertürige Limousine **193** 4
Vierundsechzigstelnote **320** 19
Vierundsechzigstelpause **320** 27
Vierundzwanzigflächner **351** 12
Vierungsturm **335** 6
Viervierteltakt **320** 32
Vierzylinder-Viertaktmotor **189** 50
Vierzylindermaschine **189** 49
Vierzylinderstreckwerk **164** 9
Villenkolonie **15** 28
Viola **322** 23
Viola da Gamba **322** 23
Violenbogen **322** 24
Violinbogen **323** 12
Violinbogenfibel **328** 27
Violine **323** 1
Violinsaiten **323** 9
Violinschlüssel **320** 8
Violoncello **323** 16
Violone **322** 23
Violone **323** 23
Vipern **364** 41
Virginal **322** 45
Virginische Tabakpflanze **382** 40
Virgo **3** 18
Virgo **4** 58
Vis-à-vis-Wagen **186** 51
Visier **305** 56
Visier **329** 40
Visier **255** 22, 36
Visiereinrichtung **87** 65
Visierklappe **87** 67
Visiermarke **87** 68
Visierschieber **87** 69
Viskose **169** 1–12
Viskose-Lüfterkupplung **190** 8
Viskosebecher **130** 32
Viskosefasern **169** 1–34
Viskosefilamentgarn **169** 1–34
Viskosespinnfaserballen **169** 34
Viskosespinnlösung **169** 28–34
Viskosespinnmasse **169** 13–27
Viskositätsmessung **129** 38
Vitrine **46** 9
Vitrine **44** 26
Vitrinenregal **46** 7
Vliesstoff **103** 27
VLP-Bildplatte **243** 51
Vögel **359**
Vögel **360**
Vögel **361**
Vögel **362**
Vögel **363**
Völkerkunde **352**
Völkerkunde **353**
Völkerkunde **354**
Vogelgehege **356** 8
Vogelkirsche **59** 5
Vogelkönig **361** 12
Vogel Phönix **327** 9
Vogelscheuche **52** 27
Voith-Getriebe **212** 74
Voith-Getriebe **209** 14
Volant **191** 37
Voliere **356** 8
Volksmusikinstrumente **324** 1–46
Volksrodel **303** 1, 2
Volksschule **260** 1–85
Vollbart **34** 15
Vollcontainerschiff **226** 5
Vollcontainerschiff **221** 21
Volldrehpflug **65** 62
Volleyball **293** 58
Volleyballspiel **293** 56–71
Vollflächner **351** 2
Vollgalopp **72** 44
Vollgatter **157** 2
Vollglasrute **89** 49
Vollkerf **358** 10
Vollkonserven **96** 25
Vollkornbrot **97** 10, 48
Vollmantelgeschoß **87** 55

Vollmattscheibe **115** 58, 59
Vollmond **4** 5
Vollpipette **350** 25
Vollschiff **220** 24–27
Vollwandträger **121** 72
Vollziegel **159** 20
Voltigereiter **307** 32
Voltigeur **307** 32
Volute **333** 26
Volute **334** 23
Volutengiebel **336** 5
Volutenpolster **334** 24
Vor-Bramsaling **219** 51
VOR-Leitkursanzeiger **230** 15
Vor-Marssaling **219** 50
Vor-Oberbramrah **219** 36
Vor-Oberbramsegel **219** 59
Vor-Obermarsrah **219** 34
Vor-Obermarssegel **219** 57
Vor-Royalrah **219** 37
Vor-Royalsegel **219** 60
Vor-Stengestagsegel **219** 20
Vor-Unterbramrah **219** 35
Vor-Unterbramsegel **219** 58
Vor-Untermarsrah **219** 33
Vor-Untermarssegel **219** 56
Voramboß **137** 14
Vorarm **72** 21
Vorbaugerüst **215** 62
Vorbauschneepflug **304** 9
Vorbelichtungslampe **177** 37
Vorbereitungsraum **261** 14–34
Vorbestellbuch **22** 11
Vorblasen **162** 24
Vorbramsegel **218** 52
Vorbramstenge **219** 4
Vorbrecher **158** 17
Vorbruttrommel **74** 29
Vorbühne **316** 25
Vordach **37** 67
Vordach **278** 28, 37
Vordarre **92** 16, 29
Vordeck **284** 10
Vordeck **223** 47
Vorderachsfederung **65** 49
Vorderachspendelbolzen **65** 48
Vorderachsträger **192** 84
Vorderansicht **151** 17
Vorderbein **82** 6
Vorderblatt **100** 60
Vordereckkegel **305** 1
vordere Längsfurche **20** 25
Vorderfalte **31** 25
Vorderflügel **358** 36
Vorderflug **329** 45
Vorderfuß **72** 22–26
Vorderfuß **303** 8
Vorderfußwurzel **72** 22
Vordergasse **305** 3, 5
Vordergassenkegel **305** 2, 4
Vorderhachse **95** 5, 8
Vorderhaxe **95** 5
Vorderhesse **95** 22, 28
Vorderkappe **100** 58
Vorderkastell **218** 19
Vorderknie **72** 22
Vorderlauf **88** 25, 64
Vorderlauf **70** 5
Vorderpfote **70** 6
Vorderpiek **227** 28
Vorderrad **186** 4
Vorderrad **187** 26–32
Vorderrad-Trommelbremse **188** 36
Vorderradantrieb **191** 52
Vorderradbremse **187** 5
Vorderradfahrwerk **191** 52
Vorderradgabel **187** 10–12
Vorderradnabe **187** 52
Vorderreißverschluß **29** 18
Vorderschaft **87** 13
Vorderseite **252** 8
Vordersitzkopfstütze **193** 7
Vorderspieler **293** 75
Vordertür **193** 5
Vorderzange **132** 30
Vorderzwiesel **71** 38
Vordrossel **192** 6
Vorfach **260** 10
Vorfach **89** 78
Vorfeld **233** 3
Vorfeldstraße **233** 4
Vorflügel **229** 53
Vorfluter **216** 36
Vorführkabine **312** 12
Vorfußknochen **17** 28
Vorgarneinführung **164** 15
Vorgarten **37** 58
Vorgelegewelle **192** 37
Vorgeschichte **328**
Vorhängeschloß **38** 21
Vorhalle **334** 50
Vorhalte **295** 50
Vorhand **72** 18–27
Vorhandflugball **293** 41
Vorhandschlag **293** 40
Vorhang **316** 23
Vorhangbogen **336** 35
Vorhangzüge **315** 1–4
Vorhaut **20** 70
Vorherd **148** 5
Vorhörlautsprecher **238** 50
Vorhörtasten **238** 46
Vorhof **20** 45
Vorlagenfenster **249** 39
Vorlagenhalter **177** 22, 30
Vorlagenzylinder **177** 64
Vorlauf **38** 74
Vorlauf **126** 23
Vorlauf **155** 10
Vorlauftaste **249** 73
Vorlegebesteck **45** 70
Vorlegegabel **45** 70
Vorlegelöffel **45** 74
Vorlegemesser **45** 69
Vorleger **225** 63
Vorlegeschalthebel **149** 3
Vorlegeschloß **38** 21
Vorlesung **262** 1
Vorliek **284** 42
Vormaischer **92** 42
Vormannkabine **228** 31
Vormarsstenge **219** 3
Vormauerung **122** 39
Vormerkblatt **247** 34
Vormischraum **238** 54–59
Vormwindstrecke **285** 23
Vorpiek **227** 18
Vorplatz **41** 1–29
Vorratshaus **329** 13
Vorratsschädlinge **81**
Vorratsspule **117** 31
Vorratstank **146** 17
Vorratszellen **77** 35
Vorraum **207** 21
Vorraum **41** 1–29
Vorreißer **163** 53
Vorreißerrost **163** 54
Vorsager **316** 28
Vorsatz **185** 49
Vorsatzpapier **185** 49
Vorschäler **65** 11, 68
Vorschaumonitor **238** 60
Vorschiffquerschnitt **286** 33, 36, 40
Vorschlag **321** 14
Vorschlag **326** 31
Vorschlaghammer **137** 22
Vorschleifscheibe **111** 36
Vorschneider **65** 11
Vorschriftstasten **247** 21
Vorschub- **149** 9
Vorschubanzeiger **157** 9
Vorschubeinstellung **100** 28
Vorschubgetriebe **149** 10
Vorschubgetriebekasten **149** 8
Vorschubkette **172** 67
Vorschubkettenantrieb **172** 69
Vorschubklinke **157** 44
Vorschubmotoren **177** 43
Vorschubsattel **185** 4
Vorschubskala **157** 61
Vorschubspindel **149** 15
Vorschubwalze **157** 40
Vorschubwalzen **85** 19, 24
Vorschüler **48** 2
Vorschulerziehung **48** 1–20
Vorsetzhebel **167** 44
Vorsignalanzeige **203** 16
Vorsignalbaken **203** 26–29
Vorsignale **203** 7–24
Vorsignaltafel **203** 24
Vorsignalwiederholer **203** 17
Vorsortierer **172** 21
Vorsortierung **64** 82
Vorstag **284** 15
Vorstand **263** 1, 2
Vorstandstisch **263** 3
Vorstapelung **157** 25
Vorsteherdrüse **20** 76
Vorstenge **219** 3
Vorsteven **222** 74
Vorsteven **218** 4
Vorstopper **291** 12
Vorstraße **148** 70
Vorstreckteich **89** 6
Vortitel **185** 44
Vortragkreuz **330** 47
Vortragsbezeichnungen **321** 27–41
Vortragspult **262** 4
Vortriebsmaschinenanlage **209** 4
Vortrocknung **165** 50
Vorwärmer **145** 31
Vorwärmerdruckmesser **210** 43
Vorwärmgerät **212** 41
Vorwärmheizung **185** 30
Vorwickel-Filmzahntrommel **312** 26
Vorzeichen **344** 7, 8
Vorzeichen **320** 50–68
Vorzimmer **245** 1–33
Vorzwirnerei **170** 45
Voute **336** 10
Voute **119** 6
VSTOL-Flugzeuge **232** 26–32
VTOL-Flugzeug **232** 26
vulkanische Beben **11** 32–38
vulkanische Lockermassen **11** 19
Vulkanismus **11** 13–20
Vulkankrater **11** 16

W

Waage **3** 19
Waage **92** 32
Waage **295** 30, 31
Waage **47** 33
Waage **170** 29
Waage **4** 59
Waagebalken **322** 39
Waagebalken **349** 30
Waagepirouette **302** 9
waagerechte Bretterschalung **37** 84
Waagerechtfrässpindel **150** 39
Waagschale **40** 37
Wabe **77** 31–43
Wachhabende **221** 126
Wacholder **372** 47
Wacholderbeere **372** 52
Wachsbügler **301** 22
Wachsfigur **308** 69
Wachsfigurenkabinett **308** 68
Wachskerze **77** 66
Wachskerzen **260** 76
Wachskorken **301** 23
Wachskratzeisen **301** 24
Wachsmalstift **260** 6
Wachsmalstifte **48** 11
Wachspflaume **59** 25
Wachsplättchen **77** 25
Wachsplastik **339** 26
Wachspuppe **308** 69
Wachsstock **77** 65
Wachtel **359** 22
Wachtellocke **87** 45
Wachtturm **329** 4
Wade **16** 53
Wadenbein **17** 24
Wadenbeinknöchel **19** 59
Wadenbeinmuskel **18** 64
wadenlange Socke **32** 34
Wadennerv **18** 33
Wadenstecher **81** 4
Wächte **300** 20
Wägeglas **349** 24
Wägeschale **349** 36
Wähleinrichtung **237** 42
Wähler **263** 24
Wähler **237** 42
Wählerin **263** 22
Wählerkarte **263** 19
Wählerkartei **263** 18
Wählermotor **237** 48
Wählscheibe **237** 10
Wählscheibe **246** 14
Wählscheibe **245** 16
Wähltastatur **242** 25
Währungstabelle **204** 32
Wälzlager **143** 69
Wälzsprung **298** 23
Wälztechnik **298** 24
Wärmeableitung **1** 55
Wärmegewittern **8** 17
Wärmekamin **182** 5
Wärmepumpe **155** 22
Wärmepumpensystem **155** 1
Wärmeregulierungsklappen **10** 65
Wärmeschutz **188** 16
Wärmeschutzkleidung **270** 46
Wärmeschutzschild **234** 5, 20
Wärmespeicher **155** 20
Wärmetauscher **259** 66
Wärmetauscher **212** 55
Wärmetauscher **209** 15
Wärmetauscher **192** 61
Wärmetauscher **154** 6
Wärmetauscher **154** 44
Wärmetauscher **172** 19
Wärmetauscher **212** 36
Wärmetauscheranlage **160** 6
Wärmetransportmittel **155** 31
Wärmflasche **309** 88
Wäsche **32**
Wäscheabteil **267** 31
Wäschefach **43** 2
Wäschehaken **38** 22
Wäscheleine **38** 23
Wäscheleine **50** 33
Wäscherei **170** 56
Wäscheschublade **47** 22
Wäscheschublade **44** 22
Wäscheständer **50** 32
Wäschestampfer **309** 68
Wäschetrockner **50** 32
Wäschetruhe **50** 21
Wässerungsgerät **116** 15
Wässerungswanne **116** 15
Waffel **97** 45
Waffelautomat **40** 34
Waffelbindung **171** 29
Waffelmuster **171** 29
Waffenleitradar **258** 35
Waffenreinigungsgerät **87** 61–64
Wagen **186** 1–54
Wagen **191** 1–56
Wagenabstützung **67** 22
Wagenbug **197** 3
Wagenfähre **15** 47
Wagenheck **197** 4
Wagenheizung **192** 60–64
Wagenkasten **214** 34
Wagenkasten **186** 5
Wagenkasten **208** 6
Wagenkasten **207** 2
Wagenkupplung **208** 16
Wagenladung **206** 52
Wagenmeister **205** 39
Wagenpark **206** 25
Wagenrad **191** 14
Wagenschlag **186** 11
Wagentür **191** 4
Wahl **263** 16–30
Wahl **263**
Wahlhelfer **263** 17
Wahlkabine **263** 23
Wahlkartei **263** 18
Wahllokal **263** 16
Wahlordnung **263** 25
Wahlraum **263** 16
Wahlredner **263** 5
Wahlschild **263** 13
Wahlurne **263** 29
Wahlversammlung **263** 1–15
Wahlvorsteher **263** 28
Wahlzelle **263** 23
wahren Rippen **17** 9
Wahrsagerin **308** 36
Waidwerk **86** 1–52
Wald **84** 1–34
Wald-, Moor- und Heidepflanzen **377**
Waldarbeiter **84** 18
Walddrossel **361** 16
Walderdbeere **58** 16
Waldfrostspanner **80** 16
Waldgeißbart **377** 5
Waldhorn **323** 41
Waldkante **120** 89
Waldlandindianer **352** 19
Waldohreule **362** 14
Waldschlepper **85** 27
Waldschnepfe **88** 83
Waldweg **15** 102
Waldweg **84** 3
Waldzecke **358** 44
Wale **367** 23–29
Walfisch **3** 11
Wallach **73** 2
Wallberg **11** 24
Waller **364** 12
Wallerfisch **364** 12
Wallgraben **329** 37
Walliser Hackbrett **322** 34
Wallmoräne **12** 53
Walmdach **121** 10
Walmdach **37** 64
Walmdach **121** 60
Walmfläche **122** 10
Walmfläche **121** 11
Walmgaube **121** 13
Walmkappe **122** 9
Walmschifter **121** 63
Walmziegel **122** 8
Walnuß **59** 41, 43
Walnußbaum **59** 37–43
Walzasphalt-Trocken- und -Misch-Anlage **200** 48
Walze **200** 37
Walze **182** 13
Walze **217** 65
Walze **340** 40
Walzenbewicklung **50** 3
Walzenblende **255** 81
Walzendrehknopf **249** 22
Walzenentwicklungsmaschine **116** 60
Walzenentwicklungsmaschine **182** 9
Walzenführungsring **187** 72
Walzenkorrektur **182** 12
Walzenlager **148** 60
Walzenlöser **249** 24
Walzensatz **148** 55
Walzenständer **148** 57
Walzenstechknopf **249** 25
Walzenstraße **148** 66–75
Walzenwehr **217** 65–72
Walzgerüst **148** 56–60
Walzgut **148** 51
Walzstück **148** 51
Walzwerk **148** 46–75
Walzwerk **159** 9
Wamme **95** 39
Wams **355** 30, 41
Wand **12** 43
Wand **300** 2
Wandbalken **120** 39
Wandbekleidung **310** 15
Wandbild **43** 20
Wandbild **246** 28
Wandbild **338** 40
Wandbrunnen **272** 15
Wandelgang **315** 13
Wandelhalle **274** 9
Wandelhalle **315** 13
Wandelschuldverschreibung **251** 11–19
Wanderdüne **13** 39
Wanderer **82** 39
Wanderfalke **362** 2
Wanderform **82** 39
Wandergebläse **165** 2
Wanderkajak **283** 70
Wanderkino **312** 52
Wanderrost **199** 34
Wanderstiefel **101** 18
Wandertransformator **152** 39
Wandertransformator **152** 30
Wanderzirkus **307** 1–63
Wanderzweier **283** 61
Wandfahrplan **204** 18
Wandkachel **49** 19
Wandkalender **22** 17
Wandkalender **245** 3
Wandkalender **248** 42
Wandkarte **260** 44
Wandlaus **81** 39
Wandlerhebel **65** 34
Wandleuchte **265** 9
Wandleuchter **330** 16
Wandlüfter **266** 15
Wandpult **267** 16
Wandputz **123** 60
Wandregal **104** 8
Wandscheibe **37** 16
Wandschneidekelle **128** 41
Wandschränkchen **22** 40
Wandschreibpult **267** 16
Wandspalierbaum **52** 1
Wandspiegel **309** 3
Wandsteckdose **39** 26
Wandtafel **261** 36
Wandtafel **260** 29
Wanduhr **109** 32
Wanduhr **309** 87
Wandventilator **266** 15
Wandwange **123** 45
Wange **16** 9
Wange **38** 26
Wange **336** 40
Wange **50** 36
Wange **132** 23
Wangenbein **16** 8
Wangenfleck **73** 23
Wangenmauer **217** 80
Wangenschutz **255** 30
Wankelscheibe **190** 68
Wannenablauf **49** 45
Want **284** 18
Wanten **219** 16
Wantenspanner **284** 19
Wanthänger **284** 14
Wanze **81** 39
Wapiti **367** 2
Wappen **254** 1–6, 10–13
Wappenbeschreibung **254** 17–23
Wappenfeld **254** 18–23
Wappenfeldordnung **254** 17–23
Wappenkunde **254** 1–36
Wappenmantel **254** 14
Wappenpfahl **352** 1
Wappenschild **254** 5
Wappentiere **254** 16
Wappenzelt **254** 14

Waran **364** 31
Ware **168** 36
Ware **167** 29
Ware **166** 12
Ware **271** 10
Ware **167** 48
Warenabzug **167** 48
Warenausgabe **271** 14
Warenbank **168** 37
Warenbaum **166** 20
Warenbehälter **167** 10
Wareneinlauf **168** 26
Warengestell **98** 14
Warenhaus **271**
Warenhaus **268** 41
Warenkante **166** 11
Warenkörbchen **271** 15
Warenleitwalze **168** 5
Warenregal **98** 14
Warenregal **47** 36
Warenschäfte **171** 21
Warenschlauch **167** 9
Warenstange **178** 6
Warmbeet **55** 16
warme Gericht **266** 67
warme Meeresströmung **14** 28
Warmfront **9** 26
Warmfronten **8** 5–12
Warmhaltebox **28** 21
Warmhalteplatte **45** 45
Warmhalteteller **28** 28
Warmhaus **55** 4, 32
Warmluftverteilung **191** 87
Warmluftvorhang **271** 43
Warmmassivumformung **139**
Warmwasserbehälter **92** 10
Warmwasserbehälter **172** 18
Warmwasserboiler **38** 68
Warmwassergriff **126** 28
Warmwasserhahn **49** 26
Warmwasserheizung **38** 38–81
Warnblinklicht **230** 64
Warnkreuz **202** 41
Warnlicht **270** 6
Warnlichtschalter **191** 68
Warnungstafel **280** 6
Wartebank **205** 54
Wartehalle **233** 18, 28
Wartentafel **153** 7
Warteraum **204** 14
Warteraum **22** 1
Wartesaal **204** 14
Wartezimmer **22** 1
Wartturm **329** 4, 35
Wartungs- und Abfertigungsfahrzeuge **233** 22
Warzenhof **16** 29
Waschanlage **105** 28
Waschanlage **157** 21
Waschbär **368** 9
Waschbecken **126** 27
Waschbecken **106** 12
Waschbecken **49** 24
Waschbecken **278** 6
Waschbeckenfuß **49** 27
Waschbrett **309** 70
Waschbütte **309** 69
Wascheindicker **172** 44
Waschetage **92** 3, 27
Waschgeräte **50** 23–34
Waschküchenfenster **118** 5
Waschküchentür **118** 6
Waschmaschine **50** 23
Waschöltank **156** 43
Waschräume **278** 5
Waschraum **207** 15
Waschschlauch **196** 23
Waschschüssel **309** 65
Waschservice **309** 64
Waschständer **309** 67
Waschtisch **207** 40
Waschtrommel **50** 24
Waschvollautomat **50** 23
Waschwanne **309** 69
Waschzettel **185** 39
Wasser **12** 32
Wasser- u. Sumpfpflanzen **378** 14–57
Wasser-und-Dampf-Fontäne **11** 22
Wasserabfluß **269** 57
Wasserablauf **89** 8
Wasserabsaugung **281** 39
Wasseranschluß **261** 4
Wasserassel **358** 2
Wasserauffangbehälter **92** 5
Wasserbad **349** 14
Wasserball **282** 48
Wasserball **280** 18
Wasserballspiel **282** 46–50
Wasserballtor **282** 46
Wasserbassin **55** 29
Wasserbau **217**
Wasserbehälter **103** 22
Wasserbehälter **152** 17
Wasserbehälter **55** 29
Wasserbehälter **316** 51
Wasserbombenablaufbühne **258** 34
wasserdichte Uhren **109** 26
Wasserdüsenkanal **281** 40
Wasserfahrrad **280** 12
Wasserfall **11** 45
Wasserfall **272** 9
Wasserfarbe **338** 18
Wasserflugzeug **232** 5
Wasserflugzeug **232** 1
Wasserfontäne **272** 62
Wasserfrau **327** 23
wasserführende Schicht **12** 22
Wassergeflügel **272** 51–54
Wassergeräte **126** 12–25
Wasserglas **48** 8
Wassergraben **356** 3
Wassergraben **289** 20
Wasserhahn **39** 36
Wasserhahn **126** 34
Wasserhahn **126** 31
Wasserhaltung **144** 46
Wasserhochbehälter **269** 18
Wasserhochreservoir **269** 18
Wasserhuhn **359** 20
Wasserjagd **86** 40
Wasserjungfer **358** 3
Wasserjungfer **327** 23
Wasserkanal **334** 54
Wasserkanne **309** 66
Wasserkanone **270** 66
Wasserkanone **316** 18
Wasserkasten **210** 66
Wasserkasten **141** 17
Wasserkasten **49** 16
Wasserkessel **39** 16
Wasserkissen **13** 16
Wasserkühler **189** 35
Wasserkühlung **148** 28
Wasserkühlung **6** 26
Wasserkugel **89** 47
Wasserlauf **272** 45
Wasserleitung **172** 65
Wasserleitung **168** 11
Wasserlicht **221** 125
Wasserlilie **60** 8
Wasserlinie **258** 27
Wasserlinie **285** 31
Wasserlinse **378** 35
Wassermann **4** 63
Wassermann **327** 23
Wassermesser **269** 53
Wassermeßgerät **97** 58
Wassermischbatterie **39** 36
Wassermischgerät **97** 58
Wassermolch **364** 20
Wassermolekül **242** 67
Wassermotte **358** 12
Wassermühle **91** 35–44
Wassermühle **15** 77
Wassernachtigall **361** 14
Wassernatter **364** 38
Wassernixe **327** 23
Wassernymphe **327** 23
Wasseroberfläche **228** 11
Wasserpest **378** 56
Wasserpfeife **107** 42
Wasserpumpe **190** 61
Wasserpumpenraum **92** 11
Wasserpumpenzange **126** 61
Wasserpumpenzange **134** 11
Wasserpumpenzange **127** 47
Wasserrad **91** 35
Wasserreservoir **55** 2
Wasserrohr **55** 30
Wasserrohre **152** 7
Wassersack **278** 32
Wasserschale **261** 33
Wasserschlange **3** 16
Wasserschlange **364** 38
Wasserschlauch **118** 38
Wasserschlauch **196** 23
Wasserschutzpolizei **217** 24
Wasserschwamm **340** 25
Wasserschwertel **60** 8
Wasserschwertlilie **60** 8
Wasserski **286** 45–62
Wasserski **280** 16
Wasserskiläufer **286** 49–55
Wasserskiläuferin **286** 45
Wasserskisprache **286** 49–55
Wasserskorpion **358** 4
Wasserspeier **335** 30
Wasserspiele **272** 8
Wasserspringen **282** 40–45
Wasserspülanschluß **179** 5
Wasserstag **219** 15
Wasserstandsanzeiger **210** 45
Wasserstandsanzeiger **225** 37
Wasserstandsmesser **38** 63
Wasserstandszeiger **349** 16
Wassersteckling **54** 19
Wasserstoff **1** 1
Wasserstoffatom **1** 15
Wasserstoffatom **242** 62
Wasserstoffballon **10** 56
Wasserstoffbehälter **235** 46
Wasserstoffbombenexplosion **7** 12
Wasserstoffhauptzufuhr **235** 35
Wasserstoffkühler **153** 27
Wasserstoffleitung **235** 50
Wasserstofftank **235** 54
Wasserstoffzuführung **170** 15
Wasserstoffzufuhr **350** 12
Wasserstrahl **272** 22
Wassertreten **282** 39
Wassertretrad **280** 12
Wasserturm **15** 81
Wasserturm **269** 18
Wasserturm **144** 14
Wasserüberfall **91** 43
Wasseruhr **269** 53
Wasserveio **280** 12
Wasserversorgung **269**
Wasservorwärmer **152** 10
Wasserwaage **118** 55
Wasserwaage **126** 79
Wasserwaage **134** 29
Wasserwanze **358** 4
Wasserwerfer **270** 64
Wasserwolf **364** 16
Wasserzähler **269** 53
Wasserzufluß **269** 54
Wasserzufluß **126** 18
Wasserzufußleitung **92** 48
Wasserzulauf **74** 7
Wasserzulauf **89** 7
Wasserzuleitung **103** 21
Wattengrenze **15** 9
Wattepackung **99** 28
wattierte Steppweste **30** 16
WC-Raum **207** 72
Weberei **165**
Weberei **166**
Webereivorbereitung **165** 1–57
Webfach **166** 40
Webkante **171** 20
Webkante **166** 11
Weblade **166** 41
Webmaschine **166** 1
Webrand **166** 11
Webschütz **166** 26
Webstuhl **166** 35
Webstuhlgestell **166** 24
Webstuhlrahmen **166** 24
Wechsel **250** 12
Wechsel **86** 16
Wechsel **121** 71
Wechsel **120** 41
Wechselaufbauten **213** 40
Wechselbalken **120** 41
Wechselbetrag **250** 18
Wechselfräser **100** 5
Wechselgeldkasse **236** 23
Wechselhebel **132** 56
Wechselklausel **250** 17
Wechselnehmer **250** 19
Wechselobjektive **115** 43
Wechselobjektive **112** 62
Wechselpritsche **194** 23
Wechselradschere **164** 40
Wechselräder **166** 19
Wechselräder **10** 14
Wechselräderkasten **149** 7
Wechselsieb **64** 19
Wechselsprechanlage **203** 69
Wechselsprechanlage **202** 48
Wechselsprechgerät **246** 10
Wechselstelle **204** 31
Wechselstempelmarke **250** 24
Wechselstromzähler **127** 32
Wechselsumme **250** 18
Wechseltierchen **357** 1
Wechselwinkel **346** 10
Wecke **97** 13–16
Wecken **97** 13–16
Wecker **110** 19
Weckglas **40** 25
Weckuhr **110** 19
Wedel **88** 19
Wega **3** 22
Wegeinfassung **272** 37
Wegeinfassung **51** 15
Wegmalve **376** 13
Wegrauke **61** 16
Wegwarte **376** 25
Wegweiser **15** 110
Wegwerffeuerzeug **107** 30
Wegwerfflasche **93** 29
Wegwerfwindeln **28** 22
Wehr **15** 66
Wehr **283** 60
Wehr **217** 65–72
Wehrgang **329** 20
Wehrhahn **359** 25
Wehrplatte **329** 8
Wehrsohle **217** 79
Weibchen **81** 32
weibliche Blüte **59** 38
weibliche Blütenstand **68** 32
weibliche Geschlechtsorgane **20** 79–88
Weich-Keim-Etage **92** 8, 28
Weichbleikern **87** 56
Weichbodenmatte **296** 18
Weiche **16** 32
Weiche **202** 27
weiche Gaumen **19** 21
Weichenanlage **197** 37
Weichenantrieb **197** 43
Weichenantrieb **202** 35
Weichenhebel **203** 55
Weichenlaterne **202** 19
Weichenschaltsignal **197** 38
Weichensignal **202** 33
Weichensignal **202** 19
Weichensignale **203** 45–52
Weichensignalgeber **197** 39
Weichenspitzenverschluß **202** 28
Weichentrog **202** 34
Weichenzunge **202** 21
Weichleder-Objektivköcher **115** 105
Weichmais **68** 31
Weichselkirsche **59** 5
Weichstock **92** 8
Weichtiere **357** 27–36
Weichwasserkondensator **92** 6
Weidenruten **136** 14
Weidenstöcke **136** 15
Weidevieh **62** 45
Weidmann **86** 1
Weidmesser **87** 42
Weidsack **86** 3
Weidwerk **86** 1–52
Weigelie **373** 23
Weihnachtsstollen **97** 11
Weihrauchfaß **332** 38
Weihrauchlöffel **332** 43
Weihrauchschiffchen **332** 42
Weihwasserkessel **332** 47
Weihwedel **332** 54
Weiler **15** 101
Wein **98** 60–64
Weinbau **78**
Weinbauer **78** 13
Weinbaugelände **78** 1–21
Weinbeeren **78** 5
Weinbehälter **79** 3
Weinberg **78** 1
Weinberg **15** 65
Weinbergschlepper **83** 48
Weinbergschlepper **78** 21
Weinbergschnecke **357** 27
Weinbergsgelände **78** 1–21
Weinbrand **98** 59
Weinbrandbohne **98** 83
Weinbütte **78** 15
Weinflasche **99** 76
Weinflasche **79** 14
Weinflasche **266** 43
Weingarten **78** 1
Weingläser **45** 12
Weingläser **317** 7
Weinglas **79** 19
Weinglas **266** 33
Weinglas **44** 9
Weinkaraffe **266** 32
Weinkarte **266** 31
Weinkeller **79**
Weinkellner **266** 30
Weinküfer **79** 18
Weinküfermeister **79** 17
Weinkühler **266** 42
Weinleserin **78** 11
Weinlokal **266** 30–44
Weinpfahl **78** 7
Weinprobe **79** 16
Weinranke **78** 2
Weinrebe **78** 2–9
Weinrebenblatt **78** 4
Weinrestaurant **266** 30–44
Weinstock **78** 2–9
Weinstube **266** 30–44
Weinstütze **79** 15
Weintraube **78** 5
Weintrauben **99** 89
Weißblässe **359** 20
Weißbrötchen **97** 14
Weißbrot **97** 9, 12
Weißbuche **371** 63
Weißdrossel **361** 16
Weiße Bachstelze **360** 9
weiße Feld **276** 2
weiße Frackweste **33** 15
weiße Kittel **33** 56
Weiße Seerabe **359** 9
weiße Taste **325** 4
Weiße Wiesenklee **69** 2
Weißgoldschließe **36** 10
Weißklee **69** 2
Weißkohl **57** 32
Weißkraut **57** 32
Weißleim **134** 36
Weißtanne **372** 1
Weißwaren **271** 57
Weißwein **98** 60
Weißweinglas **45** 82
Weißzeugfutter **355** 57
Weitenänderungsmaschine **108** 24
Weitfixleisten **100** 55
Weitschlag **293** 83
Weitsprung **298** 37–41
Weitwinkelobjektiv **117** 48
Weitwinkelobjektiv **115** 45
Weitwurfring **89** 58
Weizen **68** 23
Weizenbrötchen **97** 14
Weizenkeimbrot **97** 48
Weizenkeimöl **98** 24
Weizenmehl **97** 52
Weizenmehl **99** 63
Wellasbestzementdach **122** 97
Wellasbestzementdeckung **122** 90–10
Welle **163** 24
Welle **164** 42
Welle **143** 61
Wellenbad **281** 1–9
Wellenbalken **254** 6
Wellenband **334** 39
Wellenbock **223** 61
Wellenbrecher **217** 16
Wellenbrecher **258** 7, 76
Wellenhose **223** 59
Wellenreiten **279** 1–6
Wellensegeln **287** 16
Wellentunnel **223** 66
Weller **364** 12
Welltafel **122** 98
Welpe **88** 42
Welpe **73** 16
Wels **364** 12
welsche Nuß **59** 43
Welsche Weidelgras **69** 26
Welschkraut **57** 33
Weltkarte **14** 10–45
Weltmeer **14** 19–26
Weltraum **7** 34
Weltraumfähre **235** 1–45
Wende **297** 30
Wende **302** 19
Wendeboje **285** 17
Wendeboje **286** 31
Wendegetriebe **212** 74
Wendehaken **85** 7
Wendehals **359** 27
Wendekreis des Krebses **3** 4
Wendekreise **14** 10
Wendelrutsche **144** 28
Wendeltreppe **123** 76
Wendeltreppe **123** 77
Wendemarke **285** 17
Wenden **285** 27
Wendepfahl **292** 79
Wendepunkt **347** 21
Wenderichter **282** 26
Wendeschiene **164** 17
Wendeschneidplatte **149** 46
Wendeschneidplatten **149** 45
Wendetrommel **64** 13
Wendevorrichtung **139** 43
Wendezeiger **230** 12
Werbeanzeige **342** 56
Werbediapositive **312** 23
Werbekalender **22** 10
Werbeplakat **98** 2
Werbeplakat **271** 25

Werbeplakat **204** 10
Werbeplakat **268** 71
Werbestempelabdruck **236** 56
Werfer **292** 50
Werfer **292** 68
Werferplatte **292** 69
Werft **222** 1–43
Werftkran **225** 24
Werftschuppen **225** 23
Werkbank **125** 10
Werkbank **140** 7
Werkbank **134** 41
Werkbank **137** 21
Werkbrett **108** 20
Werkbrett **136** 7
Werkbrettfell **108** 21
Werkhalle **222** 4
Werkplatte **110** 37
Werkraum **260** 46–85
Werkstätten **310** 6
Werkstatt **146** 30
Werkstattor **120** 5
Werkstück **139** 46
Werkstück **104** 25
Werkstück **142** 28
Werkstück **141** 20
Werkstück **133** 44
Werkstück **139** 32
Werkstück **139** 28
Werkstück **140** 6
Werkstückaufnahmetisch **150** 20
Werkstückklemme **142** 35
Werktisch **260** 46
Werktisch **109** 2
Werkzeug **119** 77–89
Werkzeug **195** 43
Werkzeugkasten **134** 35
Werkzeugkasten **212** 45
Werkzeugkoffer **127** 49
Werkzeugmaschinen **150**
Werkzeugmaschinen **149**
Werkzeugschleifbock **137** 18
Werkzeugschrank **134** 1–34
Werkzeugsupport **150** 13
Werkzeugtasche **187** 25
Werkzeugwagen **195** 42
Wermut **98** 62
Wermut **380** 4
Wertbezeichnung **252** 32
Wertpapierbörse **251** 1–10
Wertpapiere **251** 11–19
Wertzeichenbogen **236** 21
Wertzeichenmappe **236** 20
Wespe **82** 35
Wespentaille **355** 53
Westaustralstrom **14** 45
Weste **33** 4
Weste **355** 75
Westernstiefel **101** 9
Westfassade **335** 22
Westpunkt **4** 15
Westwerk **335** 22
Westwinddrift **14** 44
Westwinde **9** 50
Wetterbeobachtungsschiff **9** 7
Wetterbeobachtungsstelle **9** 7
Wetterbericht **342** 65
Wettererscheinungen **9** 30–39
Wetterfahne **331** 4
Wetterfahne **121** 26
Wetterkanal **144** 22
Wetterkarte **9** 1–39
Wetterkarte **342** 66
Wetterkunde **8**
Wetterkunde **9**
Wetterleuchten **9** 39
Wetterparka **29** 66
Wettersatellit **10** 64
Wetterschacht **144** 21
Wetterschleuse **144** 38
Wetterstation **9** 7
Wetterwarte **225** 33
Wettrudern **283** 1–18
Wettschwimmer **282** 28
Wetzstahl **94** 16
Wetzstein **66** 19
Weymouthskiefer **372** 30
Whirlpool **93** 2
Whiskyflasche **42** 31
Whiskyglas **267** 57
Wickel **370** 77
Wickelgestell **163** 48
Wickelkeule **153** 36
Wickelkind **28** 5
Wickelkleid **30** 25
Wickelkommode **28** 11
Wickelmulde **163** 15
Wickelrock **31** 13
Wickeltischaufsatz **28** 4
Wickelumschlagbrett **163** 19
Wickler **82** 43
Wicklung **298** 54
Widder **73** 13
Widder **4** 53
Widderpunkt **3** 6
Widerdruckwerk **181** 49
Widerhaken **89** 80
Widerhaken **77** 10
Widerhaken **143** 44
Widerlager **215** 29
Widerlager **221** 29
Widerlager **336** 20
Widerrist **70** 11
Widerrist **72** 17
Widerstand **242** 73
Widerstand **153** 56
Widmung **185** 50
Wiedehopf **359** 25
Wiederbelebung **21** 24–27
Wiederbelebungsgerät **270** 20
Wiedererhitzen **162** 35
Wiedererhitzung **162** 27
Wiedergabekopf **311** 25
Wiederholung **310** 35
Wiederholungszeichen **321** 26
Wiederkäuer **367** 1–10
Wiederkäuer **73** 1
Wiederkäuer **366** 28–30
Wiederkreuz **332** 68
Wiege **340** 19
Wiegebunker **225** 22
Wiegeeisen **340** 19
Wiegehäuschen **206** 40
Wiegemesser **340** 19
Wiegeplattform **22** 67
Wiener **96** 8
Wiese **15** 18
Wiese **63** 22
Wiesel **367** 16
Wiesenaue **13** 13
Wiesenblumen **375**
Wiesenblumen **376**
Wiesenflockenblume **376** 12
Wiesenfuchsschwanz **69** 27
Wiesenhafer **69** 22
Wiesenknöterich **376** 10
Wiesenschaumkraut **375** 11
Wiesenschwingel **69** 24
Wikingerdrache **218** 13–17
Wikingerschiff **218** 13–17
Wild **88**
Wilddieb **86** 29
Wilde **61** 8
Wildente **272** 51
Wildentenzug **86** 41
Wilderer **86** 29
Wilde Senf **61** 18
Wilde Wein **51** 5
Wilde Wein **374** 16
Wildfrevler **86** 29
Wildfutterstelle **86** 28
Wildgatter **84** 7
Wildgehege **272** 49
Wildhafer **61** 29
Wildkalb **88** 1
Wildkanzel **86** 14
Wildkirsche **59** 5
Wildledergamaschen **352** 17
Wildlederjacke **30** 58
Wildsau **86** 32
Wildschwan **359** 16
Wildschwein **86** 32
Wildschwein **88** 51
Wildschweinjagd **86** 31
Wildwagen **86** 39
Wildwasser-Rennkajak **283** 69
Wildwechsel **86** 16
Wildzaun **199** 13
Wilsonsche Nebelkammer **2** 24
Wimpel **253** 29
Wimpel **280** 11
Wimpelmast **280** 10
Wimper **19** 41
Wimper **357** 10
Wimper **370** 50
Wimperg **335** 36
Wimperinfusorium **357** 9
Wimpertierchen **357** 9
Windbeutel **97** 27
Windblütler **59** 44–51
Windbrett **122** 27
Winddielen **37** 8
Winde **61** 26
Winde **145** 11
Windeisen **140** 30
Windelhöschen **29** 10
Windelhose **28** 22
Windenhaus **226** 54
Windenstart **287** 5
Winderhitzer **147** 15
Windfahne **9** 10
Windfahne **55** 36
Windfahne **10** 32
Windfahne **331** 4
Windflüchter **13** 43
Windform **147** 20
Windgeschwindigkeit **10** 29
Windhafer **61** 29
Windhunde **70** 23, 24
Windkammer **326** 12
Windkanal **326** 11
Windkessel **269** 50
Windkessel **269** 17
Windkraftwerk **155** 42
Windlade **326** 12–14
Windleitung **148** 2
Windmesser **10** 28
Windmeßgerät **10** 28
Windmotor **55** 34
Windmühle **91** 1–34
Windmühle **15** 31
Windmühlenflügel **91** 1
Windmühlengetriebe **91** 11
Windmühlenhaube **91** 30
Windpfeil **9** 9
Windportal **215** 38
Windrad **15** 73
Windrad **308** 15
Windrad **55** 35
Windrichtung **9** 9
Windrichtung **10** 31
Windrichtungen **285** 1–13
Windrispe **121** 30
Windrute **91** 2
Windsack **287** 11
Windsack **322** 9
Windschirm **354** 35
Windschirm **5** 15
Windschutz **223** 17
Windschutzscheibe **255** 97
Windschutzscheibe **191** 21
Windstärke **9** 10
Windstille **9** 11
Windsurfer **284** 1
Windsurfing **284** 1–9
Windsysteme **9** 46–52
Windtür **91** 4
Windverführung **326** 14
Windwerk **217** 74
Windwerksbrücke **217** 73
Windwerkshaus **217** 71
Wingert **78** 1
Winkel **346** 8
Winkel **126** 52
Winkelband **140** 50
Winkeldeck **259** 12
Winkeleisen **143** 1
Winkelfunktionen **346** 32
Winkelhaken **174** 13
Winkelhalbierende **346** 30
Winkelhegestütz **295** 24
Winkellineal **133** 19
Winkellineal **151** 4
Winkellineal **260** 37
Winkelmesser **260** 38
Winkelmeßgerät **14** 52–62
Winkelreibahle **125** 9
Winkelschere **125** 2
Winkelspiegel **177** 28
Winkelspinne **81** 9
Winkelsprung **295** 38
Winkelstütz **295** 16
Winkelsucher **115** 71
Winkeltrieb **91** 25
Winkelverschraubung **126** 45
Winkelverschraubung **126** 40
Winkelzange **137** 37
Winkelzeichen **345** 23
Winnetouhütte **273** 59
Winsch **258** 86
Winterblume **379** 3
Winterdeich **216** 32
Winterfutterstelle **86** 28
Wintergarten **259** 93
Wintergoldhähnchen **361** 10
Winterhafen **216** 14
Winterhose **30** 19
Winterkleid **30** 12
Winterkleidung **30**
Winterkönig **361** 12
Winterkohl **57** 34
Winterlandschaft **304**
Wintermantel **30** 61
Wintersaateule **80** 42
Wintersport **301**
Wintersport **302**
Wintersport **303**
Winterstiefel **101** 1
Winzer **78** 13
Wipfel **370** 4
Wippe **273** 35
Wippe **325** 32
Wippe **307** 59
Wippenschalter **127** 4
Wirbel **16** 1
Wirbel **323** 18
Wirbel **324** 11
Wirbelbrett **324** 19
Wirbelkasten **324** 10
Wirbelkasten **323** 19
Wirbelkeule **229** 30
Wirbellose Tiere **357**
Wirbelsäule **17** 2–5
Wirbelschwader **64** 40–45
Wirbeltrommel **323** 51
Wirbelwender **64** 46–58
Wirkanlage **97** 57
Wirkerei **166**
Wirkwaren **271** 56
Wirsching **57** 33
Wirsing **57** 33
Wirsingkohl **57** 33
Wirtel **89** 77
Wirtel **135** 9
Wirtel **164** 48
Wirtschaft **266** 1–29
Wirtschaftsbahn **15** 90
Wirtschaftsgebäude **329** 27
Wisch-, Wasch- und Hupschalter **191** 60
Wisent **328** 9
Witterung **8**
Witwenschleier **331** 39
Wobbler **89** 69
Wochenendhaus **37** 84–86
Wölbungsklappen **229** 46–48
Wölbungssystem **335** 17
Wogenroß **218** 13–17
Wohlriechende Pfeifenstrauch **373** 9
Wohnanhänger **278** 52
Wohnhaus **62** 1
Wohnnetz **81** 10
Wohnräume **224** 108
Wohnräume **259** 84
Wohnräume **227** 19
Wohnwagen **278** 52
Wohnwagen **307** 34
Wohnwagenvorzelt **278** 57
Wohnzelt **353** 19
Wohnzimmer **42**
Wollach **71** 44
Wolf **367** 13
Wolfsbeere **379** 7
Wolfshund **70** 25
Wolfskirsche **379** 7
Wolken **8**
Wolkenfetzen **8** 12
Wolkenfetzen **8** 11
Wollblume **376** 9
Wollgras **377** 18
Wollhandkrabbe **358** 1
Wollklee **69** 6
Wollkraut **376** 9
Wollmütze **29** 57
Wollmütze **35** 26
Wood **293** 91
Wrack **224** 86
Wrack **224** 85
Wrack **224** 84
Wrasenabzug **39** 17
Wrasenabzug **46** 31
Wucherblume **61** 7
Wucherblume **61** 31
Wucherblume **376** 4
Wühlmaus **366** 17
Wühlmausfalle **83** 37
Würfel **351** 16
Würfel **351** 2
Würfel **351** 14
Würfel **347** 30
Würfel **276** 31
Würfelanke **108** 18
Würfelbecher **47** 42
Würfelbecher **276** 30
Würfelbindung **171** 11
Würfelblitz **114** 74
Würfelblitzgerät **114** 73
Würfelkapitell **335** 21
Würfeln **276** 29
Würfelspiel **276** 29
Würfelzucker **98** 53
Würmer **357** 20–26
Würstchen **96** 8
Würstchenbude **308** 32
Würzekühler **93** 5
Würzekühlung **93** 1–5
Würzpfanne **92** 52
Wüstenzonen **9** 54
Wüstenspringmaus **366** 15
Wüstenwaran **364** 31
Wulst **254** 2
Wulst **334** 28
Wunde **21** 8
Wunderlampe **369** 4
Wundhaken **26** 50
Wundklee **69** 6
Wurf **66** 16
Wurfarm **305** 55
Wurfarten **305** 17–20
Wurfbrett **353** 8
Wurfgitter **55** 13
Wurfholz **352** 39
Wurfkontrolle **89** 64
Wurfkugel **305** 24
Wurflinie **292** 72
Wurfmal **292** 49
Wurfmesser **354** 15
Wurfnetz **89** 31
Wurfnummer **307** 43
Wurfpfeile **319** 22
Wurfrichtung **305** 77
Wurfriemen **352** 5
Wurfring **308** 47
Wurfsieb **118** 85
Wurftaubenschießen **305** 70–78
Wurm **58** 64
Wurmfarn **377** 16
Wurmfortsatz **20** 18
Wurmloch **58** 65
Wurmzüngler **364** 33
Wurstgabel **96** 44
Wurstküche **96** 31–59
Wurstmasse **96** 41
Wurstwaren **99** 54
Wurstwaren **98** 4
Wurstwaren **96** 6–11
Wurstzange **308** 35
Wurzel **347** 12
Wurzel **370** 16–18
Wurzel **68** 17
Wurzel **68** 45
Wurzel **383** 43
Wurzel **54** 21
Wurzel **19** 36
Wurzel **345** 2
Wurzelanschwellung **80** 27
Wurzeldornen **370** 81
Wurzelexponent **345** 2
Wurzelfüßer **357** 1
Wurzelgalle **80** 27
Wurzelgrad **345** 2
Wurzelhaar **68** 18
Wurzelhaar **370** 18
Wurzelhaut **19** 28
Wurzelheber **24** 48
Wurzellaus **80** 26
Wurzeln **370** 78–82
Wurzelrechnung **345** 2
Wurzelrippe **287** 32
Wurzelstock **84** 14
Wurzelstock **58** 18
Wurzelwert **345** 2
Wurzelzeichen **345** 2
Wurzelziehen **345** 2

X

x-Achse **347** 2
X-Kontakt **115** 14
X-Lage **288** 60
Xenon-Höchstdrucklampe **312** 39
Xenonlampe **177** 17
Xenonlampengehäuse **177** 42
Xylographie **340** 1–13
Xylophon **324** 61

Y

y-Achse **347** 3
Ysop **374** 5

Z

Z-Antrieb **286** 2
Zackenornament **335** 16
Zackenschutz **300** 50
Zaddelärmel **355** 46
Zähler **344** 15
Zählerschrank **127** 31
Zählrohr **2** 21
Zähluhr **163** 61
Zählwerk **224** 57
Zählwerk **269** 59
Zählwerk **271** 9
Zählwerk **269** 55
Zähne **167** 52
Zähnung **236** 62
Zäpfchen **19** 22
Zahl **344** 1–22
Zahlenbruch **344** 10
Zahlentasten **308** 76
Zahlenwimpel **253** 34
Zahlkarten **236** 27
Zahlmeisterbüro **223** 45
Zahlstelle **250** 22
Zahlteller **265** 3
Zahltisch **197** 33
Zahlung **271** 8
Zahlzeichen **344** 1
Zahn **143** 83
Zahn **19** 28–37
Zahnarzt **24**
Zahnarztheiferin **24** 18
Zahnbein **19** 31
Zahnbrücke **24** 26
Zahnbürsteneinsätze **49** 30
Zahneisen **339** 13
Zahnersatz **24** 25
Zahnfleisch **19** 15
Zahnfüllung **24** 30
Zahngrund **143** 84
Zahnhobel **132** 17
Zahnkranz **187** 38
Zahnkranz **187** 74
Zahnkranz **143** 90
Zahnleiste **122** 26
Zahnmark **19** 32
Zahnpastapackung **99** 31
Zahnprothese **24** 25

Zahnputzbecher **49** 28
Zahnputzglas **49** 28
Zahnrad **187** 35
Zahnradbahnanhänger **214** 5
Zahnradbergbahn **214** 4, 5
Zahnradlokomotive **214** 4
Zahnräder **143** 82–96
Zahnreinigungsinstrumente **24** 45
Zahnschmelz **19** 30
Zahnschnitt **334** 14
Zahnsegmente **249** 31
Zahnspachtel **128** 46
Zahnstangenbahnen **214** 7–11
Zahnstocherbehälter **266** 23
Zahnstumpf **24** 27
Zahntrieb **112** 39
Zahnung **174** 30
Zange **139** 33
Zange **121** 49
Zangen **121** 59
Zangen **358** 25
Zangenbrett **132** 33
Zangengriff **298** 53
Zangenkran **148** 47
Zangenschraubstock **140** 10
Zap-Klappe **229** 50
Zapfen **371** 32
Zapfen **121** 84
Zapfen **143** 63
Zapfen **143** 31
Zapfenachse **372** 3
Zapfenschuppe **372** 27
Zapfenschuppe **372** 8
Zapfenschuppe **372** 14
Zapfenschuppe **372** 38
Zapfhahn **196** 3
Zapfhahn **317** 8
Zapfpistole **196** 3
Zapfsäule **196** 1
Zapfschlauch **196** 2
Zapfstelle **274** 17
Zapfwelle **64** 49
Zapfwelle **65** 31
Zapfwelle **63** 21
Zapfwellengetriebe **65** 38
Zapfwellenkupplung **65** 40
Zapfwellenschaltung **65** 40
Zapfwellenschaltung **65** 23
Zarge **323** 4
Zarge **322** 33
Zarge **323** 25
Zauberpfeife **354** 42
Zaum **71** 25
Zaumzeug **71** 25
Zauneidechse **364** 27
Zaunkönig **361** 12
Zaunschlüpfer **361** 12
Zebra **366** 27
Zebrastreifen **198** 11
Zebrastreifen **268** 24
Zeche **144** 1–51
Zechsteinletten **154** 68
Zeder **372** 65
Zehe **19** 56
Zehenknochen **17** 29
Zehennagel **19** 57
Zehenstrecker **18** 63
Zehn-Meter-Filmmagazin **115** 80
Zehnerbruch **344** 20
Zehnerlogarithmus **345** 6
Zehnerstelle **344** 3
Zehnfarben-Walzendruckmaschine **168** 53
Zehnmeterplattform **282** 7
Zehntel **344** 20
Zehnzacker **300** 48
Zeichen **345** 15–24
Zeichenatelier **338**
Zeichenblock **338** 35
Zeichenbock **338** 34
Zeichenerklärung **14** 27–29
Zeichenkopf **151** 3
Zeichenmaschine **151** 2
Zeichenmaßstab **151** 33
Zeichenstift **260** 5
Zeichentisch **151** 6
Zeichenwinkel **151** 7
Zeichnerbüro **151**
Zeichnung **151** 16
Zeichnungsrolle **151** 10
Zeigefinger **19** 65
Zeiger **349** 34
Zeiger **110** 12, 13
Zeigeramboß **109** 7
Zeigerwaage **204** 5
Zeile **175** 4
Zeileneinsteller **249** 23
Zeilenhaus **37** 77–81
Zeilenschalter **249** 4
Zeilensetzmaschine **174** 19
Zeisig **361** 8
Zeising **90** 5
Zeit **345** 7
Zeitabgleichknopf **116** 39
Zeitanzeige **289** 40
Zeitball **280** 5
Zeiteinstellrad **114** 35
Zeitlupenregler **243** 49
Zeitnehmer **282** 24
Zeitnehmer **299** 47
Zeitschriften **262** 15
Zeitschriften **46** 20
Zeitschriftenregal **262** 15
Zeitskala **249** 74
Zeitskalastop **249** 75
Zeitteilung **10** 17
Zeituhr **191** 38
Zeituhr **212** 16
Zeituhr **211** 37
Zeituhr **191** 79
Zeitung **265** 25
Zeitung **181** 56
Zeitung **205** 51
Zeitung **342** 37–70
Zeitungsaustragvorrichtung **182** 29
Zeitungshalter **265** 26
Zeitungskopf **342** 39
Zeitungsleser **265** 24
Zeitungsregal **262** 16
Zeitungssatz **176** 29
Zeitungsschrank **265** 8
Zeitungsseite **342** 37
Zeitungsständer **205** 16
Zeitungsstapel **182** 31
Zeitungsverkäufer **205** 17
Zeitungsverkäufer **268** 75
Zeitwaage **109** 27
Zella **334** 51
Zelle **91** 36
Zelle **77** 26–30
Zellenrad **91** 35
Zellenring **234** 49
Zellenring **234** 45
Zellenzuteilapparat **172** 3
Zellkern **357** 2
Zellstoff **172** 77–79
Zellstoffauflöser **172** 80
Zellstoffblätter **169** 4
Zellstoffblätter **169** 2
Zellstoffkocher **172** 7
Zelt **218** 15
Zeltapsis **278** 27
Zeltdach **121** 22
Zelthering **278** 24
Zeltlampe **278** 29
Zeltleine **278** 23
Zeltmast **307** 2
Zeltpflock **278** 24
Zeltpflockhammer **278** 25
Zeltschere **218** 14
Zeltspannleine **278** 23
Zeltspannring **278** 26
Zeltstadt **307** 61
Zeltstange **352** 8
Zeltstange **278** 38
Zeltstütze **307** 13
Zement **19** 29
Zement **118** 43
Zementbahnrennen **290** 24–28
Zementestrich **123** 14
Zementfabrik **160**
Zementglattstrich **123** 14
Zementleisteneinfassung **52** 20
Zementmahlanlage **160** 12
Zementpackmaschinen **160** 16
Zementrohr **200** 62
Zementsilo **119** 30
Zementsilo **201** 22
Zementsilo **160** 15
Zementvorrattanks **146** 15
Zementwerk **160**
Zenit **4** 11
Zentaur **327** 52
Zentimeterteilung **247** 36
Zentralabscheider **172** 15
Zentralbau **334** 55
Zentraleinheit **244** 6
Zentrale Schaltwarte **76** 7
Zentralheizung **38** 38–81
Zentralheizungskessel **38** 57
Zentralheizungskörper **126** 20
Zentralluk **259** 86
Zentralsteckbuchse **195** 39
Zentralstecker **195** 2
Zentrier-, Saugerandrück- und Metallaufblockgerät **111** 34
Zentrierring **240** 23
Zentriersauger **111** 23
Zentriersaugeraufnahme **111** 22
Zentrifuge **23** 59
Zentrifugendeckel **168** 18
Zentriwinkel **346** 55
Zentrum **346** 43
Zerberus **327** 29
Zerealien **68** 1–37
Zerfall **1** 28
Zerfaserung **169** 6
Zero **275** 18
Zertifikatsnummer **286** 7
Zettel **165** 29
Zettelbaum **165** 29
Zettelbaum **165** 42
Zettelkasten **245** 23
Zettelkette **165** 43
Zettelmaschine **165** 22
Zettelmaschinengestell **165** 27
ZF-Verstärkermodul **240** 4
Zichorie **57** 40
Zichorie **376** 25
Zickzackornament **335** 16
Zickzackschlitz **165** 11
Ziege **73** 14
Ziegel **159** 16
Ziegeldach **122** 1
Ziegelei **15** 89
Ziegelei **159**
Ziegelhammer **122** 20
Ziegelofen **159** 19
Ziegelpresse **159** 11
Ziegelschneider **159** 15
Ziegelstein **159** 20
Ziegelsteinwand **118** 8
Ziegelwerk **159**
Ziegenbart **73** 15
Zieget **86** 43
Ziehbank **108** 2
Ziehbrunnen **329** 3
Ziehbrunnen **15** 100
Ziehdüse **162** 9
Ziehhacke **66** 1
Ziehharmonika **324** 36
Ziehmaschine **162** 7
Ziel **286** 28
Zielbahnhof **205** 22
Zielboje **285** 14
Zielfernrohr **305** 49
Zielfernrohr **87** 29
Zielfernrohr **14** 48
Zielfernrohr **255** 28
Zielkreis **288** 57–59
Zielkreuz **288** 52
Zielkreuz **288** 56
Zielkugel **305** 23
Ziellinie **286** 30
Zielmarkierung **292** 34
Zielpfahl **292** 77
Zielrichter **290** 5
Zielrichter **282** 25
Zielscheiben **305** 30–33
Zielscheinwerfer **255** 82
Zielschild **197** 20
Zielsprung **288** 55
Zieltonne **285** 14
Zielzeigereinrichtung **255** 74
Ziemer **88** 35
Ziemer **88** 18
Zierbäume **374**
Zierbäume **373**
Zierband **334** 38
Ziergarten **51**
Ziergarten **51** 1–35
Ziergehänge **36** 35
Ziergiebel **335** 36
Zierkordel **29** 37
Ziernaht **31** 5
Zierstich **102** 3
Ziersträucher **374**
Ziersträucher **373**
Zierstrauch **272** 14
Ziertaschentuch **33** 10
Zierverschnürung **29** 37
Zifferblatt **110** 25
Zifferblatt **269** 58
Ziffern **344** 1
Zifferntasten **247** 18
Zifferntasten **271** 3
Zigarette **107** 12
Zigarettenautomat **268** 69
Zigarettenetui **107** 10
Zigarettenmaschine **107** 15
Zigarettenpapierheftchen **107** 17
Zigarettenschachtel **107** 11
Zigarettenspitze **107** 16
Zigarettenverkäufer **308** 51
Zigarettenwickler **107** 15
Zigarillo **107** 3
Zigarre **107** 2
Zigarren- und Zigaretten-Boy **267** 49
Zigarrenabschneider **107** 9
Zigarrenanzünder **191** 88
Zigarrenetui **107** 8
Zigarrenkiste **107** 1
Zigeunerin **306** 36
Zikkurat **333** 32
Zimbal **322** 32
Zimbel **322** 32
Zimier **254** 1, 11, 30–36
Zimmerbock **358** 38
Zimmerer **120** 12
Zimmerer **120**
Zimmererwerkstatt **120** 4
Zimmerflügel **325** 40
Zimmerkellner **267** 33
Zimmerlinde **53** 9
Zimmermann **120**
Zimmermann **120** 12
Zimmermannsbleistift **120** 77
Zimmermannsbock **358** 38
Zimmermannshammer **120** 74
Zimmermannshut **120** 13
Zimmermannshut **35** 38
Zimmernachweis **204** 28
Zimmerpflanze **53**
Zimmerpflanzen **42** 36
Zimmerpflanzen **248** 14
Zimmerplatz **120** 1–59
Zimmerschlüssel **267** 9
Zimmerstutzen **305** 35
Zimmertanne **53** 16
Zimmertelefon **267** 34
Zimt **382** 25
Zimtbaum **382** 22
Zimtrinde **382** 25
Zingel **329** 15
Zink **322** 12
Zinke **45** 60
Zinken **66** 4
Zinkenegge **65** 88
Zinkentragrohr **64** 53
Zinkplatte **340** 52
Zinkplatte **178** 40
Zinkplatte **179** 9
Zinkplatte **178** 32
Zinn **162** 17
Zinne **329** 7
Zinnenkranz **329** 6
Zinnie **60** 22
Zinnsoldaten **309** 52
Zins **345** 7
Zinsen **345** 7
Zinsfuß **345** 7
Zinsrechnung **345** 7
Zipfelmütze **35** 39
Zippe **361** 16
Zirbelkiefer **372** 29
Zirkelschneider **124** 22
Zirkumflex **342** 32
Zirkumpolarsterne **3** 5
Zirkus **307**
Zirkusdiener **307** 27
Zirkusdirektor **307** 17
Zirkuskapelle **307** 10
Zirkusloge **307** 16
Zirkusnummer **307** 25
Zirkuspferd **307** 30
Zirkuswagen **307** 34
Zirkuszelt **307** 1
Zirrokumulus **8** 14
Zirrostratus **8** 7
Zirrus **8** 6
Ziselierhammer **108** 41
Zither **324** 21
Zitronat **98** 10
Zitrone **384** 23
Zitronenfalter **365** 4
Zitterpappel **371** 21
Zitze **75** 19
Zobel **30** 60
Zobel **367** 15
Zocker **89** 76
Zodiakussymbole **4** 53–64
Zömeterium **331** 59
Zöpfchen **319** 26
Zollamt **217** 24
Zolldurchlaß **225** 5
Zollflaggen **253** 35–38
zollfreier Einkauf **233** 52
Zollgitter **225** 3
Zollhaus **225** 6
Zollkreuzer **221** 100
Zollschranke **225** 4
Zollstock **120** 76
Zollstock **134** 33
Zollstocktasche **33** 49
Zoo **356**
Zoobesucher **356** 6
Zoologischer Garten **356**
Zoomeinstellung **112** 40
Zoomhebel **117** 54
Zoomhebel **313** 36
Zoomobjektiv **117** 2
Zoomobjektiv **240** 34
Zoomobjektiv **313** 23
Zoomobjektiv **112** 41
Zoomverstellhebel **313** 22
Zopf **34** 6
Zopfband **34** 7
Zopfband **355** 78
Zopffrisur **34** 30
Zopfmuster **30** 39
Zopfperücke **34** 5
Zopfperücke **355** 77
Zopfschleife **34** 7
Zopfschleife **355** 78
Zopfstich **102** 7
Zubehörschuh **114** 4
Zubehörschuh **115** 20
Zubringerbesen **199** 44
Zubringerfeder **87** 18
Zubringerschnecken **64** 25
Zuchtperlenarmband **36** 9
Zuchtperlencollier **36** 12
Zucker **98** 53–55
Zuckerdose **44** 32
Zuckergast **81** 14
Zuckerhut **99** 64
Zuckermais **68** 31
Zuckerrohr **382** 52
Zuckerrübe **68** 44
Zuckerschälchen **265** 20
Zuckerschaumgebäck **265** 5
Zuckertang **378** 48
Züge **316** 8
Zügel **71** 25
Zügel **71** 33
Zügel **186** 31
Zügelgurtbrücke **215** 46
Zünd- und Lenkradschloß **191** 75
Zündblättchen **306** 49
Zündholz **107** 22
Zündholzschachtel **107** 21
Zündholzständer **266** 24
Zündhütchen **87** 59
Zündkerze **242** 48
Zündkerze **190** 35
Zündkopf **107** 23
Zündschnur **158** 28
Zündverteiler **190** 27
Zündverteiler **190** 9
Zündwinkeleinschub **195** 13
Zufahrtsrampe **199** 15
Zuführlattentuch **163** 8
Zug **87** 36
Zug **323** 47
Zugangsklappe **6** 21
Zugangsleiter **6** 35
Zugangsstraße **329** 34
Zugbahnfunkgerät **212** 23
Zugband **215** 44
Zugbrett **168** 7
Zugbrücke **329** 25
Zugdeichsel **64** 61
Zugfahrzeug **194** 21
Zuggurt **71** 24
Zughaken **65** 19
Zughaken **270** 49
Zughaken **145** 9
Zughaken **71** 14
Zughakenkette **65** 17
Zugkaliber **87** 37
Zugkoch **207** 34
Zugkraftanzeige **211** 26
Zugmaschine **65** 20
Zugmesser **120** 79
Zugöse **64** 60
Zugposaune **323** 46
Zugschalter **127** 16
Zugseil **214** 37
Zugseil **214** 26
Zugseil **214** 45
Zugseil **214** 21
Zugseil **214** 14
Zugseilantriebsscheibe **214** 62
Zugseilmuffe **214** 73
Zugseilrolle **214** 32
Zugseilrollenbatterie **214** 60
Zugseilspanngewicht **214** 42
Zugseiltragrollen **214** 49
Zugseilumlenkscheibe **214** 61
Zugsekretärin **209** 27
Zugsekretariat **205** 37
Zugsekretariat **209** 25
Zugsicherung **212** 14
Zugspindel **149** 33
Zugstange **65** 18
Zugstange **143** 101
Zugstrebe **192** 81
Zugverspätung **205** 24
Zugvogel **360** 7
Zugwagen **85** 43
Zugwalze **168** 3
Zugwalze **168** 6
Zuhaltung **246** 23
Zuhaltung **140** 38
Zuhaltungsfeder **140** 42
Zuleitung **94** 9

Zuleitung **173** 13
Zulu **354** 36
Zunge **101** 32
Zunge **17** 52
Zunge **19** 25
Zunge **326** 19
Zunge **322** 52
Zunge **100** 65
Zungenbein **20** 2
Zungennadel **167** 61
Zungennadel **167** 12
Zungennadelreihe **167** 27
Zungenpfeife **326** 17–22
Zungenstimme **326** 17–22
Zupfgeige **324** 12
Zupfinstrument **322** 21
Zusammentragestation **249** 60
Zusammenzählen **344** 23
Zusatz- und Anbaugeräte **134** 50–55
Zusatzbremse **212** 10
Zusatzbremsventil **211** 23
Zusatzflügel **203** 8
Zusatzlicht **203** 15
Zusatzsignale **203** 25–44
Zusatztank **232** 20
Zusatzwärmetauscher **212** 43
Zuschauer **308** 29
Zuschauergrenze **292** 40
Zuschauerplatz **315** 20
Zuschauerraum **315** 16–20
Zuschlag **136** 17
Zuschlagstoffe **119** 26
Zuschlagstoffe **118** 36
Zuschneideschablone **103** 13
Zuschneideschere **103** 3
Zuschneidetisch **103** 4
Zuspielton **117** 101
Zusteller **236** 53
Zustelltasche **236** 54
Zwackeisen **162** 44
Zwangsentlüftung **191** 30
Zwangsmischer **201** 23
Zwanzigflächner **351** 11
Zwecke **61** 30
Zweckgras **61** 30
Zwei-Band-Film- und Tonaufnahme **117** 70
Zwei-Band-Ton- und Filmwiedergabe **117** 75
Zwei-Scheiben-Wankelmotor **190** 5
Zweiachteltakt **320** 28
Zweibackenfutter **135** 10
Zweibein **255** 42
Zweibettkabine **223** 29
Zweidrahtoberleitung **194** 43
Zweier **283** 15
Zweierbob **303** 19
Zweifach-Hülsenkette **190** 49
Zweifach-Rollenkette **190** 10
Zweifachkombination **127** 7
Zweifamilienhaus **37** 64–68
zweiflügelige Fenster **37** 22
Zweiflügler **358** 16–20
Zweig **371** 25
Zweig **371** 59
Zweig **371** 10
Zweig **370** 6
Zweig **59** 19
Zweig **59** 48
Zweig **203** 47
Zweigangschaltung **188** 12
Zweigebündel **216** 53
Zweihalbetakt **320** 30
zweiköpfige Armmuskel **18** 37
Zweikreisbremsanlage **191** 72
Zweimaster **220** 11–17
Zweirad **187** 1
Zweiradwiege **214** 69
Zweiräder **188**
Zweirohrsystem **126** 22
Zweischlauch-Lungenautomat **279** 20
Zweiseilbahn **214** 30
Zweiseilbahn **214** 25
Zweispänner **186** 36
zweispaltige Satz **185** 64
Zweispur-Tonbandgerät **242** 12
Zweispurgerät **241** 56
Zweiständer-Langhobelmaschine **150** 8
Zweistärkenglas **111** 15
zweistrahlige Großraumflugzeug **231** 17
Zweitakt-Einzylindermotor **188** 26
Zweitaktgemischbehälter **196** 13
Zweitaktmotor **56** 30
Zweitaktmotor **242** 55
Zweitaktmotor **188** 7
Zweitaktmotor **305** 92
Zweite-Klasse-Teil **207** 10
zweiteilige Babydress **29** 12
zweiteilige Hausanzug **32** 17
zweiteilige Kleid **31** 11
zweiteilige Strickkleid **30** 33
zweite Raketenstufe **234** 18
zweite Zehe **19** 53
Zweitfrisur **105** 38
Zweitouren-Schnellpresse **181** 1
zweitürige Limousine **193** 25
Zweiunddreißigstelnote **320** 18
Zweiunddreißigstelpause **320** 26
Zweivierteltakt **320** 29
Zweiwalzen-(Duo-)Gerüst **148** 53
Zweiwalzenkrümler **65** 89
Zweiwegehahn **350** 49
Zweiwellen-Gasturbine **209** 23
Zweiwellentriebwerk **232** 51
Zweizehenfaultier **366** 11
Zweizylinderboxenmotor **189** 47
Zwerchfell **20** 9
Zwerchfell **20** 26
Zwerchhaus **329** 11
Zwergarkaden **335** 8
Zwergbohne **57** 8
Zwerge **308** 22
Zwergfalke **362** 1
Zwerghuhn **74** 56
Zwergkiefer **372** 21
Zwergobstbäume **52** 1, 2, 1
Zwergpudel **70** 36
Zwergschwalbe **359** 11
Zwetschge **59** 20
Zwetschgenbaum **59** 19–23
Zwetschgenkern **59** 23
Zwickmühle **276** 25
Zwieback **97** 54
Zwiebel **57** 24
Zwiebel **54** 28
Zwiebelgalle **82** 37
Zwiebelkuppel **121** 25
Zwiebelschale **57** 25
Zwiegriff **296** 42
Zwillinge **3** 28
Zwillinge **4** 55
Zwillingsätzmaschine **178** 30
Zwillingsflak **258** 31
Zwillingswadenmuskel **18** 62
Zwinge **45** 53
Zwingenknebel **260** 48
Zwinger **329** 31
Zwirl **135** 11
Zwirnkopse **164** 60
Zwirnmaschine **164** 57
Zwischenbalken **121** 54
Zwischenbildfenster **113** 37
Zwischenboden **123** 68
Zwischenboden **120** 43
Zwischenbodenauffüllung **123** 69
Zwischenbühne **145** 5
Zwischendeck **223** 76
Zwischendecke **123** 69
Zwischendecke **123** 61
Zwischenflansch **190** 39
Zwischenhängestück **316** 11
Zwischenhirn **18** 23
Zwischenlage **202** 6
Zwischenlatte **118** 89
Zwischenpodest **123** 52–62
Zwischenradwelle **190** 57
Zwischenraum **175** 17
Zwischenraum **320** 44
Zwischenriegel **120** 26
Zwischenriegel **120** 55
Zwischenrufer **263** 15
Zwischenschicht **11** 4
Zwischenschiene **202** 26
Zwischensparren **121** 56
Zwischenstiel **120** 51
Zwischenstütze **214** 29
Zwischenstützen **214** 76
Zwischentitel **185** 67
Zwischentubus **115** 81
Zwischenwelle **232** 57
Zwischenzelle **234** 31
Zwischenzelle **234** 36
Zwitterblüte **374** 10
Zwitterblüte **382** 14
Zwitterblüten **382** 12
Zwölffingerdarm **20** 43
Zwölffingerdarm **20** 14
Zwölfzacker **300** 48
Zyane **61** 1
Zyklone **9** 5
Zyklonwärmetauscher **160** 6
Zyklotron **2** 49
Zylinder **180** 79
Zylinder **140** 45
Zylinder **289** 6
Zylinder **350** 45
Zylinder **35** 36
Zylinder **347** 38
Zylinderausleger **177** 68
Zylinderdurchmesser **167** 16
Zylinderfarbwerk **181** 7
Zylinderfuß **178** 10
Zylinderhalsurne **328** 40
Zylinderhebung **181** 3
Zylinderhut **186** 25
Zylinderhut **35** 36
Zylinderkopf **242** 47
Zylinderkopf **190** 45
Zylinderkopfhaube **190** 48
Zylinderkopfschraube **143** 36
Zylinderkurbelgehäuse **190** 19
Zylinderlötgebläse **108** 16
Zylinderöl **145** 63
Zylinderprojektion **14** 9
Zylinderschloß **140** 44
Zylinderstift **143** 40
Zylindertemperaturanzeige **230** 9
Zylindertrockner **165** 50
Zylindertrockner **165** 53
Zylinderwalke **168** 1
Zymbal **322** 32
Zypergras **53** 17
Zypresse **372** 58

Der Duden in 10 Bänden

Das Standardwerk zur deutschen Sprache

Herausgegeben vom Wissenschaftlichen Rat der Dudenredaktion: Dr. Günther Drosdowski, Professor Dr. Paul Grebe, Dr. Rudolf Köster, Dr. Wolfgang Müller, Dr. Werner Scholze-Stubenrecht.

82 von 100 Menschen in Deutschland kennen den Duden. Das ist ein Bekanntheitsgrad, den der volkstümlichste deutsche Schauspieler mit Mühe erreicht. Aber die meisten von diesen 82 Menschen verstehen unter Duden die Rechtschreibung. Doch dieses berühmte Buch ist nur einer von 10 Bänden, die von Fachleuten „das" grundlegende Nachschlagewerk über unsere Gegenwartssprache genannt werden. Ein großes Wort – aber es trifft zu, denn in diesem Werk steckt eine bisher nicht gekannte Fülle praktischer Details: Hunderttausende von Hinweisen, Regeln, Antworten, Beispielen. Man darf deshalb ruhig und ohne Übertreibung sagen: Wer den Duden in 10 Bänden im Bücherregal stehen hat, kann jede Frage beantworten, die ihm zur deutschen Sprache gestellt wird.

Band 1:
Die Rechtschreibung
der deutschen Sprache und der Fremdwörter. Maßgebend in allen Zweifelsfällen. 792 Seiten.

Band 2:
Das Stilwörterbuch
der deutschen Sprache. Die Verwendung der Wörter im Satz. 846 Seiten.

Band 3:
Das Bildwörterbuch
der deutschen Sprache. Die Gegenstände und ihre Benennung. 792 Seiten.

Band 4:
Die Grammatik
der deutschen Gegenwartssprache. Unentbehrlich für richtiges Deutsch. 763 Seiten.

Band 5:
Das Fremdwörterbuch
Notwendig für das Verständnis fremder Wörter. 781 Seiten.

Band 6:
Das Aussprachewörterbuch
Unerläßlich für die richtige Aussprache. 791 Seiten.

Band 7:
Das Herkunftswörterbuch
Die Etymologie der deutschen Sprache. 816 Seiten.

Band 8:
Die sinn- und sachverwandten Wörter und Wendungen
Wörterbuch der treffenden Ausdrücke. 797 Seiten.

Band 9:
Die Zweifelsfälle der deutschen Sprache
Wörterbuch der sprachlichen Hauptschwierigkeiten. 784 Seiten.

Band 10:
Das Bedeutungswörterbuch
24 000 Wörter mit ihren Grundbedeutungen. Unentbehrlich für die Erweiterung des Wortschatzes. 815 Seiten.

Bibliographisches Institut
Mannheim/Wien/Zürich